Naskenováním QR kódu zobrazíte příručku.

PŘÍRUČKA UŽIVATELE

KLIMATIZACE

Přečtete si prosím pečlivě tuto příručku uživatele před uvedením přístroje do provozu a vždy ji mějte po ruce, abyste do ní později mohli nahlédnout.

ČEŠTINA

MFL72056414
Rev.00_101823

www.lg.com

Copyright © 2023 LG Electronics Inc. Všechna práva vyhrazena.

OBSAH

Tato příručka může zahrnovat vyobrazení nebo obsah, které se liší od vámi zakoupeného typu.

Tato příručka podléhá revizím ze strany výrobce.

BEZPEČNOSTNÍ POKYNY

PŘED POUŽITÍM SI PŘEČTĚTE VŠECHNY POKYNY 3
POKYNY V RÁMCI VAROVÁNÍ 3
POKYNY V RÁMCI UPOZORNĚNÍ 8

OBSLUHA

Před použitím 11
Přehled výrobku 12

ÚDRŽBA

Čištění 14
Tipy pro údržbu 16

ODSTRAŇOVÁNÍ ZÁVAD

Než zavoláte do servisu 17

BEZPEČNOSTNÍ POKYNY

PŘED POUŽITÍM SI PŘEČTĚTE VŠECHNY POKYNY

Následující bezpečnostní pokyny jsou určeny pro předcházení nepředvídaným nebezpečím, poškozením nebo nesprávné obsluze zařízení.

Pokyny jsou rozděleny na „VAROVÁNÍ“ a „UPOZORNĚNÍ“ viz podrobný popis níže.

Bezpečnostní zprávy

⚠ Tento symbol se zobrazuje pro označení záležitostí a operací, které mohou způsobit riziko. Přečtěte si pozorně část s tímto symbolem a dodržujte pokyny, abyste se riziku vyhnuli.

⚠ **VAROVÁNÍ**

Označuje, že nedodržení pokynů může způsobit vážné zranění nebo smrt.

⚠ **UPOZORNĚNÍ**

Označuje, že nedodržení pokynů může způsobit drobné poranění nebo poškození výrobku.

POKYNY V RÁMCI VAROVÁNÍ

⚠ VAROVÁNÍ

- Abyste při používání tohoto výrobku snížili riziko vzniku požáru, úmrtí, zasažení elektrickým proudem nebo zranění či popálení osob, dodržujte základní bezpečnostní opatření, včetně následujících:

Technická bezpečnost

- Toto zařízení mohou používat děti od 8 let a osoby se sníženými fyzickými, smyslovými nebo duševními schopnostmi nebo s nedostatkem zkušeností a znalostí, pokud jsou pod dohledem nebo

byly poučeny o bezpečném používání zařízení a rozumí souvisejícím nebezpečím. Děti si se zařízením nesmí hrát. Čištění a uživatelskou údržbu nesmí provádět děti bez dozoru.

- Toto zařízení není určeno pro používání osobami (včetně dětí) se sníženými fyzickými, senzorickými nebo mentálními schopnostmi nebo nedostatečnými zkušenostmi a znalostmi bez přiměřeného dozoru nebo bez seznámení s pokyny pro používání zařízení osobou odpovědnou za jejich bezpečnost. Je nutné zajistit, aby si děti s přístrojem nehrály.
- Instalace nebo opravy provedené neoprávněnými osobami mohou představovat nebezpečí pro vás i ostatní.
- Informace obsažené v návodu jsou určeny k použití kvalifikovaným servisním technikem, který je seznámen s bezpečnostními postupy a je vybaven vhodnými nástroji a zkušebními přístroji.
- Nepřečtení a nedodržení všech pokynů v tomto návodu může mít za následek nesprávnou funkci zařízení, poškození majetku, zranění osob a/nebo smrt.
- Chladivo a plyn pro foukanou izolaci použité ve spotřebiči vyžadují zvláštní postupy likvidace. Před jejich likvidací se poraďte se servisním pracovníkem nebo podobně kvalifikovanou osobou.
- Při výměně napájecího kabelu musí být výměna provedena autorizovanými pracovníky za použití pouze originálních náhradních dílů.
- Pokud je přívodní kabel poškozen, musí být vyměněn výrobcem, jeho servisním zástupcem nebo podobně kvalifikovanou osobou, aby se předešlo nebezpečí.
- Zařízení musí být instalováno v souladu s národními elektroinstalačními předpisy.
- Tento spotřebič musí být řádně uzemněn.
- Neodstřihujte ani neodstraňujte uzemňovací kolík ze zástrčky.
- Připojení zemnicího vodiče ke krycímu šroubu zásuvky neuzemní spotřebič, pokud není krycí šroub kovový, neizolovaný a zásuvka není uzemněna přes domovní rozvody.

- Pokud máte pochybnosti, zda je klimatizace správně uzemněna, nechte zásuvku a obvod zkontrolovat kvalifikovaným elektrikářem.

Instalace

- Při instalaci nebo přemísťování klimatizace se obraťte na autorizované servisní středisko.
- Pro čištění nebo údržbu klimatizace se obraťte na prodejce, prodejce, kvalifikovaného elektrikáře nebo autorizované servisní středisko.
- Neinstalujte, neodstraňujte ani znovu neinstalujte jednotku sami (zákazník). Instalace nebo opravy provedené neoprávněnými osobami mohou představovat nebezpečí pro vás i ostatní.
- V případě elektrikářských prací se obraťte na obchodníka, prodejce, kvalifikovaného elektrikáře nebo autorizované servisní středisko.
- Nepokoušejte se provádět elektrické práce nebo uzemňovací práce, pokud k tomu nemáte oprávnění. Elektrické a uzemňovací práce konzultujte s prodejcem.
- Neinstalujte výrobek na vadný instalační stojan.
- Ujistěte se, že se oblast instalace časem nezhoršuje.
- Ujistěte se, že používáte pouze příslušenství vyrobené společností LG, které je speciálně navrženo pro použití se zařízením, a nechte je nainstalovat odborníkem.
- V žádném případě neinstalujte venkovní jednotku na pohyblivou základnu nebo na místo, odkud by mohla spadnout.
- Zařízení neinstalujte v prostředí s nebezpečím výbuchu.
- Neinstalujte klimatizační jednotku na místě, kde jsou skladovány hořlavé kapaliny nebo plyny, například benzín, propan nebo ředidlo.
- Nainstalujte bezpečně panel a kryt ovládací skříňky.
- Před použitím spotřebiče nainstalujte vyhrazenou elektrickou zásuvku a jistič svodového proudu.
- Použijte standardní jistič a pojistku, které odpovídají jmenovitým hodnotám klimatizace.
- S tímto spotřebičem nepoužívejte vícenásobnou zásuvku, prodlužovací napájecí kabel nebo adaptér.

- Připojení vnitřní/venkovní kabeláže musí být pevně zajištěno a kabel musí být veden správně tak, aby nedocházelo k jeho vytahování z připojovacích svorek. Nesprávné nebo uvolněné spoje mohou vytvářet teplo nebo způsobit požár.
- Nepřipojujte uzemňovací vodič k plynovému potrubí, hromosvodu nebo telefonnímu uzemňovacímu vodiči.
- Ke kontrole těsnosti a profukování používejte nehořlavý plyn (dusík); použití stlačeného vzduchu nebo hořlavého plynu může způsobit požár nebo výbuch.

Obsluha

- Napájecí kabel neupravujte ani neprodlužujte. Škrábance nebo odlupující se izolace na napájecích kabelech mohou způsobit požár nebo úraz elektrickým proudem a takové kabely je třeba vyměnit.
- Ujistěte se, že napájecí kabel není znečištěný, uvolněný ani poškozený.
- Na napájecí kabel nepokládejte žádné předměty.
- Dbejte na to, aby během provozu nemohlo dojít k vytržení nebo poškození napájecího kabelu.
- Nikdy se klimatizace nedotýkejte, neobsluhujte ji ani ji neopravujte mokrýma rukama.
- Pokud je klimatizace v provozu, nevkládejte do přívodu nebo odvodu vzduchu ruce ani jiné předměty.
- Dbejte na to, aby nikdo, zejména děti, nelezl na venkovní jednotku nebo do ní nenarážel.
- Dbejte na to, abyste používali pouze díly uvedené v seznamu náhradních dílů. Nikdy se nepokoušejte zařízení upravovat.
- Během provozu jednotky nebo bezprostředně po jeho ukončení se nedotýkejte potrubí chladiva, vodovodního potrubí ani žádných vnitřních částí.
- V blízkosti klimatizace nenechávejte hořlavé látky, jako je benzín, benzen nebo ředidlo.
- Nepoužívejte klimatizaci delší dobu v malém prostoru bez řádného větrání.

- Při současném používání klimatizace a topného zařízení, například topného tělesa, dbejte na dostatečné větrání.
  - Může dojít k nedostatku kyslíku.
- Neblokujte přívod ani odvod vzduchu.
- Pokud z klimatizace vychází hluk, zápach nebo kouř, odpojte napájení.
- Dojde-li k zaplavení klimatizačního zařízení během povodní, obraťte se na autorizované servisní středisko.
- V případě úniku plynu (např. freonu, propanu nebo plynu LPG) místnost před dalším použitím klimatizace dostatečně vyvětrejte.
- Během bouřky nebo hurikánu zastavte provoz a zavřete okno. Pokud je to možné, sejměte před příchodem hurikánu výrobek z okna.
- Uživatel musí provádět rutinní kontroly a čištění, aby se předešlo vadnému výkonu. Ve zvláštní situaci může opravy provádět pouze servisní personál.

Údržba

- Před čištěním nebo údržbou odpojte napájení a počkejte, až se zastaví ventilátor.
  - Během provozu se ventilátor otáčí velmi rychle.
  - Při náhodném zapnutí napájení jednotky během čištění jejích vnitřních částí by mohlo dojít ke zranění.
- Během servisu a výměny dílů musí být spotřebič odpojen od zdroje napájení.

Chladivo

- Při manipulaci s chladivem a klimatizací a při demontáži klimatizace dodržujte normy příslušné oblasti nebo země.
- Používejte pouze chladivo uvedené na štítku klimatizace.
- Do systému nevpouštějte vzduch ani jiný plyn než stanovené chladivo.
- Během instalace nebo opravy se nedotýkejte unikajícího chladiva.

- Pokud během instalace uniká chladivo, okamžitě vyvětrejte prostor.
- Po instalaci nebo opravě výrobku nezapomeňte zkontrolovat, zda nedochází k úniku chladiva.
- V případě úniku chladiva se poraďte s prodejcem. Při instalaci klimatizace do malé místnosti je nutné provést patřičná opatření, aby množství případného uniklého chladiva ani při jeho úniku nepřekročilo mezní koncentraci. Pokud chladivo uniká nad úroveň limitní koncentrace, může dojít k nehodě způsobené nedostatkem kyslíku.

POKYNY V RÁMCI UPOZORNĚNÍ

⚠ UPOZORNĚNÍ

- Abyste při používání tohoto výrobku snížili riziko lehkého zranění osob, selhání nebo poškození výrobku či škody na majetku, dodržujte základní bezpečnostní opatření, včetně následujících:

Instalace

- K přepravě klimatizační jednotky použijte vysokozdvižný vozík nebo 2 či více osob.
- Neinstalujte klimatizaci na místě, kde je přímo vystavena mořskému větru (solnému poprašku).
- Nainstalujte správně vypouštěcí hadici pro bezproblémový odvod kondenzované vody.
- Nainstalujte klimatizaci na místo, kde hluk z venkovní jednotky nebo výfukové plyny nebudou obtěžovat sousedy.
- Po instalaci nebo opravě bezpečně zlikvidujte obalový materiál, jako jsou šrouby, hřebíky, plastové sáčky nebo baterie, a to za použití vhodného obalu.
- Dbejte zvýšené opatrnosti při vybalování nebo instalaci klimatizace.
- Buďte obzvláště opatrní na okraje pouzdra a žebra na kondenzátoru a výparníku.
- Abyste zabránili vibracím nebo úniku vody, udržujte výrobek ve vodorovné poloze i při instalaci.

- Při instalaci jednotky použijte instalační sadu dodávanou s výrobkem.
- Žebra výměníku tepla jsou dostatečně ostré, aby bylo možné se o ně pořezat. Abyste se vyhnuli zranění, noste rukavice nebo zakryjte žebra při práci kolem nich.

Obsluha

- Vodu vypuštěnou z klimatizace nepijte.
- Neumisťujte předměty do přímé blízkosti venkovní jednotky a nedovolte, aby se kolem jednotky hromadilo listí a jiné nečistoty. Listí je útočištěm pro malá zvířata, která se mohou dostat do jednotky. Jakmile se dostanou do jednotky, mohou taková zvířata způsobit poruchy, kouř nebo požár, pokud se dostanou do kontaktu s elektrickými součástmi.
- Nenechávejte klimatizaci dlouho spuštěnou, když je vysoká vlhkost nebo když zůstaly otevřené dveře či okno.
- Nevystavujte studenému nebo horkému proudění vzduchu z klimatizace po delší dobu osoby, zvířata ani rostliny.
- Nepoužívejte výrobek ke zvláštním účelům, jako je uchovávání potravin, uměleckých děl apod. Klimatizace je určena pro spotřebitelské účely a nejedná se o přesný chladicí systém. Hrozí nebezpečí poškození nebo ztráty majetku.
- Nezapínejte jistič nebo napájení, pokud je sejmut nebo otevřen přední panel, skříň, horní kryt nebo kryt ovládací skříňky.
- Během provozu neotevírejte přední mřížku výrobku. Nedotýkejte se elektrostatického filtru, pokud je jím jednotka vybavena.
- Dbejte na to, aby se do výrobku nedostala voda.
- Ujistěte se, že v blízkosti venkovní jednotky nejsou žádné překážky. Přítomnost překážek v blízkosti venkovní jednotky může snížit výkon venkovní jednotky nebo zvýšit její provozní hlučnost.
- Nevypínejte napájení ihned po zastavení provozu. Před vypnutím vždy počkejte alespoň pět minut.

Údržba

- Při čištění, údržbě nebo opravách klimatizace ve výšce používejte pevné stupátko nebo žebřík.
- Nepřipojujte ani neodpojujte zástrčku napájecího zdroje za účelem zapnutí nebo vypnutí jednotky.
- Při čištění klimatizace nikdy nepoužívejte agresivní čisticí prostředky nebo rozpouštědla či stříkající vodu. Používejte měkký hadřík.
- Při demontáži vzduchového filtru se nikdy nedotýkejte kovových částí klimatizace.
- Plastové obalové sáčky roztrhejte a vyhoďte, aby si s nimi děti nehrály.
- Pokud výrobek nebudete delší dobu používat, odpojte zástrčku ze zásuvky nebo vypněte jistič.
- Při vyjímání nebo odinstalování jednotku nenaklánějte. Kondenzovaná voda uvnitř se může rozlít.
- Pravidelně kontrolujte, zda nedošlo k poškození základu, zejména pokud je výrobek používán delší dobu.
- Filtr vždy vkládejte bezpečně. Filtr čistěte každé dva týdny nebo v případě potřeby častěji. Znečištěný filtr snižuje účinnost klimatizace a může způsobit poruchu nebo poškození výrobku.

OBSLUHA

Před použitím

Pokyny pro obsluhu

- Upravte směr proudění vzduchu svisle, aby cirkuloval vzduch v místnosti.
- Zrychlením ventilátoru rychle ochladíte nebo ohřejete vzduch v místnosti během krátké doby.
- Vypněte spotřebič a pravidelně větrejte otevřením oken. Při dlouhodobém používání spotřebiče se může zhoršit kvalita vzduchu v místnosti.
- Vzduchový filtr čistěte jednou za 2 týdny. Prach a nečistoty zachycené ve vzduchovém filtru mohou blokovat proudění vzduchu nebo snižovat výkon spotřebiče.

Doporučení pro úsporu energie

- Prostor příliš neochlazujte. Může to být škodlivé pro vaše zdraví a může to zvýšit spotřebu elektrické energie.
- Během provozu spotřebiče zamezte přístupu slunečního záření pomocí žaluzií nebo závěsů.
- Během provozu spotřebiče mějte dveře nebo okna těsně zavřená.

Přehled výrobku

Konvertibilní

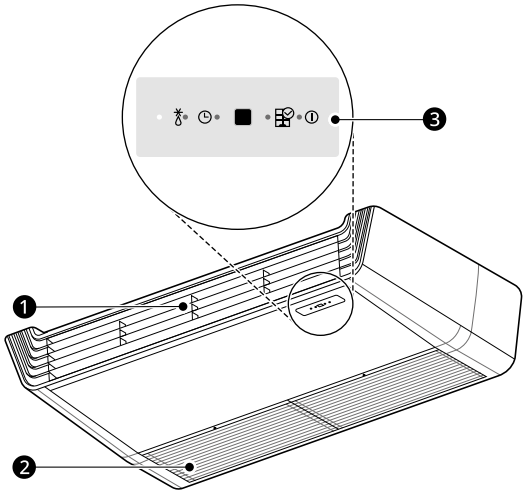

❶ **Otvory pro výstup vzduchu**

Cirkuluje vzduch zpět do místnosti s požadovanou teplotou.

❷ **Otvory pro přívod vzduchu**

Nasávají vzduch z místnosti.

❸ **Zobrazení výrobku**

Zobrazuje stanovenou teplotu.

POZNÁMKA

- Počet a umístění dílů se může lišit v závislosti na modelu spotřebiče.
- Funkce se mohou měnit v závislosti na typu modelu.

Displej

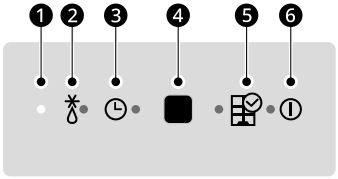

Č.	Barva	Popis
❶	-	**Tlačítko nucené operace** Ovládá výrobek, když nelze použít dálkové ovládání. • Stiskněte tlačítko ❶ po dobu asi 2 sekund. Nastavení je v režimu **Chlazení**, **Pod proudem**, 18 °C.
❷	Oranžová	**Odmrazování** Zobrazí se, když je v provozu funkce odmrazování.
❸	Žlutá	**Funkce časovače** Zobrazí se, když je v provozu funkce časovače.
❹	-	**Bezdrátový přijímač dálkového ovládání**
❺	Zelená	**Indikátor filtru** Rozsvítí se, pokud je doba do použití filtru delší než 2 400 hodin od prvního uvedení výrobku do provozu.
❻	Červená	**Vypínač** Rozsvítí se při zapnutí nebo provozu výrobku.

ÚDRŽBA

Čištění

Interval čištění

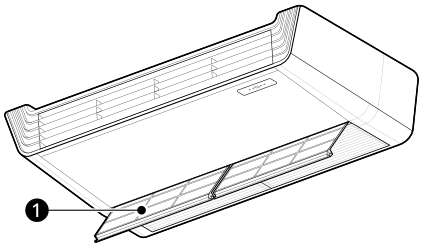

Typ filtru	Mytí vodou	Interval
❶ **Vzduchový filtr**	O	2 týdny

POZNÁMKA

- Při čištění filtrů nikdy nepoužívejte vodu teplejší než 40 ℃ . Může to způsobit deformaci nebo změnu barvy.
- Při čištění filtrů nikdy nepoužívejte těkavé látky. Mohlo by dojít k poškození povrchu spotřebiče.

Čištění vzduchového filtru

⚠ VAROVÁNÍ

- Před čištěním nebo údržbou odpojte napájení a počkejte, až se zastaví ventilátor.
- Při vyjímání vzduchového filtru se nedotýkejte kovových částí vnitřní jednotky. Mohlo by dojít ke zranění.

POZNÁMKA

- Vzduchový filtr neohýbejte, protože by se mohl zlomit.
- Vzduchový filtr sestavte správně tak, aby se do výrobku nedostal prach ani jiné látky.

Vyjmutí filtru

1 Zkontrolujte značku △ nad vstupem vzduchu.

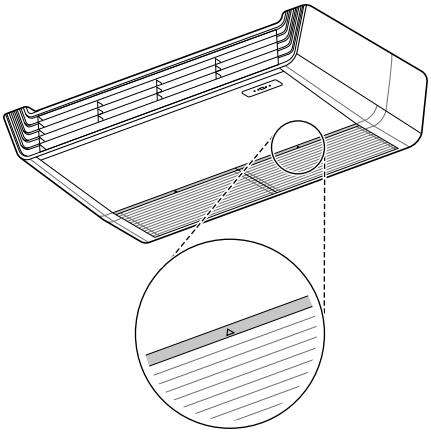

2 Uchopte vzduchový filtr a zatáhněte za něj.

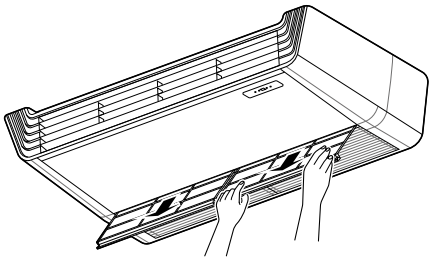

Čištění vzduchového filtru

1 Vzduchový filtr vyčistěte vysavačem nebo jej omyjte vlažnou vodou s jemným čisticím prostředkem.

2 Filtr sušte ve stínu.

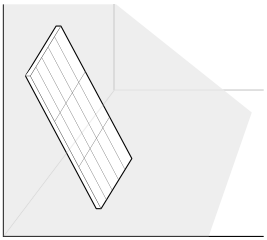

Montáž filtru

Vložte vzduchový filtr.

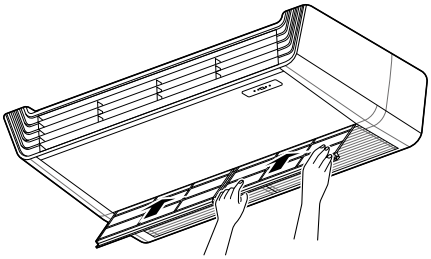

Tipy pro údržbu

Před dlouhými obdobími nepoužívání

1 Provozujte klimatizaci v **režimu ventilátoru** po dobu 2 až 3 hodin.
   - Tím se vysuší vnitřní mechanismy.

2 Vypněte spotřebič.

3 Vypněte jistič.

Po dlouhých obdobích nepoužívání

1 Vyčistěte vzduchový filtr a nainstalujte jej do vnitřní jednotky.

2 Zkontrolujte, zda není blokován vstup a výstup vzduchu vnitřní/venkovní jednotky.

3 Zkontrolujte, zda je správně připojen zemnící vodič.
   - Zemnící vodič může být připojen k boční straně vnitřní jednotky.

ODSTRAŇOVÁNÍ ZÁVAD

Než zavoláte do servisu

Než se obrátíte na servisní středisko, ověřte následující informace. Pokud problém přetrvává, obraťte se na místní servisní středisko.

POZNÁMKA

- Některé funkce nemusí být v závislosti na modelu podporovány.

Obsluha

Příznaky	Možná příčina a řešení
Spotřebič nefunguje normálně.	**Ze spotřebiče vychází zápach spáleniny a podivné zvuky.** • Vypněte spotřebič, vypněte nebo odpojte napájení a obraťte se na servisní středisko.
	Voda uniká z vnitřní jednotky i při nízké vlhkosti. • Vypněte spotřebič, vypněte nebo odpojte napájení a obraťte se na servisní středisko.
	Napájecí kabel je poškozený nebo se nadměrně zahřívá. • Vypněte spotřebič, vypněte nebo odpojte napájení a obraťte se na servisní středisko.
	Spínač, jistič (bezpečnostní, uzemňovací) nebo pojistka nefungují správně. **Je spálená pojistka nebo vypadl jistič?** • Vypněte spotřebič, vypněte nebo odpojte napájení a obraťte se na servisní středisko.
	Spotřebič generuje chybový kód ze své sebediagnostiky. • Vypněte spotřebič, vypněte nebo odpojte napájení a obraťte se na servisní středisko.
Nelze nastavit otáčky ventilátoru.	**Je vybrán režim rychlého provozu nebo automatický režim.** • V některých režimech provozu nelze nastavit otáčky ventilátoru. Zvolte režim provozu, ve kterém lze nastavit otáčky ventilátoru.
	Proudění vzduchu vytvářené klimatizací lze během provozu automaticky upravovat. • Když klimatizace dosáhne nastavené teploty, sníží rychlost proudění vzduchu, aby se zabránilo vytváření chladného proudu vzduchu při vytápění nebo aby se minimalizovala spotřeba energie a změna vnitřní vlhkosti při chlazení.

Příznaky	Možná příčina a řešení
Nelze nastavit teplotu.	**Je vybrán režim ventilátoru nebo rychlého provozu.** • V některých režimech provozu nelze nastavit teplotu. Zvolte režim provozu, ve kterém lze nastavit teplotu.
Spotřebič se během provozu zastavuje.	**Spotřebič se náhle vypne.** • Mohlo dojít k vypršení časového limitu funkce **časovač vypnutí**, která spotřebič vypne. Zkontrolujte nastavení časovače.
	Udělali jste chybu v ovládání časovače? • Nastavte časovač správně.
	Během provozu došlo k výpadku napájení. • Počkejte, až se obnoví napájení. Pokud máte zapnutou funkci **automatického restartování**, spotřebič obnoví svou poslední činnost několik minut po obnovení napájení.
Spotřebič nefunguje.	**Vypadla pojistka nebo je zablokováno napájení.** • Vyměňte pojistku nebo zkontrolujte, zda se nevypnul jistič.
	Spotřebič je odpojen od zásuvky. • Zkontrolujte, zda je napájecí kabel zapojen do zásuvky nebo zda jsou zapnuty napájecí izolátory.
	Došlo k výpadku napájení. • Při výpadku napájení spotřebič vypněte. • Po obnovení napájení počkejte 3 minuty a poté spotřebič zapněte.
	Napětí je příliš vysoké nebo příliš nízké. • Zkontrolujte, zda se nevypnul jistič.
	Spotřebič se automaticky vypnul v nastavené době. • Zapněte spotřebič.
	Orientace baterií v bezdrátovém dálkovém ovladači je nesprávná. • Ujistěte se, zda jsou v bezdrátovém dálkovém ovladači baterie vloženy správně. • Pokud jsou baterie vloženy správně, ale spotřebič přesto nefunguje, vyměňte baterie a zkuste to znovu.
	Nejsou ucpané větrací otvory pro vstup nebo výstup vzduchu vnitřní jednotky? • Odstraňte překážky.
Spotřebič nevypouští chladný vzduch.	**Nedochází k řádné cirkulaci vzduchu.** • Ujistěte se, že přední straně spotřebiče nebrání žádné záclony, žaluzie nebo kusy nábytku.

Příznaky	Možná příčina a řešení
Spotřebič nevypouští chladný vzduch.	**Vzduchový filtr je znečištěný.** • Vzduchový filtr čistěte jednou za 2 týdny. • Další informace naleznete v části „Čištění vzduchového filtru“.
	Teplota v místnosti je příliš vysoká. • V létě může úplné ochlazení vnitřního vzduchu nějakou dobu trvat. V takovém případě zvolte režim **rychlého provozu** pro rychlé ochlazení vnitřního vzduchu.
	Při prvním zapnutí pokojové klimatizace mohla být místnost velmi horká. • Nechte ji nějakou dobu vychladnout.
	Z místnosti uniká studený vzduch. • Zkontrolujte, zda studený vzduch neuniká větracími otvory v místnosti.
	Požadovaná teplota je vyšší než aktuální teplota. • Nastavte požadovanou teplotu na nižší úroveň, než je aktuální teplota.
	V blízkosti se nachází zdroj tepla. • Během provozu klimatizace nepoužívejte zdroje tepla, jako jsou elektrické trouby nebo plynové hořáky.
	Je vybrán režim ventilátoru. • V režimu **ventilátoru** proudí vzduch ze spotřebiče bez chlazení nebo vytápění vnitřního vzduchu. • Přepněte provozní režim na chlazení.
	Venkovní teplota je příliš vysoká. • Chladicí účinek nemusí být dostatečný.
Spotřebič nevypouští teplý vzduch.	**Když se spustí režim vytápění, vertikální lamely jsou téměř zavřené a žádný vzduch nevychází, přestože je venkovní jednotka v provozu.** • To je normální. Vyčkejte, dokud spotřebič nevytvoří dostatečně teplý vzduch, aby mohl foukat přes vnitřní jednotku.
	Venkovní jednotka je v režimu odmrazování. • V režimu **vytápění** se při poklesu venkovní teploty na výparníku tvoří led a námraza. Režim **odmrazování** snižuje vrstvu námrazy na výparníku a měl by skončit přibližně za 15 minut.
	Venkovní teplota je příliš nízká. • Účinek vytápění nemusí být dostatečný.
Klimatizace během provozu mění generovaný proud vzduchu.	**Když spotřebič dosáhne požadované teploty, rychlost proudění vzduchu se sníží, aby se zabránilo generování proudění studeného vzduchu během vytápění nebo aby se minimalizovala spotřeba energie a změny vnitřní vlhkosti během chlazení.** • Tento příznak je normální.

Příznaky	Možná příčina a řešení
Zdá se, že z klimatizace uniká kondenzát.	**Ke kondenzaci dochází, když proud vzduchu z klimatizace ochlazuje teplý vzduch v místnosti.** • Tento příznak je normální.

Fungování

Příznaky	Možná příčina a řešení
Vnitřní jednotka je stále v provozu, i když je spotřebič vypnutý.	**Je spuštěna funkce automatického čištění.** • Nechte funkci **automatického čištění** spuštěnou, protože snižuje zbývající vlhkost uvnitř vnitřní jednotky. Pokud tuto funkci nechcete, můžete vnitřní jednotku vypnout.
Výstup vzduchu na vnitřní jednotce vypouští mlhu.	**Ochlazený vzduch ze spotřebiče vytváří mlhu.** • Když se teplota v místnosti sníží, tento jev zmizí.
Z venkovní jednotky uniká voda.	**Při vytápění dochází ke kondenzaci vody z výměníku tepla.** • Nainstalujte vypouštěcí hadici pod základní vanu. Obraťte se na instalatéra.
Dochází k hluku nebo vibracím.	**Při spuštění nebo zastavení spotřebiče v důsledku pohybu zpětného ventilu se ozve cvaknutí.** **Vrzání: Plastové části vnitřní jednotky vrzají, když se smršťují nebo rozpínají v důsledku náhlých teplotních změn.** • Hluk je během provozu nebo po něm normální. Není známkou poruchy.
	Zvuk průtoku nebo foukání: Jde o průtok chladiva spotřebičem. **Tento zvuk vzniká, když je stlačený vzduch vypuštěn do atmosféry.** **Jde o zvuk odvlhčovací vody, která se zpracovává uvnitř klimatizační jednotky.** • To jsou normální příznaky. Hluk ustane.
Je slyšet praskání.	**Tento zvuk vzniká roztažením nebo zúžením předního panelu atd. v důsledku změn teploty.** • To jsou normální příznaky. Hluk ustane.
Vnitřní jednotka vydává zápach.	**Zápach (např. cigaretový kouř) může být absorbován do vnitřní jednotky a odváděn proudem vzduchu.** • Pokud zápach nezmizí, je třeba vyčistit filtr. Pokud to nepomůže, obraťte se na servisní středisko, aby vám vyčistilo výměník tepla.
	Zkontrolujte, zda se nejedná o vlhký zápach, který vyzařují stěny, koberec, nábytek nebo látkové předměty v místnosti. • Pokud zápach vychází ze stěn, koberce, nábytku nebo látky, vyčistěte je.

Příznaky	Možná příčina a řešení
Displej dálkového ovládání je slabý, nebo vůbec žádný.	**Jsou baterie vybité?** • Vyměňte baterie za nové.
	Jsou baterie vloženy v opačném směru + a -? • Ujistěte se, že jsou póly + a – baterií správně orientovány.

Poznámky

Poznámky



Manufacturer: LG Electronics Tianjin Appliances Co.,Ltd.No.09,JinWei Road,
BeiChen District,Tianjin,China

UK Importer: LG Electronics U.K. Ltd
Velocity 2, Brooklands Drive, Weybridge, KT13 0SL

Eco design requirement
• The information for Eco design is available on the following free access website.
https://www.lg.com/global/support/cedoc/cedoc