LG
Life's Good

MFL71849842221 0REV01

www.lg.com

70UQ8050PSB 75UQ8050PSB
70UQ8050PSK 75UQ8050PSK
75UQ9050PSC

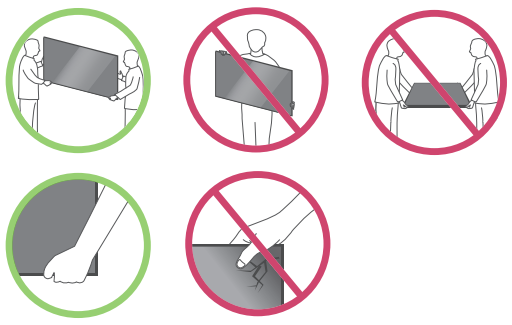

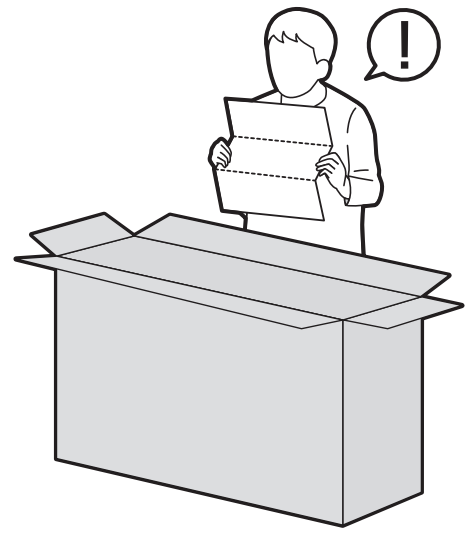

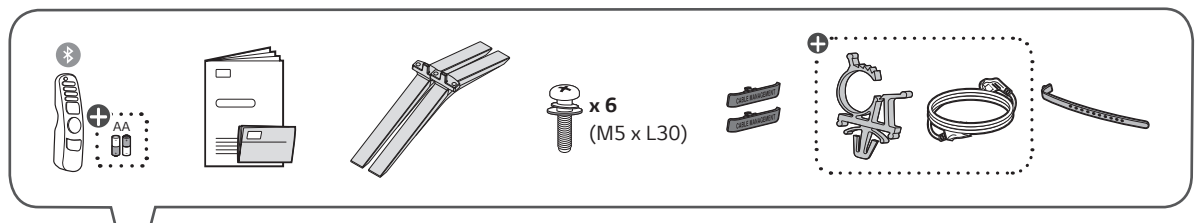

1

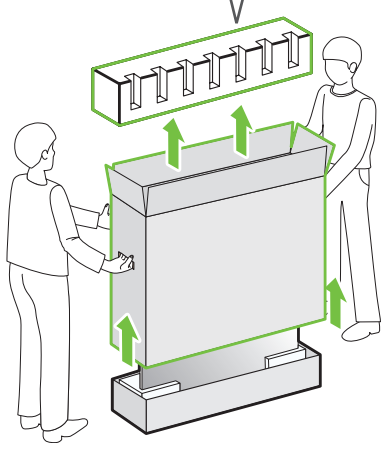

2

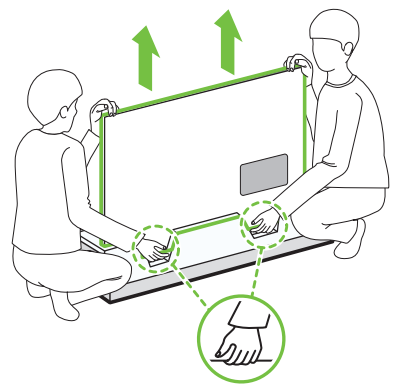

3

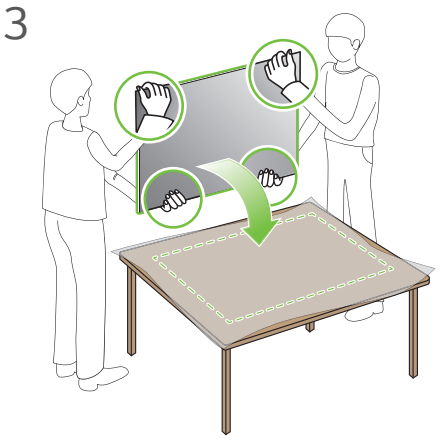

1

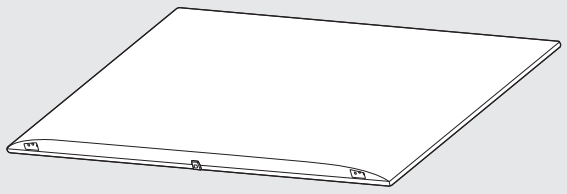

2

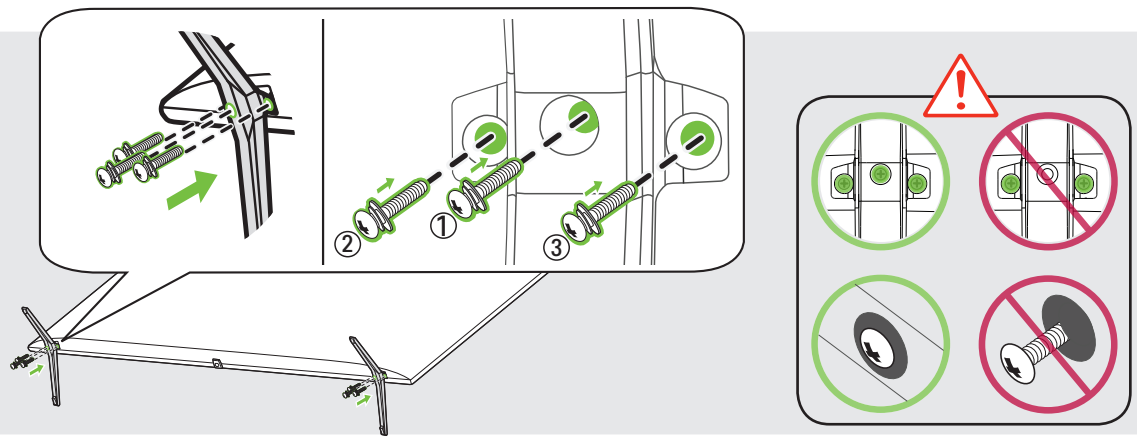

3

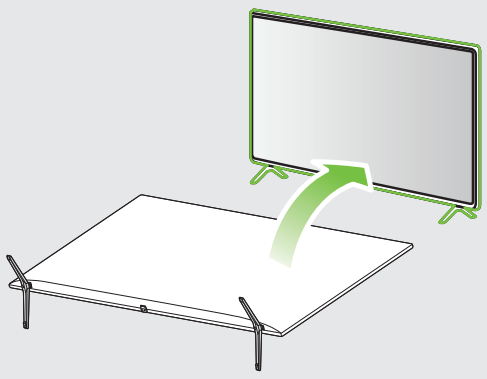

4-A 70UQ80*

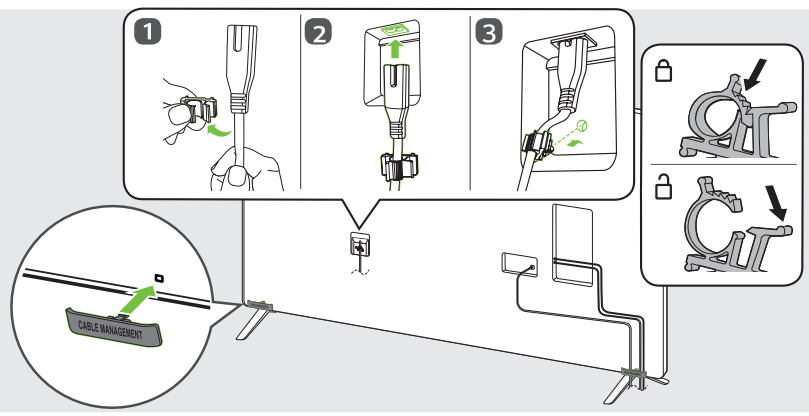

4-B 75UQ80/90*

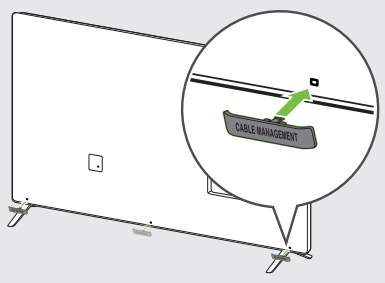

5-A 70UQ80*

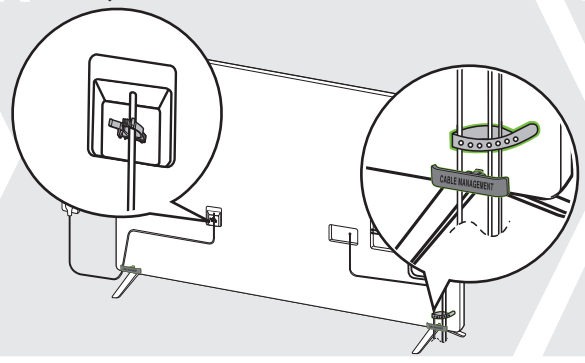

5-B 75UQ80/90*

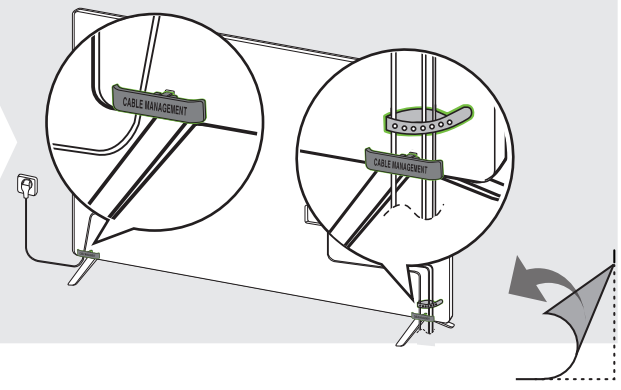

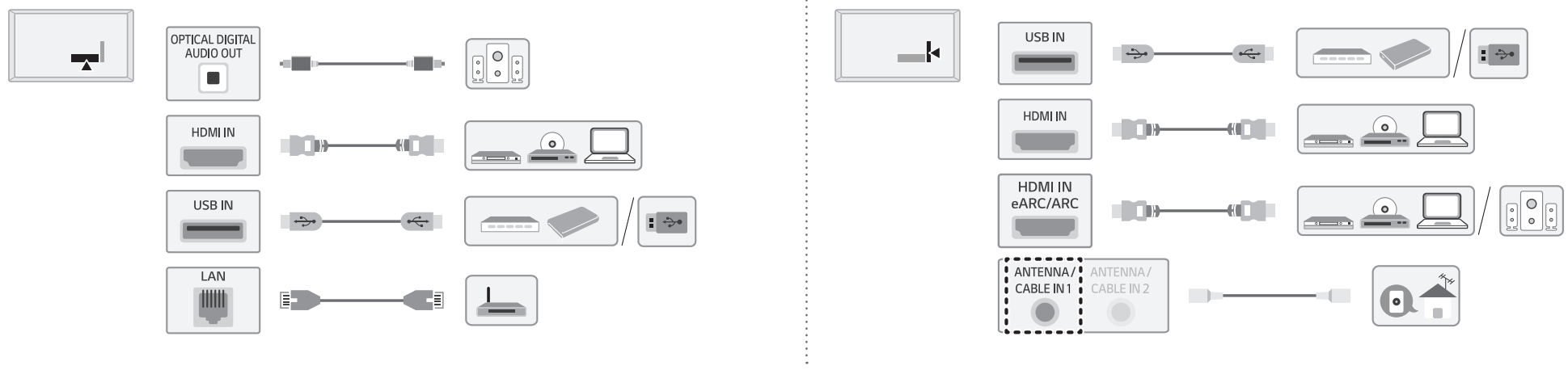

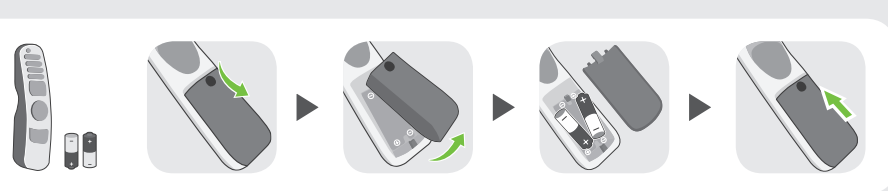

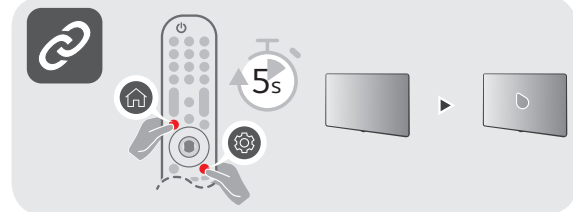

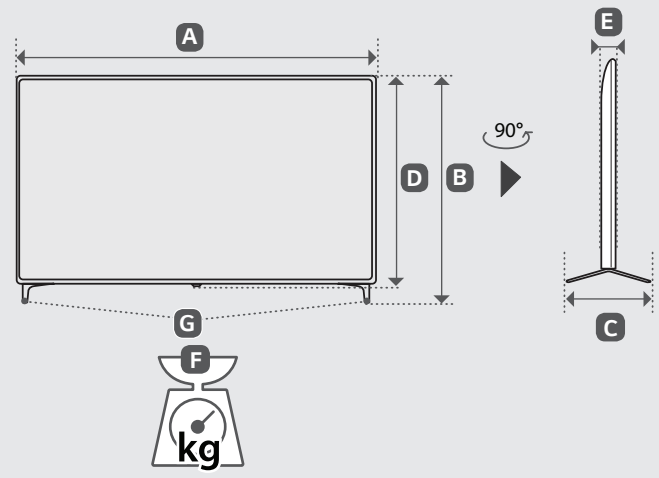

MODELS	A		B		C		D		E		F		F-G		Power consumption
MODELOS	(mm)										(kg)				Consumo de potencia
70UQ8050PSB 70UQ8050PSK	1,562	1 562	972	972	361	361	907	907	59.9	59,9	28.8	28,8	28.4	28,4	210 W
75UQ8050PSB 75UQ8050PSK 75UQ9050PSC	1,678	1 678	1,027	1 027	361	361	964	964	59.9	59,9	31.8	31,8	31.4	31,4	250 W
Power requirement / Alimentación requerida									AC 100 - 240 V~ 50/60 Hz						

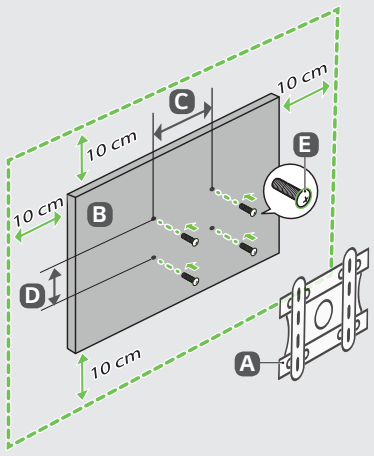

A	B	C x D (mm)	E
LSW440B	70/75UQ80* 75UQ90*	400 x 400	M6

ENGLISH Read **Safety and Reference**.
Due to environmental government regulations about imports and battery destruction in Colombia, TVs will not include the batteries for the remote control.

ESPAÑOL Leer **Seguridad y Consultas**.
Por regulaciones de tipo ambiental respecto a la importación y destrucción de baterías en Colombia; los televisores no van a traer incluidas las pilas del control remoto.

ENGLISH
Easy Setup Guide
Please read this manual carefully before operating your set and retain it for future reference.

ESPAÑOL
Guía Rápida de Configuración
Lea atentamente este manual antes de poner en marcha el equipo y consérvelo para futuras consultas.

⊕ : Depending upon model / Según el modelo