Buku Manual Pemilik

MONITOR LCD LED

(Monitor LED*)

* Monitor LED LG adalah Monitor LCD dengan Lampu Latar LED.

Harap baca buku panduan ini dengan saksama sebelum mengoperasikan perangkat Anda dan simpanlah untuk referensi di masa mendatang.

27UK580

32UK580

www.lg.com

Hak Cipta © LG Electronics Inc. 2021. Semua Hak Cipta Dilindungi.

DAFTAR ISI

LISENSI 2

PERINGATAN PENTING 3

INFORMASI PEMBERITAHUAN PERANGKAT LUNAK OPEN SOURCE..... 7

MEMASANG DAN MENYIAPKAN..... 7

MENGGUNAKAN MONITOR 19

PENGATURAN PENGGUNA..... 21

PEMECAHAN MASALAH 42

SPESIFIKASI PRODUK 43

LISENSI

Setiap model mempunyai lisensi berbeda. Kunjungi *www.lg.com* untuk informasi lebih lanjut mengenai lisensi.



Istilah HDMI dan HDMI High-Definition Multimedia Interface dan Logo HDMI adalah merek dagang atau merek dagang terdaftar dari HDMI Licensing Administrator, Inc. di Amerika Serikat dan negara-negara lain.

27UK580



VESA, logo VESA, logo kepatuhan DisplayPort, dan logo kepatuhan DisplayPort untuk perangkat sumber dua-mode semuanya merek dagang terdaftar dari Video Electronics Standards Association.

PERINGATAN PENTING

Unit ini telah direkayasa dan diciptakan untuk memastikan keamanan pribadi Anda, namun penggunaan yang tidak benar dapat menyebabkan terjadinya sengatan listrik atau bahaya kebakaran.

Untuk memastikan pengoperasian yang benar atas semua perlindungan yang ada dalam monitor ini, perhatikan peraturan dasar berikut mengenai pemasangan, penggunaan dan perbaikannya.

Mengenai Keselamatan

Gunakan hanya kabel daya yang disediakan bersama unit ini. Bila Anda menggunakan kabel daya lain, pastikan bahwa kabel tersebut mempunyai sertifikat standar nasional yang berlaku, bila bukan disediakan oleh pemasok. Bila kabel daya rusak, harap hubungi produsen atau penyedia layanan perbaikan resmi terdekat untuk mendapatkan penggantinya.

Kopling perangkat digunakan untuk memutus hubungan perangkat.

Pastikan perangkat dipasang di dekat stopkontak dan pastikan stopkontak mudah dijangkau.

Operasikan monitor hanya dari sumber listrik yang disebutkan dalam spesifikasi buku petunjuk ini atau tertulis pada monitor. Bila Anda tidak yakin jenis sumber listrik yang Anda miliki di rumah, konsultasikan dengan dealer Anda.

Lubang AC dan kabel perpanjangan yang kelebihan beban sangatlah berbahaya. Demikian juga kabel daya yang terkelupas dan steker yang rusak. Hal ini dapat mengakibatkan sengatan listrik atau bahaya kebakaran. Hubungi teknisi layanan Anda untuk mendapatkan penggantinya.

Sepanjang unit ini tersambung ke stopkontak AC, maka unit tidak akan diputus dari sumber daya AC meskipun Anda mematikan unit ini.

Jangan Membuka Monitor

- Tidak ada bagian di dalamnya yang dapat diperbaiki pengguna.
- Ada Voltase Tinggi yang Berbahaya di dalamnya, walaupun monitor telah DIMATIKAN.
- Hubungi dealer Anda bila monitor tidak berfungsi dengan benar.

Untuk Menghindari Cedera

- Jangan tempatkan monitor pada rak miring, kecuali telah dikunci dengan benar.
- Gunakan hanya penyangga yang direkomendasikan oleh produsen.
- Jangan menjatuhkan benda ke atas produk atau membenturkan sesuatu ke produk.Jangan melemparkan mainan atau benda apa pun ke layar produk. Jika dilakukan, dapat menimbulkan luka badan, produk menjadi bermasalah, dan layar bisa rusak.

Untuk Mencegah Kebakaran atau Bahaya

- Selalu MATIKAN monitor bila Anda meninggalkan ruangan dalam waktu yang lama. Jangan pernah MENYALAKAN monitor saat meninggalkan rumah.
- Cegah anak-anak menjatuhkan atau mendorong benda ke dalam pintu kabinet monitor. Beberapa bagian internal dapat menyalurkan voltase yang berbahaya.
- Jangan menambahkan aksesori yang tidak didesain untuk monitor ini.
- Apabila monitor akan tidak digunakan dalam waktu yang lama, cabutlah kabel dari stopkontak di dinding.
- Pada saat ada petir dan kilat, jangan sekali-kali menyentuh kabel daya dan kabel sinyal karena akan sangat berbahaya. Tindakan ini dapat menyebabkan kejutan listrik.

Pemasangan

Jangan biarkan benda apapun menindih atau menggilas kabel daya dan jangan tempatkan monitor dimana kabel daya bisa rusak.

Jangan gunakan monitor ini di dekat air seperti bak mandi, tempat air, tempat cuci piring, tempat cuci baju, ruang bawah tanah yang becek atau di dekat kolam renang. Monitor memiliki lubang ventilasi dalam kabinet untuk pelepasan panas yang dihasilkan selama operasi. Bila lubang ini tertutup, panas yang dihasilkan dapat menyebabkan kegagalan yang dapat menyebabkan bahaya kebakaran. Oleh karena itu, JANGAN PERNAH:

- Menutup lubang ventilasi bagian bawah dengan menempatkan monitor pada tempat tidur, sofa, karpet dan lainnya.
- Menempatkan monitor dalam tempat tertutup kecuali bila ada ventilasi yang mencukupi.
- Menutup lubang dengan kain atau bahan lain.
- Menempatkan monitor di dekat atau di atas radiator atau sumber panas.

Jangan menggosok atau memukul Active Matrix LCD dengan benda keras, karena hal ini dapat menggores, menodai atau merusak Active Matrix LCD secara permanen.

Jangan menekan layar LCD dengan jari terlalu lama, karena hal ini dapat menyebabkan terjadinya bayangan gambar.

Sebagian cacat titik bisa tampak sebagai titik Merah, Hijau atau Biru pada layar. Namun hal ini tidak memiliki pengaruh atau efek atas kinerja tampilan.

Bila mungkin, gunakan resolusi yang direkomendasikan untuk mendapatkan kualitas gambar terbaik untuk tampilan LCD Anda. Bila digunakan dalam suatu mode tanpa resolusi yang direkomendasikan, perbesaran atau pergerakan gambar mungkin muncul pada layar. Namun hal ini merupakan karakteristik panel LCD beresolusi tetap.

Menampilkan gambar diam dalam waktu lama pada monitor mungkin akan meninggalkan bekas gambar atau noda pada layar monitor. Untuk menghindari masalah ini, gunakan screensaver dan matikan produk ini jika tidak digunakan. Bekas gambar atau noda yang disebabkan oleh penggunaan yang lama tidak dilindungi oleh garansi produk ini.

Jangan mengguncang atau menggores bagian depan dan samping layar dengan benda tajam. Apabila dilakukan, layar akan rusak.

Pastikan panel menghadap ke depan dan pegang dengan kedua tangan untuk memindahkannya. Apabila Anda menjatuhkan produk, produk yang rusak dapat mengalami korslet atau menyebabkan kebakaran. Hubungi pusat servis resmi untuk perbaikan.

Hindari suhu dan kelembaban tinggi.

Jangan memasang produk ini pada dinding jika memungkinkan terkena minyak atau cipratan minyak.

- Hal Ini bisa membahayakan produk dan menyebabkan terjatuh.

Untuk layar (monitor) dengan permukaan mengkilat (bezels glossy) pengguna perlu diperhatikan penempatan layar dengan sesuai karena permukaan (bezel) dapat menyebabkan pantulan cahaya terang sekitar mengganggu penglihatan.

Jangan gunakan produk dengan tegangan tinggi di sekitar Monitor. (mis. Raket Listrik)

- Monitor mungkin dapat mengalami kegagalan fungsi seperti sengatan listrik.

Tindakan Pencegahan untuk Adaptor AC dan Daya

Jika air atau benda asing masuk ke dalam produk (TV, monitor, kabel daya, atau adaptor AC), segera lepaskan kabel daya dan hubungi pusat layanan.

- Jika tidak, ini dapat menyebabkan kebakaran atau sengatan listrik yang mengakibatkan kerusakan produk.

Jangan sentuh kabel daya atau adaptor AC dengan tangan basah. Jika pin steker basah atau berdebu, seka dan keringkan sebelum digunakan.

- Jika tidak, ini dapat menyebabkan kebakaran atau sengatan listrik.

Pastikan kabel daya sepenuhnya terpasang ke dalam adaptor AC.

- Jika terpasang longgar, sambungan yang buruk dapat menyebabkan kebakaran atau sengatan listrik.

Pastikan untuk menggunakan kabel daya dan adaptor AC yang diberikan atau disetujui oleh LG Electronics, Inc.

- Penggunaan produk yang tidak disetujui dapat menyebabkan kebakaran atau sengatan listrik.

Saat melepaskan kabel daya, selalu tarik stekernya. Jangan tekuk kabel daya dengan tenaga berlebihan.

- Saluran listrik bisa rusak, yang dapat menyebabkan sengatan listrik atau kebakaran.

Jangan sampai menginjak atau meletakkan benda berat (perangkat elektronik, baju, dsb.) di atas kabel daya atau adaptor AC. Berhati-hatilah agar tidak merusak kabel daya atau adaptor AC dengan benda tajam.

- Kabel daya yang rusak dapat menyebabkan kebakaran atau sengatan listrik.

Jangan pernah membongkar, memperbaiki, atau memodifikasi kabel daya atau adaptor AC.

- Hal Ini dapat menyebabkan kebakaran atau sengatan listrik.

Pastikan stop kontak, adaptor AC, dan pin kabel daya tetap bersih dari debu dan lain-lain.

- Hal ini dapat menyebabkan kebakaran.

Pembersihan

- Cabut sambungan monitor sebelum membersihkan bagian depan layar monitor.
- Gunakan kain lembab (tidak basah). Jangan gunakan aerosol secara langsung pada layar monitor karena penyemprotan yang berlebihan dapat menyebabkan sengatan listrik.
- Saat membersihkan produk, lepas kabel daya dan usap perlahan dengan kain lembut untuk menghindari goresan. Jangan membersihkan dengan kain basah atau menyemprotkan air atau cairan lain langsung ke produk. Karena ini dapat mengakibatkan korslet. (Jangan gunakan bahan kimia seperti bensin, tiner, cat atau alkohol)
- Semprotkan air ke kain lembut 2 hingga 4 kali, dan gunakan kain basah itu untuk membersihkan bingkai depan,usap dalam satu arah saja.

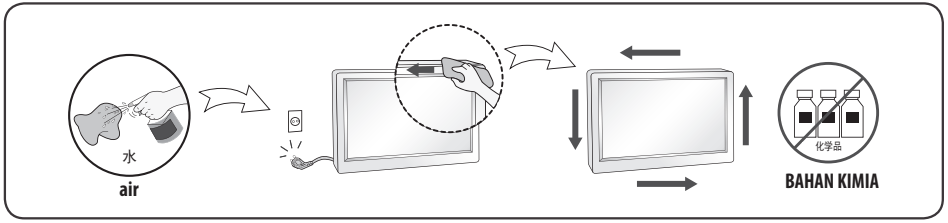

Pembungkusan Kembali

- Jangan buang karton dan bahan pembungkus. Ke duanya dapat digunakan sebagai tempat yang ideal untuk memindahkan unit. Saat mengirim unit ke lokasi lain, bungkus kembali dalam bahan pembungkus aslinya.

INFORMASI PEMBERITAHUAN PERANGKAT LUNAK OPEN SOURCE

Untuk mendapatkan source code di bawah GPL, LGPL, MPL, dan lisensi open source lainnya yang memiliki kewajiban untuk mengungkapkan source code, yang terkandung dalam produk ini, dan untuk mengakses semua persyaratan lisensi yang dimaksud, pernyataan hak cipta, dan dokumen terkait lainnya, silakan kunjungi *https://opensource.lge.com*.

LG Electronics juga akan memberi Anda kode open source pada CD-ROM dengan harga yang meliputi biaya pelaksanaan distribusi tersebut (seperti biaya media, pengiriman, dan penanganan) berdasarkan permintaan melalui email ke *opensource@lge.com*.

Penawaran ini berlaku bagi siapa saja yang menerima informasi ini selama periode tiga tahun setelah pengiriman terakhir produk ini.

MEMASANG DAN MENYIAPKAN

PERHATIAN

- Selalu gunakan komponen asli LG untuk menjaga keselamatan dan kinerja produk.
- Garansi produk tidak akan termasuk kerusakan atau cedera akibat penggunaan komponen palsu.
- Disarankan untuk menggunakan komponen yang disediakan.
- Ilustrasi dalam dokumen ini mewakili prosedur umum, jadi mungkin tampak berbeda dengan produk sesungguhnya.
- Jangan mengoleskan bahan asing seperti oli, pelumas, dsb., ke bagian sekrup saat merakit produk. (Tindakan tersebut dapat merusak produk.)
- Mengencangkan sekrup dengan tenaga yang berlebihan dapat menyebabkan kerusakan pada monitor. Kerusakan yang disebabkannya tidak akan dilindungi oleh garansi produk.
- Jangan mengangkat monitor secara terbalik. Ini dapat menyebabkan monitor terjatuh dari penyangga dan dapat menyebabkan cedera pada diri sendiri.
- Saat mengangkat atau memindahkan monitor, jangan sentuh layar monitor. Tekanan pada layar monitor dapat menimbulkan kerusakan.

CATATAN

- Komponen mungkin tampak berbeda dengan yang diilustrasikan di sini.
- Tanpa pemberitahuan sebelumnya, semua informasi dan spesifikasi produk dalam buku manual ini dapat berubah untuk meningkatkan kinerja produk.
- Untuk membeli aksesori opsional, kunjungi toko elektronik atau situs belanja online atau hubungi toko pengecer tempat Anda membeli produk.
- Kabel daya yang disediakan mungkin berbeda, tergantung pada kawasan.

Driver dan Perangkat Lunak yang Didukung

Anda dapat mengunduh dan menginstal versi terbaru dari situs web LGE (*www.lg.com*).

Driver dan Perangkat Lunak	Prioritas Instalasi
Driver Monitor	Direkomendasikan
OnScreen Control	Direkomendasikan
Dual Controller	Opsional

Keterangan Produk dan Tombol

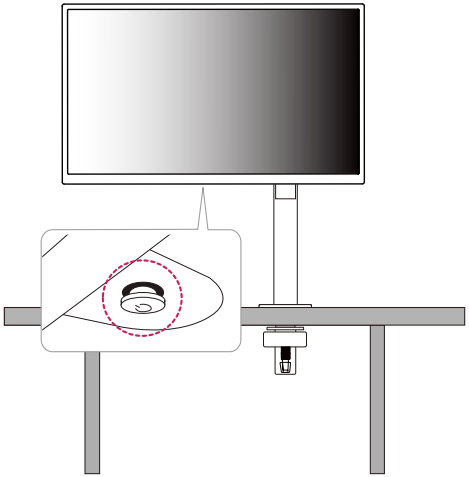

Cara Menggunakan Tombol Joystick

Anda dapat dengan mudah mengontrol fungsi monitor dengan menekan tombol joystick atau menggerakkannya ke kiri/kanan/atas/bawah dengan jari Anda.

Fungsi Dasar

		**Daya hidup**	Tekan tombol joystick sekali dengan jari Anda untuk menghidupkan monitor.
		**Daya mati**	Tekan dan tahan tombol joystick sekali lebih dari 5 detik dengan jari Anda untuk mematikan monitor.
	◄/►	**Kontrol Volume**	Anda dapat mengontrol volume suara dengan menggerakkan tombol joystick ke kiri/kanan.

CATATAN

- Tombol joystick berada di bagian bawah monitor.
- Arah tombol berubah sesuai dengan arah tampilan layar.

Memindah dan Mengangkat Monitor

Saat memindah atau mengangkat monitor, ikuti petunjuk untuk mencegah monitor tergores atau rusak dan untuk memastikan keamanan pengangkutan, apa pun bentuk atau ukurannya.

- Sebaiknya masukkan monitor dalam kotak asli atau bahan kemasannya sebelum mencoba memindahnya.
- Sebelum memindahkan atau mengangkat monitor, lepaskan kabel daya dan semua kabel lainnya.
- Tahan bagian bawah dan sisi bingkai monitor dengan erat. Jangan memegang panelnya.
- Saat menahan monitor, layarnya harus dihadapkan menjauh dari Anda agar tidak tergores.
- Saat mengangkut monitor, jangan sampai monitor mengalami guncangan atau getaran berlebihan.
- Saat memindah monitor, jaga agar tetap tegak, jangan memutar monitor pada sisinya atau memiringkan pada sampingnya.
- Bongkar dan posisikan kembali kepala dan dudukan secara terpisah saat memindahkan monitor.

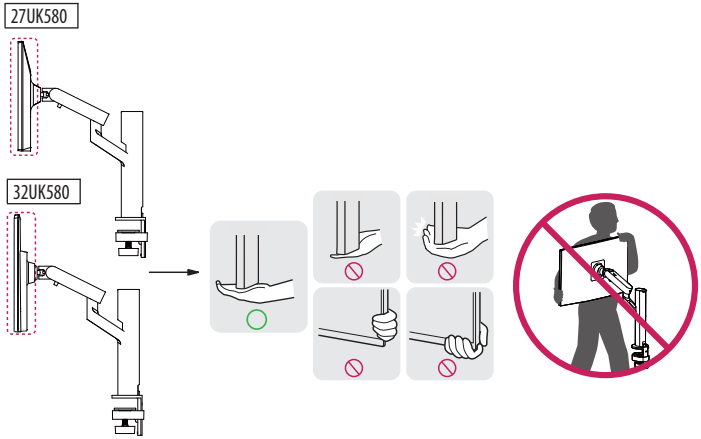

⚠ PERHATIAN

- Sebisa mungkin, hindari menyentuh layar monitor.
  - Hal ini dapat menyebabkan kerusakan pada layar atau beberapa piksel yang digunakan untuk membuat gambar.
- Mendirikan panel monitor secara vertikal dapat menyebabkan monitor jatuh karena joystick dan menyebabkan kerusakan atau cedera. Selain itu, ini bisa menyebabkan gangguan fungsi pada tombol joystick.

Memasang di atas meja

- Angkat monitor dan letakkan di atas meja dalam posisi tegak. Letakkan dengan jarak setidaknya 100 mm dari dinding untuk memastikan ventilasi yang cukup.

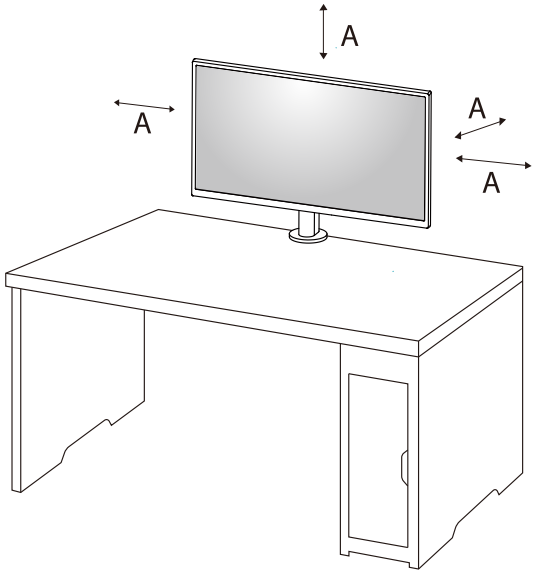

A: 100 mm

⚠ PERHATIAN

- Cabut kabel daya sebelum memindahkan atau memasang monitor. Ada risiko sengatan listrik.
- Pastikan untuk menggunakan kabel daya yang disediakan dalam paket produk dan hubungkan ke outlet daya yang terhubung ke massa.
- Jika Anda memerlukan kabel daya lain, silakan hubungi dealer lokal Anda atau toko pengecer terdekat.
- Pastikan meja tempat produk dipasang stabil dan solid. Meja yang terbuat dari bahan rapuh seperti kaca dapat rusak.
- Monitor dapat dimiringkan pada meja yang tidak rata atau miring.
- Pemasangan dudukan dapat meninggalkan bekas di atas meja.
- Jangan menggantung barang berat seperti tas atau pakaian di dudukan.
- Hindari terjatuh dengan memverifikasi bahwa meja cukup besar untuk mendukung monitor.
- Pastikan untuk memasang dudukan dengan kuat di atas meja.
- Saat memasang dudukan di atas meja, pastikan dudukan sepenuhnya terpasang ke meja sehingga tidak akan mengenai kepala Anda saat berdiri.
- Jangan menggunakan tenaga berlebihan saat memutar monitor. Membiarkan monitor menyentuh dinding dapat melukai orang di dekatnya atau merusak monitor.
- Arah tombol berubah sesuai dengan arah tampilan layar.
- Bila anda sedang menggunakan monitor selain monitor yang sudah ada, hal ini tidak ditanggung dalam jaminan mutu (QA).

Cara memasang penjepit

1 Setelah menempatkan dudukan di atas meja, kencangkan dengan memutar pegangannya.

- Untuk meja tanpa tonjolan
  - Tebal meja harus kurang dari 75mm.

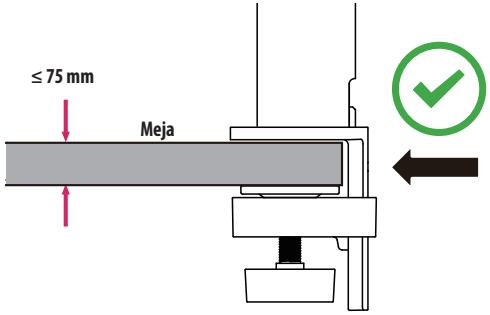

⚠ PERHATIAN

- Dudukan yang tidak sepenuhnya terpasang ke meja dapat membuat monitor bergoyang atau jatuh.
- Pastikan meja kokoh dan cukup stabil untuk sepenuhnya mendukung pemasangan monitor. Meja yang terbuat dari bahan rapuh seperti kaca bisa rusak.
- Untuk meja dengan tonjolan
  - Jika tonjolan terletak lebih dari 95 mm dari tepi meja, pasang monitor hanya bila tonjolan rata terletak antara 10 mm hingga 75 mm dari tepi meja.

27UK580

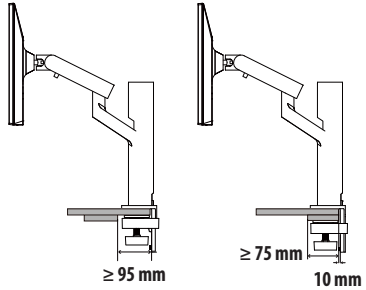

32UK580

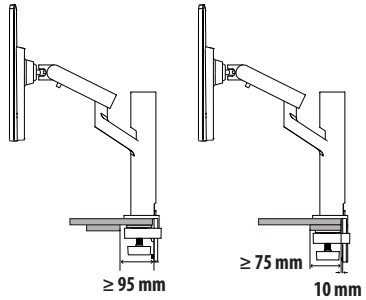

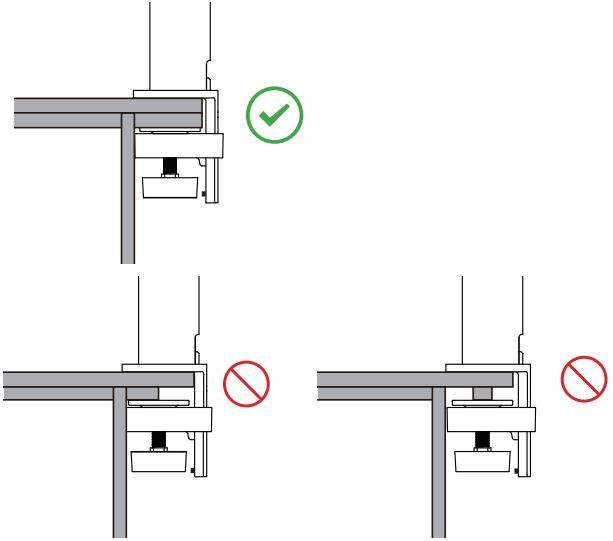

Dudukan putar

Penyangga monitor anda membuat anda bisa menyesuaikan sudut pandang monitor.

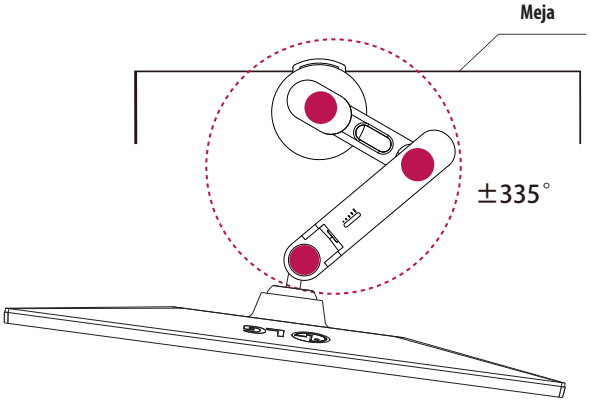

Fitur Putar

Fitur putar memungkinkan monitor diputar 90 ° berlawanan arah jarum jam.

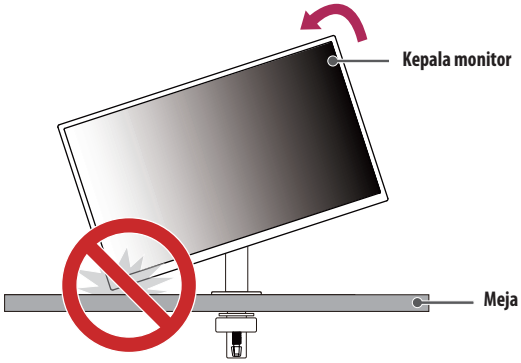

PERINGATAN

- Saat menggunakan fungsi Putar, jangan memutar monitor terlalu cepat atau dengan kekuatan berlebihan. Meja mungkin tergores karena kontak dengan kepala monitor.

1 Angkat monitor hingga ke ketinggian maksimum.

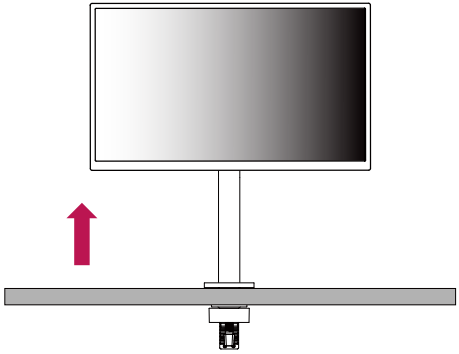

2 Sesuaikan sudut monitor searah panah seperti yang ditampilkan dalam gambar.

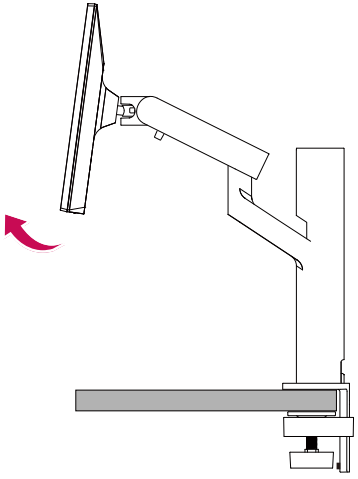

3 Putar monitor berlawanan arah jarum jam seperti yang ditunjukkan pada gambar.

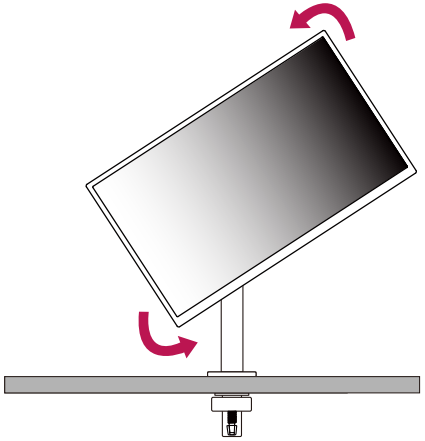

4 Selesaikan pemasangan dengan memutar monitor 90 ° seperti yang ditunjukkan pada gambar.

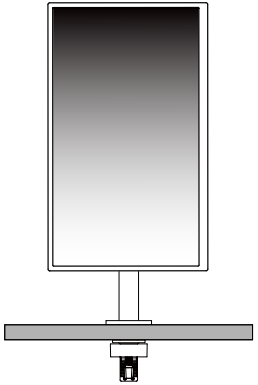

Menyama-ratakan Layar

Bila layar terlihat lengkung ke satu sisi setelah produk sudah diletakkan pada posisi yang benar, luruskan sudutnya secara horizontal sebagai berikut.

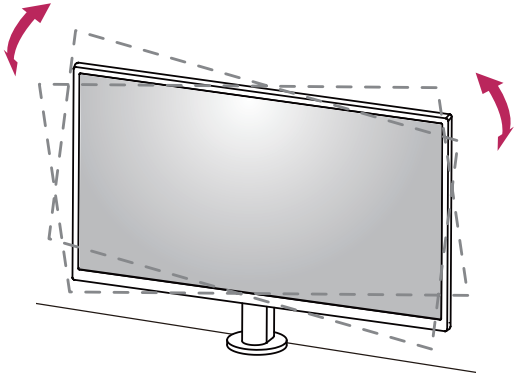

Menyesuaikan Tinggi Penyangga

1 Pastikan untuk menahan dan menggerakkan pegangan monitor dengan kedua tangan.

27UK580

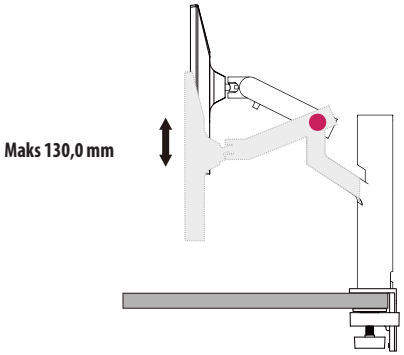

32UK580

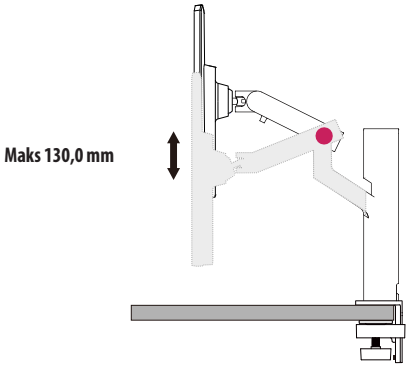

PERINGATAN

- Untuk menghindari cedera saat mengatur ketinggian, jangan letakkan tangan Anda di dudukan.

Menyesuaikan sudut

Sesuaikan sudut layar.

Sudut layar dapat disesuaikan ke depan atau ke belakang dari -25 ° hingga 25 ° untuk kenyamanan melihat.

27UK580

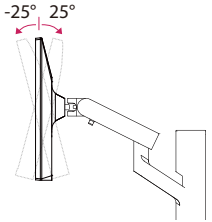

32UK580

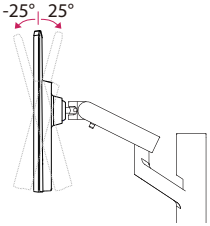

PERINGATAN

- Untuk menghindari cedera pada jari saat menyesuaikan layar, jangan memegang bagian bawah bingkai monitor sebagaimana diilustrasikan di bawah.
- Berhati-hatilah agar tidak menyentuh atau menekan bidang layar saat menyesuaikan sudut monitor.

27UK580

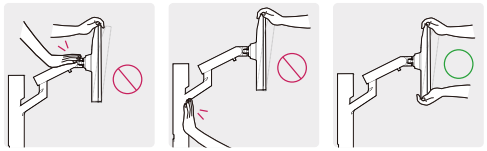

32UK580

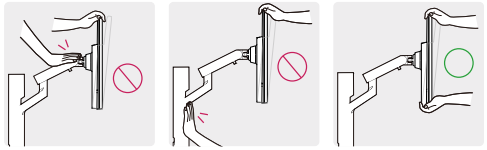

- Hati-hati terhadap kabel yang terpasang ke monitor saat memutarnya.

Menggunakan kunci Kensington

Untuk informasi lebih lanjut mengenai pemasangan dan penggunaan, bacalah buku manual pengguna kunci Kensington atau kunjungi situs webnya di *http://www.kensington.com*.

Sambungkan monitor ke meja menggunakan kabel sistem keamanan Kensington.

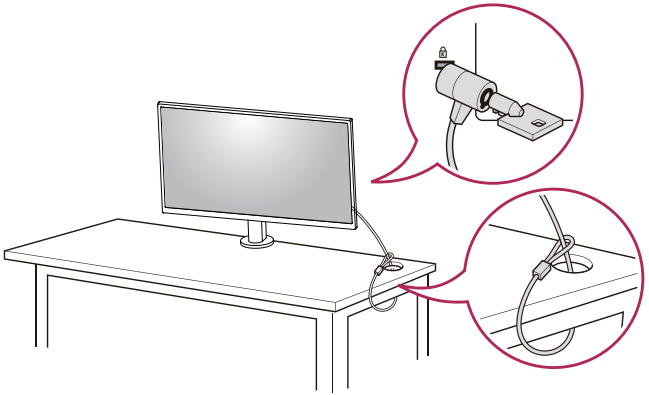

CATATAN

- Sistem keamanan Kensington bersifat opsional. Anda dapat memperoleh aksesori opsional dari toko elektronik.

PERHATIAN

- Berikan kelonggaran pada kabel untuk memberikan rentang gerakan penuh.
- Untuk menghindari potensi terjepitnya kabel, penting untuk mengikuti instruksi perutean kabel dalam panduan ini. Pengabaian dalam mengikuti instruksi ini bisa menyebabkan terjadinya kerusakan pada alat atau cedera pada tubuh.

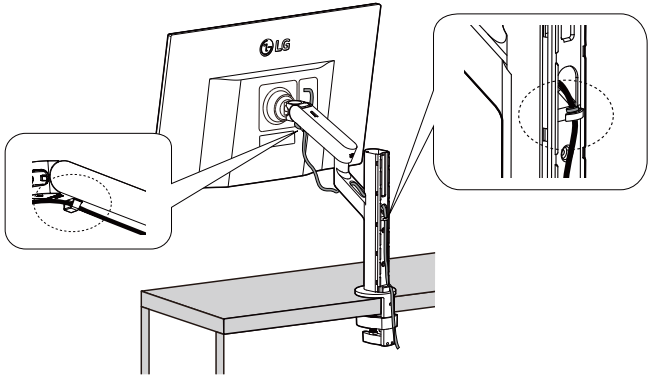

PERINGATAN

- Bila anda tidak melepas kabel saat mengatur monitor, bisa menyebabkan kerusakan.
- Sebelum menghubungkan kabel-kabel, direkomendasikan untuk memutar monitor ke sudut yang sesuai untuk menghindari kesulitan pengkabelan.

Pemasangan ke dinding

Monitor ini memenuhi spesifikasi pelat pemasangan di dinding atau perangkat kompatibel lainnya.

Pasang monitor dengan jarak setidaknya 100 mm dari dinding dan sisakan jarak sekitar 100 mm di setiap sisi monitor untuk memastikan ventilasi yang memadai. Petunjuk pemasangan terperinci dapat diperoleh dari toko pengecer di tempat Anda. Atau, lihat buku manual untuk memasang dan mengatur braket pemasangan di dinding miring.

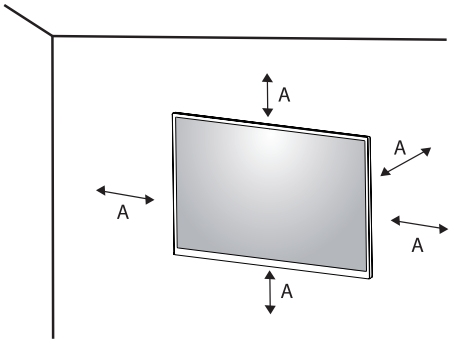

A: 100 mm

Memasang Pelat Pemasangan di Dinding

Untuk memasang monitor pada dinding, pasang braket pemasangan di dinding (opsional) ke bagian belakang monitor.

Pastikan braket pemasangan di dinding terpasang erat ke monitor dan ke dinding.

Dudukan Dinding (mm)	100 x 100
Sekrup standar	M4 x L10
Jumlah sekrup	4
Pelat Pemasangan Di Dinding (Opsional)	LSW 149 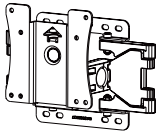

CATATAN

- Sekrup yang bukan standar VESA dapat merusak produk dan menyebabkan monitor terjatuh. LG Electronics tidak bertanggung jawab atas kecelakaan apa pun terkait penggunaan sekrup yang bukan standar.
- Kit pemasangan di dinding disertai panduan pemasangan dan semua komponen yang diperlukan.
- Braket pemasangan di dinding bersifat opsional. Anda dapat memperoleh aksesori opsional dari dealer setempat Anda.
- Panjang sekrup mungkin berbeda untuk tiap braket pemasangan di dinding. Jika Anda menggunakan sekrup yang lebih panjang dari ukuran standarnya, sekrup tersebut dapat merusak bagian dalam produk.
- Untuk informasi lebih lanjut, harap lihat buku manual pengguna untuk braket pemasangan di dinding.
- Hati-hati agar tidak terlalu menekan saat memasang pelat pemasangan di dinding karena dapat merusak layar.
- Lepaskan dudukannya sebelum memasang monitor di dinding dengan melakukan pemasangan berdiri secara terbalik.

PERHATIAN

- Cabut kabel daya sebelum memindah atau memasang monitor untuk menghindari sengatan listrik.
- Pemasangan monitor pada langit-langit atau dinding miring dapat menyebabkan monitor terlepas, sehingga dapat menyebabkan cedera. Gunakan kit pemasangan di dinding yang resmi dari LG dan hubungi dealer setempat atau petugas yang berkompeten.
- Untuk mencegah cedera, alat ini harus terpasang dengan aman ke dinding sesuai dengan petunjuk pemasangan.
- Mengencangkan sekrup dengan tenaga yang berlebihan dapat menyebabkan kerusakan pada monitor. Kerusakan yang disebabkannya tidak akan dilindungi oleh garansi produk.
- Gunakan braket pemasangan di dinding dan sekrup yang memenuhi standar VESA. Kerusakan akibat penggunaan atau kesalahan penggunaan komponen yang tidak sesuai tidak akan dilindungi oleh garansi produk.
- Saat diukur dari bagian belakang monitor, panjang tiap sekrup yang dipasang harus sebesar 8 mm atau kurang.

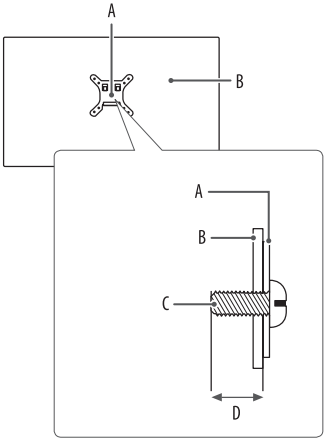

A: Pelat Pemasangan Di Dinding
B: Bagian Belakang Monitor
C: Sekrup standar
D: Maks 8 mm

MENGGUNAKAN MONITOR

- Ilustrasi dalam buku manual ini mungkin berbeda dengan produk sebenarnya.

Tekan tombol joystick, masuk ke **Settings (Pengaturan)** → **Input (Masukan)**, dan kemudian pilih opsi masukan.

PERHATIAN

- Jangan menekan layar dalam waktu lama. Hal ini dapat menyebabkan distorsi gambar.
- Jangan menampilkan gambar diam pada layar dalam waktu lama. Hal ini dapat menyebabkan retensi gambar. Gunakan screensaver PC jika memungkinkan.
- Bila menghubungkan kabel daya ke stopkontak, gunakan multi-soket (3-lubang) atau stopkontak yang telah dibumikan.
- Monitor mungkin berkedip saat dihidupkan di area bersuhu rendah. Hal ini normal.
- Kadang-kadang bintik merah, hijau atau biru mungkin tampak pada layar. Hal ini normal.

Menghubungkan ke PC

- Monitor ini mendukung fitur *Plug and Play.

* Plug and Play: Fitur yang memungkinkan Anda menambahkan perangkat ke komputer Anda tanpa harus mengonfigurasi ulang atau menginstal driver manual apa pun.

Koneksi HDMI

Mengirim sinyal video dan sinyal audio digital dari PC Anda ke monitor.

PERHATIAN

- Menggunakan kabel DVI ke HDMI / DP (DisplayPort) ke HDMI dapat menyebabkan masalah kompatibilitas.
- Gunakan kabel bersertifikasi yang tertera logo HDMI. Jika Anda tidak menggunakan kabel HDMI bersertifikasi, mungkin layar tidak menampilkan gambar atau kesalahan koneksi dapat terjadi.
- Tipe kabel HDMI yang disarankan
  - Kabel High-Speed HDMI®/™
  - Kebel High-Speed HDMI®/™ dengan Ethernet

Koneksi DisplayPort

Mengirim sinyal video dan sinyal audio digital dari PC Anda ke monitor.

CATATAN

- Mungkin tidak ada keluaran video atau audio, tergantung pada versi DP (DisplayPort) dari PC.
- Jika Anda menggunakan kartu grafis output Mini DisplayPort, gunakan kabel atau gender Mini DP ke DP (Mini DisplayPort ke DisplayPort) yang mendukung DisplayPort1.4. (Dijual terpisah)(32UK580)
- Jika Anda menggunakan kartu grafis output Mini DisplayPort, gunakan kabel atau gender Mini DP ke DP (Mini DisplayPort ke DisplayPort) yang mendukung DisplayPort1.2 atau 1.4. (Dijual terpisah)(27UK580)

Menghubungkan ke Perangkat AV

Koneksi HDMI

HDMI memancarkan sinyal video dan audio digital dari perangkat AV Anda ke monitor.

CATATAN

- Menggunakan kabel DVI ke HDMI / DP (DisplayPort) ke HDMI dapat menyebabkan masalah kompatibilitas.
- Gunakan kabel bersertifikasi yang tertera logo HDMI. Jika Anda tidak menggunakan kabel HDMI bersertifikasi, mungkin layar tidak menampilkan gambar atau kesalahan koneksi dapat terjadi.
- Tipe kabel HDMI yang disarankan
  - Kabel High-Speed HDMI®/™
  - Kebel High-Speed HDMI®/™ dengan Ethernet

Menyambungkan Periferal

Koneksi headphone

Sambungkan periferal ke monitor melalui port headphone.

CATATAN

- Perangkat periferal dijual terpisah.
- Tergantung pada pengaturan audio PC dan perangkat eksternal, fungsi headphone dan speaker mungkin dibatasi.
- Jika Anda menggunakan earphone colokan lengkung, dapat menyebabkan masalah saat menyambung perangkat eksternal lainnya ke monitor. Karena itu, direkomendasikan menggunakan earphone colokan lurus.



Colokan lengkung



Langsung
(Merekomendasikan)

PENGATURAN PENGGUNA

CATATAN

- OSD (On Screen Display) monitor Anda mungkin sedikit berbeda dengan yang ditampilkan dalam buku manual ini.

Mengaktifkan Menu Utama

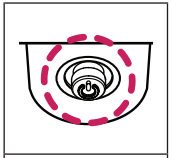

Tombol Joystick

1. Tekan tombol joystick di bagian bawah monitor.
2. Gerakkan joystick naik/turun dan kiri/kanan untuk mengatur opsi.
3. Tekan tombol joystick sekali lagi untuk keluar dari menu utama.

27UK580

Tombol	Status Menu		Keterangan
	**Menu utama dinonaktifkan**		Mengaktifkan menu utama.
	Menu utama diaktifkan		Keluar dari menu utama. (Menahan tombol selama lebih dari 5 detik untuk mematikan monitor. Anda dapat mematikan monitor dengan cara ini kapan saja, termasuk saat OSD aktif.)
	◄	**Menu utama dinonaktifkan**	Menyesuaikan tingkat volume monitor.
		Menu utama diaktifkan	Masuk ke fitur **Input (Masukan)**.
	►	**Menu utama dinonaktifkan**	Menyesuaikan tingkat volume monitor.
		Menu utama diaktifkan	Masuk ke fitur **Settings (Pengaturan)**.
	▲	**Menu utama dinonaktifkan**	Menampilkan informasi masukan saat ini.
		Menu utama diaktifkan	Mematikan monitor.
	▼	**Menu utama dinonaktifkan**	Menampilkan informasi masukan saat ini.
		Menu utama diaktifkan	Masuk ke fitur **Picture Mode (Mode Gambar)**.

32UK580

Tombol	Status Menu		Keterangan
	**Menu utama dinonaktifkan**		Mengaktifkan menu utama.
	Menu utama diaktifkan		Keluar dari menu utama. (Menahan tombol selama lebih dari 5 detik untuk mematikan monitor. Anda dapat mematikan monitor dengan cara ini kapan saja, termasuk saat OSD aktif.)
	◄	**Menu utama dinonaktifkan**	Menyesuaikan tingkat volume monitor.
		Menu utama diaktifkan	Masuk ke fitur **Input (Masukan)**.
	►	**Menu utama dinonaktifkan**	Menyesuaikan tingkat volume monitor.
		Menu utama diaktifkan	Masuk ke fitur **Settings (Pengaturan)**.
	▲	**Menu utama dinonaktifkan**	Menampilkan informasi masukan saat ini.
		Menu utama diaktifkan	Mematikan monitor.
	▼	**Menu utama dinonaktifkan**	Menampilkan informasi masukan saat ini.
		Menu utama diaktifkan	Masuk ke fitur **Game (Iojëra)**.

Fitur Menu Utama

27UK580

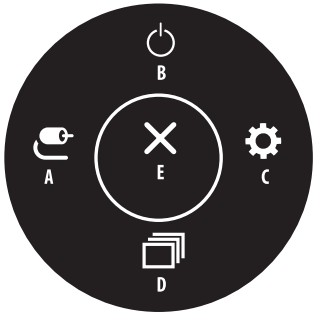

Menu Utama	Keterangan
A: Input (Masukan)	Mengatur mode masukan.
B: Power Off (Daya Mati)	Mematikan monitor.
C: Settings (Pengaturan)	Mengonfigurasi pengaturan layar.
D: Picture Mode (Mode Gambar)	Mengatur mode gambar.
E: Exit (Keluar)	Keluar dari menu utama.

32UK580

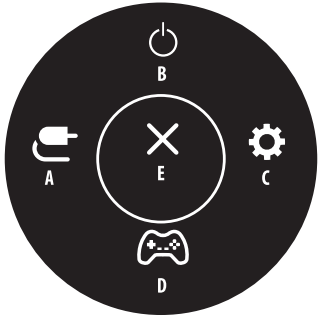

Menu Utama	Keterangan
A: Input (Masukan)	Mengatur mode masukan.
B: Power Off (Daya Mati)	Mematikan monitor.
C: Settings (Pengaturan)	Mengonfigurasi pengaturan layar.
D: Game (Iojëra)	Mengatur mode game untuk permainan.
E: Exit (Keluar)	Keluar dari menu utama.

Pengaturan Menu

1 Untuk melihat menu OSD, tekan tombol joystick di bagian bawah monitor lalu masuk ke **Settings (Pengaturan)**.
2 Gerakkan joystick naik/turun dan kiri/kanan untuk mengatur opsi.
3 Untuk kembali ke menu atas atau mengatur item menu lainnya, gerakkan joystick ke ◀ atau tekan (☝).
4 Jika Anda ingin keluar dari menu OSD, gerakkan joystick ke ◀ hingga Anda keluar.



Quick Settings (Pengaturan Cepat)

Settings (Pengaturan) > Quick Settings (Pengaturan Cepat)	Keterangan	
Brightness (Kecerahan)	Menyesuaikan kontras dan kecerahan layar.	
Contrast (Kontras)		
Volume	Menyesuaikan volume.	
	CATATAN • Anda dapat menyesuaikan **Mute (Diam)** / **Unmute (Batalkan Diam)** dengan menggerakkan tombol joystick ke ▼ di menu Volume.	
Color Temp (Suhu Warna)	**Custom (Ubahsuaian)**	Pengguna dapat menyesuaikannya menjadi merah, hijau, atau biru dengan penyesuaian.
	Warm (Hangat)	Mengatur warna layar ke nuansa kemerah-merahan.
	Medium (Menengah)	Mengatur warna layar antara nuansa kemerahmerahan dan kebiru-biruan.
	Cool (Sejuk)	Mengatur warna layar ke nuansa kebiru-biruan.
	Manual	Pengguna dapat menyempurnakan suhu warna.

Input (Masukan)

Settings (Pengaturan) > Input (Masukan)	Keterangan	
Input List (Daftar Input)	Memilih mode masukan.	
Aspect Ratio (Rasio Aspek)	Menyesuaikan rasio layar.	
	Full Wide (Lebar Penuh)	Menampilkan video dalam layar lebar, apa pun masukan sinyal videonya.
	Original (Asli)	Menampilkan video sesuai dengan rasio aspek sinyal video masukan.
	CATATAN • Tampilan mungkin tampak sama untuk opsi Full Wide (Lebar Penuh) dan Original (Asli) pada resolusi yang disarankan. (3.840 x 2.160)	

Picture (Gambar)

CATATAN

- **Picture Mode (Mode Gambar)** yang dapat diatur berdasarkan sinyal Masukan.

[Mode Gambar pada sinyal SDR(Non HDR)]

Settings (Pengaturan) > Picture (Gambar)	Keterangan	
Picture Mode (Mode Gambar)	Custom (Ubahsuaian)	Memungkinkan pengguna untuk menyesuaikan setiap elemen.
	Vivid (Jelas)	Meningkatkan kontras, kecerahan, dan ketajaman untuk menampilkan gambar yang jelas.
	HDR Effect (Efek HDR)	Mengoptimalkan layar untuk rentang dinamik tinggi.
	Reader (Pembaca)	Optimalkan layar untuk melihat dokumen. Anda dapat mencerahkan layar di menu OSD.
	Cinema (Sinema)	Mengoptimumkan layar untuk video.
	FPS	Mode ini dioptimalkan untuk permainan FPS.
	RTS	Mode ini dioptimalkan untuk RTS Game (Permainan RTS.).
	Color Weakness (Kelemahan Warna)	Mode ini untuk pengguna yang tidak bisa membedakan antara merah dan hijau. Ini memungkinkan pengguna dengan kelemahan warna untuk memberdakan dengan mudah antara dua warna.
	CATATAN • Jika **Picture Mode (Mode Gambar)** diubah, layar mungkin akan berkedip atau resolusi dari layar PC Anda akan terpengaruh.	

[Mode Gambar pada sinyal HDR]

Settings (Pengaturan) > Picture (Gambar)	Keterangan	
Picture Mode (Mode Gambar)	**Custom (Ubahsuaian)**	Memungkinkan pengguna untuk menyesuaikan setiap elemen.
	Vivid (Jelas)	Mengoptimalkan layar untuk warna jelas HDR.
	Cinema (Sinema)	Mengoptimalkan layar untuk video HDR.
	FPS	Mode ini dioptimalkan untuk game FPS.Cocok untuk game FPS yang sangat gelap.
	RTS	Mode ini dioptimalkan untuk Game RTS.
	CATATAN • Konten HDR mungkin tidak ditampilkan dengan benar tergantung pada pengaturan SO Windows 10, silakan periksa pengaturan Aktif/Nonaktif HDR di Windows. • Ketika fungsi HDR diaktifkan, karakter atau kualitas gambar mungkin buruk menurut kinerja kartu Grafis. • Saat fungsi HDR on (aktif), kerlip layar atau retak mungkin terjadi saat mengganti masukan monitor atau daya aktif/nonaktif sesuai kinerja kartu Grafis.	

Settings (Pengaturan) > Picture (Gambar)	Keterangan		
Picture Adjust (Penyesuaian Gambar)	**Brightness (Kecerahan)**	Menyesuaikan kontras dan kecerahan layar.	
	Contrast (Kontras)		
	Sharpness (Ketajaman)	Menyesuaikan ketajaman layar.	
	SUPER RESOLUTION+	**High (Tinggi)**	Mengoptimalkan layar untuk gambar yang sangat jernih. Paling baik untuk video definisi tinggi atau game.
		Middle (Sedang)	Mengoptimalkan layar untuk penayangan yang nyaman, dengan gambar di tingkat menengah antara mode rendah dan tinggi. Paling baik untuk video UCC atau SD.
		Low (Rendah)	Mengoptimalkan layar untuk gambar yang halus dan natural. Paling baik untuk gambar diam atau gambar dengan sedikit gerakan.
		Off (Nonaktif)	Tampilan dalam pengaturan yang paling umum. Menonaktifkan **SUPER RESOLUTION+**.
		CATATAN • Karena ini adalah fungsi untuk meningkatkan ketajaman gambar resolusi rendah, tidak disarankan menggunakan fungsi untuk teks normal atau untuk ikon desktop. Menerapkan hal ini bisa menyebabkan ketajaman tinggi yang tidak perlu.	
	Black Level (Tingkat Kehitaman)	Mengatur tingkat yang disajikan (hanya untuk HDMI). • Offset: sebagai referensi untuk sinyal video, inilah warna tergelap yang dapat ditampilkan monitor.	
		High (Tinggi)	Tetap gunakan rasio kontras layar saat ini.
		Low (Rendah)	Menurunkan tingkat hitam dan menaikkan tingkat putih dari rasio kontras layar saat ini.
	DFC	**On (Aktif)**	Menyesuaikan kecerahan secara otomatis menurut layar.
		Off (Nonaktif)	Menonaktifkan fitur **DFC**.

Settings (Pengaturan) > Picture (Gambar)	Keterangan		
Game Adjust (Penyesuaian Game)	**Response Time (Waktu Respons)**	Mengatur waktu respons untuk gambar yang ditampilkan berdasarkan gerakan gambar pada layar. Untuk lingkungan normal, direkomendasikan agar Anda menggunakan **Fast**. Bila terdapat banyak gerakan, sangat direkomendasikan agar Anda menggunakan **Faster**. Pengaturan ke **Faster** dapat menyebabkan gambar menempel.	
		Faster (Lebih cepat)	Mengatur waktu respons ke Faster (Lebih cepat).
		Fast (Cepat)	Mengatur waktu respons ke Fast (Cepat).
		Normal	Mengatur waktu respons ke Normal.
		Off (Nonaktif)	Tidak menggunakan fitur peningkatan response time (waktu respons).
	FreeSync	Memberikan gambar yang halus dan alami dengan menyelaraskan frekuensi vertikal dari sinyal input dengan frekuensi sinyal output. ⚠ **PERHATIAN** • Antarmuka yang Didukung: DisplayPort,HDMI. • Kartu Grafis yang Didukung : Kartu grafis yang mendukung FreeSync AMD diperlukan. • Versi yang Didukung : Pastikan untuk memperbarui kartu grafis ke driver terbaru. • Untuk informasi dan persyaratan selengkapnya, rujuk ke situs web AMD di http://www.amd.com/FreeSync.	
		Extended (Tingkat Lanjut)	Aktifkan rentang frekuensi yang lebih luas dari fungsi FreeSync dibandingkan dengan mode dasar. Layar mungkin berkedip selama bermain game.
		Basic (Dasar)	Aktifkan rentang frekuensi dasar dari fungsi FreeSync.
		Off (Nonaktif)	Nonaktifkan FreeSync.
	Black Stabilizer (Penstabil Kehitaman)	Anda dapat mengontrol kontras hitam untuk mendapatkan visibilitas lebih baik di tampilan gelap. Meningkatkan nilai **Black Stabilizer (Penstabil Warna Hitam)** akan mencerahkan area tingkat abu-abu rendah di layar. (Anda dapat dengan mudah membedakan objek di layar game gelap.) Mengurangi nilai **Black Stabilizer (Penstabil Warna Hitam)** dapat menggelapkan area tingkat abu-abu rendah, dan meningkatkan kontras dinamis layar.	

Settings (Pengaturan) > Picture (Gambar)	Keterangan			
Color Adjust (Penyesuaian Warna)	Gamma	Mode 1, Mode 2, Mode 3	Semakin tinggi nilai gamma, gambar menjadi lebih gelap. Sebaliknya, semakin rendah nilai gamma, gambar menjadi lebih terang.	
		Mode 4	Jika Anda tidak perlu menyesuaikan pengaturan gamma, pilih **Mode 4**.	
	Color Temp (Suhu Warna)	Atur suhu warna Anda sendiri.		
		Custom (Ubahsuaian)	Pengguna dapat menyesuaikannya ke merah, hijau, atau biru menurut kustomisasi.	
		Warm (Hangat)	Mengatur warna layar ke nuansa kemerah-merahan.	
		Medium (Menengah)	Mengatur warna layar antara nuansa kemerah-merahan dan kebiru-biruan.	
		Cool (Sejuk)	Mengatur warna layar ke nuansa kebiru-biruan.	
		Manual	Pengguna dapat menyempurnakan suhu warna.	
	Red (Merah)/Green (Hijau)/ Blue (Biru)	Anda dapat menyesuaikan warna gambar dengan menggunakan warna Merah, Hijau, dan Biru.		
	Six Color (Enam Warna)	Memenuhi kebutuhan pengguna terhadap warna melalui penyesuaian warna dan saturasi enam warna (merah, hijau, biru, sian, magenta, kuning) dan menyimpan pengaturan.		
		Hue (Rona)	Menyesuaikan nuansa layar.	
		Saturation (Saturasi)	Menyesuaikan saturasi warna layar. Semakin rendah nilainya, semakin rendah saturasi dan semakin terang warnanya. Semakin tinggi nilainya, semakin tinggi saturasi dan semakin gelap warnanya.	
Picture Reset (Reset Gambar)	Do you want to reset your picture settings? (Apa Anda ingin mengatur ulang pengaturan Anda?)		Yes (Ya)	Mengembalikan ke pengaturan standar.
			No (Tidak)	Batalkan yang dipilih.

General (Umum)

Settings (Pengaturan) > General (Umum)	Keterangan	
Language (Bahasa)	Mengatur layar menu ke bahasa yang diinginkan.	
SMART ENERGY SAVING	Menghemat energi dengan algoritma kompensasi pencahayaan.	
	High (Tinggi)	Menghemat energi menggunakan fitur **SMART ENERGY SAVING** berefisiensi tinggi.
	Low (Rendah)	Menghemat energi menggunakan fitur **SMART ENERGY SAVING** berefisiensi rendah.
	Off (Nonaktif)	Menonaktifkan fitur.
	CATATAN • Nilai penghematan energi dapat bervariasi, tergantung pada pemasok panel dan panel. • Jika Anda memilih opsi **SMART ENERGY SAVING High (Tinggi)** atau **Low (Rendah)**, cahaya monitor akan menjadi lebih rendah atau lebih tinggi tergantung pada sumbernya.	
Power LED (LED Daya)	Menyalakan atau mematikan LED daya di sisi bawah monitor.	
	On (Aktif)	LED daya dihidupkan secara otomatis.
	Off (Nonaktif)	LED daya dimatikan.
	CATATAN • Bila fungsi LED Daya diaktifkan, maka LED Daya akan beroperasi sebagai berikut: - Mode Aktif: Putih - Mode Tidur (Mode siaga) : Berkedip Putih - Mode Nonaktif: Nonaktif	
Automatic Standby (Siaga Otomatis)	Fitur yang menonaktifkan monitor secara otomatis jika tidak ada gerakan pada layar selama waktu tertentu. Anda dapat mengatur timer untuk fungsi mati otomatis. (**Off (Nonaktif)**, **4 H (4 jam)**, **6 H (6 jam)** dan **8 H (8 jam)**)	
DisplayPort Version (Versi DisplayPort)	Atur Versi DisplayPort ke versi yang sama dengan perangkat eksternal yang terhubung. (**1.4**, **1.2**) Untuk menggunakan fungsi HDR, atur ke **1.4**.	

<table>
<tr><th>Settings (Pengaturan) > General (Umum)</th><th colspan="4">Keterangan</th></tr>
<tr><td rowspan="8">HDMI ULTRA HD Deep Color</td><td colspan="4">Menyediakan gambar yang lebih tajam saat terhubung ke perangkat yang mendukung ULTRA HD Deep Color.</td></tr>
<tr><td colspan="4">Format Pendukung 4K @ 60 Hz</td></tr>
<tr><td rowspan="2">Resolusi</td><td rowspan="2">Rate Bingkai (Hz)</td><td colspan="2">Kedalaman Warna/Sampel Chroma</td></tr>
<tr><td>8 bit</td><td>10 bit</td></tr>
<tr><td rowspan="3">3.840 x 2.160</td><td rowspan="3">59,94
60,00</td><td colspan="2">YCbCr 4:2:0</td></tr>
<tr><td colspan="2">YCbCr 4:2:2</td></tr>
<tr><td>YCbCr 4:4:4</td><td>-</td></tr>
<tr><td colspan="4">RGB 4:4:4</td><td>-</td></tr>
<tr><td colspan="4">CATATAN
• Untuk menggunakan HDMI ULTRA HD Deep Color, On fungsi ini.
• Jika perangkat yang terhubung tidak mendukung Deep Color (Warna Dalam), layar atau suara mungkin tidak berfungsi dengan benar. Dalam hal ini, atur fungsi ini menjadi Off.
• Fungsi HDMI ULTRA HD Deep Color dapat diatur secara individu untuk setiap port HDMI.
• Untuk menggunakan fungsi HDR, atur HDMI ULTRA HD Deep Color ke “On”.</td></tr>
<tr><td rowspan="3">Buzzer (Bel)</td><td colspan="4">Fitur ini memungkinkan Anda mengatur suara yang dihasilkan dari Buzzer (Bel) saat daya monitor Anda on (Aktif).</td></tr>
<tr><td>On (Aktif)</td><td colspan="3">Aktifkan Buzzer (Bel) monitor Anda.</td></tr>
<tr><td>Off (Nonaktif)</td><td colspan="3">Nonaktifkan Buzzer (Bel) monitor Anda.</td></tr>
<tr><td rowspan="4">OSD Lock (Kunci OSD)</td><td colspan="4">Fitur ini tidak memungkinkan konfigurasi dan penyesuaian menu.</td></tr>
<tr><td>On (Aktif)</td><td colspan="3">Memungkinkan OSD Lock.</td></tr>
<tr><td>Off (Nonaktif)</td><td colspan="3">Tidak memungkinkan OSD Lock.</td></tr>
<tr><td colspan="4">CATATAN
• Semua fitur dinonaktifkan kecuali Brightness (Kecerahan), Contrast (Kontras), Volume, Input List (Daftar Input), Aspect Ratio (Rasio Aspek), OSD Lock (Pengunci OSD), dan Information (Informasi).</td></tr>
</table>

Settings (Pengaturan) > General (Umum)	Keterangan	
OSD Size	Pengguna dapat memilih OSD Size (Ukuran OSD) ke Large (Besar) atau Small (Kecil)	
Information (Informasi)	Informasi tampilan berikut akan ditampilkan; **Total Power On Time (Total Waktu Hidup Daya)**, **Resolution (Resolusi)**.	
Reset to Initial Settings	Do you want to reset your settings?	
	Yes (Ya)	Mengembalikan ke pengaturan standar.
	No (Tidak)	Batalkan atur ulang.

Quick Settings (Pengaturan Cepat)

Settings (Pengaturan) > Quick Settings (Pengaturan Cepat)	Keterangan	
Brightness (Kecerahan)	Menyesuaikan kontras warna dan kecerahan layar.	
Contrast (Kontras)		
Volume	Menyesuaikan volume. **CATATAN** • Anda dapat menyesuaikan **Mute/Unmute** (Bungkam/Suarakan) dengan menggerakkan tombol joystick ke ▼ di menu Volume.	
Color Temp (Suhu Warna)	**Custom (Ubahsuaian)**	Pengguna dapat menyesuaikannya menjadi merah, hijau, atau biru dengan penyesuaian.
	Warm (Hangat)	Mengatur warna layar ke nuansa kemerah-merahan.
	Medium (Menengah)	Mengatur warna layar antara nuansa kemerahmerahan dan kebiru-biruan.
	Cool (Sejuk)	Mengatur warna layar ke nuansa kebiru-biruan.
	Manual	Pengguna dapat menyempurnakan suhu warna

Input (Masukan)

Settings (Pengaturan) > Input (Masukan)	Keterangan	
Input List (Daftar Input)	Memilih mode masukan.	
Aspect Ratio (Rasio Aspek)	Menyesuaikan rasio layar.	
	Full Wide (Lebar Penuh)	Menampilkan video di layar lebar, apa pun masukan sinyal videonya.
	Original(Asli)	Menampilkan video sesuai dengan rasio aspek sinyal video masukan.
	1:1	Rasio aspek tidak disesuaikan dari aslinya.
	CATATAN • Tampilan mungkin tampak sama untuk pilihan **Full Wide (Lebar Penuh)**, **Original (Asli)** dan **1:1** pada resolusi yang direkomendasikan (3840 x 2160).	

Picture (Gambar)

CATATAN

- **Picture Mode (Mode Gambar)** yang dapat diatur berdasarkan sinyal Masukan.

[Mode Gambar pada sinyal SDR(Non HDR)]

Settings (Pengaturan) > Picture (Gambar)	Keterangan	
Picture Mode (Mode Gambar)	**Custom (Ubahsuaian)**	Memungkinkan pengguna untuk menyesuaikan setiap elemen. Mode warna menu utama dapat disesuaikan.
	Reader (Pembaca)	Optimalkan layar untuk melihat dokumen. Anda dapat mencerahkan layar di menu OSD.
	Photo (Foto)	Mengoptimumkan layar untuk foto.
	Cinema (Sinema)	Mengoptimumkan layar untuk video.
	HDR Effect (Efek HDR)	Mengoptimalkan layar untuk rentang dinamik tinggi.
	Dark Room 1 (Ruang gelap 1)	Mode ini menyesuaikan kecerahan ke tingkat optimal agar berfungsi di lingkungan gelap.
	Dark Room 2 (Ruang gelap 2)	Mode ini mengatur kecerahan ke tingkat yang lebih rendah dari Dark Room 1 (Ruang gelap 1).
	Color Weakness (Kelemahan Warna)	Mode ini untuk pengguna yang tidak bisa membedakan antara merah dan hijau. Ini memungkinkan pengguna dengan kelemahan warna untuk memberdakan dengan mudah antara dua warna.
	FPS Game 1 (Game FPS 1)	Mode ini dioptimalkan untuk permainan FPS.
	FPS Game 2 (Game FPS 2)	Permainan ini memiliki nilai Black Stabilizer [Stabilisator Hitam] yang lebih tinggi daripada FPS Game 1(Permainan FPS 1). Ini cocok untuk permainan FPS yang sangat gelap.
	RTS Game (Game RTS)	Mode ini dioptimalkan untuk RTS Game (Permainan RTS.).
	Custom (Game) (Ubahsuaian (Game))	Dalam mode ini, pengguna dapat mengubah berbagai elemen termasuk opsi terkait permainan.
	EBU	Ruang warna TV PAL standar untuk siaran.
	REC709	Ruang warna HDTV standar untuk siaran.
	SMPTE-C	Ruang warna TV NTSC standar untuk siaran.
	CATATAN • Jika **Picture Mode (Mode Gambar)** diubah, layar mungkin akan berkedip atau resolusi dari layar PC Anda akan terpengaruh.	

[Mode Gambar pada sinyal HDR]

Settings (Pengaturan) > Picture (Gambar)	Keterangan	
Picture Mode (Mode Gambar)	**HDR Vivid**	Mengoptimalkan layar untuk warna semarak HDR.
	HDR Standard	Mengoptimalkan layar untuk HDR.
	HDR Game	Mengoptimalkan layar untuk Game HDR.
	HDR Cinema	Mengoptimalkan layar untuk video HDR.
	CATATAN • Konten HDR mungkin tidak dioperasikan secara selayaknya, tergantung pengaturan OS Windows10. Harap periksa pengaturan On / Off (Nyala / Mati) HDR di Windows. • Saat fungsi HDR dinyalakan, karakter atau kualitas gambar mungkin buruk menurut kinerja Kartu grafis. • Saat fungsi HDR menyala, layar berkedip atau terlihat retak mungkin terjadi saat mengubah input monitor atau on / off (nyala / mati) daya menurut kinerja Kartu grafis.	

Settings (Pengaturan) > Picture (Gambar)	Keterangan		
Picture Adjust (Penyesuaian Gambar)	**Brightness (Kecerahan)**	Sesuaikan kecerahan layar	
	Contrast (Kontras)	Sesuaikan kontras layar	
	Sharpness (Ketajaman)	Menyesuaikan ketajaman layar.	
	SUPER RESOLUTION+	**High (Tinggi)**	Kualitas gambar yang dioptimalkan ditampilkan bila pengguna ingin gambar yang jernih. Hal ini efektif untuk kualitas tinggi video atau game.
		Middle (Sedang)	Kualitas gambar dioptimalkan akan ditampilkan bila pengguna ingin foto antara rendah dan tinggi mode untuk kenyamanan menonton. Hal ini efektif untuk UCC atau video SD.
		Low (Rendah)	Kualitas gambar dioptimalkan akan ditampilkan apabila pengguna ingin gambar yang halus dan alami. hal ini efektif untuk bergerak lambat gambar atau gambar diam.
		Off (Nonaktif)	Pilih opsi ini untuk melihat sehari-hari. **SUPER RESOLUTION+** dimatikan dalam mode ini.
		CATATAN • Karena ini adalah fungsi untuk meningkatkan ketajaman gambar beresolusi rendah, tidak disarankan menggunakan fungsi untuk teks normal atau ikon desktop. Melakukan hal tersebut akan menghasilkan ketajaman tinggi yang tidak perlu.	
	Black Level (Tingkat Hitam)	Mengatur tingkat offset (hanya untuk HDMI). • Offset: sebagai referensi untuk sinyal video, inilah warna tergelap yang dapat ditampilkan monitor.	
		High (Tinggi)	Menjaga rasio kontras saat ini di layar.
		Low (Rendah)	Menurunkan tingkat hitam dan menaikkan tingkat putih dari rasio kontras layar saat ini.

<table>
<tr><th>Settings (Pengaturan) > Picture (Gambar)</th><th colspan="5">Keterangan</th></tr>
<tr><td rowspan="15">Picture Adjust (Penyesuaian Gambar)</td><td rowspan="13">HDMI ULTRA HD Deep Color</td><td colspan="4">Menyediakan gambar lebih tajam saat terhubung ke alat pendukung ULTRA HD Deep Color(Warna Dalam ULTRA HD).</td></tr>
<tr><td colspan="4">Format Pendukung 4K@60 Hz (HDMI ULTRA HD Deep Color On (Aktif))</td></tr>
<tr><td rowspan="2">Resolusi</td><td rowspan="2">Rate Bingkai (Hz)</td><td colspan="2">Kedalaman Warna/Sampel Chroma</td></tr>
<tr><td>8 bit</td><td>10 bit</td></tr>
<tr><td rowspan="4">3840 x 2160</td><td rowspan="4">59,94
60,00</td><td colspan="2">YCbCr 4:2:0</td></tr>
<tr><td colspan="2">YCbCr 4:2:2</td></tr>
<tr><td>YCbCr 4:4:4</td><td>-</td></tr>
<tr><td>RGB</td><td>-</td></tr>
<tr><td colspan="4">Format Pendukung 4K@30 Hz (HDMI ULTRA HD Deep Color Off (Nonaktif))</td></tr>
<tr><td rowspan="2">Resolusi</td><td rowspan="2">Rate Bingkai (Hz)</td><td colspan="2">Kedalaman Warna/Sampel Chroma</td></tr>
<tr><td>8 bit</td><td>10 bit</td></tr>
<tr><td rowspan="3">3840 x 2160</td><td rowspan="3">29,97
30,00</td><td colspan="2">YCbCr 4:2:2</td></tr>
<tr><td>YCbCr 4:4:4</td><td>-</td></tr>
<tr><td>RGB</td><td>-</td></tr>
<tr><td colspan="4">CATATAN
• Jika alat yang terhubung tidak mendukung ULTRA HD Deep Color (Warna Dalam ULTRA HD), fitur ini mungking tidak akan bekerja sebagaimana mestinya.
• Jika masalh muncul, atur pilihan HDMI ULTRA HD Deep Color(Warna Dalam ULTRA HD) menjadi Off (Mati).
• Opsi HDMI ULTRA HD Deep Color (Warna Mendalam HDMI ULTRA HD) harus diatur untuk setiap port HDMI (HDMI IN 1, HDMI IN 2) secara terpisah.
• Opsi HDMI ULTRA HD Deep Color (Warna Mendalam HDMI ULTRA HD) dapat diubah dengan menu SET OSD.
(Settings (Pengaturan) - Picture (Gambar) - Picture Adjust (Penyesuaian Gambar) - HDMI ULTRA HD Deep Color Off / On (Warna Mendalam HDMI ULTRA HD Nyala / Mati))</td></tr>
<tr><td rowspan="2">DFC</td><td>On (Aktif)</td><td colspan="3">Menyesuaikan kecerahan secara otomatis menurut layar.</td></tr>
<tr><td>Off(Nonaktif)</td><td colspan="3">Menonaktifkan fitur DFC.</td></tr>
</table>

Settings (Pengaturan) > Picture (Gambar)	Keterangan		
Game Adjust (Penyesuaian Game)	**Response Time (Waktu Respons)**	Mengatur waktu respons untuk gambar yang ditampilkan berdasarkan kecepatan layar. Untuk lingkungan normal, direkomendasikan agar Anda menggunakan **Fast (Cepat)**. Untuk gambar yang bergerak cepat, direkomendasikan agar Anda menggunakan **Faster (Lebih cepat)**. Mengaturnya ke **Faster (Lebih cepat)** dapat menyebabkan bekas gambar.	
		Faster (Lebih cepat)	Mengatur waktu respons ke Faster (Lebih cepat).
		Fast (Cepat)	Mengatur waktu respons ke Fast (Cepat).
		Normal	Mengatur waktu respons ke Normal.
		Off (Nonaktif)	Tidak menggunakan fitur peningkatan response time (waktu respons).
	Black Stabilizer (Penstabil Kehitaman)	Anda dapat mengontrol kontras hitam untuk mendapatkan visibilitas lebih baik di tampilan gelap. Meningkatkan nilai **Black Stabilizer (Penstabil Warna Hitam)** akan mencerahkan area tingkat abu-abu rendah di layar. (Anda dapat dengan mudah membedakan objek di layar game gelap.) Mengurangi nilai **Black Stabilizer (Penstabil Warna Hitam)** dapat menggelapkan area tingkat abu-abu rendah, dan meningkatkan kontras dinamis layar.	

Settings (Pengaturan) > Picture (Gambar)	Keterangan		
Color Adjust (Penyesuaian Warna)	**Gamma**	**Mode 1, Mode 2, Mode 3**	Semakin tinggi nilai gamma, gambar menjadi lebih gelap. Sebaliknya, semakin rendah nilai gamma, gambar menjadi lebih terang.
		Mode 4	Jika Anda tidak perlu menyesuaikan pengaturan gamma, pilih Mode 4.
	Color Temp (Suhu Warna)	**Custom (Ubahsuaian)**	Pengguna dapat menyesuaikannya menjadi merah, hijau, atau biru dengan penyesuaian.
		Warm (Hangat)	Mengatur warna layar ke nuansa kemerah-merahan.
		Medium (Menengah)	Mengatur warna layar antara nuansa kemerahmerahan dan kebiru-biruan.
		Cool (Sejuk)	Mengatur warna layar ke nuansa kebiru-biruan.
		Manual	Pengguna dapat menyempurnakan suhu warna
	Red (Merah)	Anda dapat menyesuaikan warna gambar dengan menggunakan warna **Red (Merah)**, **Green (Hijau)**, dan **Blue (Biru)**.	
	Green (Hijau)		
	Blue (Biru)		
	Six Color (Enam Warna)	Memenuhi kebutuhan pengguna terhadap warna melalui penyesuaian warna dan saturasi enam warna (**Red_Hue, Red_Saturation, Green_Hue, Green_Saturation, Blue_Hue, Blue_Saturation, Cyan_Hue, Cyan_Saturation, Magenta_Hue, Magenta_Saturation, Yellow_Hue, Yellow_Saturation**) dan menyimpan pengaturan.	
		Hue (Rona)	Menyesuaikan nuansa layar.
		Saturation (Saturasi)	Menyesuaikan saturasi warna layar. Semakin rendah nilainya, semakin rendah saturasi dan semakin terang warnanya. Semakin tinggi nilainya, semakin tinggi saturasi dan semakin gelap warnanya.
Picture Reset (Reset Gambar)	**Do you want to reset your picture settings? (Apa Anda ingin mengatur ulang pengaturan Anda?)**		
	No (Tidak)	Membatalkan pilihan.	
	Yes (Ya)	Mengembalikan ke pengaturan awal.	

General (Umum)

Settings (Pengaturan) > General (Umum)	Keterangan	
Language (Bahasa)	Mengatur layar menu ke bahasa yang diinginkan.	
SMART ENERGY SAVING	**High (Tinggi)**	Menghemat energi menggunakan fitur SMART ENERGY SAVING berefisiensi tinggi.
	Low (Rendah)	Menghemat energi menggunakan fitur SMART ENERGY SAVING berefisiensi rendah.
	Off (Nonaktif)	Menonaktifkan fitur SMART ENERGY SAVING.
	CATATAN • Nilai penghematan energi dapat bervariasi, tergantung pada pemasok panel dan panel. • Jika Anda memilih opsi **SMART ENERGY SAVING High (Tinggi)** atau **Low (Rendah)**, cahaya monitor akan menjadi lebih rendah atau lebih tinggi tergantung pada sumbernya.	
Power LED (LED Daya)	Menyalakan atau mematikan LED daya di sisi bawah monitor.	
	On (Aktif)	LED daya dihidupkan secara otomatis.
	Off (Nonaktif)	LED daya dimatikan.
Automatic Standby (Siaga Otomatis)	Fitur yang menonaktifkan monitor secara otomatis jika tidak ada gerakan pada layar selama waktu tertentu. Anda dapat mengatur timer untuk fungsi mati otomatis. (Off (Nonaktif), 4 H (4 jam), 6 H (6 jam), dan 8 H (8 jam))	
DisplayPort 1.2	Mengaktifkan atau menonaktifkan DisplayPort 1.2. **CATATAN** • Pastikan mengaktifkan atau menonaktifkan sesuai dengan versi DisplayPort yang didukung oleh kartu grafis. Atur ke Disable (Dinonaktifkan) jika kartu grafis Anda tidak mendukung DisplayPort 1.2.	
Buzzer (Bel)	Fitur ini memungkinkan Anda mengatur suara yang dihasilkan dari Buzzer (Bel) saat daya monitor Anda on (Aktif).	
	On (Aktif)	Aktifkan **Buzzer (Bel)** monitor Anda.
	Off (Nonaktif)	Nonaktifkan **Buzzer (Bel)** monitor Anda.
OSD Lock (Penguncian OSD)	Fitur ini tidak memungkinkan konfigurasi dan penyesuaian menu.	
	On (Aktif)	Memungkinkan OSD Lock.
	Off (Nonaktif)	Tidak memungkinkan OSD Lock.
	CATATAN • Semua fitur dinonaktifkan kecuali Brightness (Kecerahan), Contrast (Kontras), Volume, Input List (Daftar Input), Aspect Ratio (Rasio Aspek), OSD Lock (Pengunci OSD), dan Information (Informasi).	

Settings (Pengaturan) > General (Umum)	Keterangan	
OSD Size	Pengguna dapat memilih OSD Size (Ukuran OSD) ke Large (Besar) atau Small (Kecil)	
Information (Informasi)	Tampilan informasi akan menunjukkan Model, Serial Number (Nomor Seri), Total Power On Time (Total Waktu Menyala), Resolution (Resolusi).	
Reset (Atur ulang)	Do you want to reset your settings? (Anda ingin atur ulang pengaturan Anda?)	
	No (Tidak)	Membatalkan pilihan.
	Yes (Ya)	Mengembalikan ke pengaturan awal.

PEMECAHAN MASALAH

Tidak ada yang ditampilkan pada layar.	
Apakah kabel daya monitor telah ditancapkan?	• Periksa apakah kabel daya telah ditancapkan dengan benar ke stopkontak.
Apakah LED daya menyala?	• Periksa sambungan kabel daya dan tekan tombol daya.
Apakah daya menyala dan LED daya menyala warna putih?	• Periksa apakah masukan yang terhubung telah diaktifkan (**Settings (Pengaturan)** > **Input (Masukan)**).
Apakah pesan **No Signal (Tidak ada Sinyal)** muncul?**(27UK580)**	• Ini muncul apabila kabel sinyal antara PC dan monitor tidak ada atau diputus. Periksa kabelnya dan sambungkan kembali.
Apakah pesan **No Signal (Tidak ada Sinyal)** muncul atau apakah layar tidak ditampilkan?**(32UK580)**	• Ini muncul apabila kabel sinyal antara PC dan monitor tidak ada atau diputus. Periksa kabelnya dan sambungkan kembali. • Jika layar tidak ditampilkan setelah menghubungkan kembali kabel sinyal, atur seperti di bawah ini. - Masukan HDMI: Atur **HDMI ULTRA HD Deep Color (Warna Dalam HD ULTRA HDMI)** menjadi nonaktif dalam pengaturan **General (Umum)** monitor.
Apakah pesan **Out of Range (Di Luar Kisaran)** ditampilkan?	• Ini terjadi saat sinyal dari PC (kartu video) berada di luar rentang frekuensi horizontal atau vertikal monitor. Lihat bagian Spesifikasi Produk di buku manual ini untuk mengatur frekuensi yang sesuai.
Tampilan layar tidak stabil dan goyang-goyang. / Gambar yang ditampilkan di monitor meninggalkan bekas berbayang.	
Apakah Anda telah memilih resolusi yang sesuai?	• Jika resolusi yang dipilih adalah HDMI 1.080i 60/50 Hz (interlace), maka layar mungkin akan berkedip. Ubah resolusi menjadi 1.080p atau resolusi yang direkomendasikan. • Bila kartu video tidak diatur ke resolusi yang direkomendasikan (optimal) dapat menyebabkan teks kabur, layar redup, area tampilan terpotong atau tampilan tidak sejajar. • Metode pengaturan mungkin berbeda, tergantung komputer atau sistem operasinya, dan beberapa resolusi mungkin tidak tersedia, tergantung kinerja kartu video. Jika demikian halnya, hubungi pabrikan komputer atau kartu grafis tersebut untuk mendapatkan bantuan.
Apakah bekas gambar terjadi bahkan saat monitor dimatikan?	• Menampilkan gambar diam dalam waktu lama dapat menyebabkan kerusakan pada layar, yakni menyebabkan retensi gambar. • Untuk memperpanjang keawetan monitor, gunakan screensaver.
Adakah bintik-bintik di layar?	• Saat menggunakan monitor, bintik-bintik berpiksel (merah, hijau, biru, putih atau hitam) mungkin tampak di layar. Hal ini normal untuk layar LCD. Ini bukan suatu kesalahan ataupun berhubungan dengan kinerja monitor.
Beberapa fitur dinonaktifkan.	
Apakah beberapa fungsi tidak tersedia saat Anda menekan tombol Menu?	• OSD telah dikunci. Nonaktifkan **OSD Lock (Kunci OSD)** di **General (Umum)**.

CATATAN

• LED dapat diterangi dengan Mengatur Menu OSD.
Settings (Pengaturan) – General – Power LED – On

SPESIFIKASI PRODUK

27UK580

Kedalaman Warna	Warna 8-bit / 10-bit didukung.		
Resolusi	Resolusi Maks	3.840 x 2.160 @ 60 Hz	
	Resolusi yang Direkomendasikan	3.840 x 2.160 @ 60 Hz	
Sumber Daya	Nilai Daya	19 V ⎓ 2,0 A	
	Konsumsi Daya	Mode aktif: 36 W Tipikal (Kondisi dalam Pengiriman) * Sleep Mode (Mode Tidur) (Mode siaga) ≤ 0,5 W ** Mode Nonaktif ≤ 0,3 W	
Adaptor AC/DC	Jenis ADS-45SN-19-3 19040G, diproduksi oleh SHENZHEN HONOR ELECTRONIC, Atau jenis ADS-45SQ-19-3 19040E, diproduksi oleh SHENZHEN HONOR ELECTRONIC, Atau jenis LCAP21C, diproduksi oleh LIEN CHANG ELECTRONIC ENTERPRISE, Atau jenis AD10530LF, diproduksi oleh PI Electronics (H.K.) Ltd. Keluaran: 19 V ⎓ 2,1 A		
Persyaratan Lingkungan	Kondisi Pengoperasian	Suhu	0 °C hingga 40 °C
		Kelembaban	Kurang dari 80 %
	Kondisi Penyimpanan	Suhu	-20 °C hingga 60 °C
		Kelembaban	Kurang dari 85 %
Dimensi	Ukuran Monitor (Lebar x Tinggi x Tebal)		
	Dengan Penyangga	623,1 x 621,2 x 458,0 (mm)	
	Tanpa Penyangga	623,1 x 371,4 x 42,2 (mm)	
Berat (Tanpa Kemasan)	Dengan Penyangga	9,0 kg	
	Tanpa Penyangga	4,4 kg	

Spesifikasi dapat berubah tanpa pemberitahuan.

Tingkat konsumsi daya dapat berbeda dengan kondisi operasi dan pengaturan monitor.

* Konsumsi daya mode Nyala diukur dengan standar tes LGE (pola Putih Penuh , Resolusi maksimal).

** Monitor masuk Mode Tidur dalam beberapa menit (Maks 5 menit).

SPESIFIKASI PRODUK

32UK580

Kedalaman Warna	Warna 8-bit / 10-bit didukung.		
Resolusi	Resolusi Maks	3.840 x 2.160 @ 60 Hz	
	Resolusi yang Direkomendasikan	3.840 x 2.160 @ 60 Hz	
Sumber Daya	Nilai Daya	19 V ⎓ 3,3 A	
	Konsumsi Daya	Mode aktif: 50 W Tipikal (Kondisi dalam Pengiriman) * Sleep Mode (Mode Tidur) (Mode siaga) ≤ 0,5 W ** Mode Nonaktif ≤ 0,3 W	
Adaptor AC/DC	Jenis DA-65G19, diproduksi oleh Asian Power Devices Inc., Atau jenis ADS-65AI-19-3 19065E, diproduksi oleh SHENZHEN HONOR ELECTRONIC Keluaran: 19 V ⎓ 3,42 A		
Persyaratan Lingkungan	Kondisi Pengoperasian	Suhu	0 °C hingga 40 °C
		Kelembaban	Kurang dari 80 %
	Kondisi Penyimpanan	Suhu	-20 °C hingga 60 °C
		Kelembaban	Kurang dari 85 %
Dimensi	Ukuran Monitor (Lebar x Tinggi x Tebal)		
	Dengan Penyangga	728,1 x 780,0 x 462,8 (mm)	
	Tanpa Penyangga	728,1 x 424,6 x 49,9 (mm)	
Berat (Tanpa Kemasan)	Dengan Penyangga	9,8 kg	
	Tanpa Penyangga	5,3 kg	

Spesifikasi dapat berubah tanpa pemberitahuan.

Tingkat konsumsi daya dapat berbeda dengan kondisi operasi dan pengaturan monitor.

* Konsumsi daya mode Nyala diukur dengan standar tes LGE (pola Putih Penuh , Resolusi maksimal).

** Monitor masuk Mode Tidur dalam beberapa menit (Maks 5 menit).

Mode Dukungan Pabrik (Mode Preset, PC)

DisplayPort

27UK580

Berbagai Mode Tampilan (Resolusi)	Frekuensi Horizontal (kHz)	Frekuensi Vertikal (Hz)	Polaritas (H/V)	Keterangan
640 x 480	31,469	59,94	-/-	
800 x 600	37,879	60,317	+/+	
1024 x 768	48,363	60,00	-/-	
1152 x 864	54,347	60,05	+/+	
1280 x 720	45,00	60,00	+/+	
1280 x 800	49,702	59,810	-/+	
1280 x 1024	63,981	60,02	+/+	
1600 x 900	60,00	60,00	+/+	
1920 x 1080	67,50	60,00	+/-	
2560 x 1440	88,79	59,95	+/-	
3840 x 2160	65,69	29,98	+/-	
3840 x 2160	134,40	60,00	+/-	Waktu pilihan DisplayPort

32UK580

Berbagai Mode Tampilan (Resolusi)	Frekuensi Horizontal (kHz)	Frekuensi Vertikal (Hz)	Polaritas (H/V)	Keterangan
640 x 480	31,469	59,94	-/-	
800 x 600	37,879	60,317	+/+	
1024 x 768	48,363	60,00	-/-	
1152 x 864	54,347	60,05	+/+	
1280 x 720	45,00	60,00	+/+	
1280 x 800	49,702	59,810	-/+	
1280 x 1024	63,981	60,02	+/+	
1600 x 900	60,00	60,00	+/+	
1920 x 1080	67,50	60,00	+/-	
2560 x 1440	88,79	59,95	+/-	
3840 x 2160	66,66	30,00	+/-	
3840 x 2160	133,32	60,00	+/-	Waktu pilihan DisplayPort

HDMI

27UK580

Berbagai Mode Tampilan (Resolusi)	Frekuensi Horizontal (kHz)	Frekuensi Vertikal (Hz)	Polaritas (H/V)	Keterangan
640 x 480	31,469	59,94	-/-	
800 x 600	37,879	60,317	+/+	
1024 x 768	48,363	60,00	-/-	
1152 x 864	54,347	60,05	+/+	
1280 x 720	45,00	60,00	+/+	
1280 x 800	49,702	59,810	-/+	
1280 x 1024	63,981	60,02	+/+	
1600 x 900	60,00	60,00	+/+	
1920 x 1080	67,50	60,00	+/-	
2560 x 1440	88,79	59,95	+/-	
3840 x 2160	65,69	29,98	+/-	Waktu pilihan HDMI, **HDMI ULTRA HD Deep Color : Off (Nonaktif)**
3840 x 2160	133,31	60,00	+/-	Waktu pilihan HDMI, **HDMI ULTRA HD Deep Color : On (Aktif)**

32UK580

Berbagai Mode Tampilan (Resolusi)	Frekuensi Horizontal (kHz)	Frekuensi Vertikal (Hz)	Polaritas (H/V)	Keterangan
640 x 480	31,469	59,94	-/-	
800 x 600	37,879	60,317	+/+	
1024 x 768	48,363	60,00	-/-	
1152 x 864	54,347	60,05	+/+	
1280 x 720	45,00	60,00	+/+	
1280 x 800	49,702	59,810	-/+	
1280 x 1024	63,981	60,02	+/+	
1600 x 900	60,00	60,00	+/+	
1920 x 1080	67,50	60,00	+/-	
2560 x 1440	88,79	59,95	+/-	
3840 x 2160	67,50	30,00	+/-	Waktu pilihan HDMI, **HDMI ULTRA HD Deep Color : Off (Nonaktif)**
3840 x 2160	135,00	60,00	+/-	Waktu pilihan HDMI, **HDMI ULTRA HD Deep Color : On (Aktif)**

Pengaturan Waktu HDMI (Video)

Mendukung mode pabrik (Mode Preset)	Frekuensi Horizontal (kHz)	Frekuensi Vertikal (Hz)	Keterangan
480p	31,5	60	
720p	45,0	60	
1080p	67,5	60	
2160p	135	60	Saat HDMI ULTRA HD Deep Color diatur ke On (Aktif)

LED Daya

32UK580

Mode	Warna LED
On Mode (Mode Aktif)	Putih (Selama beberapa detik)
Sleep Mode (Mode Tidur) (Mode siaga)	Off (Nonaktif)
Off Mode (Mode Nonaktif)	Off (Nonaktif)



PT. LG ELECTRONICS INDONESIA
GANDARIA 8 OFFICE TOWER LT.29 BC & 31 ABCD
JL. SULTAN ISKANDAR MUDA KEBAYORAN LAMA,
JAKARTA SELATAN 12240 DKI JAKARTA RAYA, INDONESIA

Model dan nomor seri produk terletak di belakang dan di satu sisi produk. Catat di bawah untuk berjaga-jaga jika Anda memerlukan servis.

Model _____

No. Seri _____