MANUAL DE UTILIZARE

LG Bară de sunet Wi-Fi

Vă rugăm să citiţi cu atenţie acest manual înainte de a utiliza aparatul şi să-l păstraţi pentru a-l putea consulta ulterior.

MODEL

SN8Y (SN8Y, SPN8-W)

www.lg.com

2104_Rev04

Drepturi de autor © 2020-2021 LG Electronics Inc. Toate drepturile rezervate.

Informaţii privind siguranţa

PRECAUŢII

RISC DE ELECTROCUTARE NU DESCHIDEŢI

PRECAUŢII: PENTRU A REDUCE RISCUL DE ELECTROCUTARE, NU SCOATEŢI CAPACUL (SAU PARTEA DIN SPATE). ÎN INTERIOR NU EXISTĂ PIESE CARE POT FI MANIPULATE DE UTILIZATOR. PENTRU LUCRĂRI DE SERVICE ADRESAŢI-VĂ PERSONALULUI CALIFICAT.

Acest fulger cu simbolul săgeţii încadrat într-un triunghi echilateral este destinat să alerteze utilizatorul cu privire la prezenţa unei tensiuni periculoase neizolate în incinta produsului, care ar putea avea o valoare suficientă pentru a constitui un risc de electrocutare.

Semnul de exclamare încadrat într-un triunghi echilateral este destinat să alerteze utilizatorul cu privire la prezenţa unor instrucţiuni importante de operare şi întreţinere (service) în documentaţia care însoţeşte produsul.

ATENŢIE: PENTRU A REDUCE RISCUL DE INCENDIU SAU ELECTROCUTARE, NU EXPUNEŢI ACEST PRODUS INTEMPERIILOR SAU UMEZELII.

ATENŢIE: Nu instalaţi acest echipament într-un spaţiu restrâns, cum ar fi o bibliotecă sau un element similar.

PRECAUŢII: Nu folosiți produse cu tensiune ridicată în jurul aparatului. (De ex. Paleta de muște electrică). Acest produs poate se poate defecta datorită șocului electric.

PRECAUŢII: Aparatul nu trebuie să vină în contact cu apa (picături sau vărsată), iar pe el nu trebuie aşezate obiecte pline cu lichide, cum ar fi vaze de flori.

PRECAUŢII: Nu obstrucţionaţi orificiile de ventilare. A se instala în conformitate cu instrucţiunile producătorului.
Fantele şi orificiile din carcasă au rolul de a asigura ventilarea şi o funcţionare optimă a produsului, precum şi de a proteja produsul de supraîncălzire. Orificiile nu trebuie obstrucţionate prin aşezarea produsului pe un pat, o canapea, o carpetă sau pe o altă suprafaţă similară. Acest produs nu trebuie amplasat într-un obiect de mobilier, cum ar fi o bibliotecă sau un raft, decât dacă există o ventilaţie corespunzătoare sau dacă se respectă instrucţiunile producătorului.

PRECAUŢII: Pe aparat nu trebuie amplasate surse de foc, cum ar fi lumânări aprinse.

OBSERVAŢIE: Pentru informații privind marcajele de siguranță, inclusiv identificarea produsului și valorile nominale pentru alimentarea cu energie electrică, consultați eticheta principală din partea de jos sau din spate a aparatului.

PRECAUȚIE privind cablul de alimentare

Fișa de alimentare reprezintă dispozitivul de deconectare. Trebuie să se asigure în permanență accesul imediat la fișa de alimentare în caz de urgență.

Consultați pagina de specificații din prezentul manual de utilizare pentru a vă asigura că sunt respectate cerințele actuale.

Nu suprasolicitați prizele de perete. Prizele de perete suprasolicitate, desprinse sau deteriorate, prelungitoarele, cablurile de alimentare deteriorate și cablurile a căror izolație este deteriorată sau fisurată sunt periculoase. Toate acestea prezintă risc de electrocutare sau incendiu. Verificați periodic cablul dispozitivului dumneavoastră și, dacă apar defecte sau urme de deteriorare, scoateți-l din priză, întrerupeți utilizarea dispozitivului și asigurați înlocuirea cablului cu o piesă de schimb identică la un centru de service autorizat. Protejați cablul de alimentare de abuzurile fizice sau mecanice, cum ar fi răsucirea, îndoirea, ciupirea, prinderea în tocul ușii sau călcarea în picioare a acestuia. Verificați cu deosebită atenție fișele, prizele de perete și punctul de ieșire al cablului din dispozitiv.

PRECAUŢII: Fiți atent să vă asigurați ca copiii să nu pună mâinile sau orice alte obiecte în *canalul difuzorului.

* canal difuzor. Un orificiu pentru sunet de bass din plin pe cutia difuzorului (carcasă).

PRECAUŢII: Folosiți doar adaptorul furnizat împreună cu acest dispozitiv. Nu utilizați o sursă de energie de la alt dispozitiv sau furnizată de un alt producător. Utilizarea unui alt cablu de alimentare sau a unei alte surse de energie ar putea afecta dispozitivul și, ca urmare, ați pierde garanția.

Simboluri

~	Se referă la curentul alternativ (AC).
⎓	Se referă la curentul direct (DC).
⧈	Se referă la echipamentul de clasă II.
⏻	Se referă la stand-by.
I	Se referă la „PORNIT” (alimentare).
ϟ	Se referă la voltajul periculos.

Cuprins

1 Să începem

2 Informaţii privind siguranţa
6 Introducere
7 Panoul frontal
9 Panoul din spate
10 Telecomandă
13 Poziţia difuzoarelor
14 Instalare sound bar
15 Montarea unităţii pe perete

2 Conectare

17 Conexiunea la rețea
17 – Instalarea aplicaţiei „Google Home”
18 – Iniţializarea aplicaţiei de conectat la reţeaua Wi-Fi
19 Organizarea cablurilor (Opțional)
19 Conectarea adaptorului AC
20 Conectarea subwoofer-ului wireless şi a difuzoarelor posterioare (vândute separat)
20 – Conectarea subwoofer wireless
21 – Conectarea difuzoarelor posterioare (Vândute separat)
22 – Sunet surround
25 – Cum se atașează miezul de ferită
26 Conectare la televizorul dvs.
26 – Folisrea cablului OPTICAL
26 – LG Sound Sync
27 – Utilizând un cablu HDMI
28 – Funcţia ARC (Canal retur audio)
28 – Funcţia eARC (canal audio extins de retur)
28 – Ce este SIMPLINK?
29 – Informaţii suplimentare pentru HDMI
30 Conectarea echipamentului opţional
30 – DOLBY ATMOS®
30 – DTS:X®
31 – Conexiunea HDMI IN
31 – Conexiune OPTICAL IN
32 – Conexiune USB

3 Funcţionarea

35 Funcționarea USB-ului
36 Funcționează cu Google Assistant
37 „LG Sound Bar”
37 – Instalarea aplicației „LG Sound Bar”
38 Utilizarea unei tehnologii wireless BLUETOOTH
38 – Despre BLUETOOTH
38 – Profiluri BLUETOOTH
38 – Pentru a asculta muzică de la un dispozitiv BLUETOOTH
41 Alte operaţiuni
41 – Folosirea telecomenzii televizorului dvs.
41 – AUTO POWER Pornit/Oprit
42 – Comutarea automată a funcţiei
43 Modul standby
43 – Modul standby
43 – Modul standby în reţea
43 Resetarea difuzorului

4 Depanarea

44 Depanarea
44 – Generalităţi
46 – Reţea
46 – Aplicaţie
47 – Observații pentru folosirea wireless-ului
47 – NOTE pentru eliberarea modului Demo

5 Anexă

48 Cerinţe legate de fişiere
48 Mărci comerciale şi licenţe
49 Specificaţii
51 Manipularea difuzorului
51 Informaţii importante privind serviciile de reţea

Introducere

Simboluri utilizate în acest manual

Notă

Indică notele speciale şi caracteristicile de funcţionare.

Precauţie

Indică precauţiile pentru a preveni posibilele deteriorări din cauza folosirii improprii.

Panoul frontal

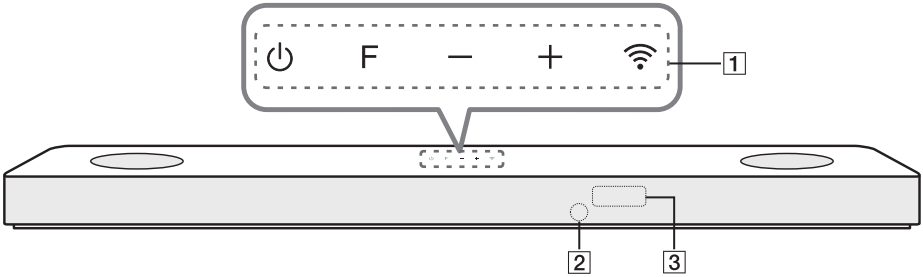

1

⏻ (Așteptare)
- PORNEȘTE sau OPREȘTE unitatea.

F (Funcție)
- Selectaţi sursa de intrare apăsând butonul **F** în mod repetat.

Sursă intrare/Funcție	Afișaj
Wi-Fi	WI-FI
Bluetooth	BT
Optic ARC e-ARC LG Sound Sync (cu fir)	OPT/HDMI ARC
HDMI IN	HDMI
USB	USB

+/— (Volum)
- Reglează volumul sunetului.

(Wi-Fi)
- Selectează funcția WI-FI.

2 Senzor la distanță

3 Fereastra de afișaj
- Fereastra de afișaj se va întuneca automat dacă nicio tastă nu este apăsată timp de 15 secunde. Atunci când apăsați orice buton, fereastra de afișaj se va lumina.

Atenţie la utilizarea butoanelor tactile.

- Folosiți butoanele tactile cu mâinile curate și uscate.
  - În condiții de umiditate, ștergeți orice urmă de umezeală de pe butoanele tactile înainte de utilizare.
- Nu apăsați butoanele tactile cu putere pentru a le face să funcționeze.
  - Dacă apăsați prea tare, puteți deteriora senzorul butoanelor tactile.
- Atingeţi butonul dorit pentru a utiliza corect funcţia.
- Aveţi grijă să nu atingeţi butoanele tactile cu materiale conductoare, cum ar fi obiecte metalice. Acest lucru poate cauza defecţiuni.

Această unitate se va închide automat pentru a economisi energie electrică în cazul în care unitatea principală nu este conectată la un dispozitiv extern şi nu este utilizată timp de 15 de minute.

Panoul din spate

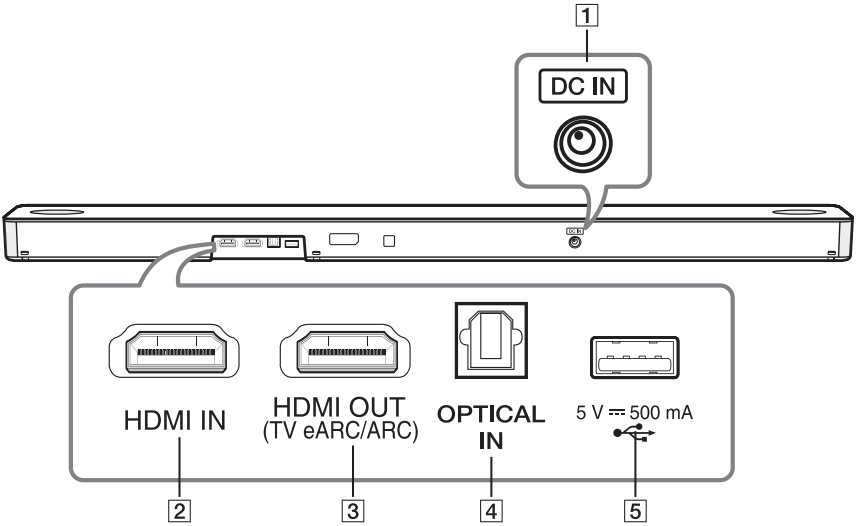

1	**DC IN** - Conectare la adaptor de c.a.
2	**HDMI IN** - Conectați mufa HDMI IN de pe partea din spate a unității la mufa HDMI OUT a dispozitivului dvs. extern. Vă puteţi bucura de sunet şi de imagine de la conexiunea HDMI pe dispozitivul extern.
3	**HDMI OUT (TV eARC/ARC)** - Conectați mufa HDMI OUT (TV eARC/ARC) de pe partea din spate a unității la mufa ARC de pe televizor.
4	**OPTICAL IN** - Conectați mufa OPTICAL IN de pe partea din spate a aparatului la mufa OPTICAL OUT de pe televizor.
5	Port USB - Conectați dispozitivul de memorie USB la portul USB pe partea din spate a unității.

Telecomandă

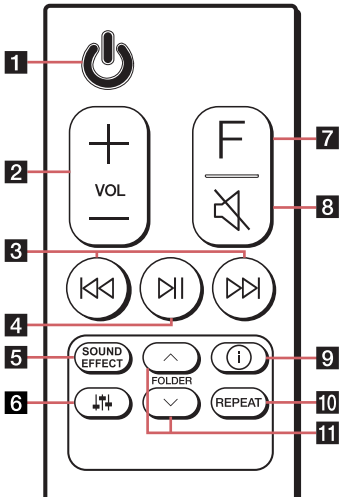

Înlocuirea bateriilor

Detaşaţi capacul bateriei aflat în partea din spate a telecomenzii şi introduceţi bateriile cu simbolurile ⊕ şi ⊖ aliniate corect.

Risc de incendiu sau de explozie dacă bateria este înlocuită cu un tip necorespunzător.

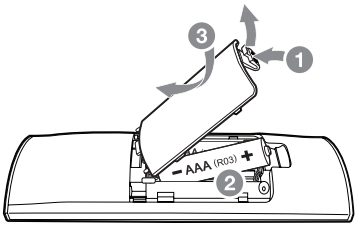

1	⏻ (Aşteptare) - PORNEȘTE sau OPREȘTE unitatea. • **Repaus reţea:** Permite unităţi comutarea în modul Repaus. Pentru activarea funcţiei Repaus reţea apăsaţi ⏻. Pentru dezactivarea funcţiei Repaus reţea apăsaţi ⏻ timp de aproximativ 3 secunde.
2	**VOL** (Volum) +/— - Reglează volumul difuzorului.
3	⏮ / ⏭ (Ignorare) - Apăsaţi ⏮ sau ⏭ pentru a trece la fişierul următor sau pentru revenirea la fişierul anterior.
4	⏯ (Redare/Pauză) - Pornește sau întrerupe redarea.

5

SOUND EFFECT

- Selectează modul de efecte sonore folosind SOUND EFFECT.

Pe ecran	Descriere
AI SOUND PRO	Analizează proprietățile sunetului de intrare și optimizează sunetul în timp real, în funcție de conținutul redat.
BASS BLAST sau BASS BLAST+	Intensifică basul și sunetul de profunzime.
STANDARD	Vă puteți bucura de sunet de calitate prin tehnologie MERIDIAN.
MOVIE	Puteţi să vă bucuraţi de un efect surround mai atrăgător, de cinema.
MUSIC	Puteți să vă bucurați de un sunet bun pentru sursa de muzică.

! După detectarea de către unitate a fluxului DOLBY ATMOS sau DTS:X modificarea efectelor de sunet nu mai este posibilă. În acest caz, apăsarea **SOUND EFFECT** nu va rezulta în nicio reacţie. Pe afişaj va fi afişat doar mesajul „NOT SUPPORTED".

- **Telecomanda TV:** Vă permite să controlați volumul acestei unități prin telecomanda dvs. TV, chiar și prin produsele altor companii. (Pagina 41)
  Pentru a activa sau dezactiva funcția Telecomenzii televizorului, apăsați și mențineți apăsat **SOUND EFFECT** timp de aproximativ 3 secunde și apăsați din nou.

! Mărci de televizoare compatibile

LG	Panasonic	Philips	Samsung	Sharp	Sony	Toshiba	Vizio

6

(Reglarea sunetului)

- Reglează nivelul de sunet al fiecărui difuzor.
  Selectați difuzorul, pe care doriți să-l reglați, apăsând și reglați nivelulu sunetului folosind **VOL +/—**.

! Reglarea nivelului difuzoarelor posterioare se aplică doar atunci când acestea au fost conectate.

! Pentru mai multe informaţii despre difuzoare consultaţi pagina 13.

Afișaj	Descriere	Interval
WF	Subwoofer	-15 ~ 6
C	Centru	-6 ~ 6
OVC	Comandă superioară pentru volum	-6 ~ 6
R	Spate	-6 ~ 6
TRE	Tonurile înalte	-5 ~ 5
BAS	Tonurile joase (bass)	-5 ~ 5

- **Sunetul surround:** Vă permite să vă bucurați de sunetul surround cu ajutorul difuzoarelor posterioare. (Pagina 22)
  Pentru a activa sau dezactiva sunetul surround, apăsați și mențineți apăsat timp de aproximativ 3 secunde și apăști din nou.

7

F (Funcție)

- Selectaţi funcția și sursa de intrare apăsând repetat butonul **F**.

8	🔇 (Mut) - Apăsaţi 🔇 pentru a opri sunetul aparatului. Pentru anulare apăsați 🔇 din nou.

9	ⓘ (Informații)
	- Puteți afișa diverse informații legate de sursa de intrare apăsând ⓘ.
	  - Wi-Fi: Numele aplicaţiei conectate
	  - BT (**Bluetooth**) : Nume dispozitiv **Bluetooth** conectat
	  - OPT (Optic)/ARC/E-ARC/HDMI (HDMI IN) : Audio format
	  - USB : Informația fișierului conținută într-un USB.
	• **PORNIREA/OPRIREA AUTOMATĂ:** Permite ca unitatea să pornească sau se oprească cu ajutorul semnalelor de intrare: Optice (Pagina 41)
	Pentru a activa sau dezactiva funcția AUTO POWER, apăsați și mențineți apăsat ⓘ timp de aproximativ 3 secunde și apăsți din nou.

10	REPEAT - Apăsați **REPEAT** pentru a selecta modul dorit, redare repetată sau aleatorie.
11	FOLDER ∧/∨ - Caută un dosar în dispozitivul USB.

Poziţia difuzoarelor

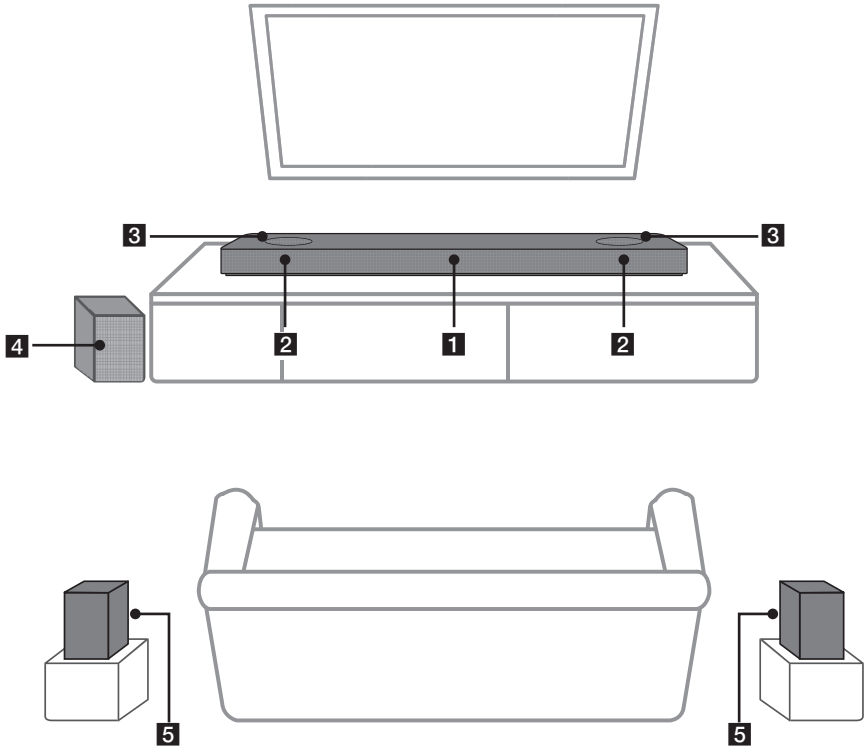

1	Difuzor central
2	Difuzoare frontale
3	Difuzoare superioare
4	Subwoofer
5	Difuzoare spate

Puteţi să vă bucuraţi de sunetul surround cu ajuorului kitului fără fir pentru boxele posterioare. Kitul fără fir pentru boxele posterioare este vândut separat (SPK8-S).

Instalare sound bar

Puteți auzi sunetul prin conectarea unității la alte dispozitive: televizor, Blu-ray disc player, DVD player etc.

Așezati aparatul în fața televizorului și conectați-l la dispozitivul dorit. (Paginile 26 - 32)

Puteţi aşeza subwooferul oriunde în cameră. Dar este mai bine să plasaţi subwooferul lângă difuzoarele frontale. Rotiţi-l puţin spre centrul camerei pentru a reduce reflecţiile pereţilor.

Pentru sunet surround mai bun, aşezaţi difuzoarele aşa cum este indicat mai jos.

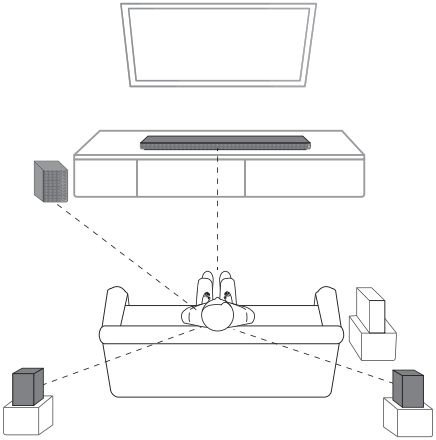

Notă

- Dacă bara de sunet acoperă senzorul telecomenzii televizorului, vă rugăm să asiguraţi o distanţă între bara de sunet și televizor de 10 ~ 15 cm sau mai mult.
- Ilustrația de mai sus poate să difere de unitățile reale.
- Puteţi să vă bucuraţi de sunetul surround cu ajuorului kitului fără fir pentru boxele posterioare. Kitul fără fir pentru boxele posterioare este vândut separat (SPK8-S).

Precauţie

- Pentru a obţine cele mai bune performanţe de conexiune wireless precum **Bluetooth** sau subwoofer wireless, nu instalaţi unitatea pe mobilier metalic, deoarece conexiunea wireless comunică printr-un modul poziţionat pe partea inferioară a unităţii.
- Aveţi grijă să nu zgăriaţi suprafaţa unităţii/subwooferului când le instalaţi sau le mutaţi.

Montarea unităţii pe perete

Precauţie

- Nu instalaţi această unitate in poziţie inversă. Poate avaria piesele acestei unităţi sau poate cauza rănirea persoanelor.
- Nu agăţaţi de dispozitivul instalat şi evitaţi orice impact al dispozitivului.
- Fixaţi bine dispozitivul de perete, astfel încât să nu cadă. Dacă dispozitivul cade, vă puteţi răni sau produsul se poate deteriora.
- Dacă dispozitivul este instalat pe un perete, asiguraţi-vă că nu trag copiii de niciunul dintre cablurile de conectare, deoarece în acest fel dispozitivul ar putea cădea.

Puteţi monta unitatea principală pe perete.

Precauţie

Deoarece este dificilă crearea unei conexiuni după instalarea acestei unităţi, ar fi bine să conectaţi cablurile înainte de instalare.

Pregătirea materialelor

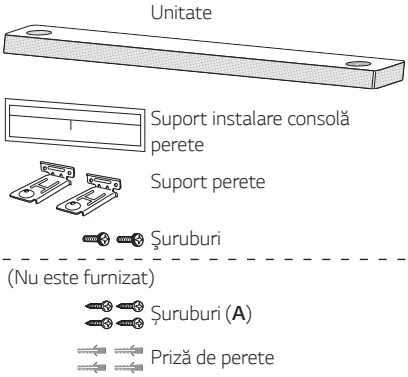

Notă

Şuruburile (**A**) şi fişele de perete pentru montarea aparatului nu sunt livrate. Recomandăm pentru montare utilizarea Hilti (HUD-1 6 x 30).

1. Potriviţi partea denumită „PARTEA DE JOS A TELEVIZORULUI” de pe consola de perete cu partea de jos a televizorului și instalați.

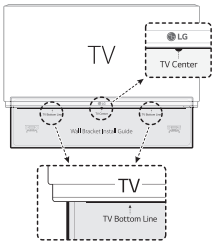

2. Dacă îl montaţi pe un perete (beton), folosiţi fişele de perete. Trebuie să daţi câteva găuri. Pentru a executa aceste găuri, vi se furnizează o foaie de ghidare (Ghid de instalare suport perete). Folosiţi fişa pentru a verifica punctul în care urmează să daţi gaura.

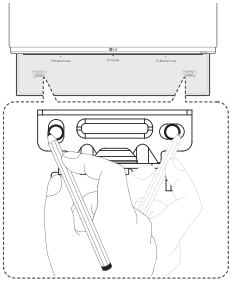

3. Îndepărtaţi suportul de instalare consolă perete.
4. Fixaţi suportul cu şuruburi (**A**) ca în ilustraţia de mai jos.

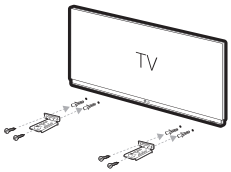

5. Puneţi unitatea pe suporturi pentru a potrivi orificiile pentru şuruburi de pe partea inferioară a unităţii.

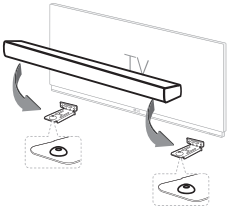

6. Fixaţi bine unitatea cu şuruburile.

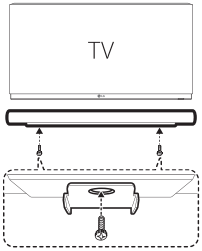

Notă

Pentru a detaşa unitatea, efectuaţi paşii în ordine inversă.

Conexiunea la rețea

Pentru a vă bucura de numeroasele funcţii oferite de dispozitivul sound bar conectaţi dispozitivul sound bar la reţea, şi conectaţi la reţea şi dispozitivul dvs. smart, prin intermediul aplicaţiei „Google Home”.

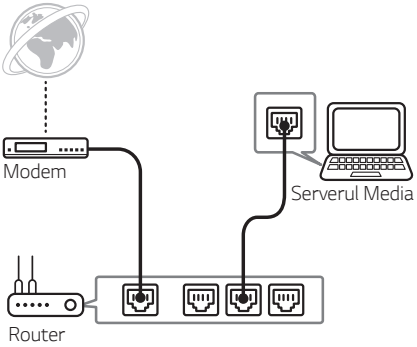

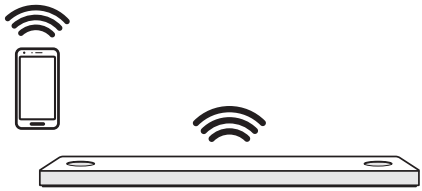

Aplicaţia „Google Home” se conectează la dispozitivul sound bar, prin intermediul reţelei wireless.

Notă

Într-un mediu de rețea (Router, Internet și operator de servicii internet) care acceptă atât IPv4 cât și IPv6, rețeaua se conectează automat la IPv4 sau IPv6 la conectarea la rețea.
Puteți verifica starea rețelei selectând setarea ([Setting] > [Device Information and Reset]) în aplicația „LG Sound Bar”.

Instalarea aplicaţiei „Google Home”

Aplicaţia „Google Home” permite folosirea diferitelor funcţii ale acestui difuzor, prin intermediul dispozitivului dvs. smart.

Cerinţele dinaintea setării

- Router-ul wireless trebuie conectat la internet. Dispozitivul smart cu sistem de operare Android sau iOS trebuie conectat la reţeaua Wi-Fi prin intermediul router-ului wireless.
- Folosirea acestei aplicaţii este condiţionată de utilizarea unui cont Google. Pe durata conectării la reţeaua Wi-Fi este posibil ca aplicaţia să solicite crearea unui cont Google.

Folosirea „Google Play” sau „App Store”

1. Atingeţi pictograma „Google Play Store” sau „App Store” de pe dispozitivul dvs. smart.
2. Tastaţi „Google Home” în bara de căutare, apoi atingeţi „Căutare” din „Google Play” sau „App Store”
3. Din lista de rezultate afişată selectaţi „Google Home”.

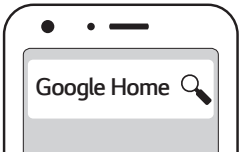

Notă

- Este posibil, ca aplicaţia „Google Home” să nu funcţioneze pe toate tipurile de dispozitive.
- Pentru mai multe informaţii accesaţi pagina web https://www.google.com/cast/setup/

Iniţializarea aplicaţiei de conectat la reţeaua Wi-Fi

Asiguraţi-vă că funcţia Wi-Fi a dispozitivului dvs. smart este activată. După finalizarea conectării, o reconectare ulterioară nu este necesară.

Notă

În cazul dispozitivelor cu sistem iOS activaţi funcţia **Bluetooth** pe dispozitivul dvs. smart.

1. Atingeţi pictograma „Google Home" pentru a lansa aplicaţia.

2. Pentru setarea difuzorului urmăriţi instrucţiunile afişate de aplicaţie. Acţionaţi conform instrucţiunilor afişate.

Notă

- Folosiţi aceeaşi conexiune Wi-Fi pentru setarea difuzorului şi a dispozitivului dvs. smart.
- Dacă funcţia **Bluetooth** este activată pe dispozitivul dvs. smart, conectarea la reţeaua Wi-Fi se va realiza uşor.
- Pe durata conectării va trebuie să vă denumiţi difuzorul. Această operaţiune este necesară pentru asocierea dispozitivului cu **Bluetooth**. Denumirea difuzorului poate fi verificată şi editată. Folosiţi opţiunea „Editarea numelui difuzorului". (pagina 40)

3. După conectarea corespunzătoare a difuzorului la reţeaua Wi-Fi, pe afişaj este afişat mesajul „CONNECTED" şi sistemul emite un sunet.

Notă

- În funcţie de starea router-ului wireless, este posibil ca legătura prin Wi-Fi să nu funcţioneze corespunzător.
- Vă recomandăm să folosiţi Redare Wi-Fi Grup cu mai puţin de 5 difuzoare.
- Aplicaţia „Google Home" este oferită de Google. Poate fi modificată în funcţie de politica Google.

Organizarea cablurilor (Opțional)

Puteți organiza cablurile cu legăturile pentru cabluri.

1. Legați cablurile cu ajutorul legăturilor pentru cabluri ca în imaginea de mai jos.
2. Strângeți legăturile cablurilor.

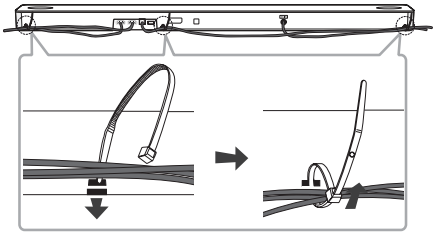

Notă

- După finalizarea tuturor conexiunilor, puteți aranja cablurile după necesități.
- Nu se folosesc legături pentru cabluri.

Conectarea adaptorului AC

Conectaţi difuzorul la sursa de alimentare utilizând adaptorul AC furnizat.

1. Conectaţi cablul de alimentare AC la adaptorul AC.
2. Conectaţi cablul adaptorului AC la adaptorul de intrare DC IN.
3. Conectaţi cablul de alimentare AC la o priză de curent alternativ AC.

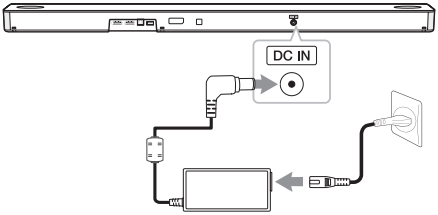

Precauţie

Folosiţi doar adaptorul furnizat împreună cu acest dispozitiv. Nu utilizaţi o sursă de energie de la alt dispozitiv sau furnizată de un alt producător. Utilizarea unui alt cablu de alimentare sau a unei alte surse de energie ar putea afecta dispozitivul şi, ca urmare, aţi pierde garanţia.

Conectarea subwoofer-ului wireless şi a difuzoarelor posterioare (vândute separat)

Conectarea subwoofer wireless

Indicator LED subwoofer wireless

Culoare LED	Stare
Verde (clipește)	Se încearcă conexiunea.
Verde	Conexiunea este realizată.
Roşu	Subwoofer-ul wireless se află în modul standby sau conexiunea a eșuat.
Oprit (nicio afişare)	Cablul de alimentare al subwooferului wireless este deconectat.

Setarea subwooferului wireless pentru prima dată

1. Conectați cablul de alimentare al sound bar-ului la subwooferul wireless la priză.
2. Porniți sound bar-ul. Conexiunea dintre sound bar și subwoofer-ul wireless se va realiza automat.
   - Asocierea este finalizată. LED-ul verde din spatele difuzorului fără fir se aprinde.

Conectare manuală subwoofer wireless

Atunci când conexiunea dvs. nu este finalizată, puteți verifica dacă LEDUL de pe subwooferul wireless este roșu și dacă subwooferul wireless emite sunet. Pentru a remedia problema, urmaţi paşii de mai jos.

1. Apăsaţi butonul de **Pairing** de pe partea din spate a subwoofer-ului fără fir.

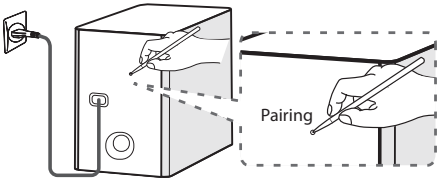

   - LED-ul verde din spatele difuzorului fără fir clipește rapid.
     (Dacă LED-ul verde nu clipeşte, ţineţi apăsat pe butonul de **Pairing**.)
2. Porniți sound bar-ul.
   - Asocierea este finalizată. LED-ul verde din spatele difuzorului fără fir se aprinde.

Notă

- Poate dura câteva secunde (dar poate dura chiar mai mult) până când unitatea şi subwooferul încep să comunice între ele.
- Cu cât unitatea şi subwoofer-ul sunt mai apropiate, cu atât calitatea sunetului este mai bună. Este recomandat să instalaţi unitatea şi subwoofer-ul cât mai aproape posibil unul de altul şi să evitaţi cazurile de mai jos.
  - Există un obstacol între unitate și subwoofer.
  - Există un dispozitiv care utilizează aceeași frecvență ca și conexiunea aceasta, cum ar fi un dispozitiv medical, un cuptor cu microunde sau un dispozitiv LAN wireless.
  - Păstrați sound bar-ul și subwooferul la distanță de dispozitiv (de ex. router wireless, cuptor cu microunde etc.), la cel puțin 1 m pentru a preveni interferențele wireless.

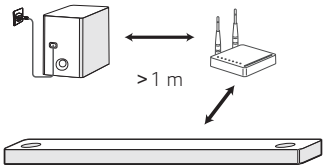

Conectarea difuzoarelor posterioare (Vândute separat)

Conectarea difuzoarelor posterioare

1. Conectaţi cablul cu linia neagră pe borna marcată - (minus) şi celălalt capăt pe borna marcată + (plus).

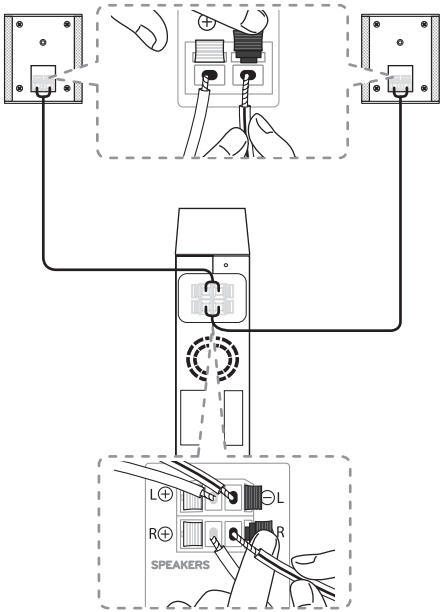

2. Conectaţi receptorul wireless şi difuzoarele posterioare (stânga, dreapta) cu cablurile pentru difuzoare.

Culoare	Poziţie
Albastru	Dreapta faţă
Gri	Dreapta spate

Notă

Pentru a vă bucura de sunet surround, este necesară achiziţionarea setului de difuzoare posterioare (SPK8-S).

Precauţie

- Utilizaţi doar difuzoarele furnizate cu această unitate. Utilizarea oricăror alte difuzoare poate provoca defecţiuni.
- Asiguraţi-vă că veţi conecta cablul difuzorului la borna corespunzătoare de pe componente: + la + şi - la -. În cazul în care cablurile sunt inversate, sunetul va fi distorsionat şi va lipsi basul.

Indicator LED al receptorului wireless

Culoare LED	Stare
Galben - verde (Intermitent)	Se încearcă conexiunea.
Galben - verde	Conexiunea este realizată.
Roşu	Receptorul fără fir se află în modul de aşteptare sau conexiunea a eşuat.
Oprit (Niciun afişaj)	Cablul de alimentare al receptorului wireless este deconectat.

Setarea receptorului wireless pentru prima dată

1. Conectaţi cablul de alimentare al receptorului wireless la ieşire.
2. Porniţi unitatea principală: Caseta de sunet şi receptorul wireless vor fi conectate automat.
   - LED-ul galben-verde de pe receptorul wireless se aprinde.

Setarea manuală a receptorului wireless

Atunci când conexiunea nu este finalizată, puteţi vedea că LED-ul roşu de pe receptorul wireless şi boxele posterioare nu se aprinde. Pentru a rezolva problema, urmaţi aceşti paşi:

1. Apăsaţi butonul **PAIRING** de pe partea din spate a receptorului wireless.

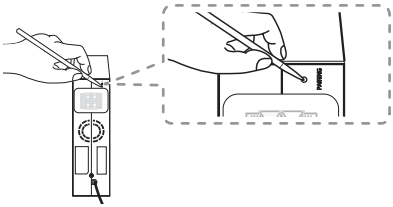

   - LED-ul galben-verde de pe receptorul wireless este se aprinde rapid intermitent.
2. Porniţi unitatea principală.
   - Împerecherea este completă. LED-ul galben-verde de pe receptorul wireless se aprinde.

Sunet surround

Vă puteţi bucura de un sunet surround minunat pentru toate sursele de sunet de intrare cu difuzoare posterioare.

Dacă porniţi funcţia Surround, toate difuzoarele vor reda sunet.
Atunci când opriţi funcţia Surround, difuzoarele redau sunet asemeni unui canal de sunet de intrare iniţial.

Pentru a porni funcţia surround, apăsaţi continuu pe telecomandă timp de aproximativ 3 secunde, apoi apăsaţi din nou în timp ce „OFF - SURROUND" se derulează.

Pentru a opri funcţia surround, apăsaţi continuu pe telecomandă timp de aproximativ 3 secunde, apoi apăsaţi din nou în timp ce „ON - SURROUND" se derulează.

Funcția Surround este PORNITĂ

Efect sonor	Intrare	Ieșire	
		Niciun difuzor posterior	Difuzoare posterioare conectate
AI SOUND PRO	2.0 Can.		
	5.1 Can.		
	7.1 Can. sau mai multe		
BASS BLAST sau BASS BLAST+	2.0 Can.		
	5.1 Can.		
	7.1 Can. sau mai multe		
STANDARD	2.0 Can.		
	5.1 Can.		
	7.1 Can. sau mai multe		
MOVIE	2.0 Can.		
	5.1 Can.		
	7.1 Can. sau mai multe		
MUSIC	2.0 Can.		
	5.1 Can.		
	7.1 Can. sau mai multe		

Funcția Surround este OPRITĂ

Efect sonor	Intrare	Ieșire	
		Niciun difuzor posterior	Difuzoare posterioare conectate
AI SOUND PRO	2.0 Can.		
	5.1 Can.		
	7.1 Can. sau mai multe		
BASS BLAST sau BASS BLAST+	2.0 Can.		
	5.1 Can.		
	7.1 Can. sau mai multe		
STANDARD	2.0 Can.		
	5.1 Can.		
	7.1 Can. sau mai multe		
MOVIE	2.0 Can.		
	5.1 Can.		
	7.1 Can. sau mai multe		
MUSIC	2.0 Can.		
	5.1 Can.		
	7.1 Can. sau mai multe		

Cum se atașează miezul de ferită

În funcție de reglementările fiecărei țări, este posibil ca miezul de ferită să nu fie furnizat.

Atașați miezul de ferită pentru cablurile difuzoarelor

Trebuie să atașați un miez de ferită pentru a reduce sau elimina interferențele electrice.

1. Trageți opritorul [a] miezului de ferită pentru a-l deschide.
2. Înfășurați cablurile difuzoarelor în jurul miezului de ferită de două ori.
3. Închideți miezul de ferită până când face clic.

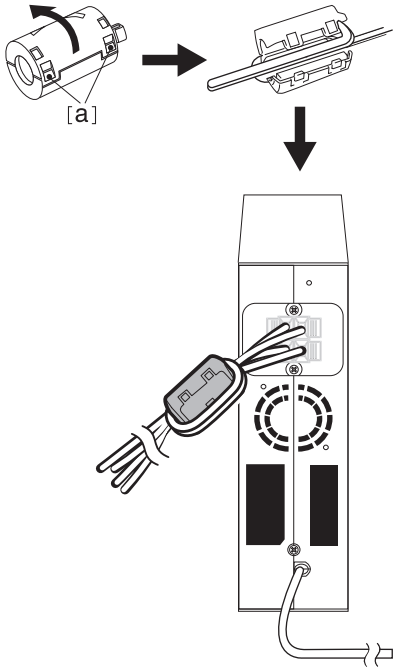

Notă

- Dacă există unde electromagnetice puternice în apropiere, pot apărea interferenţe. Îndepărtaţi unitatea principală şi receptorul wireless de această zonă.
- Receptorul fără cablu se va schimba automat pe modul standby la câteva minute după ce bara de sunet a fost oprită.
  Atunci când receptorul fără cablu se află în modul stanby, LED-ul va lumina roșu.
- Atunci când porniți bara de sunet, receptorul fără cablu va porni, iar LED-ul se va schimba în galben - verde, apoi difuzoarele din spate vor începe să scoată sunete în câteva secunde.
- Durează câteva secunde (şi poate dura mai mult) pentru ca unitatea principală şi receptorul wireless să comunice reciproc.
- Utilizaţi difuzoarele posterioare la cel puţin 30 cm distanţă de orice monitor TV sau PC.
- Atunci când receptorul fără cablu este conectat sau deconectat la/de la unitatea principală, sunetul de ieșire poate fi întrerupt.
- Setați distanța dintre caseta de sunet și receptorul wireless cât mai mică și mențineți-le o distanță față de dispozitiv (ex. router wireless, cuptor cu microunde etc.) de peste 1 m pentru a preveni interferențe wireless.

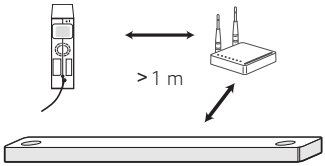

Conectare la televizorul dvs.

Vă rugăm să conectați acest aparat la televizor folosind cablul digital optic sau cablul HDMI în funcție de tipul televizorului.

Folisrea cablului OPTICAL

1. Conectați mufa OPTICAL IN din spatele unității la mufa OPTICAL OUT de la televizor folosind cablul OPTICAL.

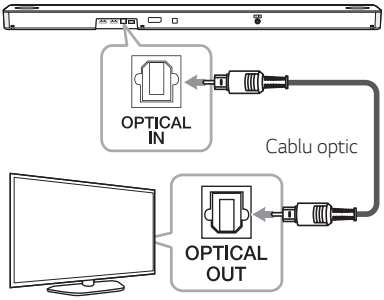

2. Selectați sursa de intrare la OPT/HDMI ARC, apăsând butonul **F** în mod repetat.

   În cazul unei conexiuni normale între această unitate şi televizorul dvs., veți putea vedea „OPT" pe fereastra de afişare.

Notă

- Înainte de conectarea cablului optic, verificați dacă ați îndepărtat protecția cablului dacă acesta are o protecție.
- Vă puteți bucura de sunetul televizorului prin difuzoarele aparatului. În cazul anumitor modele de televizoare, trebuie să selectați opțiunea pentru difuzorul extern din meniul televizorului. (Pentru detalii, consultați manualul de utilizare al televizorului.)
- Dacă unitatea este conectată prin OPTICAL și ARC în același timp, semnalul ARC are prioritate ridicată.

LG Sound Sync

Sound Sync

Unele funcţii ale acestei unităţi se pot controla prin intermediul telecomenzii televizorului dvs. împreună cu LG Sound Sync. Este compatibil cu televizorul LG care suportă LG Sound Sync. Asiguraţi-vă de prezenţa logo-ului LG Sound Sync pe televizorul dvs.

Funcţie reglabilă prin intermediul telecomenzii televizorului LG : Volumul mai mare/mai mic, fără sonor.

Notă

- Puteți utiliza telecomanda acestei unităţi şi în timp ce este activată LG Sound Sync. Dacă utilizați telecomanda televizorului din nou, unitatea se va sincroniza cu televizorul. Conform specificațiilor TV, volumul și modul de dezactivare al sunetului acestei unități se sincronizează cu televizorul.
- Când conexiunea a eșuat, verificați condițiile televizorului și alimentarea.
- Verificați starea acestei unități și conexiunea în cazurile specificate mai jos atunci când utilizați LG Sound Sync.
  - Unitatea este oprită.
  - Schimbarea funcţiei la celelalte moduri.
  - Deconectarea cablului optic.
- Timpul alocat deconectării acestei unităţi poate fi diferit în funcţie de televizorul dvs. atunci când setaţi funcţia de AUTO POWER pe modul ACTIVAT.

LG Sound Sync cu conexiune cablată

1. Conectați televizorul dvs. LG folosind un cablu optic.

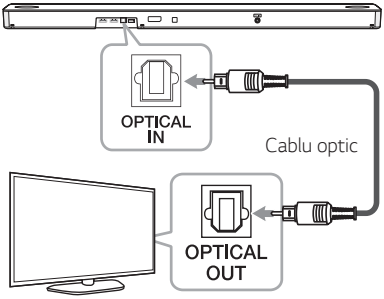

2. Setați ieșirea audio a televizorului pentru a asculta sunetul prin această unitate:
(Pentru detalii privind LG Sound Sync, consultați manualul de instrucţiuni al televizorului.)
3. Porniți unitatea apăsând ⏻.
4. Selectați sursa de intrare la OPT/HDMI ARC, apăsând butonul **F** în mod repetat.

   În cazul unei conexiuni normale între această unitate şi televizorul dvs., mesajul „LGOPT" va apărea pe fereastra de afişare.

Utilizând un cablu HDMI

Dacă această unitate este conectată la un televizor care suportă HDMI CEC și ARC (Audio Return Channel), vă puteți bucura de sonorul televizorului cu ajutorul difuzoarelor acestui aparat fără să conectați un cablu optic.

1. Conectați mufa HDMI OUT (TV eARC/ARC) din spatele untității la mufa ARC de la televizor folosind un cablu HDMI.

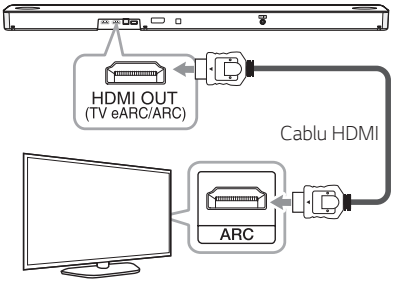

2. Selectați sursa de intrare la OPT/HDMI ARC, apăsând butonul **F** în mod repetat.

   În cazul conectării cu succes a unităţii la TV, pe afişaj va fi afişat mesajul „ARC" sau „E-ARC".

Notă

- Vă puteți bucura de sunetul televizorului prin difuzoarele aparatului. În cazul anumitor modele de televizoare, trebuie să selectați opțiunea pentru difuzorul extern din meniul televizorului. (Pentru detalii, consultați manualul de utilizare al televizorului.)
- În funcție de modelul dvs. de televizor LG, s-ar putea să fie nevoie să porniți funcția SIMPLINK pe televizorul dvs. LG.
- Când reveniți la funcția ARC dintr-o altă funcție, trebuie să selectați sursa de intrare la OPT/HDMI ARC. Apoi această unitate trece la funcția ARC automat.

Funcţia ARC (Canal retur audio)

Funcţia ARC permite în cazul unui televizor compatibil HDMI să trimită flux audio la ieşirea HDMI OUT a acestui aparat.

Funcţia eARC (canal audio extins de retur)

Funcţia eARC (canal audio extins de retur) conţine îmbunătăţiri faţă de ARC (canal audio de retur) şi este compatibil cu fişierele în format audio cu rată biţi înaltă, precum DTS-HD Master Audio™, DTS:X®, Dolby® TrueHD, Dolby Atmos® etc.

Folosirea componentelor multiple este posibilă prin realizarea conexiunilor aferente.

Pregătirea utilizării funcţiei eARC sau ARC

- Asiguraţi-vă că televizorul dvs. este compatibil cu funcţiile HDMI-CEC şi eARC sau ARC şi că funcţiile HDMI-CEC şi eARC sau ARC sunt activate.
- Setarea funcţiilor HDMI-CEC, eARC sau ARC poate diferi în funcţie de televizor. Pentru informaţii despre funcţia eARC sau ARC consultaţi manualul televizorului dvs.
- Folosiţi un cablu HDMI certificat. (pagina 29)
- Folosiţi un cablu HDMI şi conectaţi mufa HDMI OUT a unităţii la mufa HDMI IN a televizorului comptabil cu funcţia eARC sau ARC.
- La televizoarele compatibile cu funcţia eARC sau ARC poate fi conectată o singură barieră sonică.

Ce este SIMPLINK?

Unele funcţii ale acestui aparat sunt controlate cu telecomanda de la televizor dacă acest aparat şi dispozitivul televizorului LG cu SIMPLINK sunt conectate printr-o conexiune HDMI.

Funcţii controlabile prin intermediul telecomenzii televizorului LG: Pornit/Oprit, Volum ridicat/încet etc.

Consultaţi manualul de utilizare al televizorului pentru detalii cu privire la funcţia SIMPLINK.

Un televizor LG cu funcţie SIMPLINK are afişat logo-ul de mai sus.

Notă

- În funcţie de starea unităţii, anumite operaţii SIMPLINK pot fi diferite de scopul dvs. sau pot să nu funcţioneze.
- În funcţie de televizorul sau player-ul care este conectat la această unitate, funcţia SIMPLINK poate să nu corespundă cu aşteptările dvs.

Informaţii suplimentare pentru HDMI

- Când conectaţi un aparat compatibil HDMI sau DVI, asiguraţi-vă în privinţa următoarelor.
  - Încercaţi să opriţi aparatul HDMI/DVI şi acest player. Porniţi apoi aparatul HDMI/DVI şi lăsaţi-l circa 30 secunde, apoi porniţi acest player.
  - Intrarea video a dispozitivului conectat este setată corect pentru acest aparat.
  - Dispozitivul conectat este compatibil cu intrare video 720 x 576p (sau 480p), 1280 x 720p, 1920 x 1080i ,1920 x 1080p, 4096 x 2160p sau 3840 x 2160p.
- Cu acest player nu funcţionează orice aparat HDMI sau DVI compatibil HDCP.
  - Imaginea nu va apărea corect cu un aparat non-HDCP.

Notă

- Dacă un dispozitiv HDMI conectat nu acceptă redarea audio de la receiver, este posibil ca sunetul dispozitivului HDMI să fie distorsionat sau să nu se redea.
- Schimbarea rezoluţiei când conexiunea a fost stabilită deja poate provoca disfuncţii. Pentru a rezolva problema, opriţi playerul şi porniţi din nou aparatul.
- Când conexiunea HDMI cu HDCP nu este verificată, ecranul televizorului se schimbă într-un ecran negru. În acest caz, verificaţi conexiunea HDMI sau deconectaţi cablul HDMI.
- Dacă se vede zgomot de imagine sau apar linii pe ecran, verificaţi cablul HDMI (de regulă, lungimea se limitează la 4,5 m).
- Nu puteţi schimba rezoluţia video în modul HDMI. Schimbaţi rezoluţia video a componentei conectate.
- Dacă semnalul video original este anormal atunci când calculatorul dvs. personal este conectat la mufa HDMI IN, schimbaţi rezoluţia calculatorului la 576p (sau 480p), 720p, 1080i sau 1080p.

Listă cablu HDMI

Unele cabluri HDMI au semnal de transmisie slab, ceea ce poate duce la probleme cu transmisia de sunet și video.

Chiar și după conexiunile prin cablu HDMI, dacă nu este sunet, sunet întrerupt, zgomotul care apar din bara de sunet și / sau nici un video, video nu este bun la televizor, cablul HDMI poate fi problema.

Utilizați cablul marcat cu logo-ul HDMI premium de certificare. Recomandăm folosirea unui „cablu HDMI de înaltă viteză cu Ethernet” sau a unei versiuni ulterioare.

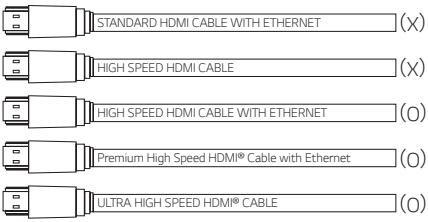

Conectarea prin cablu HDMI *

Televizorul dvs. trebuie să suporte cele mai noi caracteristici HDMI (HDMI CEC[1])/ARC (Audio Return Channel) pentru a vă putea bucura pe deplin de canalul de emisie Live cu sistemul audio printr-un cablu HDMI. Cu excepţia situaţiei în care televizorul dvs. suportă aceste caracteristici HDMI, sistemul audio trebuie conectat prin intermediul unui cablu OPTICAL.

1) HDMI CEC (High-Definition Multimedia Interface Consumer Electronics Control)

Consumer Electronics Control (CEC) reprezintă o funcţie HDMI care a fost concepută ca utilizatorul să poată controla cu o singură telecomandă proprie lor acele aparate care sunt conectate prin HDMI şi care au funcţia CEC activată.

* Mărcile pentru CEC sunt SimpLink (LG) , Anynet+ (Samsung), BRAVIA Sync (Sony), EasyLink (Philips), etc.

Conectarea echipamentului opţional

DOLBY ATMOS®

Ce este DOLBY ATMOS®?

Dolby Atmos îți oferă o experiență uimitoare, diferită de tot ce ai experimentat până acum, creând sunet ambiental, și toată bogăția, claritatea și puterea sunetului Dolby.

DTS:X®

Ce este DTS:X®?

În lumea reală, sunetul este prezent peste tot în jurul nostru, deplasându-se liber în orice direcție. DTS:X® este parte din această experiență audio naturală, multidimensională din viața noastră de zi cu zi.

Pentru a utiliza DOLBY ATMOS® și DTS:X®

- Pentru a profita de conținutul care conține Dolby Atmos® și DTS:X®, dispozitivul conectat și conținutul trebuie să suporte Dolby Atmos® și DTS:X®.
- DOLBY ATMOS® este disponibil doar în modurile HDMI și ARC.
- DTS:X® este disponibil doar în modurile HDMI și ARC.
- Semnalul audio de ieșire trebuie să fie setat pe dispozitivul extern (Blu-ray disc player, televizor etc.) pe „No encoding", „Bitstream", „Auto" sau „Bypass".
  - Dacă puteți selecta frecvența de eșantionare a semnalului audio de ieșire, setați-o la 192 kHz.
- Dacă televizorul dvs. nu este compatibil cu sonorizarea DTS, conectaţi dispozitivul de redare (sursa) la mufa HDMI IN sau OPTICAL IN a barierei sonice, pentru a asculta redarea în calitate DTS.

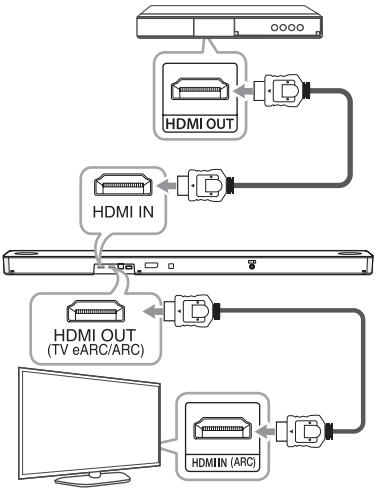

1. Conectaţi mufa HDMI IN din spatele unităţii la mufa HDMI OUT a dispozitivului extern, care poate fi un player Blu-ray, un player DVD etc.
2. Conectați mufa HDMI OUT (TV eARC/ARC) din partea din spate a unității la mufa HDMI IN (ARC) a televizorului.
3. Selectaţi sursa de intrare la HDMI sau la OPT/ HDMI ARC apăsând **F** în mod repetat.
   - Dacă selectaţi HDMI, veţi auzi sunetul emis de dispozitivul extern. Selectaţi, în cazul redării de conţinuturi de pe dispozitivul extern.
   - Dacă selectați OPT / HDMI ARC, puteți auzi sunetul de la televizor. Selectați-l atunci când vizionați la televizor

   Pe afişaj va fi indicat „DOLBY ATMOS" sau „DTS:X" după realizarea conexiunii între dispozitivul sound bar şi televizor, şi după iniţializarea redării de conţinuturi.

Notă

- DOLBY ATMOS®/DTS:X® este compatibil cu canalul 3.1.2. (Cu canalul 5.1.2 în cazul conectării cu Rear kit)
- Dacă bara de sunet nu are sunet sau video pe TV nu este bun, cablul HDMI poate fi problema. Consultați lista de verificare a cablului HDMI. (Pagina 29)

Conexiunea HDMI IN

Vă puteţi bucura de sunetele dispozitivului extern, conectat la mufa HDMI IN a acestei unităţi.

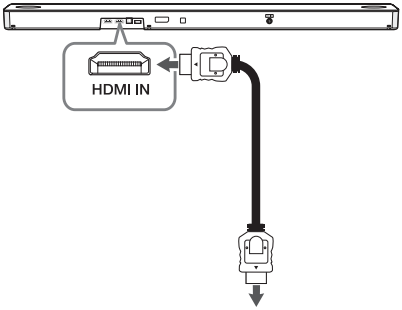

Player Blu-ray disc, player DVD, etc.

1. Conectaţi mufa HDMI IN din spatele unităţii la mufa HDMI OUT a dispozitivului audio, care poate fi un player Blu-ray, un player DVD etc.
2. Selectaţi sursa de intrare la HDMI apăsând **F** în mod repetat.

Conexiune OPTICAL IN

Conectați mufa ieșirii optice a dispozitivului extern la mufa OPTICAL IN.

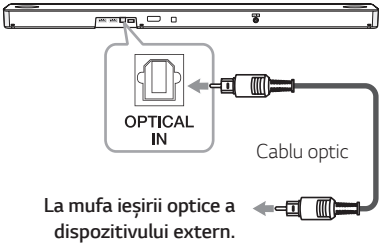

1. Conectați mufa OPTICAL IN din spatele unității la mufa de ieșire optică a dispozitivului dumneavoastră extern.
2. Selectați sursa de intrare la OPT/HDMI ARC, apăsând butonul **F** în mod repetat.

   În cazul unei conexiuni normale între această unitate şi televizorul dvs., veți putea vedea „OPT” pe fereastra de afişare.

Notă

Înainte de conectarea cablului optic, verificați dacă ați îndepărtat protecția cablului dacă acesta are o protecție.

Precauţie

În cazul în care cablul optic nu este conectat în direcția corectă, acest lucru poate cauza deteriorări conectorului optic.

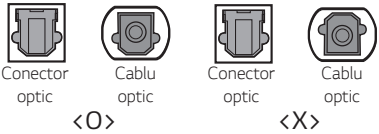

Conexiune echipamente opționale

Vă puteți bucura atât de sunet și imagine de pe dispozitivul extern când vă conectați.

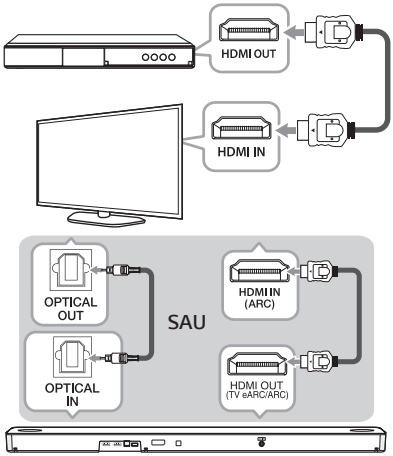

1. Conectați mufa HDMI IN a televizorului la mufa HDMI OUT de pe dispozitivul extern, cum ar fi Blu-ray disc player, DVD player, etc.
2. Conectați mufa OPTICAL IN de pe partea din spate a aparatului la mufa OPTICAL OUT de pe televizor, folosind un cablu OPTIC.

   Sau conectați HDMI OUT (TV eARC/ARC), mufa de pe partea din spate a unității HDMI IN (ARC) la mufa de pe televizor, folosind un cablu HDMI.
3. Selectați sursa de intrare la OPT/HDMI ARC, apăsând butonul **F** în mod repetat.

Notă

Dacă bara de sunet nu are sunet sau video pe TV nu este bun, cablul HDMI poate fi problema. Consultați lista de verificare a cablului HDMI. (Pagina 29)

Conexiune USB

Conectaţi dispozitivul de memorie USB la portul USB de pe spatele aparatului.

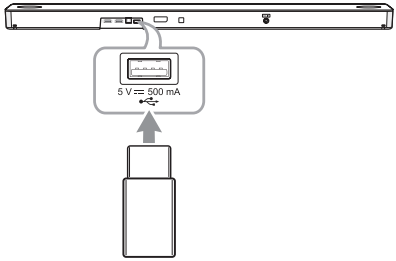

Pentru mai multe informaţii despre redarea fişierelor de pe un USB, consultaţi pagina 35.

Scoaterea dispozitivului USB din aparat.

1. Alegeți o altă funcție/mod.
2. Scoateți dispozitivul USB din aparat.

Dispozitive USB compatibile

- MP3 Player : MP3 player de tip Flash.
- USB Flash Drive : Aparate care sprijină USB 2.0.
- Funcția USB a acestui aparat nu suportă unele dispozitive USB.

Cerinţe pentru dispozitivele USB

- Dispozitivele care necesită o instalare suplimentară de program, când le conectați la un computer, nu sunt suportate.
- Nu scoateți dispozitivul USB când este în funcțiune.
- Pentru USB cu capacitate mare, căutarea poate dura mai mult de câteva minute.
- Pentru a preveni pierderea datelor, faceți copii de rezervă ale tuturor datelor.
- Portul USB al unității nu poate fi conectat la PC. Aparatul nu poate fi folosit ca dispozitiv de stocare.
- Această unitate nu acceptă fişierele de sistem exFAT. (Sunt acceptate sistemele FAT16/FAT32/NTFS.)
- În funcție de anumite dispozitive, următoarele nu sunt disponibile pentru a fi recunoscute de această unitate.
  - HDD extern
  - Dispozitive de citire card-uri
  - Dispozitive blocate
  - Dispozitive USB de tip Hard
  - Platformă USB
  - Folosirea cablului de extensie USB
  - iPhone/iPod/iPad
  - Dispozitiv Android

Fişier care poate fi redat

Frecvenţa de eşantionare

MP3 : între 32 şi 48 kHz
OGG : între 32 şi 48 kHz
AAC : între 32 şi 48 kHz
FLAC : 32 kHz, 44,1 kHz, 48 kHz, 88,2 kHz, 96 kHz, 176,4 kHz și 192 kHz (16 bit/ 24 bit)
WAV : 32 kHz, 44,1 kHz, 48 kHz, 88,2 kHz, 96 kHz, 176,4 kHz și 192 kHz (16 bit/ 24 bit)

Bitrate

MP3 : între 8 şi 320 kbps
OGG : între 64 şi 320 kbps
AAC : între 8 şi 320 kbps

- Număr maxim de fișiere: Până la 2,000
- Maxim de directoare: Până la 200
- Un fişier protejat de DRM (gestionarea drepturilor digitale) nu poate fi redat pe aparat.
- Fișierele video de pe dispozitivul de stocare USB nu pot fi redate.
- În funcţie de performanţele aparatului dvs. USB, redarea poate fi necorespunzătoare.

Notă

- Directoarele/fișierele de pe USB sunt recunoscute după cum urmează.

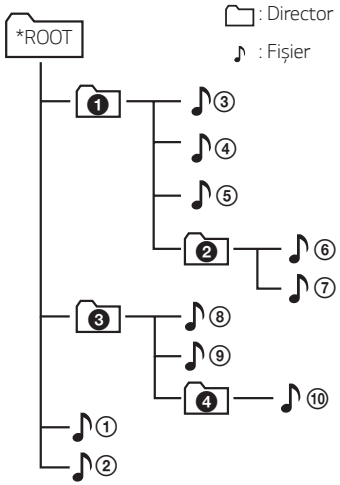

- Dacă directorul nu conţine nici un fişier, acesta nu apare.
- Fișierele vor fi redate din fișierul ♪① până la fișierul ♪⑩ unul după altul.
- Fișierele vor fi redate în ordinea de înregistrare, iar aceasta poate fi diferită în funcție de circumstanțele de înregistrare.
- Această unitate poate afişa numai acele nume de fişier sau de director care conţin numere sau caractere engleze.
- *ROOT: Primul ecran pe care-l puteți vedea când această unitate recunoaște USB-ul este „ROOT".

Funcționarea USB-ului

1. Conectați dispozitivul USB la portul USB.
2. Selectați funcția USB, apăsând **F** în mod repetat.

Pentru	Procedează așa
Control	Apăsaţi ⏯.
Pauză	Pe durata redării apăsaţi ⏯.
Sări la fișierul următor/anterior	În timpul redării, apăsați ⏭ pe telecomandă pentru a trece la fișierul următor. La mai puțin de 3 secunde de redare, apăsați ⏮ pe telecomandă pentru a trece la fișierul precedent. După 3 secunde de redare, apăsați ⏮ pe telecomandă pentru a merge la începutul fișierului.
Redare repetată sau aleatorie	Apăsați **REPEAT** de pe telecomandă în mod repetat. Consultați nota pentru detalii privind modificarea afișajului.
Căută un dosar	Apăsaţi **FOLDER** ∧/∨ pe telecomandă.

Notă

- Punctul de redare poate fi șters atunci când scoateți cablul din priză sau când îndepărtați dispozitivul USB de pe unitate.
- Redarea repetată/aleatorie funcţionează în felul următor.

Pe ecran	Descriere
OFF	Redă melodiile stocate pe aparatul USB în ordine.
ONE	Redă în mod repetat aceeași melodie.
FOLDER	Redă piesele muzicale dintr-un director în mod repetat.
ALL	Redă în mod repetat toate piesele stocate pe aparatul USB.
SHUFFLE	Redă aleatoriu toate melodiile o singură dată, și oprește redarea.

Funcționează cu Google Assistant

Acest aparat funcționează cu Google Assistant. Anumite funcții ale aparatului sunt active: redare și oprire muzică și reglare volum.

Cerințe

- Dispozitiv echipat cu Google Assistant (comercializat separat)
- Acest aparat trebuie conectat la internet.
- Acest aparat trebuie înregistrat în aplicația [Google Home].

„LG Sound Bar”

Aplicaţia „LG Sound Bar” este furnizată de LG Electronics. Aplicaţia permite folosirea diferitelor funcţii ale acestui difuzor, prin intermediul dispozitivului dvs. smart.

Cerinţele de îndeplinit înainte de utilizare

Înainte de a utiliza această aplicaţie conectaţi dispozitivul dvs. smart la reţeaua Wi-Fi folosind aplicaţia „Google Home”. (pagina 18)

Utilizând funcța Chromecast integrată

Vă puteți bucura de muzică prin acest sound bar folosind aplicații care acceptă Chromecast.

Setând și controlând sound bar-ul

Puteți gestiona setările sound bar-ului și controla sound bar-ul chiar și fără telecomandă.

Cerinţe

- **Un router wireless** trebuie conectat la internet.
- **Un dispozitiv smart** precum un smartphone sau o tabletă trebuie conectat la routerul wireless prin conexiune Wi-Fi.

Notă

Pentru mai multe informaţii despre „LG Sound Bar” urmaţi instrucţiunile afişate de aplicaţie.

Instalarea aplicației „LG Sound Bar”

Prin Apple „App Store“ sau Google „Play Store”.

1. Atingeți pictograma Apple „App Store“ sau Google pictograma „Play Store”.
2. Introduceți „LG Sound Bar” în bara de căutare și atingeți „Search”.
3. Selectați „LG Sound Bar” din lista de rezultate pentru descărcare.

Notă

- Aplicația „LG Sound Bar” va fi disponibilă în următoarele versiuni de software;
  Android OS: Ver 5.0 (sau o versiune superioară)
  iOS : Ver 10 (sau o versiune superioară)
- În funcție de dispozitiv, este posibil ca aplicația „LG Sound Bar” să nu funcționeze.

Utilizarea unei tehnologii wireless BLUETOOTH

Despre BLUETOOTH

Bluetooth este o tehnologie de comunicare wireless pentru conectarea cu rază scurtă.

Sunetul poate fi întrerupt când conexiunea interferează cu altă undă electronică sau conectaţi **Bluetooth** în alte camere.

La conectarea dispozitivelor individuale în cadrul tehnologiei wireless **Bluetooth** nu se percep taxe. Un telefon mobil cu tehnologia wireless **Bluetooth** poate fi operat prin intermediul Cascade în cazul în care conexiunea a fost făcută prin intermediul tehnologiei wireless **Bluetooth**.

- Dispozitive Disponibile: Smartphone, MP3 player, notebook etc.
- Version: 5,0
- Codec: SBC

Profiluri BLUETOOTH

Pentru a utiliza tehnologia wireless **Bluetooth**, dispozitivele trebuie să poată interpreta anumite profiluri. Acest difuzor este compatibil cu următorul profil.

A2DP (Advanced Audio Distribution Profile)

Pentru a asculta muzică de la un dispozitiv BLUETOOTH

Înainte de a începe procedura de asociere, asiguraţi-vă că funcţia **Bluetooth** este activată pe dispozitivul dvs. inteligent. Consultaţi manualul de utilizare al dispozitivului **Bluetooth**. O dată ce se realizează operaţiunea de conectare, nu mai este nevoie să o efectuaţi din nou.

1. Selectați funcția **Bluetooth**, apăsând **F** de mai multe ori.
   „BT" va fi afișat și apoi „READY" pe ecranul de afișaj.
2. Funcţionarea dispozitivul **Bluetooth** şi efectuarea operaţiunii de conectare. Atunci când căutaţi acest difuzor pe dispozitivul **Bluetooth**, o listă de dispozitive găsite poate apărea pe ecranul dispozitivului **Bluetooth** în funcţie de tipul de dispozitiv **Bluetooth**.
   Dacă unitatea este conectată la reţeaua Wi-Fi, numele setat poate fi vizualizat în aplicaţia Google Home. Dacă unitatea nu este conectată la reţeaua Wi-Fi, va fi afişat mesajul "LG-SN8Y_XXXX".
3. Selectaţi numele difuzorului unităţii.

Notă

- Numele difuzorului este setat prin aplicaţia „Google Home". De exemplu, dacă numele difuzorului este setat la „Sufragerie" în cadrul aplicaţiei „Google Home", veţi vizualiza „Sufragerie" pe dispozitivul dvs. **Bluetooth**.
- XXXX înseamnă ultimele patru cifre din adresă. De exemplu, dacă unitatea are o adresă MAC, precum 20:C3:8F:C9:31:55, va fi afişat mesajul "LG-SN8Y_3155" pe dispozitivul conectat prin **Bluetooth**.
- Pentru verificarea şi editarea numelui difuzorului folosiţi aplicaţia „Google Home" (pagina 40)
- În funcţie de tipul de dispozitiv **Bluetooth**, unele dispozitive au un mod diferit de împerechere. Pentru mai multe detalii despre împerecherea dispozitivului **Bluetooth**, consultați manualul dispozitivului dvs. **Bluetooth**.

4. Când această unitate este conectată cu succes la dispozitivul **Bluetooth**, „PAIRED” → numele dispozitivului dvs. → „BT” apare pe ecranul de afişaj.

Notă

- Dacă nu se poate afişa numele dispozitivului pe unitate, se va afişa „-”.
- Pentru a verifica numele dispozitivului conectat, apăsaţi ⓘ pe telecomandă. Numele dispozitivului **Bluetooth** conectat va fi afişat.

5. Ascultare muzică.

   Pentru a reda muzică de pe dispozitivul dvs. **Bluetooth**, consultaţi manualul de utilizare al dispozitivului **Bluetooth**.

   În funcție de nivelul volumului dispozitivului **Bluetooth**, va fi reglat nivelul volumului de pe **Bluetooth**.

Notă

- Câdn folosiţi tehnologia **Bluetooth**, trebuie să realizaţi conexiunea dintre unitate și dispozitivul **Bluetooth** cât mai aproape posibil și să mențineți distanța. Oricum, se poate să nu funcționeze corespunzător în cazurile prezentate mai jos:
  - Există un obstacol între unitate și dispozitivul **Bluetooth**.
  - Există un dispozitiv care utilizează aceeași frecvență ca tehnologia **Bluetooth**, cum ar fi un dispozitiv medical, un cuptor cu microunde sau un dispozitiv LAN wireless.
- Dacă ultimul dispozitiv conectat a fost televizorul LG, dispozitivul sound bar se va conecta la televizor în mod automat, până când reporniţi dispozitivul sound bar.
- Dacă televizorul LG este oprit, dispozitivul sound bar va comuta în modul „READY” (**Bluetooth** gata). După repornirea televizorului dispozitivul sound bar nu se reconectează automat. Conectarea dispozitivului Sound Bar la TV:
  - Opriţi şi reporniţi dispozitivul Sound Bar.

  Apoi, urmaţi instrucţiunile afişate pe ecranul TV.
- TV disponibil: Este posibil ca modelele LG TV fabricate după 2016 şi alte anumite televizoare să nu funcţioneze corespunzător.

Notă

- Această unitate acceptă **Bluetooth** auto pairing. Cu toate acestea ea nu funcţionează în cazurile de mai jos:
  - Atunci când reporniţi această unitate.
  - Când deconectaţi această unitate.
  - Când deconectaţi această unitate de pe dispozitivul **Bluetooth** conectat.
- Sunetul poate fi întrerupt în cazul în care există interferenţe de la alte aparate electronice.
- Sincronizarea este limitată la „One” dispozitiv **Bluetooth**. Sincronizarea multiplă nu este suportată.
- În funcţie de tipul de dispozitiv, este posibil să nu puteţi utiliza funcţia **Bluetooth**.
- Vă puteţi bucura folosind **Bluetooth** prin utilizarea unui telefon, MP3, Notebook etc.
- Cu cât este mai mare distanța dintre unitate și dispozitivul **Bluetooth**, cu atât este mai redusă calitatea sunetului.
- Conexiunea **Bluetooth** va fi deconectată când unitatea este oprită sau dispozitivul **Bluetooth** este departe de unitate.
- Dacă este deconectată conexiunea **Bluetooth**, conectaţi dispozitivul **Bluetooth** din nou.
- Când un dispozitiv **Bluetooth** nu este conectat, „READY” va fi afișat pe ecranul de afișaj.
- Dacă treceţi la o altă funcție după conectarea dispozitivului **Bluetooth**, conexiunea **Bluetooth** va fi deconectată. Dacă reveniţi la funcția **Bluetooth**, conexiunea **Bluetooth** va fi conectată automat.
- După conectarea la această unitate, celelalte dispozitive nu pot găsi unitatea şi nu se pot conecta la aceasta. Pentru conectarea unui alt dispozitiv, deconectaţi dispozitivul curent de la unitate şi încercaţi din nou.

Gestionarea dispozitivului BLUETOOTH conectat

Pentru gestionarea dispozitivului **Bluetooth** conectat puteţi folosi unitatea, pentru comenzile: redare, pauză, ignorare, volum.

Notă

- Această funcţie poate fi utilizată doar de dispozitivele cu sistem de operare Android şi iOS.
- Posibilitatea utilizării acestei funcţii depinde de dispozitivul **Bluetooth** sau de funcţiile televizorului.

Editarea numelui difuzorului

Pentru verificarea şi editarea numelui difuzorului folosiţi aplicaţia „Google Home”.

Alte operaţiuni

Folosirea telecomenzii televizorului dvs.

Puteţi controla unele funcţii ale acestei unităţi chiar şi cu telecomenzi de la alţi producători.
Funcțiile controlabile sunt volum ridicat/încet și mut.

Apăsaţi şi ţineţi apăsat **SOUND EFFECT** pe telecomandă timp de aproximativ 3 secunde. „ON - TV REMOTE" se afişează şi puteţi controla această unitate prin intermediul telecomenzii.

Pentru a verifica statutul aceste funcții, apăsați și mențineți apăsat **SOUND EFFECT** pe telecomandă.

Pentru a opri această funcţia, apăsaţi și mențineți apăsat **SOUND EFFECT** pe telecomandă, iar apoi apăsaţi din nou în timp ce se derulează „ON - TV REMOTE".

Notă

- Verificați ca ieșirea audio a televizorului dvs. să fie setată la [External speaker].
- Această funcție nu funcționează pe telecomanda magică de la televizorul LG.
- Această funcție este posibil să nu funcționeze adecvat când anumite funcții de control ale televizorului cum ar fi HDMI CEC, SIMPLINK și LG Sound Sync sunt setate la PORNIT.
- Este posibil ca această funcție să nu funcționeze bine atunci când unitatea și televizorul sunt conectate cu un cablu HDMI.
- Anumite telecomenzi pot să nu fie compatibile.

AUTO POWER Pornit/Oprit

Sound bar este activat şi dezactivat în mod automat de sursa de intrare: Optic

Pentru a porni această funcţia, apăsaţi și mențineți apăsat ⓘ pe telecomandă timp de aproximativ 3 secunde, iar apoi apăsaţi din nou în timp ce se derulează „OFF - AUTO POWER".

Pentru a verifica statutul aceste funcții, apăsați și mențineți apăsat ⓘ pe telecomandă.

Pentru a opri această funcţia, apăsaţi și mențineți apăsat ⓘ pe telecomandă timp de aproximativ 3 secunde, iar apoi apăsaţi din nou în timp ce se derulează „ON - AUTO POWER".

Pornire

Dacă porniţi TV-ul dvs. sau un aparat extern conectat la această unitate, aceasta recunoaşte semnalul de intrare şi selectează funcţia potrivită. După aceasta puteţi auzi sunetul provenit de la aparatul dvs.

Oprire

Când televizorul este oprit, sound bar comută în modul de repaus prin reţea.

Notă

- După ce unitatea este pornită prin funcția AUTO POWER, va fi oprită automat dacă nu există semnal o anumită perioadă de timp de la televizorul conectat prin LG Sound Sync (Optic).
- Dacă unitatea a fost pornită prin funcția AUTO POWER, aceasta va fi oprită automat dacă nu primeşte semnal o anumită perioadă de timp de la aparatul extern conectat.
- Dacă opriți direct aparatul, acesta nu poate fi pornit înapoi automat prin funcția AUTO POWER. Oricum, aparatul poate fi pornit prin funcția AUTO POWER când semnalul optic apare la 5 secunde de lipsă semnal.
- În funcție de dispozitivul conectat, această funcție poate să nu funcționeze.
- Atunci când porniţi această unitate pentru prima dată, funcţia Alimentare automată este în starea pornită.
- Puteți seta funcția AUTO POWER doar dacă unitatea este pornită.

Comutarea automată a funcţiei

Sound bar recunoaşte semnale de intrare, precum semnalele optice, HDMI ARC, **Bluetooth**, şi comenzile de la aplicaţia „LG Sound Bar" şi activează în mod automat funcţia corespunzătoare.

Când porniți televizorul sau un dispozitiv extern

Când porniți televizorul sau un dispozitiv extern conectat Optic, prin LG Sound Sync (Optic) sau HDMI ARC, acest sound bar trece la funcția potrivită și veți putea asculta sunet prin acesta.

Conectarea aparatului BLUETOOTH

Conectarea aparatului dvs. **Bluetooth** la această unitate presupune selectarea prealabilă a funcţiei **Bluetooth**. Redaţi muzica pe aparatul dvs. **Bluetooth**. ce.

Notă

Această unitate nu modifică funcția la optic în cazul în care SIMPLINK de la televizorul, playerul Blu-ray, Set-top box sau alte dispozitive conectate setate ca pornite sau de la dispozitivul conectat și suportat CEC este pornit.
Dacă doriți să schimbați funcția auto, opriți funcția SIMPLINK pe televizoul dvs. LG. Durează aprox. 30 secunde pentru a opri SIMPLINK.

Cum să deconectați rețeaua wireless sau dispozitivul wireless.

Opriți aparatul prin apăsarea butonul de pornire mai mult de 3 secunde.

Modul standby

Difuzorul intră în modul standby în cazul în care nu se redă muzică sau nu se utilizează butonul.

Modul standby

Opţiunea 1.

Pentru comutarea difuzorului în modul În aşteptare apăsaţi şi ţineţi apăsat ⏻ timp de aproximativ 3 secunde. Pe afişaj apare mesajul „GOOD-BYE". Asiguraţi-vă că toate fantele pentru conexiune wireless sunt dezactivate.

Modul standby în reţea

Opţiunea 1.

Când nu este redat niciun fişier de muzică şi dacă nu este apăsat niciun buton timp de 15 minute, difuzorul comută în modul Repaus reţea. Apoi, pe afişaj apare mesajul „GOOD-BYE".

Opţiunea 2.

Dacă apăsaţi bertonul ⏻, difuzorul comută în modul Repaus reţea. Apoi, pe afişaj apare mesajul „GOOD-BYE".

Resetarea difuzorului

Dacă difuzorul nu răspunde, resetați difuzorul.

Apăsaţi şi ţineţi apăsat ᯤ pe unitate până auziţi un sunet. Pe fereastra de afișaj va apărea mesajul „RESET". Apoi, sunt şterse toate informaţiile stocate şi referitoare la reţeaua wireless.

Depanarea

Generalităţi

Simptome	Cauze & Soluţii
Unitatea funcţionează defectuos.	• Opriți alimentarea acestei unități, conectați dispozitivul extern (televizor, difuzor pentru frecvențe joase, DVD player, amplificator etc.) și porniți-o din nou. • Deconectaţi cablul de alimentare al acestei unităţi şi al aparatului extern conectat (TV, woofer, DVD-player, amplificator etc.) după care încercaţi reconectarea lor. • Este posibil ca setările anterioare să nu fie salvate când dispozitivul este oprit.
Alimentarea nu porneşte.	Cablul de alimentare este conectat la priză? • Conectaţi cablul de alimentare la priză.
Nu este produs niciun sunet.	Volumul este setat la minim? • Reglaţi volumul. • La utilizarea conexiunii cu un aparat extern (set top box, aparat **Bluetooth**, etc.), reglaţi la aparat nivelul volumului sunetului. Funcția Mut este activată? • Apăsați 🔇 sau reglați nivelul volumului pentru a anula funcția Mut. Funcția este selectată corect? • Verificați sursa de intrare și selectați sursa de intrare corectă.
Nu este redat nici un sunet din difuzor	subwoofer este conectat la sursa de alimentare? • Conectaţi bine cablul de alimentare al subwoofer la priză. Conexiunea aparatului cu subwoofer se pierde? • Conectaţi unitatea şi subwoofer-ul. (pagina 20)
Telecomanda nu funcţionează corect.	Telecomanda este prea departe de aparat. • Folosiți telecomanda la o distanță de maxim 7 m. Există un obstacol în raza dintre telecomandă și aparat. • Îndepărtaţi obstacolul. Bateriile din telecomandă sunt descărcate. • Înlocuiţi bateriile cu altele noi.
Funcţia AUTO POWER este inoperantă.	• Verificaţi conexiunea dispozitivului extern, cum este televizorul sau player-ul DVD/Blu-Ray. • Verificați starea SIMPLINK de pe televizorul dumneavoastră LG și opriți SIMPLINK. • În funcție de dispozitivul conectat, această funcție poate să nu funcționeze.
LG Sound Sync nu funcţionează.	• Verificaţi dacă TV-ul dvs. LG sprijină LG Sound Sync (Cu cabluri). • Verificați setările de sunet ale LG Sound Sync (Cu cabluri). • Verificaţi setarea sunetului TV-ului dvs. şi a acestei unităţi.

Simptome	Cauze & Soluţii
Când simțiți că sunetul emis de unitate este prea mic.	Verificaţi detaliile de mai jos şi reglaţi unitatea în funcţie de ele. • Comutați starea funcției DRC ca [OFF] folosind „LG Sound Bar”. • Având soundbar-ul conectat la televisor, schimbaţi setarea AUDIO DIGITAL OUT din meniul de configurare a televizorului de la [PCM] la [AUTO] sau la [BITSTREAM]. • Având soundbar-ul conectat la player, schimbaţi setarea AUDIO DIGITAL OUT din meniul de configurare a playerului de la [PCM] la [PRIMARY PASS-THROUGH] sau la [BITSTREAM]. • Verificați ca setarea DRC audio din meniul de configurare a dispozitivul conectat să fie în starea [OFF]. • Asiguraţi-vă că modul Noapte nu este activat. Activaţi modul Noapte.
USB nu este recunoscut.	• Formataţi dispozitivul USB şi încercaţi din nou. Pentru formatarea dispozitivului USB selectaţi sistemul de fişiere disponibil. (pagina 33)
Asocierea **Bluetooth** nu funcţionează corespunzător.	• Asiguraţi-vă că dispozitivul **Bluetooth** este pornit. • Opriţi şi reporniţi funcţia **Bluetooth** de pe dispozitivul dvs. **Bluetooth** şi încercaţi asocierea din nou. • Îndepărtaţi orice obstacol dintre dispozitivul **Bluetooth** şi unitate. • În funcţie de tipul dispozitivului **Bluetooth** folosit sau de mediul înconjurător, este posibil ca dispozitivul dvs. să nu se asocieze cu unitatea.

Reţea

Simptome	Cauze & Soluţii
Difuzorul nu poate fi conectat la reţeaua de domiciliu	• Conexiunea wireless poate fi întreruptă de aparate casnice care folosesc frecvențe radio. Mutaţi difuzorul departe de acestea. • Verificaţi router-ul dvs. Opriţi şi reporniţi. • Asiguraţi-vă că funcţia Wi-Fi este activă pe dispozitivul dvs. smart. • Asiguraţi-vă că difuzorul şi şi dispozitivul dvs. smart sunt conectaţi la aceeaşi reţea Wi-Fi.
Conexiunea Wi-Fi nu funcţionează corespunzător.	Dacă reporniţi router-ul? • Difuzoarele trebuie oprite şi repornite. Dacă instalaţi un router nou. • Trebuie să reveniţi la setările implicite şi să configuraţi din nou conexiunea la reţea pentru difuzor.

Aplicaţie

Simptome	Cauze & Soluţii
Aplicaţia nu funcţionează corespunzător.	Apare o eroare când încercaţi să accesaţi aplicaţia? • Asiguraţi-vă că dispozitivul dvs. smart este compatibilă cu aplicaţia. • Asiguraţi-vă că folosiţi cea mai recentă versiune a aplicaţiei. • Asiguraţi-vă că unitatea conectată este pornită.

Observații pentru folosirea wireless-ului

Simptome	Cauze & Soluţii
Acest dispozitiv poate avea interferențe wireless.	• Wireless-ul poate să nu funcționeze normal în zone cu semnal slab. • Instalați dispozitivul destul de aproape de subwooferul wireless. • Nu instalați dispozitivul pe mobilier metalic pentru a atinge performanța optima.
Dispozitivul **Bluetooth** poate funcționa necorespunzător sau poate emite un zgomot în următoarele cazuri.	• Când o parte a corpului dvs. intră în contact cu emițătorul dispozitivului **Bluetooth** sau sound bar-ului. • Când există un obstacol sau perete sau dispozitivul este instalat într-un loc izolat. • Când există un dispozitiv (LAN wireless, echipament medical sau cuptor cu microunde) care folosește aceeași frecvență, îndepărtați produsele cât mai mult unele de altele. • Când conectați dispozitivul la un dispozitiv **Bluetooth**, distanța dintre produse trebuie să fie cât mai mica posibil. • Când dispozitivul este prea departe de dispozitivul **Bluetooth**, conexiunea este întreruptă și pot exista disfuncționalități.

NOTE pentru eliberarea modului Demo

Simptome	Cauze & Soluţii
Nu se poate schimba sursa de intrare cu **F**, cum ar fi BT (**Bluetooth**), HDMI ș.a.m.d. și doar indicația [DEMO] se afișează pe afișajul din față.	Deconectați cablul de alimentare și conectați-l din nou. Dacă acest lucru nu funcționează, după setarea volumului la 2, apăsați și țineți apăsat butonul **F** (timp de aproximativ 5 secunde) pe unitatea principală, până când afișajul arată funcția curentă selectată.
Telecomanda nu funcționează. (Niciun răspuns)	

Cerinţe legate de fişiere

Extensii de fişier disponibile : „.mp3", „.aac", „.ogg", „.flac", „.wav"

Frecvenţă de eşantionare:

MP3 : între 32 şi 48 kHz
OGG : între 32 şi 48 kHz
AAC : între 32 şi 48 kHz
FLAC : 32 kHz, 44,1 kHz, 48 kHz, 88,2 kHz, 96 kHz, 176,4 kHz și 192 kHz (16 bit/ 24 bit)
WAV : 32 kHz, 44,1 kHz, 48 kHz, 88,2 kHz, 96 kHz, 176,4 kHz și 192 kHz (16 bit/ 24 bit)

Bitrate:

MP3 : între 8 şi 320 kbps
OGG : între 64 şi 320 kbps
AAC : între 8 şi 320 kbps

- Cerinţele legate de fişiere nu sunt întotdeauna compatibile. Pot exista unele restricţii în ceea ce priveşte caracteristicile fişierului şi capacitatea serverului media.
- În funcţie de tipul fişierelor sau de modalitatea de înregistrare, este posibil ca redarea să nu se poată efectua.
- Unele fişiere încărcate prin DRM nu sunt acceptate de acest difuzor.
- Tipurile de fișiere acceptate pot să difere în funcție de sistemul de operare și/sau de producătorul dispozitivului smart și PC-ului.

Mărci comerciale şi licenţe

Toate celelalte mărci comerciale sunt mărci înregistrate ale proprietarilor respectivi.

Fabricate sub licenţă de la Dolby Laboratories. Dolby, Dolby Atmos şi simbolul dublu-D sunt mărci înregistrate ale Dolby Laboratories.

Pentru patentele DTS accesaţi http://patents.dts.com. Fabricat sub licenţa DTS Licensing Limited. DTS, simbolurile, & DTS şi toate simbolurile, DTS:X, şi emblema DTS:X sunt mărci înregistrate sau proprietatea intelectuale ale DTS, Inc. Din Statele Unite ale Americii sau din alte ţări. © DTS, Inc. Toate drepturile rezervate.

Marca figurativă și siglele **Bluetooth®** sunt mărci comerciale deținute de către **Bluetooth** SIG, Inc. și utilizarea acestor mărci de către LG Electronics este sub licență înregistrată.
Alte mărci comerciale și denumiri comerciale sunt acelea ale proprietarilor respectivi.

Termenii HDMI, HDMI High-Definition Multimedia Interface şi sigla HDMI sunt mărci comerciale sau mărci comerciale înregistrate ale HDMI Licensing Administrator, Inc. în Statele Unite şi în alte ţări.

Specificaţii

Generalităţi	
Consum de curent	Consultați eticheta principală a aparatului.
	Standby rețea: 5,0 W (Dacă toate porturile sunt activate.)
Adaptor AC	Model : DA-50F25 Producător : Asian Power Devices Inc. Intrare : 100 - 240 V ~ 50 - 60 Hz Ieșire : 25 V ⎓ 2 A
Dimensiuni (L x H x A)	aprox. 1060,0 mm x 57,0 mm x 119,0 mm (Cu picior)
Temperatura de operare	5°C - 35°C
Umiditatea de operare	5 % - 90 %
Alimentare curent bus (USB)	5 V ⎓ 500 mA
Frecvență disponibilă de eșalonare intrare audio digitală	32 kHz, 44,1 kHz, 48 kHz, 88,2 kHz, 96 kHz, 192 kHz
Format Intrare digitală audio disponibilă	Dolby Atmos, Dolby Audio, DTS:X, DTS-HD, PCM

Intrare/Ieșire	
OPTICAL IN	3 V (p-p), mufă optică x 1
HDMI IN	19 Pin (Tip A, conector HDMI™) x 1
HDMI OUT	19 Pin (Tip A, conector HDMI™) x 1 Surse dependente 4K la HDCP 2.3 sunt suportate la rezoluția 4K.

Amplificator (Ieșire RMS)	
Total	440 W RMS
Faţă	40 W RMS x 2 (4 Ω la 1 kHz, THD 10 %)
Centru	40 W RMS (4 Ω la 1 kHz, THD 10 %)
Sus	50 W RMS x 2 (4 Ω la 1 kHz, THD 10 %)
Subwoofer	220 W RMS (3 Ω la 80 Hz, THD 10 %)

Subwoofer wireless	
Cerinţe de alimentare	Studiaţi eticheta principală de pe subwoofer.
Consum de curent	Studiaţi eticheta principală de pe subwoofer.
Tip	1 difuzor 1 direcție
Impedanţă	3 Ω
Alimentare estimată de intrare	220 W RMS
Putere absorbită max.	440 W RMS
Dimensiuni (L x H x A)	aprox. 221,0 mm x 390,0 mm x 312,8 mm

Sistem	
LAN Wireless (antenă internă)	802.11a/b/g/n rețele Wi-Fi

SPK8-S (SPK8-S, S78S1-S),Vândute separat

Receptor wireless	
Cerinţe de alimentare	Consultaţi eticheta principală a receptorului wireless.
Consum de curent	Consultaţi eticheta principală a receptorului wireless.
Spate	70 W RMS x 2 (3 Ω la 1 kHz, THD 10 %)
Dimensiuni (L x H x A)	aprox. 60,0 mm x 220,0 mm x 175,0 mm

Difuzoare posterioare (individuale)	
Tip	1 difuzor 1 direcție
Impedanţă	3 Ω
Alimentare estimată de intrare	70 W RMS
Putere absorbită max.	140 W RMS
Dimensiuni (L x H x A)	aprox. 100,0 mm x 140,0 mm x 100,0 mm

- Designul şi specificaţiile pot fi modificate fără o înştiinţare prealabilă.

Manipularea difuzorului

Când se transportă difuzorul

Păstraţi cutia originală şi materialele de ambalare. Dacă trebuie să transportaţi difuzorul, reambalaţi-l aşa cum a fost ambalat iniţial din fabrică pentru protecţie maximă.

Păstrarea curăţeniei suprafeţelor exterioare

- Nu utilizaţi lichide volatile, precum spray insecticid, în apropierea difuzorului.
- Ştergerea cu o presiune prea mare poate deteriora suprafaţa.
- Asiguraţi-vă că produsele din cauciuc sau din plastic nu intră în contact cu difuzorul un timp îndelungat.

Curăţarea difuzorului

Pentru a curăţa playerul, folosiţi o cârpă moale, uscată. Dacă suprafeţele sunt extrem de murdare, folosiţi o cârpă moale umezită cu o soluţie slabă de detergent. Nu utilizaţi solvenţi puternici, precum alcool, benzină sau diluant deoarece aceştia pot deteriora suprafaţa difuzorului.

Informaţii importante privind serviciile de reţea

Toate informaţiile, datele, documentele, comunicările, descărcările, fişierele, textele, imaginile, fotografiile, elementele grafice, materialele video, transmisiunile pe internet, publicaţiile, instrumentele, resursele, codurile, programele, applet-urile, miniaplicaţiile widget, aplicaţiile, produsele şi alte conţinuturi („Conţinutul”) şi toate serviciile şi ofertele („Serviciile”) furnizate sau puse la dispoziţie de sau prin intermediul unui terţ (denumit individual un „Furnizor de servicii”) constituie răspunderea exclusivă a Furnizorului de servicii de la care provin.

Disponibilitatea şi accesul la Conţinutul şi la Serviciile furnizate de Furnizorul de servicii prin intermediul Dispozitivului LGE se supun modificării în orice moment, fără notificare prealabilă, incluzând, fără limitare, suspendării, eliminării sau încetării Conţinutului sau Serviciilor, total sau parţial.

În cazul în care aveţi întrebări sau probleme în legătură cu Conţinutul sau cu Serviciile, consultaţi pagina de internet a Furnizorului de servicii pentru informaţii actualizate. LGE nu este responsabilă sau răspunzătoare pentru servicii oferite clienţilor în legătură cu Conţinutul sau cu Serviciile. Orice întrebare sau solicitare de servicii legate de Conţinut sau de Servicii trebuie adresată direct Furnizorilor de Conţinut sau de Servicii respectivi.

Reţineţi că LGE nu este responsabilă pentru niciun Conţinut sau Serviciu furnizat de Furnizorul de servicii sau pentru nicio modificare, eliminare sau încetare a acestui Conţinut sau Serviciu şi nu garantează sau nu asigură disponibilitatea şi accesul la acest Conţinut sau Serviciu.

Informaţii de notificare privind software-ul open source

Pentru a obţine codul sursă din GPL, LGPL, MPL şi alte licenţe open source, care sunt conţinute în acest produs, vă rugăm să vizitaţi http://opensource.lge.com.

În plus faţă de codul sursă, toate condiţiile licenţei, denegările de responsabilitate privind garanţia şi notele despre drepturile de autor la care se face referire sunt disponibile pentru descărcare.

LG Electronics va oferi şi codul sursă pe CD-ROM în schimbul unei sume care să acopere costurile unei asemenea distribuţii (cum ar fi costurile suporturilor media, de transport şi de procesare), în urma unei solicitări prin e-mail la opensource@lge.com.

Această ofertă este valabilă pentru o perioadă de trei ani de la data ultimului transport al acestui produs. Această ofertă este valabilă pentru orice persoană care primeşte aceste informaţii.

LG

Life's Good