BENUTZERHANDBUCH

Digital Signage von LG
(MONITOR-BESCHILDERUNG)

Bitte lesen Sie dieses Handbuch aufmerksam durch, bevor Sie das Gerät zum ersten Mal verwenden, und bewahren Sie es zur späteren Verwendung auf.

55EF5F
55EF5F-L
55EF5F-P

www.lg.com

Copyright © 2019 LG Electronics Inc. Alle Rechte vorbehalten.

INHALTSVERZEICHNIS

SICHERHEITSVORKEHRUNGEN...3

- Vorsichtsmaßnahmen bei der Installation des Produkts 3
- Vorsichtsmaßnahmen für das Netzgerät und die Stromversorgung 5
- Vorsichtsmaßnahme beim Bewegen des Produkts 7
- Vorsichtsmaßnahme beim Verwenden des Produkts 8
- Wandmontage 9

MONTAGE UND VORBEREITUNG 10

- Maßnahmen zum Panel-Schutz bei der Lagerung 11
- Installation an einer Wand 13
- Einrichten externer geräte 14
- Anordnen von Displays 15

FERNBEDIENUNG 17

HERSTELLEN VON VERBINDUNGEN 19

- Anschluss eines PCs 19
- Anschluss externer Geräte 19
- Verwenden der Eingangsliste 20

PROBLEMBEHEBUNG 21

TECHNISCHE DATEN 26

LIZENZ 30

WARNUNG - Dieses Gerät entspricht Klasse A gemäß CISPR 32. In einer Haushaltsumgebung kann dieses Gerät Funkstörungen verursachen.

SICHERHEITSVORKEHRUNGEN

Bevor Sie das Produkt zum ersten Mal verwenden, lesen Sie diese Sicherheitshinweise bitte aufmerksam durch.

⚠ WARNUNG

- Wenn Sie eine Warnmeldung ignorieren, kann es zu ernsthaften Verletzungen oder zu Unfällen und Todesfällen kommen.

⚠ VORSICHT

- Wenn Sie eine zur Vorsicht mahnende Meldung ignorieren, kann es zu leichten Verletzungen kommen oder das Produkt kann beschädigt werden.

⚠ WARNUNG

- Nur zur Verwendung in Innenräumen.

Vorsichtsmaßnahmen bei der Installation des Produkts

⚠ WARNUNG

- Halten Sie das Produkt von Wärmequellen wie elektrischen Heizungen fern.
  - Es kann zu Stromschlägen, Feuer, Fehlfunktionen oder Deformationen kommen.
- Halten Sie das feuchtigkeitsabweisende Verpackungsmaterial oder die Vinylverpackung von Kindern fern.
  - Feuchtigkeitsabweisendes Material ist bei Verschlucken schädlich. Führen Sie bei versehentlichem Verschlucken bei der betroffenen Person ein Erbrechen herbei und suchen Sie mit ihr das nächstgelegene Krankenhaus auf. Vinylverpackung kann darüber hinaus zu Erstickung führen. Halten Sie die Verpackung daher von Kindern fern.
- Stellen Sie keine schweren Objekte auf das Produkt und setzen Sie sich nicht darauf.
  - Wenn das Produkt zusammenbricht oder fallen gelassen wird, könnten Sie verletzt werden. Kinder müssen besonders vorsichtig sein.
- Lassen Sie die Strom- bzw. Signalkabel nicht unbeaufsichtigt auf dem Boden liegen.
  - Passanten können stolpern, wodurch es zu Stromschlägen, Feuer, Produktstörungen oder Verletzungen kommen kann.
- Installieren Sie das Produkt an einem sauberen und trockenen Ort.
  - Staub oder Feuchtigkeit kann zu Stromschlägen, Feuer oder Produktschäden führen.
- Wenn es nach Rauch riecht, andere Gerüche wahrzunehmen oder merkwürdige Geräusche zu hören sind, unterbrechen Sie die Stromversorgung und kontaktieren Sie den Service.
  - Wenn Sie weiterarbeiten, ohne die erforderlichen Maßnahmen zu treffen, kann es zu Stromschlägen oder Feuer kommen.

- Berühren Sie die Oberfläche des Geräts nicht, da diese durch Überhitzung heiß sein kann.
- Wenn das Produkt fallen gelassen oder das Gehäuse beschädigt wurde, schalten Sie das Produkt aus und unterbrechen Sie die Stromversorgung.
  - Wenn Sie weiterarbeiten, ohne die erforderlichen Maßnahmen zu treffen, kann es zu Stromschlägen oder Feuer kommen. Wenden Sie sich an das Service Center.
- Keine Gegenstände auf das Gerät fallen lassen oder das Gerät Erschütterungen aussetzen. Keine Gegenstände wie z. B. Spielzeuge gegen den Bildschirm werfen.
  - Ansonsten besteht Verletzungsgefahr oder die Gefahr von Schäden am Gerät oder am Bildschirm.
- Das Gerät beim Anschluss an andere Geräte nicht umkippen oder fallen lassen.
  - Ansonsten besteht die Gefahr von Verletzungen und/oder Schäden am Gerät.
- Der Abstand zum Bildschirm bei Verwendung einer Spielekonsole sollte mindestens viermal der Bildschirmdiagonalen entsprechen.
  - Falls das Gerät auf Grund eines zu kurzen Anschlusskabels herunterfällt, besteht die Gefahr von Verletzungen und/oder Schäden am Gerät.
- Wenn ein Standbild über einen längeren Zeitraum auf dem Bildschirm dargestellt wird, kann dies dazu führen, dass sich das Bild einbrennt. Um das Produkt lange Zeit nutzen zu können, sollten Sie bei einem PC einen Bildschirmschoner verwenden, oder die Funktion am Produkt nutzen, die ein Einbrennen in den Bildschirm vermeidet. Wenn Sie das Produkt nicht nutzen, sollten Sie es ausschalten. Das Einbrennen des Bildes und damit verbundene Probleme werden nicht durch diese Produktgarantie abgedeckt.
- Installieren Sie dieses Produkt nicht an Wänden, falls es dadurch Öl oder Ölnebel ausgesetzt werden könnte.
  - Dies kann zu Schäden am Produkt führen oder das Produkt könnte sich lösen.

⚠ VORSICHT

- Vergewissern Sie sich, dass die Lüftungsöffnung des Produkts nicht blockiert ist. Installieren Sie das Produkt so, dass ausreichend Platz vorhanden ist (weiter als 100 mm von der Wand entfernt).
  - Wenn das Produkt zu nahe an einer Wand aufgestellt wird, kann es durch die interne Wärmeentwicklung zu Verformungen kommen oder ein Feuer kann ausbrechen.
- Blockieren Sie keine Lüftungsöffnungen durch Tischdecken oder Vorhänge.
  - Aufgrund von Überhitzung im Inneren des Produkts können Verformungen auftreten oder ein Feuer kann ausbrechen.
- Installieren Sie das Produkt auf einer ebenen und stabilen Fläche, damit das Produkt nicht herunterfallen kann.
  - Falls das Produkt zu Boden fällt, könnten Sie verletzt oder das Produkt könnte beschädigt werden.
- Installieren Sie das Produkt an einem Ort, an dem keine elektromagnetischen Störungen auftreten.
- Setzen Sie das Produkt nicht der direkten Sonneneinstrahlung aus.
  - Das Produkt könnte beschädigt werden.
- Wenn Sie das Produkt an einem Ort montieren, der nicht die empfohlenen Bedingungen erfüllt, können Bildqualität, Produktlebensdauer und Aussehen deutlich beeinträchtigt werden. Wenden Sie sich vor der Montage an LG oder einen qualifizierten Techniker. Stellen Sie das Gerät nicht an staubigen, sehr warmen oder kalten bzw. feuchten Orten sowie an Orten auf, an denen Chemikalien verwendet werden oder Ölnebel vorhanden ist. Vermeiden Sie außerdem, dass das Gerät über einen langen Zeitraum ununterbrochen eingeschaltet ist (Flughafen bzw. Bahnhof). Andernfalls erlischt die Garantie.
- Installieren Sie das Gerät nicht an schlecht belüfteten Stellen (z. B. an einem Bücherregal, in einem Wandschrank) oder im Freien, und stellen Sie es nicht auf Kissen oder Teppichen ab.
- Installieren Sie es auch nicht in der Nähe von Gegenständen mit Wärmeentwicklung, wie z. B. Lichtanlagen.

Vorsichtsmaßnahmen für das Netzgerät und die Stromversorgung

⚠ WARNUNG

- Falls Wasser oder andere Fremdkörper in das Innere des Gerätes (TV-Gerät, Monitor, Netzkabel oder Netzadapter) gelangen, ziehen Sie sofort das Netzkabel ab, und wenden Sie sich an den Kundendienst.
  - Andernfalls besteht Brand- oder Stromschlaggefahr aufgrund von Beschädigungen am Gerät.
- Berühren Sie den Netzstecker bzw. den Netzadapter nicht mit nassen Händen. Sind die Kontaktstifte des Netzsteckers nass oder verstaubt, trocknen Sie sie vor Gebrauch vollständig ab bzw. befreien Sie sie von Staub.
  - Andernfalls besteht Brand- oder Stromschlaggefahr.
- Vergewissern Sie sich, dass das Netzkabel vollständig in den Netzadapter gesteckt wurde.
  - Ist die Verbindung zu locker, besteht Brand- und Stromschlaggefahr.
- Verwenden Sie nur die mitgelieferten Netzkabel und Netzadapter oder solche, die von LG Electronics, Inc. genehmigt wurden.
  - Die Verwendung nicht genehmigter Produkte kann zu einem Brand oder elektrischen Schlag führen.
- Halten Sie beim Abziehen des Netzkabels immer den Netzstecker fest. Verbiegen Sie das Netzkabel nicht gewaltsam.
  - Die Stromleitung könnte beschädigt werden, was zu einem elektrischen Schlag oder Brand führen könnte.
- Achten Sie darauf, nicht auf das Netzkabel oder den Netzadapter zu treten und keine schweren Gegenstände (elektrische Geräte, Kleidung etc.) darauf zu platzieren. Achten Sie darauf, das Netzkabel bzw. den Netzadapter nicht durch scharfe Gegenstände zu beschädigen.
  - Bei beschädigten Netzkabeln besteht Brand- und Stromschlaggefahr.
- Demontieren, reparieren oder modifizieren Sie das Netzkabel und den Netzadapter nicht.
  - Anderenfalls besteht Brand- oder Stromschlaggefahr.
- Vergewissern Sie sich, dass das Stromkabel an den Erdungsstrom angeschlossen ist.
  - Ansonsten könnten Sie einen Stromschlag erleiden oder verletzt werden.
- Verwenden Sie nur die zugelassene Spannung.
  - Ansonsten könnten Sie einen Stromschlag erleiden oder das Produkt könnte beschädigt werden.
- Während eines Gewitters das Netzkabel sowie das Signalkabel niemals berühren.
  - Es besteht eine hohe Gefahr eines Stromschlages.
- Schließen Sie nicht mehrere Verlängerungskabel, Elektrogeräte oder elektrische Heizungen an eine Steckdose an. Verwenden Sie eine geerdete Steckerleiste, die für die ausschließliche Verwendung am Computer gedacht ist.
  - Wegen Überhitzung könnte ein Feuer entstehen.
- Berühren Sie den Netzstecker nicht mit nassen Händen. Falls der Kontakt nass oder mit Staub bedeckt ist, trocknen Sie den Netzstecker vollständig oder reinigen Sie ihn von Staub.
  - Ansonsten könnten Sie durch Restfeuchtigkeit einen Stromschlag erleiden.

- Ziehen Sie den Netzstecker, falls das Produkt für längere Zeit nicht verwendet wird.
  - Staubschichten können Brände verursachen; beschädigte Isolierungen können zu Stromlecks, Stromschlägen oder Feuer führen.
- Befestigen Sie das Stromkabel vollständig.
  - Falls das Stromkabel nicht vollständig befestigt ist, könnte ein Feuer ausbrechen.
- Berühren Sie das eine Ende des Stromkabels nicht mit einem metallischen Leiter (z. B. einem Metallstäbchen), wenn das andere Ende noch mit dem Stromnetz verbunden ist. Außerdem sollten Sie das Stromkabel unmittelbar nach dem Einstecken nicht berühren.
  - Sie könnten einen Stromschlag erleiden.
- Der Gerätestecker wird zum Ausschalten des Geräts verwendet.
- Das Gerät muss zum Anschluss in der Nähe einer Netzsteckdose aufgestellt werden. Diese sollte stets leicht zugänglich sein.
- Solange dieses Gerät an eine Netzsteckdose angeschlossen ist, wird es weiterhin mit Netzstrom versorgt, selbst wenn es ausgeschaltet wird.

⚠ VORSICHT

- Achten Sie darauf, dass Steckdose, Netzadapter und die Stifte des Netzsteckers nicht verschmutzen.
  - Andernfalls besteht Brandgefahr.
- Ziehen Sie nicht den Netzstecker, während das Produkt in Betrieb ist.
  - Das Produkt könnte durch einen Stromschlag beschädigt werden.
- Nur das mitgelieferte Netzkabel verwenden. Falls ein anderes Netzkabel verwendet wird, das nicht von Ihrem Händler vertrieben wird, muss dieses den nationalen Standards entsprechen. Ein beschädigtes Netzkabel sollte von Ihrem Händler oder einer zugelassenen Reparaturwerkstatt in Ihrer Nähe ausgetauscht werden.

Vorsichtsmaßnahme beim Bewegen des Produkts

⚠ WARNUNG

- Vergewissern Sie sich, dass das Produkt ausgeschaltet ist.
  - Ansonsten könnten Sie einen Stromschlag erleiden oder das Produkt könnte beschädigt werden.
- Vergewissern Sie sich, dass alle Kabel entfernt wurden, bevor das Produkt bewegt wird.
  - Ansonsten könnten Sie einen Stromschlag erleiden oder das Produkt könnte beschädigt werden.
- Halten Sie den Bildschirm beim Tragen mit beiden Händen und achten Sie darauf, dass der Bildschirm nach vorn zeigt. Sollte das Gerät herunterfallen, besteht die Gefahr von Stromschlägen oder Bränden durch ein defektes Gerät. Reparaturen sollten nur von einem zugelassenen Kundendienst durchgeführt werden.
- Das Gerät muss ausgeschaltet und der Netzstecker sowie sämtliche Kabel müssen abgezogen sein. Größere Geräte sollten stets von mindestens 2 Personen getragen werden. Nicht gegen das Bedienungsfeld des Gerätes drücken oder das Bedienungsfeld Belastungen aussetzen.

⚠ VORSICHT

- Vermeiden Sie Erschütterungen beim Transportieren des Produkts.
  - Ansonsten könnten Sie einen Stromschlag erleiden oder das Produkt könnte beschädigt werden.
- Heben Sie die Produktverpackung auf. Verwenden Sie sie bei eventuellen Umzügen.

Vorsichtsmaßnahme beim Verwenden des Produkts

⚠ WARNUNG

- Demontieren Sie das Produkt nicht und führen Sie Reparaturen und Änderungen nicht selbst durch.
  - Feuer und Stromschläge können die Folge sein.
  - Wenden Sie sich an den Service, wenn das Gerät überprüft, kalibriert oder repariert werden soll.
- Falls der Bildschirm über einen längeren Zeitraum nicht genutzt wird, ziehen Sie den Netzstecker von der Steckdose ab.
- Halten Sie das Produkt von Wasser fern.
  - Feuer und Stromschläge können die Folge sein.
- Die Front und Seiten des Bildschirms niemals mit metallischen Gegenständen anstoßen oder darauf kratzen.
  - Ansonsten könnte der Bildschirm beschädigt werden.
- Hohe Temperaturen und Luftfeuchtigkeit sollten vermieden werden.

⚠ VORSICHT

- Stellen Sie keine entflammbaren Substanzen in die Nähe des Produkts und lagern Sie sie nicht in der Nähe.
  - Durch unsachgemäßen Umgang mit den entflammbaren Substanzen besteht erhöhte Explosions- oder Brandgefahr.
- Ziehen Sie vor der Reinigung des Gerätes den Netzstecker ab und wischen Sie es vorsichtig mit einem weichen Tuch ab, um Kratzer zu vermeiden. Zur Reinigung kein feuchtes Tuch verwenden und kein Wasser und andere Flüssigkeiten direkt auf das Gerät sprühen. Es besteht die Gefahr von Stromschlägen. (Keine Chemikalien wie Benzin, Verdünner oder Alkohol verwenden)
- Machen Sie von Zeit zu Zeit eine Pause, um Ihre Augen zu schonen.
- Halten Sie das Produkt stets sauber.
- Nehmen Sie zur Entspannung der Muskeln eine bequeme und natürliche Position ein, wenn Sie mit dem Produkt arbeiten.
- Machen Sie regelmäßige Pausen, wenn Sie lange Zeit mit einem Produkt arbeiten.
- Drücken Sie nicht mit der Hand oder scharfen Gegenständen (z. B. einem Nagel, Bleistift oder Füller) fest auf den Bildschirm und machen Sie keine Kratzer darauf.
- Halten Sie den nötigen Abstand vom Produkt ein.
  - Ihr Sehvermögen kann beeinträchtigt werden, wenn Sie sich zu nahe an dem Produkt befinden.
- Stellen Sie die passende Auflösung und die Uhr gemäß dem Benutzerhandbuch ein.
  - Ansonsten kann Ihr Sehvermögen beeinträchtigt werden.
- Verwenden Sie für das Reinigen des Produkts ausschließlich genehmigte Reinigungsmittel. (Benzol, Verdünner oder Alkohol sollte nicht verwendet werden.)
  - Ansonsten kann es zu Verformungen des Produkts kommen.
- Sorgen Sie dafür, dass nichts auf den Monitor tropft oder spritzt, und stellen Sie keine mit Flüssigkeit gefüllten Gegenstände, wie Vasen, Tassen usw. auf das Gerät selbst oder darüber (z. B. auf Regalen über dem Monitor).
- Batterien dürfen keiner extremen Hitze ausgesetzt werden. Etwa durch Sonneneinstrahlung, offenes Feuer oder Heizstrahler, ausgesetzt werden.
- Laden Sie nicht wiederaufladbare Batterien NICHT mit einem Ladegerät auf.
- Wenn Sie Headsets (Ohrhörer) über einen längeren Zeitraum verwenden oder mit einer hohen Lautstärke hören, kann dies Ihr Gehör schädigen.

- Geben Sie zwei bis vier Spritzer Wasser auf ein weiches Tuch, und reinigen Sie die vordere Gehäuseumrandung. Dabei nur in eine Richtung wischen. Bei zu viel Feuchtigkeit können Flecken entstehen.

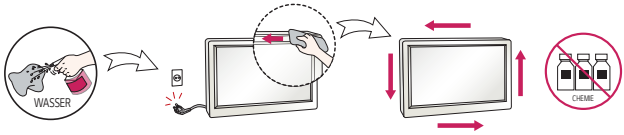

- Verwenden Sie in der Nähe des Monitors keine Produkte mit Hochspannung. (z. B. elektrische Insektenvernichter)
  - Stromschläge können Fehlfunktionen des Monitors verursachen.

Wandmontage

- Stellen Sie das Gerät niemals allein auf. Wenden Sie sich an einen vom Hersteller empfohlenen Service-Techniker. Es besteht Verletzungsgefahr.

MONTAGE UND VORBEREITUNG

⚠ VORSICHT

- Um die Sicherheit und Leistung des Produkts sicherzustellen, verwenden Sie nur Originalteile.
- Durch nachgemachte Produkte verursachte Beschädigungen werden nicht von der Garantie abgedeckt.
- Schließen Sie das Netzkabel an das Produkt an, bevor Sie es in eine Steckdose stecken. Stecken Sie das Netzkabel zuerst in eine Steckdose, kann es zu einem Stromschlag kommen, der auch das Produkt beschädigen kann.
- Schäden durch die Verwendung des Geräts in übermäßig staubigen Umgebungen werden nicht von der Garantie gedeckt.

HINWEIS

- Das im Lieferumfang enthaltene Zubehör ist je nach Modell oder Region unterschiedlich.
- Änderungen an den Gerätespezifikationen oder am Inhalt dieses Handbuchs sind im Zuge von Aktualisierungen der Gerätefunktionen vorbehalten.
- SuperSign SW und Benutzerhandbuch
  - Herunterladen von der Website von LG Electronics:
  - Besuchen Sie die Website von LG Electronics (*http://partner.lge.com*), und laden Sie die neuste Software für Ihr Modell herunter.

⚠ WARNUNG

- Von der Produktgarantie werden keine elektrostatischen Schäden an Teilen abgedeckt, die während der Installation des Produkts auftreten können. Tragen Sie geeignete Kleidung, um elektrostatische Entladung (ESD) bei der Installation des Produkts zu vermeiden.

Maßnahmen zum Panel-Schutz bei der Lagerung

Richtig

1 Wenn das Produkt aufrecht gelagert werden soll, halten Sie es an beiden Seiten fest, und stellen Sie sicher, dass das Panel nicht den Boden berührt.

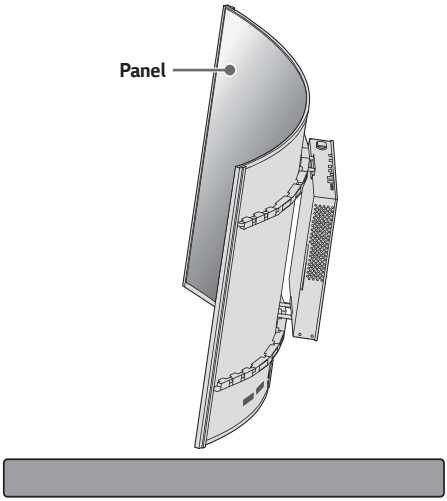

2 Wenn das Produkt liegend gelagert werden soll, legen Sie eine weiche Unterlage auf eine ebene Fläche. Legen Sie das Produkt darauf mit dem Panel nach unten ab.

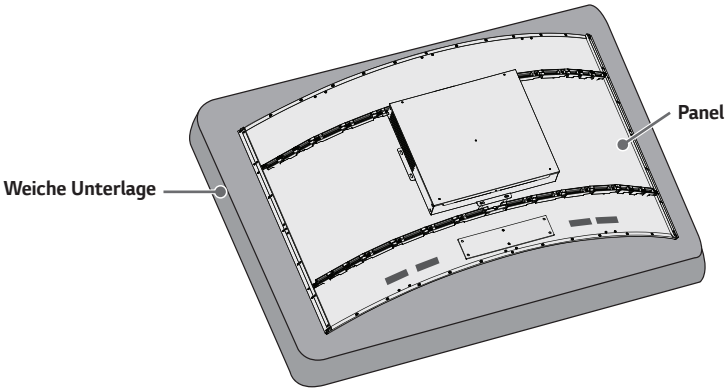

Falsch

1 Wird das Produkt über die Einfassung gekippt, kann der untere Rand des Panels beschädigt werden.

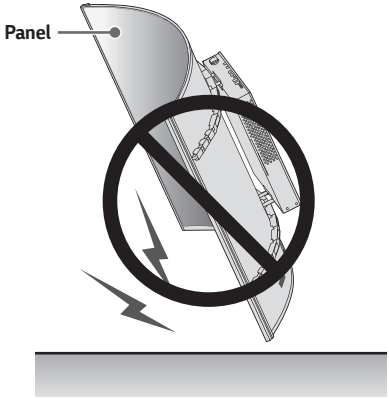

2 Wird das Produkt über eine seiner Kanten gekippt, kann das Panel dabei beschädigt werden.

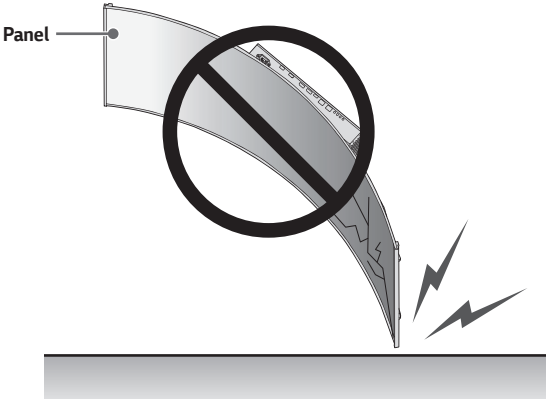

Installation an einer Wand

Installieren Sie den Monitor mit einem Abstand von mindestens 100 mm zur Wand und 100 mm Abstand an den Seiten, um eine ausreichende Belüftung zu gewährleisten.

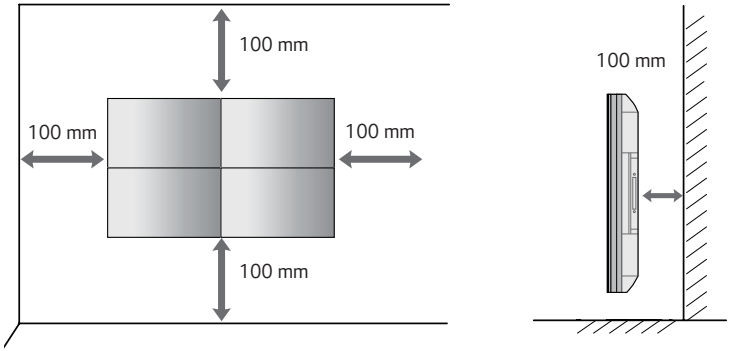

⚠ VORSICHT

- Trennen Sie das Stromkabel, bevor Sie den Monitor bewegen oder aufbauen, um das Risiko eines elektrischen Stromschlags zu vermeiden.
- Wenn Sie den Monitor an einer Decke oder Wandschräge montieren, kann er herunterfallen und es kann dadurch zu Verletzungen führen.
- Ziehen Sie die Schrauben nicht zu fest an, da dies Beschädigungen am Monitor hervorrufen und zum Erlöschen der Garantie führen kann.

HINWEIS

- Installieren Sie das Produkt nur an Stellen mit ausreichender Belüftung, also weder in einem Regal oder Schrank noch auf Teppichen oder sonstigen weichen Unterlagen. Wenn nur eine Wandmontage des Monitors möglich ist, achten Sie darauf, dass für eine ausreichende Belüftung gesorgt ist.
  - Andernfalls kann es aufgrund erhöhter Innentemperatur zu einem Brand kommen.
- Die Abbildung stellt ein allgemeines Installationsbeispiel dar und kann von Ihrem Produkt abweichen.

HINWEIS

Verbindung zu den Luminance Compensation (Helligkeits- Kompensation)

Grundlegendes Anschlussdiagramm des LC-Kabels für die Helligkeitskompensation

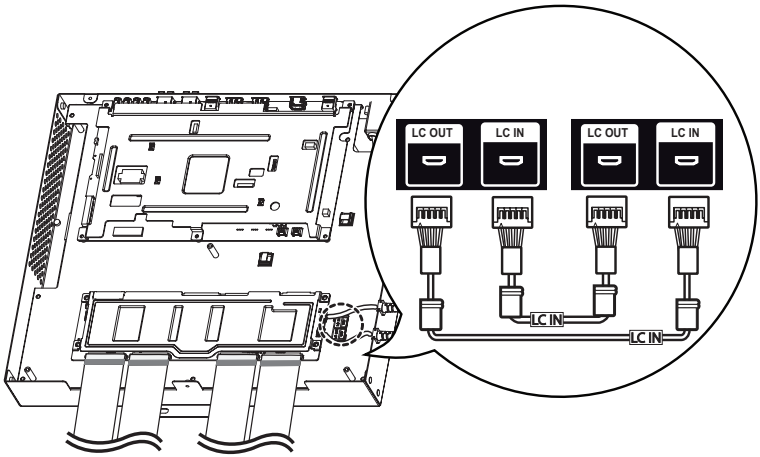

HINWEIS

- Schließen Sie den Anschluss mit der Kennzeichnung an LC IN an.
- Bei falschem Anschluss funktioniert die Helligkeits- Kompensation (LC) nicht ordnungsgemäß.
- Die LC-Funktion funktioniert nicht wie vorgesehen, wenn Sie ein anderes Kabel als das mitgelieferte nutzen.
  - Achten Sie darauf, das speziell für LC bereitgestellte Kabel zu verwenden.
- Ein detailliertes Anschlussdiagramm der Helligkeits- Kompensation (LC) finden Sie im IG.

Einrichten externer geräte

IR-Empfänger

Hierdurch kann ein Fernbedienungssensor an der von Ihnen gewünschten Stelle platziert werden. Diese Anzeige kann wiederum andere Anzeigen über ein RS-232C-Kabel steuern.

Anordnen von Displays

So installieren Sie das Gerät

Beispiel für die Kachelanordnung 2 x 2

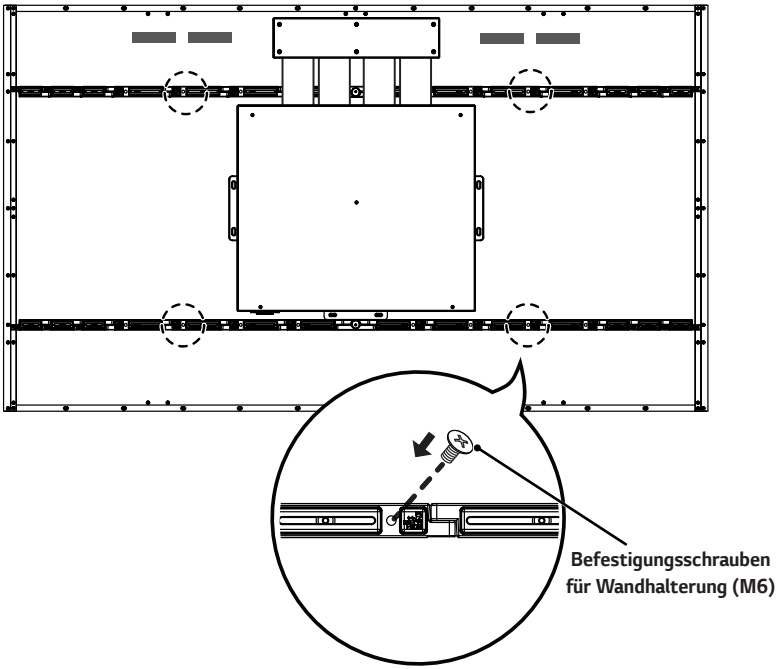

Verbinden von Geräten

1 Nachdem Sie die Geräte miteinander verbunden haben, nutzen Sie den Verbindungssteg, um den Abstand zwischen ihnen zu regulieren.

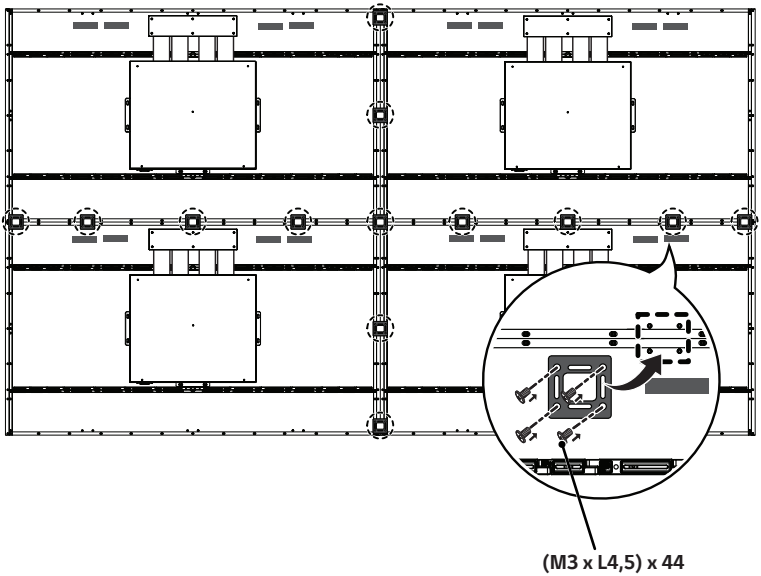

2 Nun sind die Monitore in der Tile-Anordnung 2 x 2 montiert. Die Tile-Anordnung kann auch in verschiedenen anderen Kombinationen erfolgen, z. B. 3 x 3.

HINWEIS

- Sie können den Monitor auch ohne Verbindungssteg montieren. Die Leistung des Geräts wird hierdurch nicht beeinträchtigt.
- Die Schrauben befinden sich zusammen mit den anderen Komponenten einschließlich der Verbindungsstege im Karton.
- Ein detailliertes Anschlussschema finden Sie unter ESG.

FERNBEDIENUNG

Die Beschreibungen in diesem Handbuch beziehen sich auf die Tasten der Fernbedienung. Lesen Sie dieses Handbuch bitte aufmerksam durch, um den Monitor bestimmungsgemäß verwenden zu können.

Um die Batterien einzulegen, öffnen Sie das Batteriefach, legen Sie die Batterien (1,5 V AAA) mit dem ⊕ und dem ⊖ Pol entsprechend der Kennzeichnung im Fach ein, und schließen Sie das Batteriefach.

Gehen Sie zum Herausnehmen der Batterien in umgekehrter Reihenfolge vor. Abbildungen können von den eigentlichen Zubehörteilen abweichen.

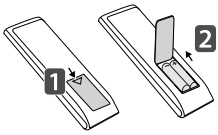

⚠ VORSICHT

- Verwenden Sie niemals alte zusammen mit neuen Batterien, da dies Schäden an der Fernbedienung hervorrufen kann.
- Stellen Sie sicher, dass die Fernbedienung immer auf den IR-Empfänger des Monitors gerichtet ist.
- Einige der Funktionen der Fernbedienung werden bei bestimmten Modellen möglicherweise nicht unterstützt.
- Die internen und externen Batterien des Produkts sollten keiner starken Hitze wie direktem Sonnenlicht, Brand oder ähnlichem ausgesetzt werden.

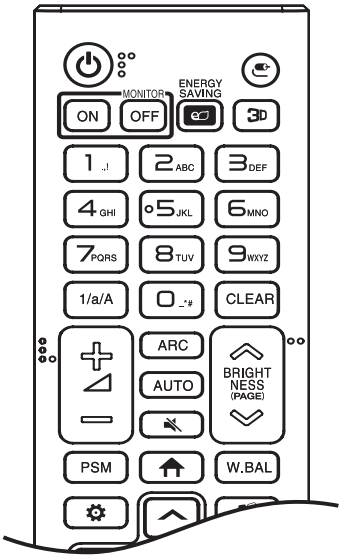

(EIN/AUS) Ein- und Ausschalten des Monitors.

MONITOR ON Einschalten des Monitors.

MONITOR OFF Ausschalten des Monitors.

ENERGY SAVING Anpassen der Bildhelligkeit zur Senkung des Stromverbrauchs.

(EINGANG) Auswahl des Eingangsmodus.

3D Zur Wiedergabe von 3D-Videos.

1/a/A Wechsel zwischen Zahlen und Buchstaben.

Zahlen- und Buchstabentasten. Je nach Einstellung werden Zahlen oder Buchstaben eingegeben.

CLEAR Löschen eingegebener Zahlen oder Buchstaben.

Lautstärkeregelung Regelt die Lautstärke.

ARC Auswahl des Formats.

AUTO Automatisches Anpassen der Bildposition und Erhöhen der Bildstabilität. (nur für RGB-Eingang verfügbar).

(STUMM) Stummschaltung.

BRIGHTNESS Einstellen der Bildschirmhelligkeit.

PAGE Funktion wird bei diesem Modell nicht unterstützt.

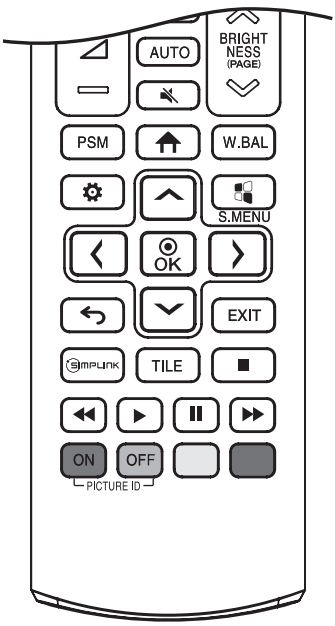

PSM Auswahl des „Bildmodus".

(HOME) Aktivieren der Startleiste.

W.BAL Öffnet das Menü für den Weißabgleich.

(EINSTELLUNGEN) Öffnet und schließt die Hauptmenüs und speichert Ihre Eingaben.

S.MENU SuperSign-Menütaste.

Navigationstasten Zur Navigation in Menüs oder Einstellungen.

OK Auswahl von Menüs oder Einstellungen und Speichern Ihrer Eingaben.

(ZURÜCK) Mit dieser Taste können Sie innerhalb der interaktiven Benutzerfunktion einen Schritt zurückgehen.

EXIT Schließen Sie alle OSD-Aufgaben und -Anwendungen.

SIMPLINK Hiermit können Sie verschiedene Multimedia- Geräte ganz einfach mit der Fernbedienung über das SimpLink-Menü steuern und Multimediainhalte genießen.

TILE Auswahl der Kachelansicht.

PICTURE ID ON/OFF Wenn die Bild-ID-Nummer der Set-ID entspricht, können Sie jeden gewünschten Monitor im Mehrfachbildschirm-Modus steuern.

USB-Menütasten Steuert die Medienwiedergabe.

Trick-Taste Wird bei einigen Modellen möglicherweise nicht unterstützt.

HERSTELLEN VON VERBINDUNGEN

Sie können verschiedene externe Geräte mit dem Monitor verbinden. Ändern Sie den Eingangsmodus, und wählen Sie das externe Gerät aus, das Sie anschließen möchten. Weitere Informationen zum Anschluss eines externen Geräts entnehmen Sie bitte dem Handbuch des betreffenden Geräts.

Anschluss eines PCs

Ein Teil der Kabel wird nicht mitgeliefert. Dieser Monitor unterstützt die Plug and Play*-Funktion.

* Plug and Play: eine Funktion, mit der ein PC vom Benutzer angeschlossene Geräte ohne Gerätekonfiguration oder Benutzereingriff beim Einschalten erkennen kann.

Anschluss externer Geräte

Ein Teil der Kabel wird nicht mitgeliefert. Verbinden Sie einen HD-Receiver, DVD-Player oder Videorekorder mit dem Monitor, und wählen Sie den entsprechenden Eingangsmodus aus.

Die bestmögliche Bild- und Tonqualität erzielen Sie, wenn Sie externe Geräte mit HDMI-Kabeln an den Monitor anschließen.

HINWEIS

- Die bestmögliche Bildqualität erzielen Sie bei Verwendung des Monitors mit einem HDMI-Anschluss.
- Verwenden Sie abgeschirmte Schnittstellenkabel mit Ferritkern, z. B. HDMI-Kabel, die den technischen Daten des Produkts entsprechen.
- Wenn Sie den Monitor einschalten, wenn dieser kalt ist, kann das Bild flackern. Dies ist normal.
- Es können rote, grüne oder blaue Punkte auf dem Bildschirm erscheinen. Dies ist normal.
- Verwenden Sie ein Hochgeschwindigkeits HDMI®/™-Kabel (kürzer als 3 Meter).
- Verwenden Sie ein zertifiziertes Kabel mit HDMI-Logo. Wenn Sie kein zertifiziertes HDMI-Kabel verwenden, zeigt der Bildschirm eventuell nichts an, oder ein Verbindungsfehler tritt auf.
- Empfohlene Typen von HDMI-Kabeln
  - Hochgeschwindigkeits HDMI®/™-Kabel
  - Hochgeschwindigkeits HDMI®/™-Kabel mit Ethernet
- Wenn Sie im HDMI-Modus keinen Ton hören, prüfen Sie Ihre PC-Einstellungen. Bei einigen PCs müssen Sie die Standardaudioausgabe manuell auf HDMI umstellen.
- Um den HDMI-PC-Modus zu verwenden, müssen Sie für PC/DTV den PC-Modus wählen.
- Im HDMI-PC-Modus können Probleme mit der Kompatibilität auftreten.
- Vergewissern Sie sich, dass das Netzkabel abgezogen ist.
- Wenn Sie eine Spielekonsole mit dem Monitor verbinden, verwenden Sie das mit der Konsole gelieferte Kabel.

VORSICHT

- Drücken Sie nicht über einen längeren Zeitraum mit dem Finger auf den Bildschirm, da dies zu temporären Verzerrungen führen kann.
- Um das Einbrennen von Bildern auf dem Bildschirm zu verhindern, vermeiden Sie die Darstellung von Standbildern über längere Zeiträume. Verwenden Sie nach Möglichkeit einen Bildschirmschoner.
- Das Bild kann durch kabellose Kommunikationsgeräte in der Nähe des Monitors beeinträchtigt werden.

Verwenden der Eingangsliste

(HOME) → 

- HDMI → DISPLAYPORT

PROBLEMBEHEBUNG

Es wird kein Bild angezeigt.

Problem	Lösung
Ist das Netzkabel des Geräts angeschlossen?	• Prüfen Sie, ob das Stromkabel korrekt in die Steckdose eingesteckt ist.
Wird die Meldung „Ungültiges Format“ angezeigt?	• Das Signal des PCs (Grafikkarte) befindet sich außerhalb des vertikalen oder horizontalen Frequenzbereichs des Geräts. Stellen Sie den Frequenzbereich gemäß den technischen Daten in diesem Handbuch ein.
Wird die Meldung „Kein Signal“ angezeigt?	• Das Signalkabel zwischen PC und Gerät ist nicht angeschlossen. Überprüfen Sie das Signalkabel. • Greifen Sie auf das Eingangsmenü zu, um das Eingangssignal zu überprüfen.

Wenn das Gerät angeschlossen wird, erscheint die Meldung „Unbekanntes Gerät“.

Problem	Lösung
Haben Sie den Treiber installiert?	• Prüfen Sie, ob die Plug and Play -Funktion unterstützt wird. Einzelheiten dazu finden Sie in der Bedienungsanleitung der Grafikkarte.

Es wird kein normales Bild angezeigt.

Problem	Lösung
Ist der Bildschirm falsch positioniert?	• Prüfen Sie, ob Auflösung und Frequenz der Grafikkarte vom Produkt unterstützt werden. Wenn die Frequenz außerhalb des Bereichs liegt, setzen Sie sie auf die unter (Systemsteuerung) → (Anzeige) → (Menü Einstellungen) empfohlene Auflösung. (Die Einstellungen können sich möglicherweise je nach Betriebssystem unterscheiden.)
Der Bildschirm wird nicht normal angezeigt.	• Das Eingangssignalkabel ist nicht ordnungsgemäß am Signaleingang angeschlossen. Schließen Sie das Signalkabel an der entsprechenden Quelle für das Eingangssignal an.

Die Audiofunktion funktioniert nicht.

Problem	Lösung
Kein Ton.	• Überprüfen Sie, ob das Audiokabel ordnungsgemäß angeschlossen ist. • Überprüfen Sie, ob der Ton ordnungsgemäß eingestellt ist.
Der Ton ist zu dumpf.	• Wählen Sie die geeignete Equalizer-Einstellung aus.

Die Bildschirmfarbe ist nicht normal.

Problem	Lösung
Der Bildschirm hat eine zu geringe Farbauflösung (16 Farben).	• Legen Sie die Anzahl der Farben auf mehr als 24 Bit (True Color) fest. Gehen Sie in Windows zu (Systemsteuerung) → (Anzeige) → (Einstellungen) → (Farbtabelle). (Die Einstellungen können sich möglicherweise je nach Betriebssystem unterscheiden.)
Die Bildschirmfarbe ist instabil oder einfarbig.	• Überprüfen Sie den Verbindungsstatus des Signalkabels. Oder setzen Sie die Grafikkarte des PCs erneut ein.
Werden auf dem Bildschirm schwarze Punkte angezeigt?	• Auf dem Bildschirm werden u. U. einige Pixel (rot, grün, weiß oder schwarz) angezeigt, was auf die spezifischen Eigenschaften des OLED-Bildschirms zurückgeführt werden kann. Es handelt sich nicht um eine Fehlfunktion des OLED-Bildschirms.

Das Gerät funktioniert nicht ordnungsgemäß.

Problem	Lösung
Das Gerät wird plötzlich abgeschaltet.	• Ist der Timer eingestellt? • Überprüfen Sie die Steuerungseinstellungen der Stromversorgung. Die Stromversorgung ist unterbrochen. • Funktionieren die Lüfter ordnungsgemäß? - Prüfen Sie den Lüfterstatus unter HOME → Information → Lüfterstatus.

⚠ VORSICHT

- Wenn ein bestimmtes Bild längere Zeit angezeigt wird, kann dieses einbrennen. Daher empfehlen wir, den Bildschirm höchstens 18 Stunden am Tag zu verwenden, und so wenig wie mögliche feststehende Zeichen oder Logos zu verwenden.
- Wenn die Funktion [Clear Panel Noise (Anzeigestörungen beheben)] durchgeführt wird, können horizontale Linien auftreten. Das ist für diese Funktion normal und es besteht kein Grund zur Sorge. Wenn Sie das Produkt während der Ausführung von [Clear Panel Noise (Anzeigestörungen beheben)] einschalten, kann es zu ungewöhnlichem Verhalten kommen.
- Während der Durchführung von [Clear Panel Noise (Anzeigestörungen beheben)] kann der an das Produkt angeschlossene externe Lautsprecher Geräusche erzeugen.
- [Clear Panel Noise (Anzeigestörungen beheben)]: Korrigiert Probleme, die auftreten können, wenn der Bildschirm über einen längeren Zeitraum eingeschaltet bleibt.
- Verwenden Sie die Funktion [Screen Protection Mode Setting (Moduseinstellung des Bildschirmschutzes)] unter [OLED Panel Settings (Einstellungen für das OLED-Panel)], um ein Einbrennen des Bildes zu vermeiden.

[OLED Panel Settings (Einstellungen für das OLED-Panel)]

- [Screen Protection Mode Setting (Moduseinstellung des Bildschirmschutzes)]: Diese Funktion analysiert die Merkmale des Bildes der externen Eingabe, um ein Einbrennen auf dem Bildschirm zu verhindern.



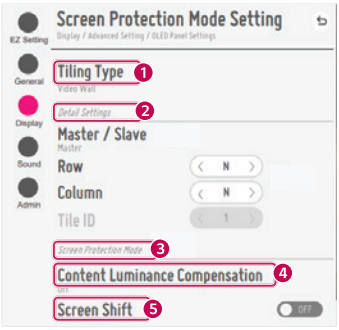

Wenn Master ausgewählt wurde

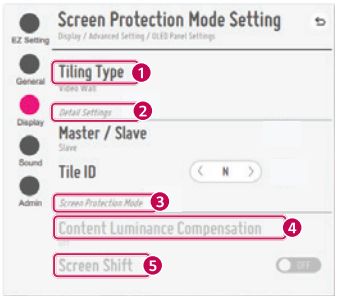

Wenn Slave ausgewählt wurde

Nr.	Element	Beschreibung
❶	[Tiling Type (Kacheltyp)]	Wählen Sie den Modus entsprechend des Installationstyps Ihres Signage aus und stellen Sie ihn entsprechen ein. • Stand-Alone: Wählen Sie diesen Modus aus, wenn Sie nur ein Gerät verwenden. • Videowand: Verwenden Sie diesen Modus, wenn Sie zwei oder mehr Mehrfachbildschirm-Konfigurationen verwenden. Dieser Modus erfordert die Erweiterten Einstellungen.
❷	[Detail Settings (Einzelheiten)]	Wählen Sie einen Master oder einen Slave aus. • Wenn Master ausgewählt wurde: Geben Sie die Anzahl der Zeilen und Spalten für die gesamte Multi-Anzeige aus. • Wenn Slave ausgewählt wurde: Geben Sie die Multi-Kachel-ID-Nummer der einzelnen Sets ein.
❸	[Screen Protection Mode (Bildschirm-schutzmodus)]	Mit dieser Funktion können Sie das Inhalts-Korrekturmaß einstellen und ob Sie die Funktion Bildschirm Umschalten verwenden möchten. • ❹ [Content Luminance Compensation (Content Luminance-Kompensation)]: Verwenden Sie ein hohes oder niedriges Korrekturmaß aus. • ❺ [Screen Shift (Bildschirmverschiebung)]: Legen Sie fest, ob die Funktion Bildschirmverschiebung verwenden möchten.

HINWEIS

- Die [Screen Protection Mode (Bildschirmschutzmodus)]-Funktion wird bei Bildern vom externen Eingang unterstützt.
  - Die [Screen Protection Mode (Bildschirmschutzmodus)]-Funktion wird nicht aktiviert, um Bilder von USB-Geräten darzustellen.
  - Die [Screen Protection Mode (Bildschirmschutzmodus)]-Funktion wird nicht aktiviert, wenn Interlace-Signale anliegen.
- Der [Screen Protection Mode (Bildschirmschutzmodus)] funktioniert nicht mit den Funktionen [TruMotion] /[Noise Reduction (Rauschunterdrückung)] / [MPEG Noise Reduction (MPEG-Rauschunterdrückung)].
  - Um die Funktionen [TruMotion] / [Noise Reduction (Rauschunterdrückung)] / [MPEG Noise Reduction (MPEG-Rauschunterdrückung)] im DTV Eingabemodus zu aktivieren, müssen Sie darauf achten, dass das [Screen Protection Mode (Bildschirmschutzmodus)]-Menü ausgeschaltet (Aus) ist.
- Wir empfehlen, dass Sie Inhalte verwenden, die unter 10 Minuten Wiedergabedauer haben. (Es kann sein, dass die [Screen Protection Mode (Bildschirmschutzmodus)]-Funktion bei Inhalten mit mehr als 10 Minuten Länge nicht richtig funktioniert.)
- Damit die Funktion [Screen Protection Mode (Bildschirmschutzmodus)] richtig funktioniert, muss die Dithering-Funktion am externen Eingangs-Wiedergabegerät oder die Grafikkarte, die Sie verwenden, abgeschaltet sein.
- Um die Funktion [Screen Protection Mode (Bildschirmschutzmodus)] in der Videowand zu aktivieren, muss der Bildschirm über LAN an das selbe Netzwerk angeschlossen werden.

  Allerdings sind einige Befehle möglicherweise nicht verfügbar, wenn die Bildschirme über die [LAN Daisy Chain (LAN Daisy Chain)] verbunden sind. In diesem Fall empfehlen wir einen Router oder einen Netzwerkschalter.
- Wenn die Funktion [Screen Protection Mode (Bildschirmschutzmodus)] unterbrochen wird, oder die damit zusammenhängenden Einstellungen geändert werden, während die Funktion aktiv ist, nachdem [Screen Protection Mode Setting (Moduseinstellung des Bildschirmschutzes)] vollständig eingerichtet wurde, wird die Funktion erst wieder aktiviert, nachdem das Gerät das nächste Mal eingeschaltet wird.
  - Um die Funktion [Screen Protection Mode (Bildschirmschutzmodus)] zu aktivieren, wird etwas Zeit benötigt, um die Muster des Inhalts zu erfassen. (Die Dauer hängt von der Dauer des Inhalts ab.)
- Die Funktion [Screen Shift (Bildschirmverschiebung)] wird nur bei Stand-Alone-Konfigurationen oder bei der Nutzung in einzelnen DP-Daisy Chains verwendet.

  Das heißt, wenn der [Tile Mode (Kachelmodus)] aktiviert ist, funktioniert die Funktion [Screen Shift (Bildschirmverschiebung)] nur richtig, wenn die Werte der [Row (Zeile)] und der [Column (Spalte)] in den [Tile Mode Setting (Einstellungen für Kachelmodus)] die selben sind, wie die [Row (Zeile)] und [Column (Spalte)] in [Detail Settings (Einzelheiten)].
- Falls die Einstellung [Content Luminance Compensation (Content Luminance-Kompensation)] auf [High (Hoch)] eingestellt wurde, kann im Vergleich mit der Einstellung [Low (Gering)] ein Helligkeitsunterschied auftreten.

TECHNISCHE DATEN

Die unten aufgeführten Produktspezifikationen können sich aus Gründen der Funktionsverbesserung ohne Vorankündigung ändern.

„ ~ “ steht für Wechselstrom (AC), und „ ⎓ “ bezieht sich auf Gleichstrom (DC).

OLED-Bildschirm	Bildschirmtyp	TFT (Thin Film Transistor) OLED-Bildschirm	
Betriebsbedingungen	Tägliche Nutzung	18 Stunden (Video)	
Videosignal	Maximale Auflösung	HDMI / DISPLAYPORT: 3840 x 2160 mit 30 Hz - Je nach Betriebssystem oder Grafikkarte wird dies möglicherweise nicht unterstützt.	
	Empfohlene Auflösung	HDMI / DISPLAYPORT: 1920 x 1080 mit 60 Hz - Je nach Betriebssystem oder Grafikkarte wird dies möglicherweise nicht unterstützt.	
	Horizontale Frequenz	HDMI/ DISPLAYPORT: 30 kHz bis 83 kHz	
	Vertikale Frequenz	HDMI/ DISPLAYPORT: 56 Hz bis 60 Hz	
	Synchronisierung	Separat Sync., Digital	
Eingänge/Ausgänge	HDMI IN, DP IN/OUT, USB2.0 IN, LAN IN/OUT, IR IN, RS-232C IN/OUT, AUDIO OUT, LC IN/OUT		
Integrierter Akku		Verwendet	
Umgebungsbedingungen	Temperatur im Betrieb	0 °C bis 40 °C	
	Luftfeuchtigkeit im Betrieb	10 % bis 80 %	
	Temperatur bei Lagerung	-20 °C bis 60 °C	
	Luftfeuchtigkeit bei Lagerung	5 % bis 85 %	
OLED-Bildschirm	Pixelpitch	0,630 mm (H) x 0,630 mm (V)	
Strom	Nennspannung	AC 100-240 V ~ 50/60 Hz 3,7 A	
	Stromverbrauch	Eingeschaltet: 309 W (Typ.) Ruhemodus: ≤ 0,5 W Standby-Modus: ≤ 0,5 W	
Abmessungen (Breite x Tiefe x Höhe)	Display-Modul (Rückseitige Metallplatte montiert)	55EF5F-L	1.224,9 x 38 x 696,2 (mm)
		55EF5F-P	701,4 x 38 x 1.219,7 (mm)
	Signage-Box	413 x 57,3 x 353 (mm)	
Gewicht	55EF5F-L	9,9 (kg)	
	55EF5F-P	11,3 (kg)	

[Einheit: mm]

Signage-Box

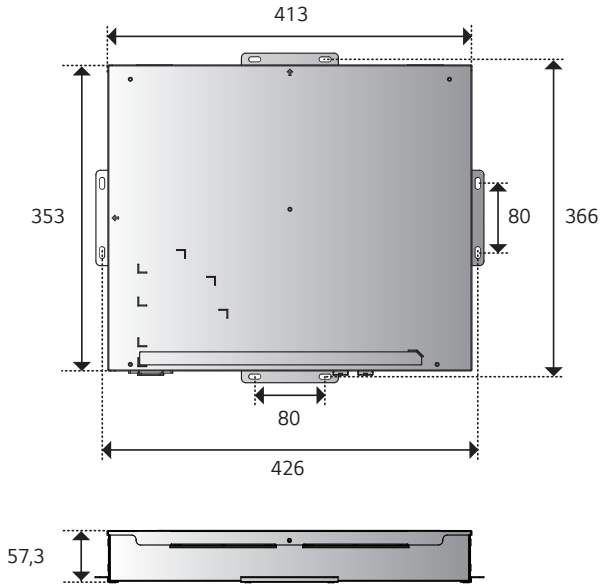

[Einheit: mm]

55EF5F-L

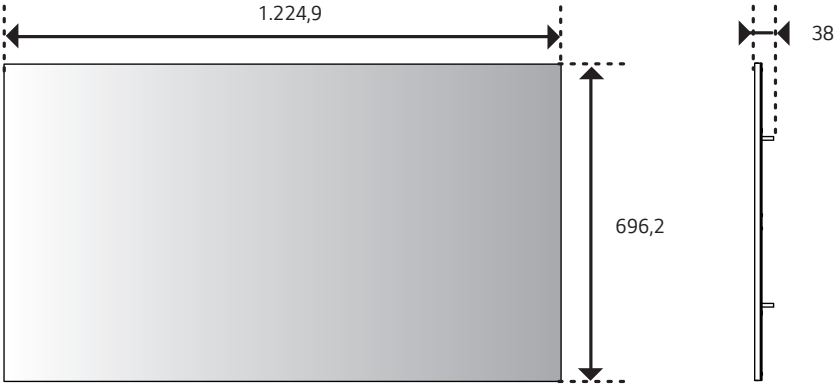

55EF5F-P

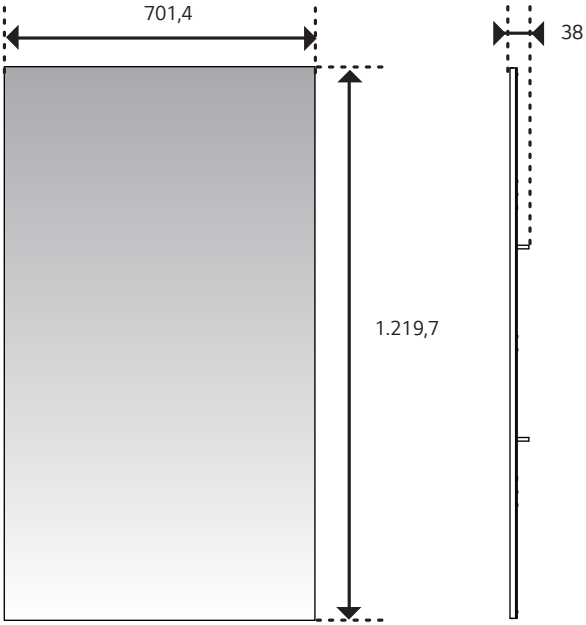

HDMI/ DISPLAYPORT (PC)-Unterstützungsmodus

Auflösung	Horizontale Frequenz (kHz)	Vertikale Frequenz (Hz)
800 x 600	37,879	60,317
1024 x 768	48,363	60
1280 x 720	44,772	59,855
1366 x 768	47,7	60
1280 x 1024	63,981	60,02
1680 x 1050	65,29	59,954
1920 x 1080	67,5	60
3840 x 2160	67,5	30

HDMI/ DISPLAYPORT (DTV)-Unterstützungsmodus

Auflösung	Horizontale Frequenz (kHz)	Vertikale Frequenz (Hz)
480/60p	31,5	60
576/50p	31,25	50
720/50p	37,5	50
720/60p	45	60
1080/50i	28,1	50
1080/60i	33,75	60
1080/50p	56,25	50
1080/60p	67,432	59,94
1080/60p	67,5	60
2160/30p	67,5	30

HINWEIS

- Vertikale Frequenz: Die Anzeige funktioniert, indem das Bild wie eine fluoreszierende Lichtquelle Dutzende Male pro Sekunde wechselt. Die vertikale Frequenz oder Aktualisierungsrate entspricht der Zahl der Bildanzeigen pro Sekunde. Die Einheit lautet Hz.
- Horizontale Frequenz: Das horizontale Intervall ist die für die Anzeige einer horizontalen Zeile benötigte Zeit. Wenn die Zahl 1 durch das horizontale Intervall geteilt wird, kann die Anzahl der horizontal angezeigten Zeilen pro Sekunde als horizontale Frequenz bezeichnet werden. Die Einheit lautet kHz.

LIZENZ

Die unterstützten Lizenzen sind von Modell zu Modell verschieden. Weitere Informationen zur Lizenz erhalten Sie unter *www.lg.com*.

HIGH-DEFINITION MULTIMEDIA INTERFACE

Die Begriffe HDMI und HDMI High-Definition Multimedia Interface sowie das HDMI-Logo sind Marken oder eingetragene Marken von HDMI Licensing Administrator, Inc. in den Vereinigten Staaten und anderen Ländern.

In Lizenz von Dolby Laboratories gefertigt. Dolby, Dolby Vision, Dolby Audio, Dolby Atmos und das Doppel-D-Symbol sind Warenzeichen von Dolby Laboratories.

Informationen zu DTS-Patenten finden Sie unter *http://patents.dts.com*. Hergestellt unter Lizenz von DTS Licensing Limited. DTS, das Symbol sowie DTS und das Symbol zusammen, DTS 2.0 Channel, DTS 2.0+Digital Out, DTS-HD und DTS Virtual:X sind eingetragene Marken oder Marken von DTS, Inc. in den Vereinigten Staaten und/oder anderen Ländern. © DTS, Inc. Alle Rechte vorbehalten.

Covered by Patents at patentlist.hevcadvance.com



Das Modell und die Seriennummer des Geräts befinden sich auf der Rückseite und auf einer Seite des Geräts. Bitte notieren Sie diese Nummern für den Fall eines Garantieanspruchs.

MODELL _____

SERIENNUMMER _____

Vorübergehende Geräuschentwicklungen beim EIN- oder AUS-Schalten dieses Geräts sind normal.