www.lg.com

MFL71880004211 2REV00

NANO76* NANO78*

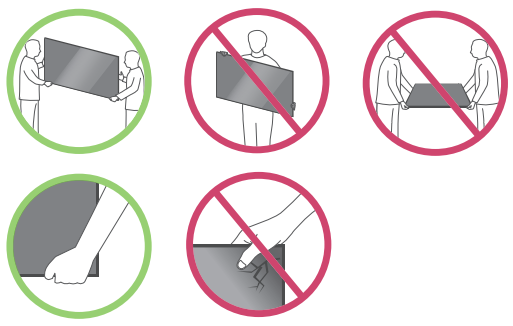

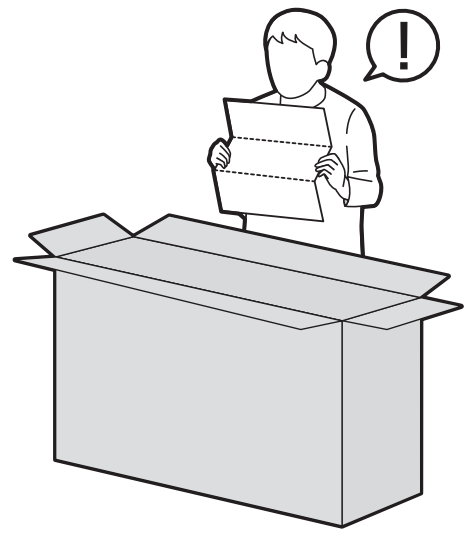

1

55NANO76*
55NANO78*

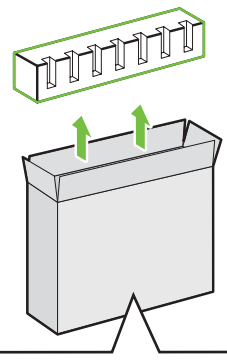

2

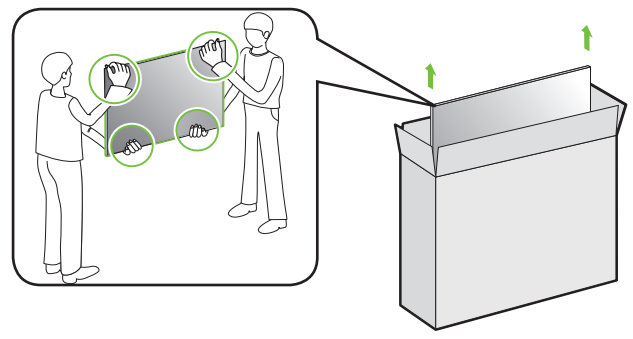

3

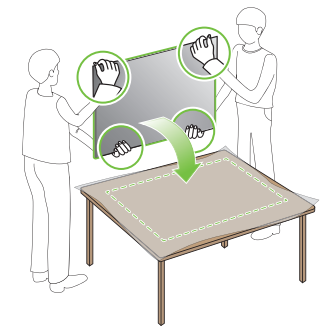

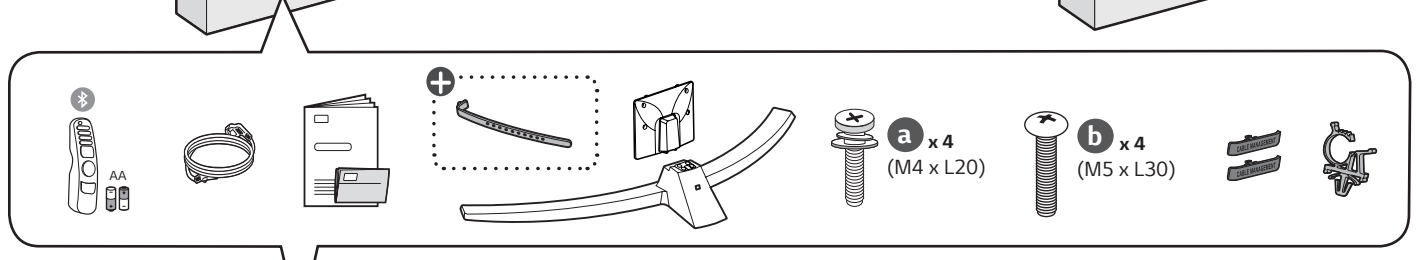

1

65NANO76*
65NANO78*

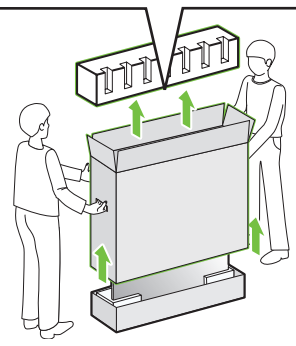

2

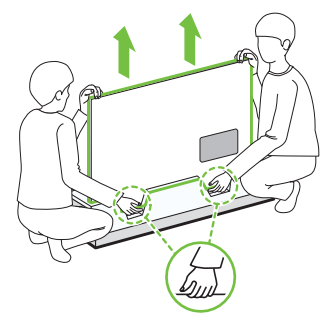

3

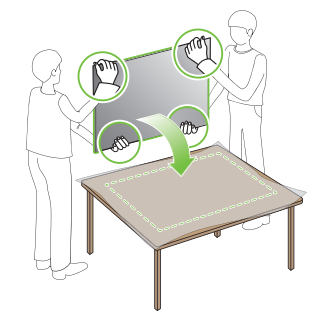

1

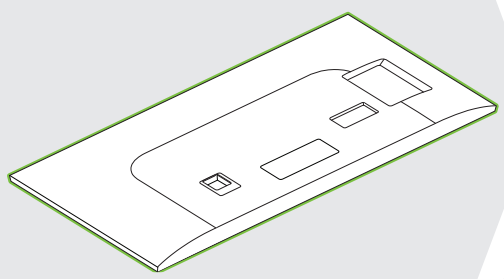

2

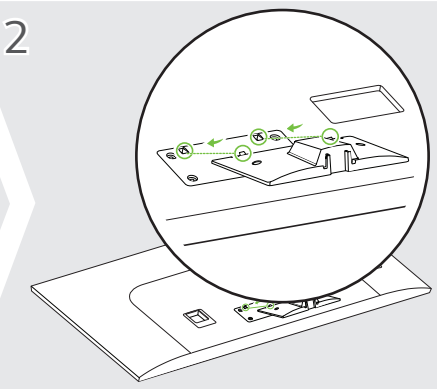

3

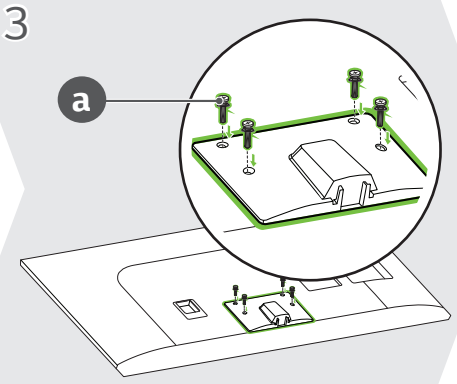

4

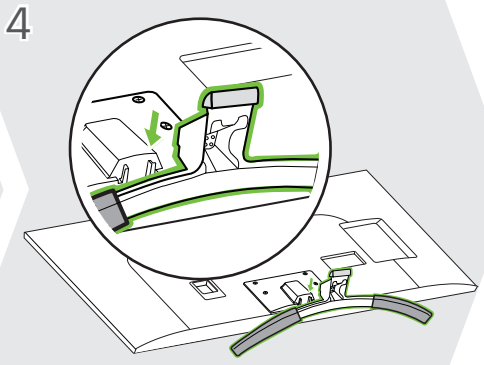

5

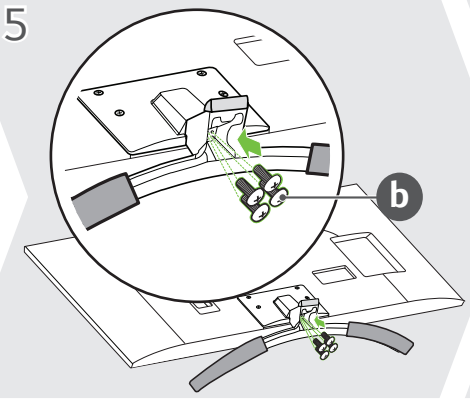

6

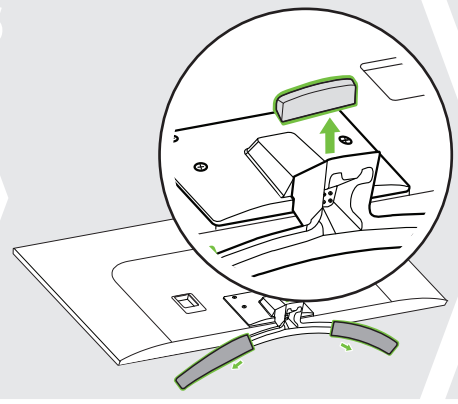

7

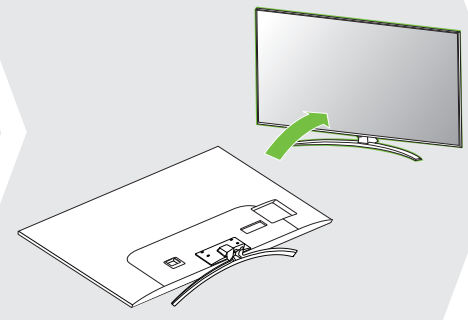

8

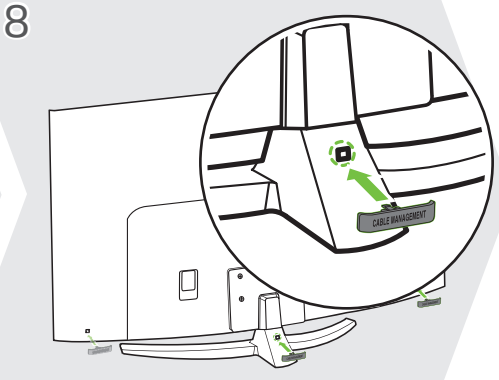

9

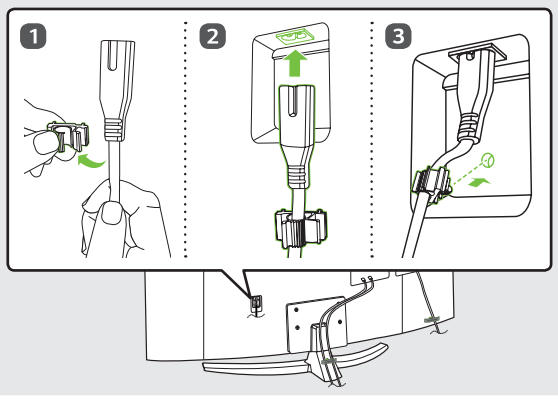

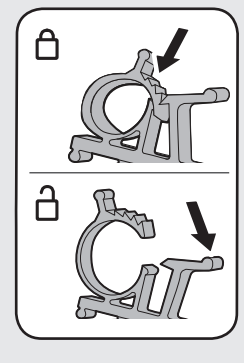

10

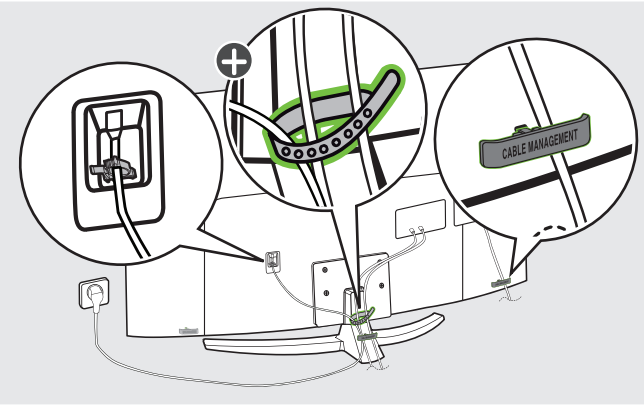

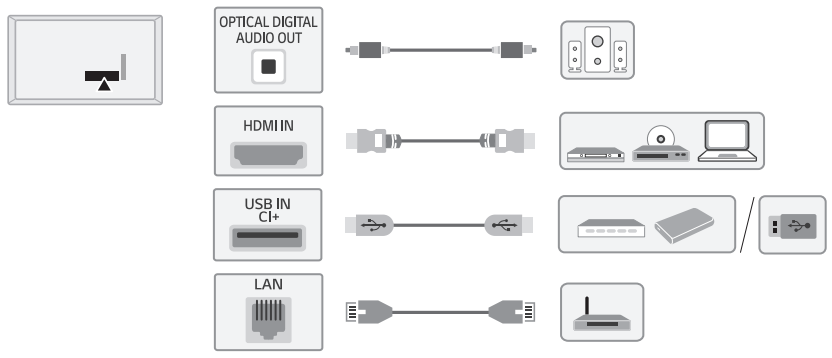

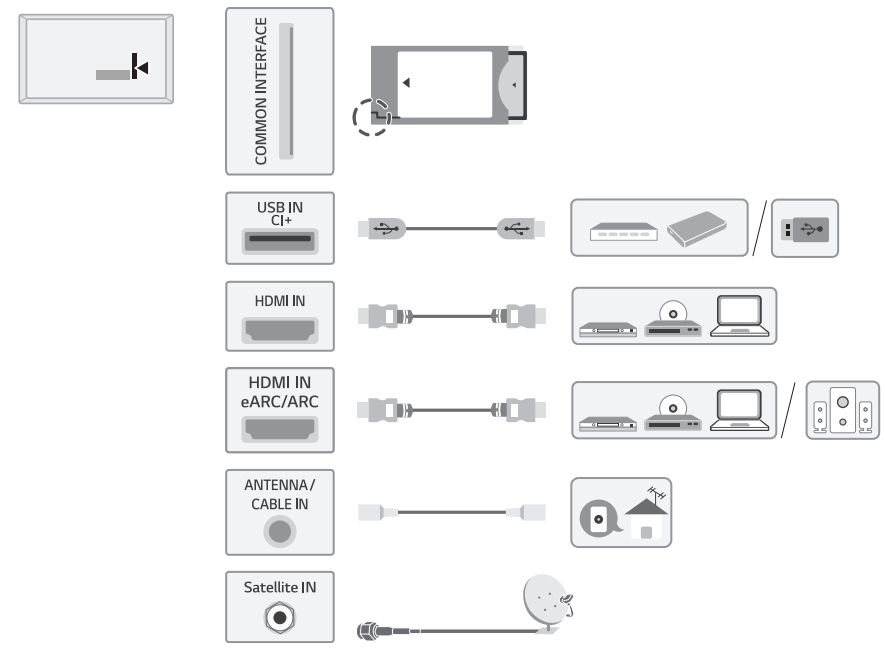

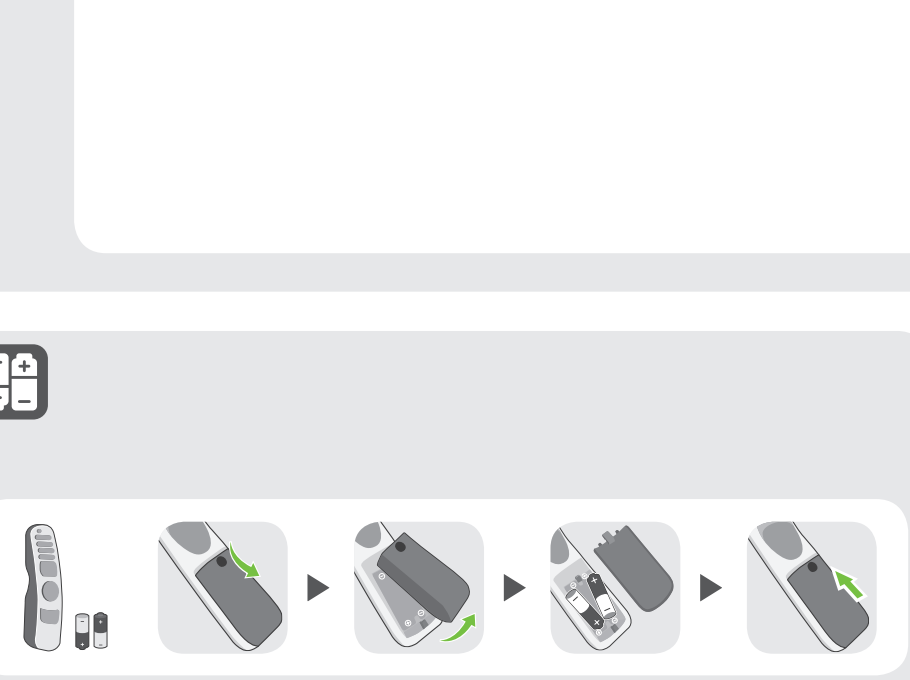

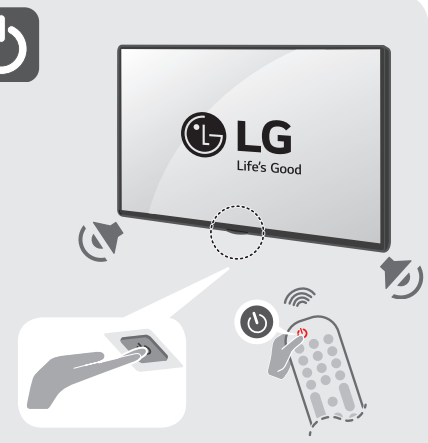

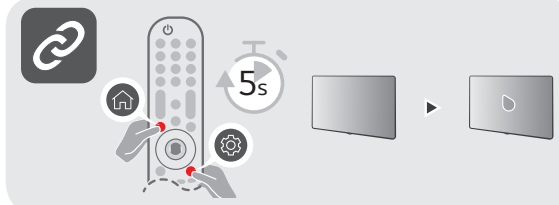

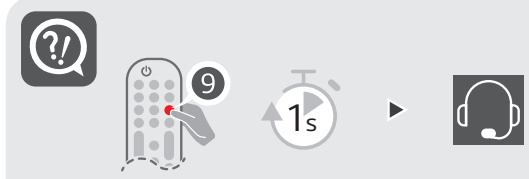

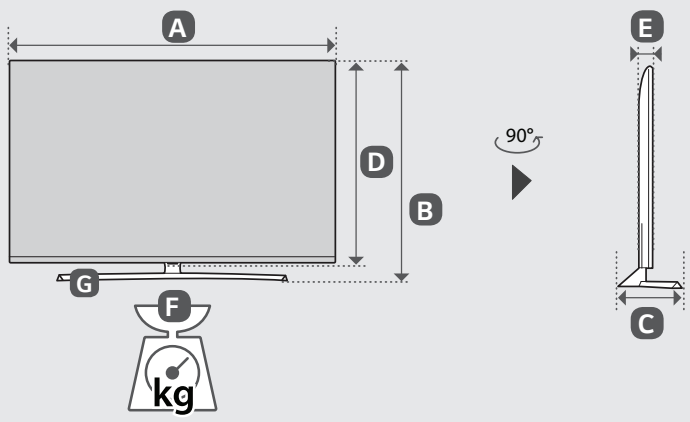

	A	B	C	D	E	F	F - G
	(mm)					(kg)	
55NANO763QA 55NANO783QA 55NANO766QA 55NANO786QA 55NANO769QA 55NANO789QA	1235	788	260	715	58.1	16.0	14.6
65NANO763QA 65NANO783QA 65NANO766QA 65NANO786QA 65NANO769QA 65NANO789QA	1454	908	340	838	58.4	24.0	22.6
Power requirement				AC 100-240 V ~ 50 / 60 Hz			

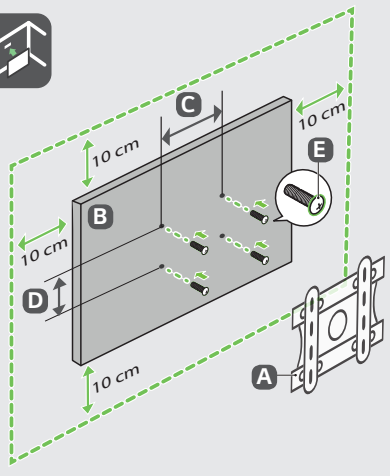

A	B	C x D (mm)	E
OLW480B MSW240	55NANO76* 55NANO78*	300 x 300	M6
OLW480B	65NANO76* 65NANO78*	300 x 300	M6

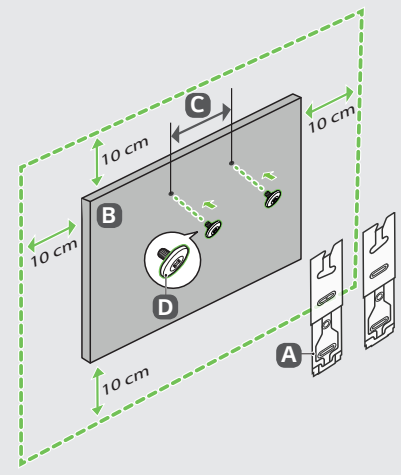

A	B	C (mm)	D
WB21LMB	55/65NANO76* 55/65NANO78*	300	M6

English · Read **Safety and Reference**.

Русский · Прочтите **Руководство по технике безопасности**.

Українська · Прочитайте **"Правила безпеки та довідкова інформація"**.

Қазақша · **Қауіпсіздік нұсқаулығын** оқыңыз.

O'zbekcha · **Xavfsizlik bo'yicha ko'rsatmalar va havolalar'ni** o'qib chiqing.

Монгол · **Аюулгүй ажиллагааны зааварчилгааг** уншина уу.

⊕ : Depending on model / В зависимости от модели / Залежно від моделі / Үлгіге байланысты / Rusumiga qarab / Загвараас хамаарна