MANUEL D'UTILISATION

BARRE DE SON SANS FIL

Veuillez lire attentivement ce manuel avant d'utiliser votre appareil et conservez-le pour vous y référer ultérieurement.

MODÈLES

SQC4R (SQC4R, SPQ1C-W), SPQ4-S (SPQ4-S, S67S3-S)

www.lg.com

Copyright © 2023-2025 LG Electronics Inc. Tous droits réservés.

2409_Rev02

Consignes de sécurité

ATTENTION

RISQUE DE CHOC ÉLECTRIQUE. NE PAS OUVRIR.

ATTENTION : AFIN DE RÉDUIRE LE RISQUE DE CHOC ÉLECTRIQUE, NE RETIREZ PAS LE BOÎTIER (NI L'ARRIÈRE). AUCUNE PIÈCE DE CET APPAREIL N'EST SUSCEPTIBLE D'ÊTRE RÉPARÉE PAR L'UTILISATEUR. CONFIEZ L'ENTRETIEN DE L'APPAREIL À DES PERSONNES QUALIFIÉES.

Le symbole d'un éclair à l'intérieur d'un triangle sert à avertir l'utilisateur de la présence d'une tension dangereuse non isolée dans le corps de l'appareil, qui peut être suffisamment élevée pour provoquer un risque d'électrocution.

Le symbole d'un point d'exclamation à l'intérieur d'un triangle sert à avertir l'utilisateur de la présence d'instructions d'utilisation et de maintenance (entretien) importantes dans la documentation qui accompagne l'appareil.

AVERTISSEMENT : POUR PRÉVENIR TOUT RISQUE D'INCENDIE OU D'ÉLECTROCUTION, N'EXPOSEZ PAS CET APPAREIL À LA PLUIE OU À L'HUMIDITÉ.

ATTENTION: L'appareil ne doit pas être exposé à des projections d'eau ou à des éclaboussures, et aucun objet rempli de liquide tel qu'un vase ne doit être posé sur l'appareil.

AVERTISSEMENT : N'installez pas cet appareil dans un espace confiné tel qu'une bibliothèque ou tout autre meuble similaire.

ATTENTION : N'utilisez pas de produits à haute tension à proximité de cet appareil.
(Ex. : une tapette électrique) Cela pourrait entraîner un dysfonctionnement du produit en raison d'une décharge électrique.

ATTENTION : Aucune source de flamme nue, telles qu'une bougie allumée, ne doit être placée sur l'appareil.

ATTENTION : N'obstruez pas les ouvertures d'aération. Installez l'appareil conformément aux instructions du fabricant.
Les fentes et les ouvertures du boîtier servent à assurer la ventilation et le bon fonctionnement de l'appareil, ainsi qu'à le protéger contre la surchauffe. Les ouvertures ne doivent jamais être bloquées en installant l'appareil sur un lit, un canapé, un tapis ou toute autre surface similaire. Cet appareil ne doit pas être placé dans un emplacement fermé tel qu'une bibliothèque ou une étagère, à moins d'assurer une ventilation adéquate ou que les instructions du fabricant l'autorisent.

REMARQUE : pour obtenir des informations sur le marquage de sécurité, l'identification du produit et les valeurs nominales d'alimentation, reportez-vous à l'étiquette principale au-dessous de l'appareil ou sur un autre côté.

ATTENTION : Veillez à ce qu'aucun enfant ne mette ses mains ou un objet quelconque dans le *conduit du haut-parleur.

* conduit du haut-parleur : orifice pour laisser passer les basses dans le caisson du haut-parleur (enceinte)

PRÉCAUTIONS relatives au cordon d'alimentation

Le débranchement du la prise d'alimentation permet de couper l'alimentation. En cas d'urgence, la prise d'alimentation doit rester facilement accessible.

Consultez la page des spécifications de ce mode d'emploi pour vérifier les besoins en alimentation électrique.

Ne surchargez pas les prises de courant murales. Les prises murales surchargées, desserrées ou endommagées, les rallonges, les cordons d'alimentation abîmés, ou des gaines de fil électrique abîmées ou craquelées présentent des dangers. Ces différentes anomalies peuvent être à l'origine d'un choc électrique ou d'un incendie. Examinez régulièrement le cordon de votre appareil, et si son aspect présente une anomalie ou une détérioration, cessez d'utiliser l'appareil, débranchez-le et faites remplacer le cordon par un cordon de rechange identique par un service de réparation autorisé. Veillez à utiliser le cordon dans des conditions normales, en évitant de le tordre, de l'entortiller, de le pincer, de le coincer dans une porte ou de marcher dessus. Faites particulièrement attention aux fiches, aux prises murales et au point où le cordon sort de l'appareil.

ATTENTION : Utilisez uniquement l'adaptateur secteur fourni avec cet appareil. N'utilisez pas le système d'alimentation d'un autre appareil ou fabricant. L'utilisation de tout autre câble ou système d'alimentation risquerait d'endommager l'appareil et d'annuler votre garantie.

Pour les modèles utilisant une batterie

Cet appareil est équipé d'une batterie transportable ou de piles rechargeables.

ATTENTION: Risque de feu ou d'explosion si la pile est remplacée par une pile d'un type inadapté.

Pour les modèles utilisant une batterie intégrée

Ne pas stocker ni transporter à des pressions inférieures à 11,6 kPa et au-dessus de 15 000 m d'altitude.

- Remplacement par une batterie d'un mauvais type qui peut nuire à la protection (cas, par exemple, de certains types de batteries au lithium) ;
- mise au rebut d'une batterie dans du feu ou dans un four brûlant, écrasement ou découpe mécanique d'une batterie, qui peuvent provoquer une explosion ;
- laisser une batterie dans un environnement à très haute température, ce qui peut provoquer une explosion ou une fuite de liquide ou de gaz inflammables , et
- batterie soumise à une pression atmosphérique extrêmement basse, ce qui peut provoquer une explosion ou une fuite de liquide ou de gaz inflammables.

Symboles

~	Désigne le courant alternatif (CA).
⎓	Désigne le courant continu (CC).
⧈	Désigne un matériel de classe II.
⏻	Désigne la mise en veille.
I	Désigne la mise en marche.
ϟ	Désigne une tension dangereuse.

Informations sur les logiciels libres

Pour obtenir le code source sous les licences GPL, LGPL, MPL et autres licences de source ouverte qui ont l'obligation de divulguer le code source, qui est contenu dans ce produit, et pour accéder à toutes les conditions de licence mentionnées, aux avis de droits d'auteur et autres documents pertinents, veuillez visiter le site https://opensource.lge.com.

LG Electronics peut aussi vous fournir le code source sur CD-ROM moyennant le paiement des frais de distribution (support, envoi et manutention) sur simple demande adressée par e-mail à opensource@lge.com.

Cette offre est valable pour toute personne recevant ces informations pendant une période de trois ans après notre dernière expédition de ce produit.

Table des matières

1 Démarrage

2 Consignes de sécurité
6 Fonctionnalités uniques
6 Introduction
6 – Symboles utilisés dans ce manuel
7 Télécommande
8 Panneau avant
8 Panneau arrière
9 À propos de l'état des voyants
11 Installation de la barre de son
12 Montage mural de l'unité principale
14 Installation des haut-parleurs arrière

2 Raccordements

15 Raccordement de l'adaptateur secteur
15 Connexion sans fil au caisson de basses
17 – Connexion pour les enceintes arrière
18 – Son Surround
21 Raccordement à votre téléviseur
21 – Avec un câble optique
21 Raccordement d'appareils auxiliaires
21 – Raccordement à l'entrée optique
22 – Connexion d'entrée PORTABLE IN
22 – Connexion USB
22 – Périphériques USB compatibles
23 – Impératifs à respecter pour les périphériques USB
23 – Fichiers compatibles

3 Utilisation

25 Fonctions de base
25 – Utilisation en mode USB
25 Autres opérations
25 – DRC (Dynamic Range Control)
25 – Désactivation temporaire du son
25 – Utilisation de la télécommande de votre téléviseur
26 – Affichage automatique de Variateur
26 – Arrêt automatique
26 – ALIMENTATION AUTOMATIQUE Marche/Arrêt
27 – Changement automatique de fonction
28 Utilisation de la technologie BLUETOOTH®
28 – Écoute de musique stockée sur des périphériques BLUETOOTH
29 – Verrouillage de la connexion BLUETOOTH (verrouillage BT)
30 Réglage du son
30 – Réglage de l'effet son
30 – Réglage des paramètres de niveau du caisson de basse
30 – Réglez les paramètres de niveau des haut-parleurs arrière

4 Dépannage

31 Dépannage
31 – Généralités
32 – REMARQUES sur l'utilisation de la connexion sans fil

5 Annexe

33 Marques de commerce et licences
34 Spécifications
36 Entretien
36 – Manipulation de l'appareil

Fonctionnalités uniques

Arrêt automatique

Cet appareil est doté d'une fonction d'arrêt automatique qui permet d'économiser l'énergie.

Entrée appareil portable

Écoute de musique depuis votre périphérique portable (baladeur MP3, ordinateur portable, smartphone, etc.).

BLUETOOTH®

Écoute de musique stockée sur un périphérique **Bluetooth**.

Lecture USB

Écoute de musique stockée sur un périphérique USB.

Son Surround

Vous pouvez profiter du son surround en utilisant le kit haut-parleur arrière sans fil. (SPQ4-S)

Introduction

Symboles utilisés dans ce manuel

Remarque

Indique des remarques et fonctionnalités spéciales.

Attention

Indique des précautions à prendre pour éviter les dommages éventuels dus à une utilisation inappropriée.

Télécommande

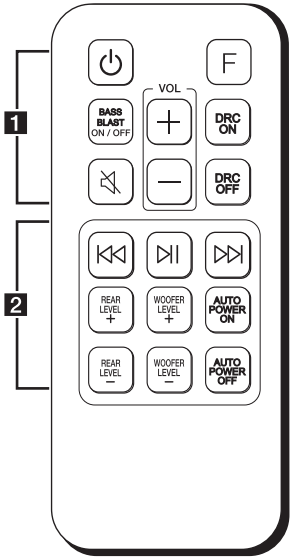

Changement de la pile

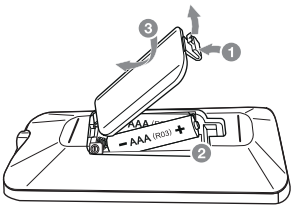

Retirez le couvercle du compartiment des piles à l'arrière de la télécommande, puis insérez les piles en respectant la polarité ⊕ et ⊖.

Risque d'incendie ou d'explosion si la batterie est remplacée par un type incorrect.

1

⏻ (Veille) **:** permet d'allumer ou d'éteindre l'appareil et de passer en mode veille.

F (Fonction) **:** Sélectionne la fonction.

BASS BLAST ON / OFF : Appuyez sur le bouton pour allumer ou éteindre le BASS BLAST. (Page 30)

🔇 (Sourdine) **:** permet de mettre le son en sourdine.

DRC ON/OFF :

- Allume ou éteint la fonction DRC. (Page 25)
- Commande l'appareil à l'aide de la télécommande. (Page 25)

VOL (Volume) **+/— :** permet de régler le volume des enceintes.

2

⏮ / ⏭ (Saut/Recherche) **:**

- Permettent d'effectuer une avance ou un retour rapide.
- Recherche une section dans un fichier.

⏯ (Lecture/Pause)

- Permet de démarrer la lecture.
- Permet de mettre la lecture en pause.

REAR LEVEL +/— :

- Réglez le niveau sonore des haut-parleurs arrière.
- Mettez en marche ou arrêtez la fonction Surround. (Page 18)

WOOFER LEVEL +/— : permettent de régler le niveau sonore du caisson de basse.

AUTO POWER ON/OFF :

- permet d'activer ou de désactiver la fonction AUTO POWER. (Page 26)
- Permettent d'activer ou de désactiver la fonction de verrouillage de la connexion **Bluetooth**. (Page 29)

Panneau avant

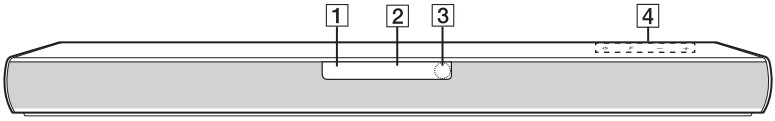

1 Voyant de veille (rouge)

2 Voyant de fonction (blanc)

3 Capteur de la télécommande

4 **Les touches sont situées à l'arrière.**

Panneau arrière

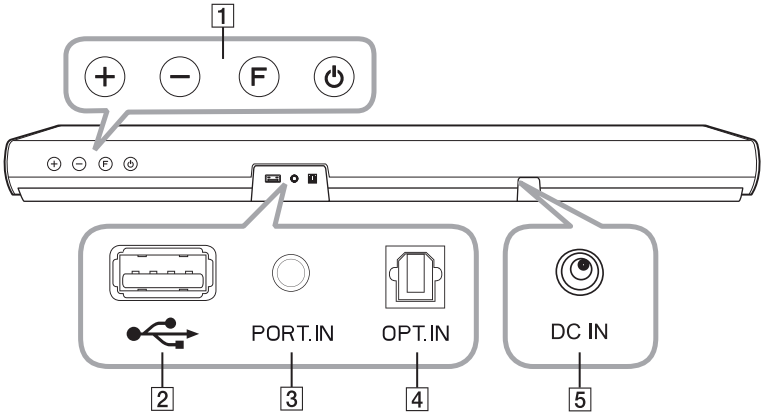

1 + / — (Volume) : Permet d'ajuster le volume.

F (Fonction) : Sélectionne la fonction.

⏻ (Veille)

2 (USB) : Connecter à un périphérique USB.

3 **PORT.IN** (Portable): Connecter à un appareil portable.

4 **OPT. IN** (Optique): Connecter à un appareil optique.

5 **DC IN** : Branchez sur l'adaptateur secteur.

À propos de l'état des voyants

Voyant	Condition	Description
OPTICAL BLUETOOTH PORTABLE USB	Le voyant OPTICAL s'allume.	La fonction OPTICAL est sélectionnée.
OPTICAL BLUETOOTH PORTABLE USB	Le voyant USB s'allume.	La fonction USB est sélectionnée.
OPTICAL BLUETOOTH PORTABLE USB	Le voyant USB clignote.	La lecture USB est en pause.
OPTICAL BLUETOOTH PORTABLE USB	Le voyant **Bluetooth** s'allume.	L'appareil est jumelé avec un périphérique **Bluetooth**.
OPTICAL BLUETOOTH PORTABLE USB	Le voyant **Bluetooth** clignote.	En attente de connexion **Bluetooth**.
OPTICAL BLUETOOTH PORTABLE USB	Le PORTABLE LED s'allume.	La fonction PORTABLE est sélectionnée.

Remarque

- Lorsque vous appuyez sur une touche quelconque, le voyant de veille (rouge) sur l'unité principale clignote.
- Lorsque vous appuyez sur la touche (Sourdine), le voyant de veille (rouge) clignote lentement.
- Lorsque cet appareil atteint un volume minimum, la LED de veille (Rouge) s'allume pendant 2 secondes et clignote lentement.
- Lorsque cet appareil atteint son volume maximal, le voyant de veille (rouge) s'allume pendant 2 secondes.
- Lorsque vous appuyez sur les touches de volume (+/—) de façon continue, le voyant de veille (rouge) clignote rapidement.

Fonctions utiles pour l'utilisation de l'appareil.

Fonction	Description	À faire	Action
Télécommande TV Marche/ Arrêt (Page 25)	Cela vous permet de contrôler le volume de cet appareil à l'aide de votre télécommande, même celles provenant d'un autre fabricant. Par défaut, cette fonction est réglée sur marche.	ALLUMÉ	Maintenez la touche **DRC ON** de la télécommande enfoncée pendant environ 2 secondes. La LED (Rouge) veille clignotera une fois.
		ÉTEINT	Maintenez enfoncée la touche **DRC OFF** de la télécommande pendant environ 2 secondes. La LED (Rouge) veille clignotera une fois.
Verrouillage BT (Bluetooth) Marche/Arrêt (Page 29)	Cela vous permet de connecter un appareil **Bluetooth** uniquement dans les fonctions **Bluetooth**. Par défaut, cette fonction est réglée sur arrêt.	ALLUMÉ	Maintenez enfoncée la touche **AUTO POWER ON** de la télécommande pendant environ 2 secondes dans la fonction **Bluetooth**. La LED (Rouge) veille clignotera une fois.
		ÉTEINT	Maintenez enfoncée la touche **AUTO POWER OFF** de la télécommande pendant environ 2 secondes dans la fonction **Bluetooth**. La LED (Rouge) veille clignotera une fois.
Mise sous tension Marche/Arrêt (Page 26)	Cela permet à l'appareil d'allumer ou d'éteindre automatiquement à l'aide de signaux entrants : Optique ou **Bluetooth**. Par défaut, cette fonction est réglée sur marche.	ALLUMÉ	Appuyez sur **AUTO POWER ON** sur la télécommande. La LED (Rouge) veille clignotera une fois.
		ÉTEINT	Appuyez sur **AUTO POWER OFF** sur la télécommande. La LED (Rouge) veille clignotera une fois.

Installation de la barre de son

Vous pouvez écouter des éléments sonores en branchant l'unité à un autre appareil : télévision, lecteur Blu-ray, lecteur DVD, etc.

Placez l'unité devant la télévision et branchez-la à l'appareil souhaité (voir pages 15 à 22).

Vous pouvez placer le subwoofer sans fil n'importe où dans votre pièce. Mais il est préférable de placer le subwoofer près de l'unité principale. Tournez-le légèrement vers le centre de la pièce pour réduire les reflets du mur.

Pour obtenir le meilleur son surround, placez les enceintes comme indiqué ci-dessous.

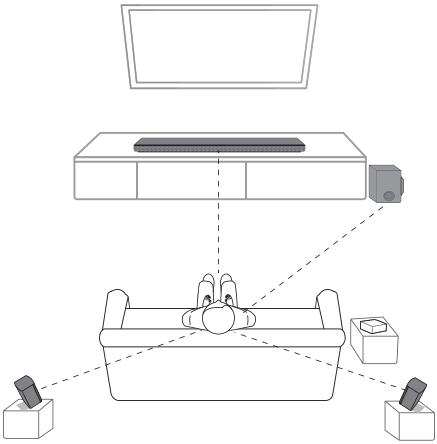

Remarque

- L'illustration ci-dessus peut différer des appareils réels.
- Pour l'utilisation du bouton de commodité, il est recommandé de prendre une certaine distance entre la barre de son et votre téléviseur lorsque vous installez la barre de son.

Attention

- Pour de meilleures performances d'une connexion sans fi, comme le **Bluetooth** ou du caisson d'extrêmes graves, il ne faut pas placer l'unité sur un meuble métallique car la connexion sans fil communique à travers un module placé sur le bas de l'appareil.
- Faites attention à ne pas rayer la surface de l'unité/du subwoofer lorsque vous les installez ou les déplacez.

Montage mural de l'unité principale

Vous pouvez fixer l'unité principale à un mur.

Attention

Comme il est difficile de procéder aux branchements une fois l'unité installée, vous devez brancher les câbles avant l'installation.

Matériel de préparation

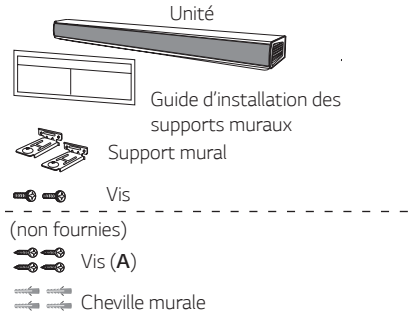

1. Alignez le bord inférieur du téléviseur avec le guide d'installation du support mural avec la partie inférieure du téléviseur, et fixez le guide à cette position.

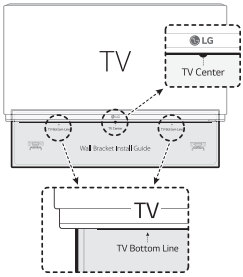

2. Si vous fixez la barre de son sur un mur en béton, utilisez des chevilles. Vous devrez percer des trous. Un feuillet de guide (un guide d'installation du support mural) est fourni pour forer. Utilisez-le pour marquer les points où percer.

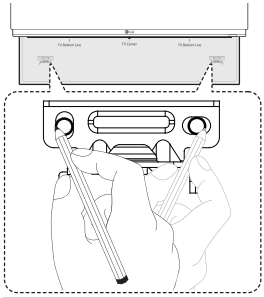

3. Retirez le guide d'installation des supports muraux.

4. Fixez les supports à l'aide des vis (**A**) comme indiqué sur l'illustration ci-dessous.

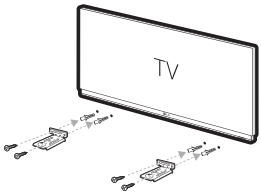

Remarque

Les vis (**A**) et chevilles ne sont pas fournies pour fixer l'appareil. Nous vous recommandons les chevilles Hilti (HUD-1 6 x 30) pour la fixation.

5. Placez l'unité sur les supports de sorte qu'elle soit alignée avec les trous en dessous de l'appareil.

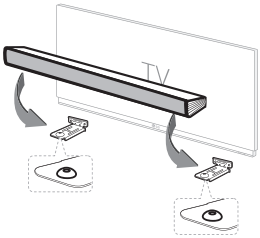

6. Fixez solidement l'unité à l'aide des vis.

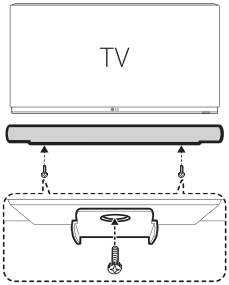

Remarque

Pour démonter l'unité, procédez dans le sens inverse.

Attention

- N'installez pas cette unité à l'envers. Cela pourrait endommager ses composants ou provoquer des blessures.
- Évitez tout impact sur l'unité installée et ne vous y accrochez pas.
- Fixez-la fermement au mur afin qu'elle ne tombe pas. Si l'unité tombe, elle peut être endommagée.
- Lorsque l'appareil est installé au mur, assurez-vous que les enfants ne tirent pas sur les câbles de connexion car ils pourraient le faire tomber.

Installation des haut-parleurs arrière

A. Type à socle

Vous pouvez ajuster l'angle du haut-parleur.

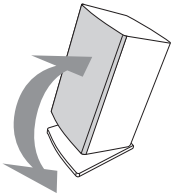

- Séparez le socle

Séparez le socle du haut-parleur comme illustré ci-dessous.

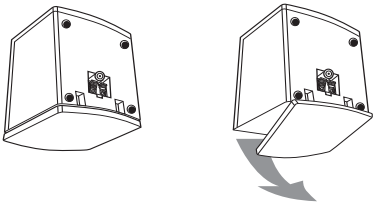

B. Type mural (montage des haut-parleurs sur un mur)

1. Séparez le socle du haut-parleur.

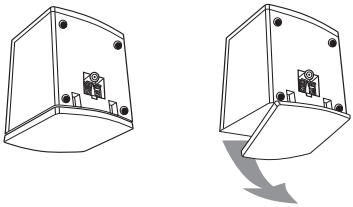

2. Fixez le socle au haut-parleur comme illustré ci-dessous.

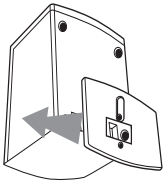

3. Vous pouvez ajuster l'angle du haut-parleur.

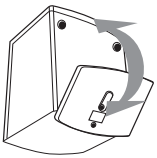

4. Fixez le socle au haut-parleur en tournant la vis.

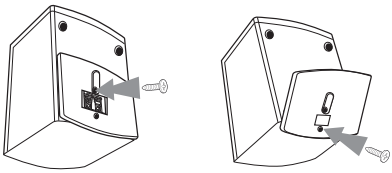

5. Enfoncez 1 vis dans le mur destinée au haut-parleur puis accrochez-le dessus.

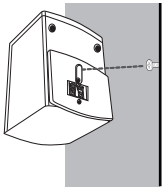

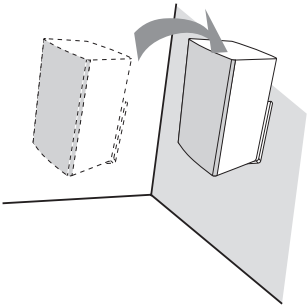

Raccordement de l'adaptateur secteur

Raccordez l'enceinte à l'alimentation avec l'adaptateur secteur fourni.

1. Branchez le cordon d'alimentation fourni sur l'adaptateur secteur.
2. Branchez le câble de l'adaptateur secteur dans le connecteur DC IN.
3. Raccordez le cordon d'alimentation à une prise secteur.

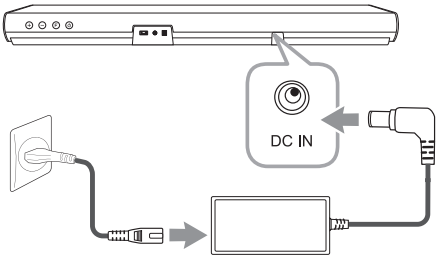

Attention

Utilisez exclusivement l'adaptateur CA fourni avec cet appareil. N'utilisez pas l'alimentation électrique d'un autre appareil ou d'un autre fabricant. L'utilisation d'un autre câble d'alimentation ou d'une autre source d'alimentation pourrait endommager l'appareil et annuler votre garantie.

Connexion sans fil au caisson de basses

Voyant du caisson de basse sans fil

Couleur de la DEL	État
Vert (clignotant)	La connexion est en cours.
Vert	La connexion est terminée
Rouge	Le caisson d'extrêmes graves sans fil est en mode attente ou la connexion a échoué.
Éteint (Pas d'affichage)	Le câble d'alimentation du caisson de basse sans fil est déconnecté.

Configuration initiale d'un identifiant de connexion pour le caisson de basse sans fil

1. Branchez le cordon d'alimentation de la barre de son et le subwoofer sans fil à la prise.
2. Allumez la barre de son. La barre de son et le subwoofer sans fil seront **automatiquement** connectés.

Jumelage sans fil manuel

Si la connexion échoue, le caisson de basse sans fil ne diffuse aucun son et le voyant reste allumé en rouge. Pour résoudre le problème, suivez les étapes ci-dessous.

1. Appuyez sur la touche **Pairing** à l'arrière du caisson de basse sans fil.

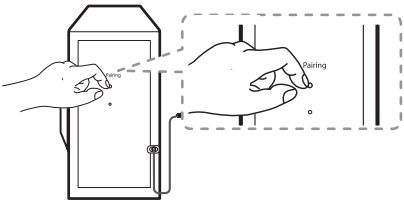

   - Le voyant vert à l'arrière du caisson de basse sans fil se met à clignoter rapidement.
     (Si le voyant vert ne clignote pas, appuyez et maintenez **Pairing**.)
2. Allumez l'unité principale.
3. Le jumelage est terminé.
   - Le voyant vert à l'arrière du caisson de basse sans fil s'allume.

Remarque

- Il faut quelques secondes (et peut être plus) pour que l'appareil et le caisson de basse communiquent entre eux et émettent un son.
- Plus l'unité principale et le subwoofer sont proches, meilleure est la qualité sonore. Il est recommandé d'installer l'unité principale et le subwoofer aussi près que possible et d'éviter les cas ci-dessous.
  - Il y a un obstacle entre l'unité principale et le subwoofer sans fil.
  - Un appareil utilise la même fréquence avec une connexion sans fil, tel que du matériel médical, un four à micro-ondes ou un dispositif de réseau local sans fil.
  - Gardez la barre de son et le subwoofer sans fil loin de l'appareil (par ex. Routeur sans fil, four à micro-ondes, etc.) au moins 1 m pour éviter les interférences sans fil.

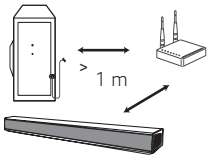

Connexion pour les enceintes arrière

Connexion des enceintes arrière

1. Connectez le câble à bande noire à la borne marquée - (moins) et l'autre extrémité à la borne marquée + (plus).

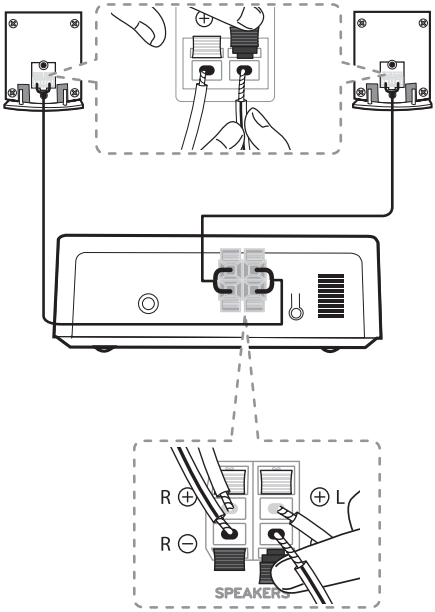

2. Connectez le récepteur sans fil et les enceintes arrière (gauche, droite) aux câbles des enceintes.

Couleur	Position
Bleu	Arrière gauche
Gris	Arrière droite

Attention

- Utilisez uniquement l'enceinte fournie avec cette unité. L'utilisation d'une autre enceinte peut provoquer un dysfonctionnement.
- Faites correspondre le câble approprié de l'enceinte à la borne correspondante des composants : + à + et – à –. Si les câbles sont inversés, il y aura distorsion du son et les graves seront insuffisants.

Indicateur LED du récepteur sans fil

Couleur de la DEL	État
Vert (clignotant)	La connexion est en cours.
Vert	La connexion est terminée
Rouge	Le récepteur sans fil est en mode veille ou la connexion a échoué.
Éteint (Pas d'affichage)	Le cordon d'alimentation du récepteur sans fil est débranché.

Configuration du récepteur sans fil pour la première fois

Raccordez le récepteur sans fil à l'alimentation avec l'adaptateur secteur fourni.

1. Branchez le cordon d'alimentation fourni sur l'adaptateur secteur.
2. Connecter l'adaptateur secteur à la borne DC IN (entrée adaptateur secteur) au dos du récepteur sans fil.
3. Raccordez le cordon d'alimentation c.a. à une prise secteur.

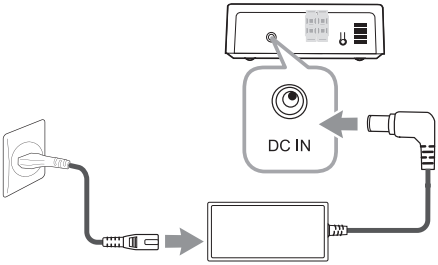

4. Mettez en marche l'appareil principal : La barre sonore et le récepteur sans fil se connecteront automatiquement.
   - Le voyant vert du récepteur sans fil s'allume.

Attention

Utilisez uniquement l'adaptateur secteur fourni avec cet appareil. N'utilisez pas le système d'alimentation d'un autre appareil ou fabricant. L'utilisation de tout autre câble ou système d'alimentation risquerait d'endommager l'appareil et d'annuler votre garantie.

Appariement manuel du récepteur sans fil

Tant que la connexion n'est pas terminée, vous pouvez voir la LED rouge sur le récepteur sans fil et les enceintes arrière n'émettent aucun son. Suivez les instructions ci-dessous pour résoudre ce problème.

1. Appuyez sur le bouton **PAIRING** situé à l'arrière du récepteur sans fil.

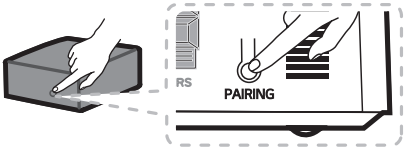

   - Le voyant vert du récepteur sans fil clignote rapidement.
2. Allumez l'appareil principal
   - L'appairage est terminé. Le voyant vert du récepteur sans fil s'allume.

Son Surround

Avec les enceintes arrière, vous pouvez profiter du superbe son Surround avec toutes les sources d'entrée.

Si vous activez la fonction Surround, l'ensemble des sorties des enceintes diffusent le son.
Lorsque vous désactivez la fonction Surround, les enceintes diffusent le son en fonction du canal d'entrée sélectionné.

Pour activer la fonction surround, maintenez enfoncée la touche **REAR LEVEL +** de la télécommande pendant environ 2 secondes.

Pour désactiver la fonction surround, maintenez enfoncée la touche **REAR LEVEL —** de la télécommande pendant environ 2 secondes.

Fonction Surround sur Marche (ON)

Effet Sonore	Entrée	Sortie	
		Pas d'enceintes arrière	Enceintes arrière connectées
BASS BLAST ON (BASS BLAST)	2.0 Ch		
	5.1 Ch		
	7.1 Ch ou plus		
	7.1.4 Ch		
BASS BLAST OFF (STANDARD)	2.0 Ch		
	5.1 Ch		
	7.1 Ch ou plus		
	7.1.4 Ch		

Fonction Surround sur Arrêt (OFF)

Effet Sonore	Entrée	Sortie	
		Pas d'enceintes arrière	Enceintes arrière connectées
BASS BLAST ON (BASS BLAST)	2.0 Ch		
	5.1 Ch		
	7.1 Ch ou plus		
	7.1.4 Ch		
BASS BLAST OFF (STANDARD)	2.0 Ch		
	5.1 Ch		
	7.1 Ch ou plus		
	7.1.4 Ch		

Remarque

- S'il existe un produit à onde électromagnétique forte à proximité, des interférences peuvent survenir. Éloignez de là l'appareil principal et le récepteur sans fil.
- Le récepteur sans fil passe automatiquement en mode veille quelques minutes après que vous avez éteint la barre de son.
  Lorsque le récepteur sans fil est en mode veille, la LED s'allume en rouge.
- Lorsque vous allumez la barre de son, le récepteur sans fil s'active et la LED s'allume en vert ; les enceintes arrière émettent ensuite un son après quelques secondes.
- Il faut quelques secondes (et cela peut prendre plus de temps) pour que l'appareil principal et le récepteur sans fil communiquent entre eux.
- Utilisez l'enceinte arrière à une distance d'au moins 30 cm de l'écran du téléviseur ou du moniteur du PC.
- Lorsque le récepteur sans fil est en train de se connecter à l'appareil principal, ou de se déconnecter, le son peut s'interrompre.
- Rapprochez au maximum la barre de son du récepteur sans fil, en veillant à les éloigner d'au moins 1 m de tout appareil (par ex. routeur sans fil, four micro-ondes, etc.) afin d'éviter les interférences avec les communications sans fil.

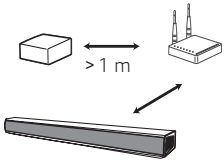

Raccordement à votre téléviseur

Avec un câble optique

1. Connectez la prise OPT. IN à l'arrière de l'appareil à la prise OPTICAL OUT du téléviseur à l'aide d'un câble OPTICAL.

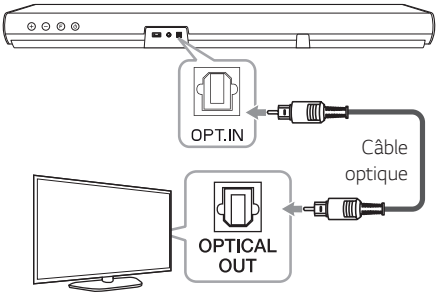

2. Sélectionnez la source d'entrée optique en appuyant sur la touche **F** de façon répétée.

   Vous pouvez voir la OPTICAL LED s'allume. Ensuite, la fonction optique est sélectionnée.

Remarque

- Avant de raccorder le câble optique, assurez-vous de retirer le capuchon de protection de la prise si votre câble en comporte un.
- Vous pouvez écouter le son de votre téléviseur via cette barre de son. Toutefois, avec certains modèles de téléviseur, vous devez d'abord sélectionner l'option des enceintes externes dans le menu du téléviseur. (Pour plus de détails, reportez-vous au manuel d'utilisation de votre téléviseur.)
- Configurez la sortie sonore de la TV pour pouvoir écouter le son via cette unité :
  Menu des réglages de la TV → [Son] → [TV Sortie son] → [Haut-parleur externe (Optical)]
- Les détails du menu des réglages de la TV varient selon le fabricant ou les modèles de votre TV.

Raccordement d'appareils auxiliaires

Raccordement à l'entrée optique

Connectez une prise de sortie optique de dispositifs externes à la prise OPT. IN.

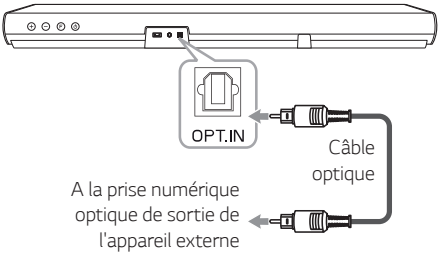

1. Connectez la prise OPT. IN à l'arrière de l'appareil à la prise OPTICAL OUT de votre appareil externe.
2. Sélectionnez la source d'entrée optique en appuyant sur la touche **F** de façon répétée.

   Vous pouvez voir la OPTICAL LED s'allume. Ensuite, la fonction optique est sélectionnée.
3. Écoutez le son.

Remarque

Avant de raccorder le câble optique, assurez-vous de retirer le capuchon de protection de la prise si votre câble en comporte un.

Connexion d'entrée PORTABLE IN

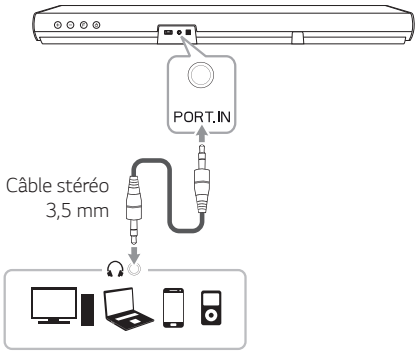

Écoute de la musique depuis votre lecteur portable

Vous pouvez utiliser l'unité pour lire la musique stockée sur différents lecteurs portables ou appareils externes.

1. Connectez le lecteur portable au connecteur PORT. IN de l'appareil en utilisant un câble stéréo de 3,5 mm.
2. Sélectionnez la source d'entrée sur PORTABLE en appuyant plusieurs fois sur **F**.

   Vous pouvez voir la LED PORTABLE s'allume. La fonction PORTABLE est ensuite sélectionnée.
3. Mettez le lecteur portable ou l'appareil externe en marche et lancez la lecture.

Connexion USB

Branchez un appareil USB au port USB à l'arrière de l'appareil.

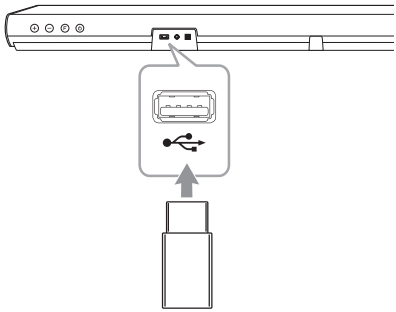

Pour plus d'information sur la lecture de fichiers sur USB, consultez la page 25.

Retrait du périphérique USB de l'appareil:

1. Choisissez une fonction ou un mode différent.
2. Retirez le périphérique USB de l'appareil.

Périphériques USB compatibles

- Lecteur MP3 : lecteur MP3 à mémoire Flash.
- Clé USB à mémoire Flash : Appareils prenant en charge USB 1.1.
- La fonction USB de cet appareil ne prend pas en charge certains périphériques USB.

Impératifs à respecter pour les périphériques USB

- Les périphériques nécessitant l'installation d'un programme supplémentaire après le raccordement à un ordinateur ne sont pas pris en charge.
- Ne retirez pas le périphérique USB pendant son utilisation.
- Si le périphérique USB a une grande capacité, la recherche peut prendre quelques minutes.
- Pour éviter la perte de données, sauvegardez toutes vos données.
- Cet appareil ne prend pas en charge un nombre total de fichiers supérieur ou égal à 999.
- Le port USB de l'appareil ne peut pas être raccordé à un ordinateur. L'appareil ne peut pas être utilisé comme périphérique de stockage.
- Le système de fichiers exFAT n'est pas pris en charge par cet appareil. (les systèmes FAT16/ FAT32 sont disponibles).
- Il se peut que certains périphériques ne soient pas reconnus par l'appareil, notamment.
  - Disques durs externes
  - Lecteurs de cartes
  - Périphériques verrouillés
  - Périphériques USB de type disque dur
  - Concentrateurs USB
  - Appareils utilisant un câble d'extension USB
  - iPhone/iPod/iPad
  - Appareil Android

Fichiers compatibles

Fréquence d'échantillon

MP3 : dans les 32 à 48 kHz
WMA : dans les 32 à 48 kHz

Débit binaire

MP3 : dans les 80 à 320 kbps
WMA : dans les 56 à 128 kbps

- Nombre maximal de fichiers : 999.
- Nombre maximal de répertoires : 99.
- Un fichier protégé par GDN (Gestion des droits numériques) n'est pas pris en charge par l'unité.
- Les fichiers vidéo sur le périphérique de stockage USB ne peuvent pas être lus.
- La lecture sera plus ou moins bonne selon les performances de votre appareil USB.

Remarque

- Les dossiers et les fichiers de l'appareil USB sont reconnus comme indiqué ci-dessous.

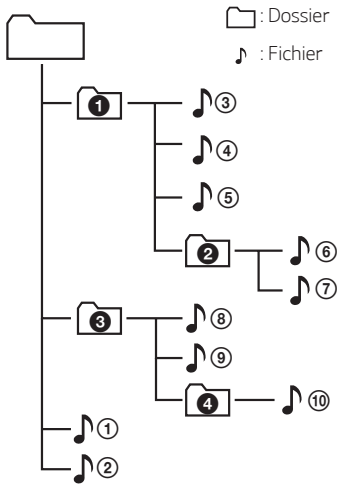

- Les fichiers seront lus un par un depuis le fichier ♪① jusqu'au fichier ♪⑩.
- Les fichiers seront lus dans l'ordre enregistré, qui peut varier selon les particularités de l'enregistrement.
- Cet appareil ne vous permet pas de voir les dossiers ou fichiers.

Fonctions de base

Utilisation en mode USB

1. Raccordez le périphérique USB au port USB.
2. Sélectionnez la source d'entrée sur USB en appuyant plusieurs fois sur **F**.
   Vous pouvez voir que le voyant USB s'allume.
   Ensuite, la fonction USB est sélectionnée.

Pour	Action
Démarrage de la lecture	Appuyez sur ▷II sur la télécommande.
Suspension de la lecture	Pendant la lecture, appuyez sur ▷II sur la télécommande.
Accès au fichier précédent/ suivant	Pendant la lecture, appuyez sur la touche ▷▷I de la télécommande pour aller au fichier suivant. Avant les 2 premières secondes de lecture, appuyez sur la touche I◁◁ de la télécommande pour aller au fichier précédent. Après 3 secondes de lecture, appuyez sur la touche I◁◁ de la télécommande pour aller au début du fichier.
Recherche une section dans un fichier	Appuyez et maintenez I◁◁ / ▷▷I de la télécommande enfoncée pendant la lecture et relâchez-la au point que vous souhaitez écouter.
Reprendre la lecture	L'unité mémorise la chanson en court de lecture avant de changer de fonction ou d'éteindre l'unité.

Remarque

- Le point de reprise peut être supprimé quand vous retirez le câble d'alimentation ou en retirant le périphérique USB de l'appareil.
- Si la fonction USB est inopérante, vérifiez que la fonction USB est bien sélectionnée.
- Lorsque vous mettez la lecture USB en pause, le voyant USB sur l'unité principale clignote.

Autres opérations

DRC (Dynamic Range Control)

Eteignez le son lorsque le volume est réduit pour empêchez une augmentation soudaine du son (uniquement Dolby Digital). Cette fonction est activée ou désactivée lorsque vous appuyez sur **DRC ON/ OFF.**

Désactivation temporaire du son

Appuyez sur la touche 🔇 (Sourdine) pour mettre l'appareil en sourdine.
Pour annuler, appuyez à nouveau sur la touche 🔇 (Sourdine) de la télécommande ou modifiez le volume.

Utilisation de la télécommande de votre téléviseur

Vous pouvez contrôler certaines fonctions de cette unité en vous servant de la télécommande de votre téléviseur même avec des produits d'autres fabricants.
Les fonctions pouvant être contrôlées sont les suivantes : augmenter/diminuer le volume et mute.

Appuyez et maintenez la touche **DRC ON** de la télécommande enfoncée pendant environ 2 secondes. La LED de veille clignote une fois. Et puis cette fonction est activée.

Pour désactiver cette fonction, appuyez et maintenez la touche **DRC OFF** enfoncée pendant environ 2 secondes. La LED de veille clignote une fois. Et puis cette fonction est désactivée.

Remarque

- Marques de téléviseurs prises en charge

LG	Panasonic	Philips	Samsung
Sharp	Sony	Toshiba	Vizio

- Assurez-vous que la sortie son de votre téléviseur est réglée sur [Haut-parleur externe].
- Il se peut que la fonction soit inopérante selon la télécommande.
- Cette fonction est inopérante sur la télécommande du téléviseur LG.

Affichage automatique de Variateur

La LED de fonction sera assombrie automatiquement s'il n'y a pas d'entrée de touche pendant 15 secondes.

Lorsque vous appuyez sur un bouton, le voyant de fonction s'allume.

Arrêt automatique

L'appareil s'éteindra tout seul pour économiser l'énergie si l'unité principale n'est pas connectée à un périphérique externe et n'est pas utilisée pendant 15 minutes.

Comment interrompre la connexion réseau sans fil ou le périphérique sans fil

Désactivez la fonction MISE EN MARCHE AUTO et éteignez l'unité.

ALIMENTATION AUTOMATIQUE Marche/Arrêt

Cet appareil s'allume automatiquement par une source d'entrée: Optique ou **Bluetooth**.

Lorsque vous allumez votre TV ou un appareil externe connecté à cette unité, cette dernière reconnaît le signal d'entrée et sélectionne la fonction appropriée. Vous pouvez entendre le son à partir de votre appareil.

Si vous essayez de connecter votre périphérique **Bluetooth**, cet appareil s'allume et se connecte à votre périphérique **Bluetooth**.

Vous activez ou désactivez cette fonction en appuyant sur la touche **AUTO POWER ON/OFF**.

Remarque

- Une fois allumée par la fonction AUTO POWER, l'unité s'éteindra automatiquement si, au bout d'un certain temps, elle ne reçoit aucun signal de l'appareil externe.
- Si vous éteignez l'appareil directement, celui-ci ne pourra pas être mis en marche automatiquement par la fonction AUTO POWER. Cependant, l'appareil peut être mis en marche par la fonction AUTO POWER lorsqu'un signal optique est reçu après 5 secondes d'absence de signal.
- Selon le périphérique connecté, il est possible que cette fonction soit inopérante.
- Si vous vous déconnectez de la connexion **Bluetooth** à partir de cette unité, certains appareils **Bluetooth** continueront d'essayer de se connecter à l'unité. Il est donc recommandé de se déconnecter de la connexion avant d'éteindre l'unité.
- Lorsque vous allumez cette unité pour la première fois, la fonction Mise en marche Auto est activée.
- Pour utiliser cette fonction, l'unité principale doit être enregistrée dans la liste des périphériques **Bluetooth** jumelés.
- Vous pouvez régler la fonction AUTO POWER uniquement lorsque cet appareil est allumé.

Changement automatique de fonction

Cet appareil reconnaît les signaux d'entrée tels que les signaux Optiques, **Bluetooth** et Portables et modifie ensuite la fonction appropriée automatiquement.

Lorsqu'un signal Optical arrive

Lorsque vous allumez l'appareil externe connecté à cette unité par un câble optique, cette unité passe en fonction Optical. Vous pouvez entendre le son à partir de votre appareil.

Lorsque vous essayez de connecter un appareil Bluetooth

Lorsque vous essayez de connecter votre appareil **Bluetooth** à cette unité, la fonction **Bluetooth** est sélectionnée. Vous pouvez écoutez votre musique sur l'appareil **Bluetooth**.

Quand un câble stéréo de 3,5 mm est connecté

Lorsque vous connectez votre appareil portable à l'aide d'un câble stéréo de 3,5 mm, cet appareil change la fonction en Portable. Vous pouvez entendre la musique de votre appareil.

Remarque

- Le passage en fonction Optical s'effectue au bout de cinq secondes de non-réception de signal.
- Si la fonction de verrouillage de la connexion **Bluetooth** est fixée, la connexion **Bluetooth** sera uniquement disponible sur la fonction **Bluetooth**. (Page 29)

Utilisation de la technologie BLUETOOTH®

À propos de la technologie BLUETOOTH

Bluetooth est une technologie de communication sans fil pour les connexions de courte portée.

Le son peut être interrompu lorsque la connexion est perturbée par des interférences provoquées par d'autres ondes électroniques qui utilisent la même fréquence ou si vous connectez des périphériques **Bluetooth** dans les pièces voisines.

La connexion d'appareils individuels via la technologie sans fil **Bluetooth** n'entraîne aucun frais. Un téléphone mobile équipé de la technologie sans fil **Bluetooth** peut être contrôlé en cascade si la connexion est effectuée via la technologie sans fil **Bluetooth**.

- Périphériques compatibles : smartphone, MP3, ordinateur portable, etc.
- Technologie **Bluetooth** 5.3
- Codec : SBC

Profils Bluetooth

Pour pouvoir utiliser la technologie sans fil **Bluetooth**, les appareils doivent pouvoir interpréter certains profils. Cet appareil est compatible avec les profils suivants.

A2DP (Advanced Audio Distribution Profile)

Écoute de musique stockée sur des périphériques BLUETOOTH

Jumelage de votre appareil avec un périphérique Bluetooth

Avant de commencer la procédure d'appariement, assurez-vous que la fonction **Bluetooth** de votre périphérique intelligent est activée. Reportez-vous au manuel d'utilisation de votre périphérique **Bluetooth**. Une fois le jumelage effectué, il n'est pas nécessaire de recommencer l'opération.

1. Sélectionnez la source d'entrée sur **Bluetooth** en appuyant plusieurs fois sur **F**.
   - Le voyant **Bluetooth** se met à clignoter.
2. Allumez le périphérique **Bluetooth** et procédez à l'opération de jumelage. Lors de la recherche de cet appareil avec votre périphérique **Bluetooth**, celui-ci peut afficher une liste des appareils trouvés, selon le type de périphérique **Bluetooth** dont il s'agit. Votre appareil apparaîtra sous le nom "LG SQC4R(XX)".

Remarque

- XX correspond aux deux derniers chiffres de l'adresse **Bluetooth**. Par exemple, si votre appareil a l'adresse **Bluetooth** "9C:02:98:4A:F7:**08**, vous verrez s'afficher "LG SQC4R**(08)**" sur votre périphérique **Bluetooth**.
- Certains périphériques **Bluetooth** ont un mode de jumelage différent en fonction de leur type. Entrez le code PIN (0000), le cas échéant.

3. Lorsque cet appareil est correctement connecté à votre périphérique **Bluetooth**, le voyant **Bluetooth** s'allume.
4. Écoute de musique
   Pour lire un fichier de musique enregistré sur votre périphérique **Bluetooth**, reportez-vous au manuel d'utilisation de votre périphérique.

Remarque

- Lorsque vous utilisez la technologie **Bluetooth**, vous devez établir une connexion entre l'appareil et le périphérique **Bluetooth** en les rapprochant le plus possible et en maintenant la distance entre les deux. Toutefois, il est possible que vous rencontriez des difficultés dans les cas suivants :
  - un obstacle se trouve entre l'appareil et le périphérique **Bluetooth** .
  - un appareil utilise la même fréquence que la technologie **Bluetooth**, tel que du matériel médical, un four à micro-ondes ou un dispositif de réseau local sans fil.
- Si la connexion **Bluetooth** ne fonctionne pas correctement, essayez de la jumeler à nouveau.
- Le son peut être interrompu lorsque la connexion est perturbée par les autres ondes électroniques.
- Le jumelage est limité à un seul périphérique **Bluetooth** à la fois et le jumelage multiple n'est pas pris en charge.
- Selon le type de périphérique, il se peut que vous ne puissiez pas utiliser la fonction **Bluetooth**.
- Vous pouvez utiliser la fonction **Bluetooth** avec un smartphone, un MP3, un ordinateur portable, etc.
- Plus la distance entre l'appareil et le périphérique **Bluetooth** est grande, plus la qualité sonore diminue.
- La connexion **Bluetooth** est interrompue lorsque l'appareil est éteint ou lorsque le périphérique **Bluetooth** est trop éloigné de l'appareil.
- Lorsque la connexion **Bluetooth** est interrompue, vous devez recommencer la procédure de connexion du périphérique **Bluetooth** à l'appareil.

Remarque

- Lorsque cet appareil n'est pas connecté à votre périphérique **Bluetooth**, le voyant **Bluetooth** clignote.
- Lorsque vous connectez un périphérique **Bluetooth** (périphérique iOS, etc.) à ce périphérique ou que vous utilisez le périphérique, le niveau de volume peut être synchronisé entre eux.
- Vous pouvez contrôler votre périphérique **Bluetooth** à l'aide des touches ⏮ / ⏭ (Saut) et ⏯ (Lecture/Pause) de la télécommande.
- Si vous passez à une autre fonction après la connexion **Bluetooth**, la connexion **Bluetooth** sera déconnectée. Et vous revenez à la fonction **Bluetooth**, la connexion **Bluetooth** sera automatiquement connecté.

Verrouillage de la connexion BLUETOOTH (verrouillage BT)

Vous pouvez limiter la connexion **Bluetooth** à la seule fonction **Bluetooth** qui empêche une connexion **Bluetooth** involontaire.

Maintenez enfoncée la touche **AUTO POWER ON** de la télécommande pendant environ 2 secondes dans la fonction BT (**Bluetooth**). La LED de veille clignote une fois. Et puis cette fonction est activée.

Pour désactiver cette fonction, appuyez et maintenez la touche **AUTO POWER OFF** de la télécommande enfoncée pendant environ 2 secondes en mode **Bluetooth**. La LED de veille clignote une fois. Et puis cette fonction est désactivée.

Remarque

Même si vous configurez le verrouillage de connexion **Bluetooth** sur Marche, cette barre de son se met en marche sous la fonction Auto Power. Désactivez la fonction Auto Power pour empêcher que ça arrive. (Page 26)

Réglage du son

Réglage de l'effet son

Cet appareil comporte deux champs acoustiques surround préréglés. Vous pouvez sélectionner le mode son de votre choix en utilisant la touche correspondante.

Effet sonore	Description
BASS BLAST ON (BASS BLAST)	Renforce les graves et un son puissant.
BASS BLAST OFF (STANDARD)	Vous pouvez profiter d'un son optimisé.

Remarque

- Dans certains modes d'effets sonores et certaines enceintes, aucun son ne se fait entendre ou le son est très faible.
  Il se peut que cela ne soit pas un dysfonctionnement selon le mode sonore et la source audio.
- Il se peut que vous deviez réinitialiser le mode d'effets sonores après avoir modifié l'entrée et parfois même après un changement de fichier sonore.

Réglage des paramètres de niveau du caisson de basse

Vous pouvez ajuster le niveau sonore du subwoofer selon vos préférences.
Appuyez sur **WOOFER LEVEL** +/— sur la télécommande pour régler le niveau du woofer.

Remarque

Lorsque le niveau sonore du subwoofer atteint le maximum ou le minimum, le voyant de veille sur l'unité principale s'allume en rouge pendant 2 secondes.

Réglez les paramètres de niveau des haut-parleurs arrière

Vous pouvez régler le niveau sonore des haut-parleurs arrière selon vos préférences.
Appuyez sur **REAR LEVEL** +/— sur la télécommande pour régler le niveau des haut-parleurs arrière.

Remarque

- Lorsque le niveau sonore des haut-parleurs arrière atteint le maximum ou le minimum, le voyant de veille sur l'unité principale s'allume (en rouge) pendant 2 secondes.
- Le réglage du niveau sonore des haut-parleurs arrière n'est appliqué que lorsque les haut-parleurs arrière sont connectés.

Dépannage

Généralités

PROBLÈME	CAUSE ET SOLUTION
L'unité ne fonctionne pas correctement.	• Coupez l'alimentation de cet appareil et du périphérique externe raccordé (téléviseur, caisson de basse, lecteur de DVD, amplificateur, etc.) et rétablissez-la. • Débranchez le cordon d'alimentation de cette unité et de l'appareil externe connecté (TV, woofer, lecteur DVD, ampli, etc.) et essayez de les brancher à nouveau. • Le réglage précédent peut ne pas être enregistré si l'appareil est hors tension.
Pas d'alimentation	• Le cordon d'alimentation est débranché. Branchez le cordon d'alimentation. • Vérifiez en mettant d'autres appareils électroniques en marche.
Absence de son	• Une source d'entrée incorrecte est sélectionnée. Vérifiez la source d'entrée et sélectionnez la source correcte. • La fonction muet est activée. Appuyez sur 🔇 (Sourdine) ou modifiez le volume pour annuler la fonction muet. • Lorsque vous utilisez une connexion à un appareil externe (set top box, appareil **Bluetooth**, etc.), ajustez le niveau du volume sonore de l'appareil.
Absence de son sur le caisson de basse	• Le cordon d'alimentation du caisson de basse n'est pas raccordé. Branchez correctement le cordon d'alimentation dans la prise murale. • Le jumelage entre l'unité et le caisson sans fil est déconnecté. Connectez l'unité et le caisson. (page 15)
La télécommande ne fonctionne pas correctement	• La télécommande est trop éloignée de l'appareil. Actionnez la télécommande dans un rayon de 7 m de l'appareil. • Un obstacle se trouve entre la télécommande et l'appareil. Retirez l'obstacle. • Les piles de la télécommande sont vides. Remplacez les batteries par des neuves.
La fonction AUTO POWER est inopérante	• Vérifiez la connexion de l'appareil externe (TV, lecteur DVD/Blu-Ray ou appareil **Bluetooth**). • Selon le périphérique connecté, il est possible que cette fonction soit inopérante.
L'appareil ne se connecte pas au périphérique **Bluetooth**.	• Désactivez la fonction de verrouillage de la connexion **Bluetooth**. (page 29)

PROBLÈME	CAUSE ET SOLUTION
Le son retransmis par l'appareil est faible.	Vérifiez les détails ci-dessous et ajustez l'unité en fonction de ces derniers. • Changez l'état [ON] de la fonction DRC à [OFF] à l'aide de la télécommande. • Avec la barre de son connectée au téléviseur, changez le paramètre AUDIO DIGITAL OUT (SORTIE AUDIO NUMERIQUE) sur le Menu du téléviseur de [PCM] à [AUTO] ou [BITSTREAM]. • Avec la barre de son connectée au lecteur, changez le paramètre AUDIO DIGITAL OUT (SORTIE AUDIO NUMERIQUE) sur le Menu Configuration du lecteur de [PCM] à [PRIMARY PASS-THROUGH] ou [BITSTREAM].
L'USB n'est pas reconnu.	• Formatez l'appareil USB et connectez-le à nouveau. Pour formater le périphérique USB, sélectionnez le système de fichiers disponible. (page 23)

REMARQUES sur l'utilisation de la connexion sans fil

PROBLÈME	CAUSE ET SOLUTION
Cet appareil peut subir des interférences sans fil.	• La connexion sans fil peut ne pas fonctionner normalement dans une zone où le signal est faible. • Installez l'appareil suffisamment près du caisson de basse sans fil. • Pour des performances optimales, n'installez pas l'appareil sur un meuble métallique.
Le périphérique **Bluetooth** peut ne pas fonctionner correctement ou faire du bruit dans les cas suivants.	• Lorsqu'une partie de votre corps est en contact avec l'émetteur-récepteur du périphérique **Bluetooth** ou la barre de son. • En présence d'un obstacle ou d'un mur, ou bien lorsque l'appareil est installé dans un endroit confiné. • Si un autre appareil (réseau local sans fil, équipement médical ou micro-ondes) utilise la même fréquence, laissez une distance aussi grande que possible entre les appareils. • Lorsque vous connectez l'appareil au périphérique **Bluetooth**, faites en sorte que les appareils soient aussi proches que possible l'un de l'autre. • Si l'appareil est trop loin du périphérique **Bluetooth**, la connexion est interrompue et un dysfonctionnement peut se produire.

Marques de commerce et licences

Toutes les autres marques sont des marques commerciales de leurs propriétaires respectifs.

Fabriqué sous licence de Dolby Laboratories. Dolby, Dolby Audio et le logo représentant un double D sont des marques de Dolby Laboratories Licensing Corporation.

La marque et les logos **Bluetooth®** correspondants sont des marques déposées détenues par Bluetooth SIG, Inc. et toute utilisation de telles marques par LG Electronics s'effectue sous licence. Toutes les autres marques commerciales et marques déposées appartiennent à leurs propriétaires respectifs.

Spécifications

Général	
Consommation	Reportez-vous à l'étiquette principale apposée sur l'appareil.
	Mise en veille du réseau : 0,5 W Veille : 0,5 W
Adaptateur secteur	• Modèle : A931-230087W-M21 • Fabricant : Dongguan Aohai Technology Co.,Ltd. • Entrée : 100 - 240 V ~ 50/60 Hz • Sortie : 23,0 V ⎓ 0,87 A
Dimensions (L x H x P)	Environ 660,0 mm x 56,0 mm x 99,0 mm (avec socle)
Température de fonctionnement	5 °C à 35 °C
Humidité de fonctionnement	5 % à 90 %
Alimentation du bus	5 V ⎓ 500 mA
Fréquence d'échantillonnage audio d'entrée numérique disponible	32 kHz, 44,1 kHz, 48 kHz, 88,2 kHz, 96 kHz
Format audio d'entrée numérique disponible	Dolby Audio, PCM

Entrées	
OPT. IN (Entrée audionumérique)	0 dBfs, prise optique x 1
PORT. IN (Entrée portable)	0,32 Vrms (prise stéréo de 3,5 mm) x 1

Amplificateur (puissance de sortie RMS)	
Total	220 W RMS
Avant	30 W RMS x 2 (8 Ω à 1 kHz, 10% THD)
Arrière	30 W RMS x 2 (4 Ω à 1 kHz, 10% THD)
Caisson de basse	100 W RMS (3 Ω à 100 Hz, 10% THD)

Caisson de basse sans fil	
Alimentation	Reportez-vous à l'étiquette principale du caisson de graves.
Consommation	Reportez-vous à l'étiquette principale du caisson de graves.
Type	1 haut-parleur 1 voie
Impédance	3 Ω
Puissance nominale	100 W RMS
Puissance maximale	200 W RMS
Dimensions (L x H x P)	Environ 171,8 mm x 301,0 mm x 204,0 mm

SPQ4-S (SPQ4-S, S67S3-S)

Récepteur sans fil	
Consommation	Reportez-vous à l'étiquette principale du récepteur sans fil.
Adaptateur secteur	• Modèle : A931-230087W-M21 • Fabricant : Dongguan Aohai Technology Co.,Ltd. • Entrée : 100 - 240 V ~ 50/60 Hz • Sortie : 23,0 V ⎓ 0,87 A
Dimensions (L x H x P)	Approx. 175,0 mm x 61,0 mm x 175,0 mm

Enceintes arrière (chacune)	
Type	1 haut-parleur 1 voie
Impédance	4 Ω
Puissance d'entrée nominale	30 W RMS
Puissance d'entrée maximale	60 W RMS
Dimensions (L x H x P)	Approx. 88,4 mm x 120,9 mm x 80,4 mm

- La conception et les spécifications sont sujettes à modification sans préavis.

Entretien

Manipulation de l'appareil

Lors du transport

Conservez le carton et les emballages d'origine. Si vous devez transporter l'appareil, pour une protection maximale, emballez-le tel que vous l'avez reçu à sa sortie de l'usine.

Entretien des surfaces extérieures

- N'utilisez pas de liquides volatiles tels qu'un insecticide en aérosol à proximité de l'appareil.
- Si vous frottez trop fort, vous risquez d'endommager la surface.
- Ne laissez pas de produits en caoutchouc ou en plastique en contact prolongé avec l'appareil.

Nettoyage de l'appareil

Pour nettoyer le lecteur, utilisez un chiffon doux et sec. Si les surfaces sont très sales, utilisez un chiffon doux légèrement humidifié d'une solution détergente douce. N'utilisez pas de solvants puissants tels que alcool, benzine ou diluants, car ces derniers risquent d'endommager la surface de l'appareil.

LG

Life's Good