モニター製品簡単セットアップガイド　LED LCDモニター (LEDモニター)

40WP95C

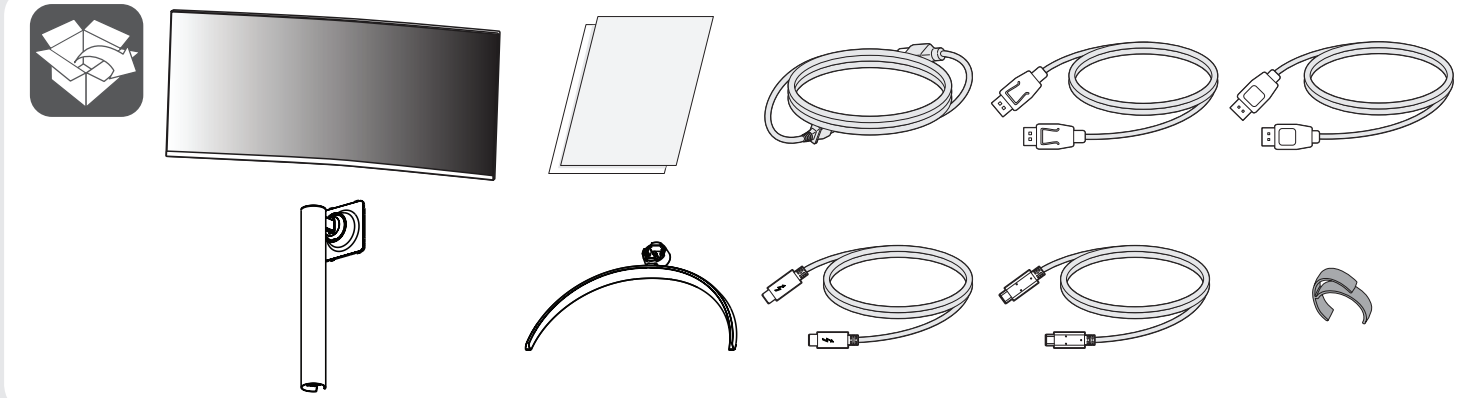

接地接続は必ず、電源プラグを電源につなぐ前に行ってください。また、接地接続を外す場合は、必ず電源プラグを電源から切り離してから行ってください。(アース接続のない製品を除く)

MBM67505004
(2207-REV03)

www.lg.com



- 製品を安全に長くご使用いただくために、正規の付属のアクセサリ、および部品をご使用ください。
- 箱を開けた際は、付属品をご確認ください。万が一付属品が不足している場合は、お求めの販売店にお問い合わせください。



www.lg.com

- この度は、LG Electronicsモニター製品をお買い上げいただき誠にありがとうございます。
- 本書は製品の組み立ておよび、接続までをご案内しております。製品の組み立て前に本書をよくお読みになり、ご理解の上、正しくお使いください。
- この製品のWeb版取扱説明書はWebサイトからダウンロードできます。

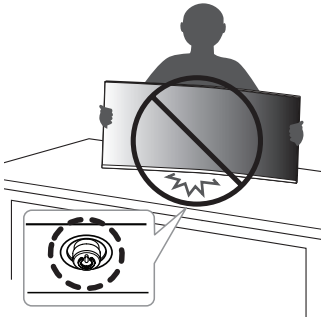

スタンドなしの状態で立てかけないでください。

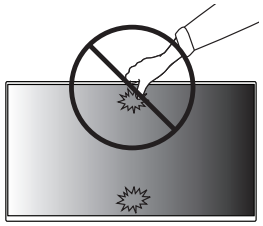

液晶パネルをぎゅっと握ると、割れや破損のおそれがあります。

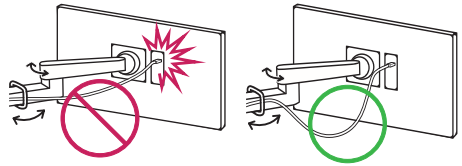

ケーブルの接続は、張りがないように余裕を持たせてください。
たわみが不十分な場合、ケーブルや端子部が破損する場合があります。

1

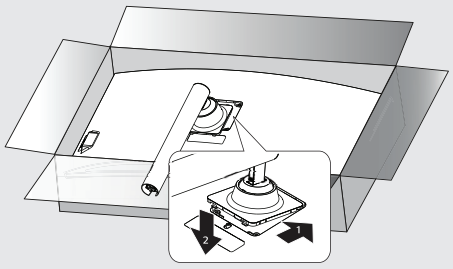

2

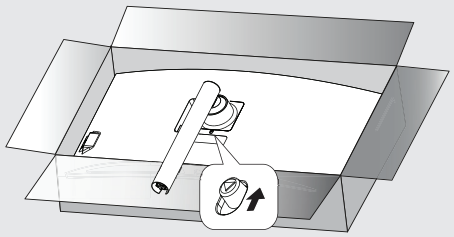

3

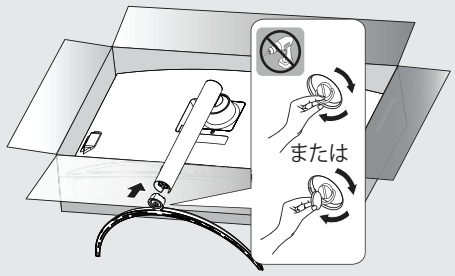

4

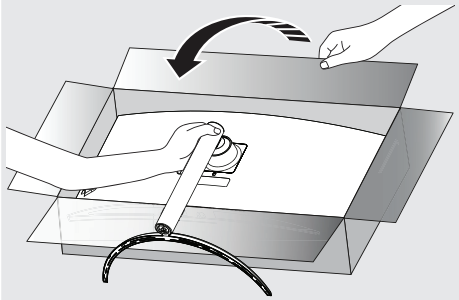

5

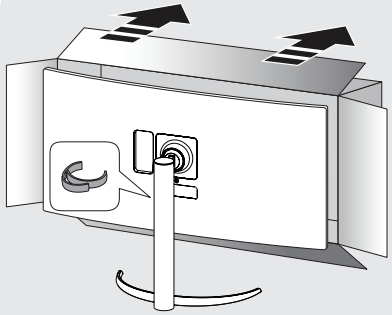

6

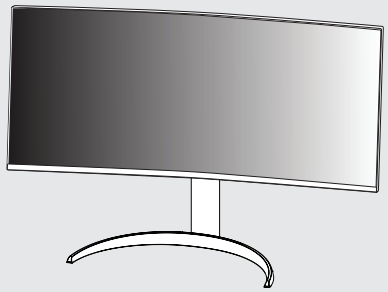

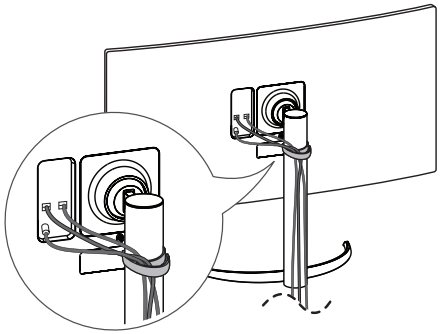

ケーブル類はケーブルホルダーにまとめることをお勧めします。

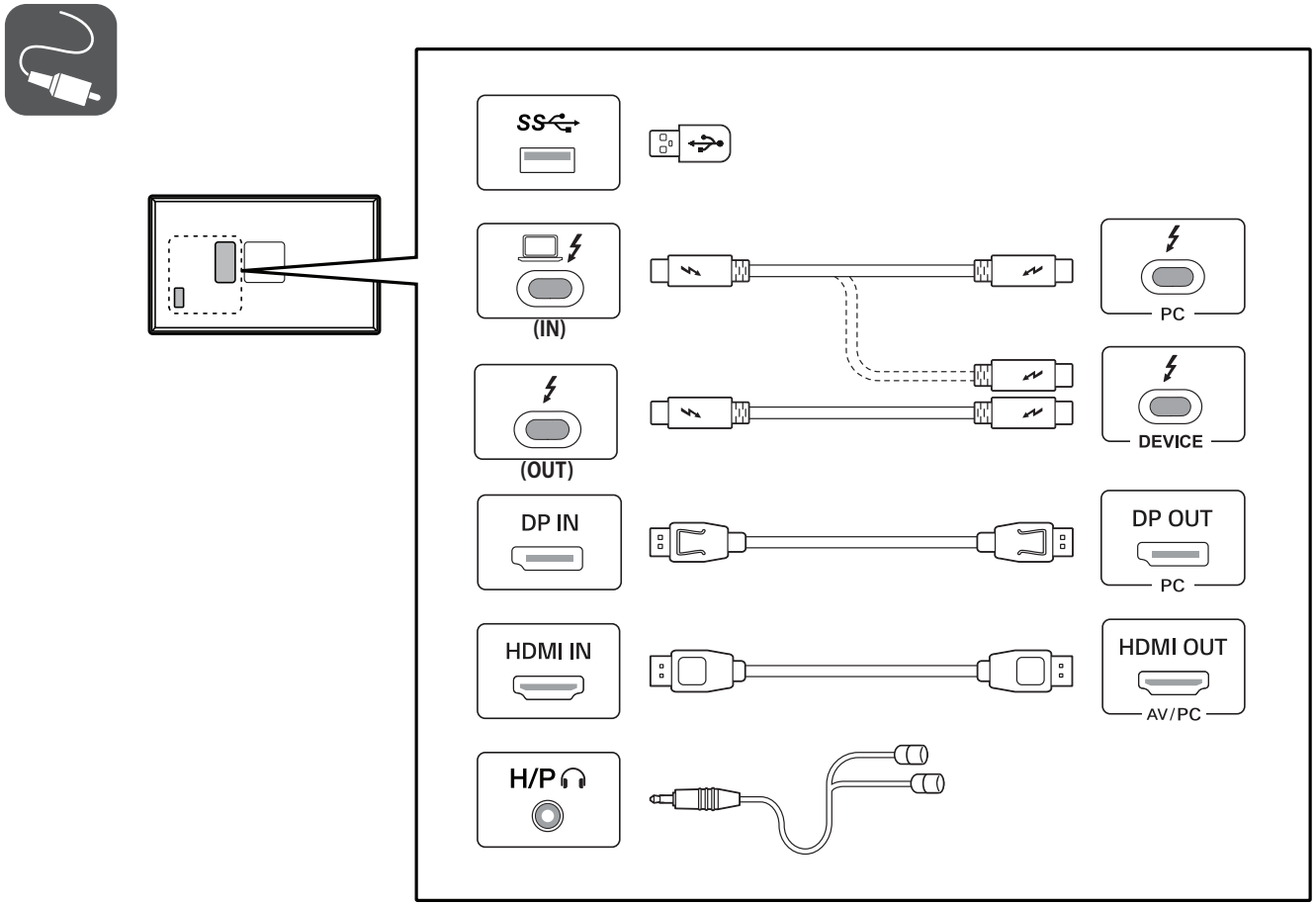
SS
(IN)
(OUT)
DP IN
HDMI IN
H/P
PC
DEVICE
DP OUT
PC
HDMI OUT
AV/PC

- HDMI-DVIやHDMI-DisplayPortなどの変換ケーブルまたは変換コネクタを使用した場合、互換性の問題が発生する場合があります。
- USBダウンストリーム端子は、USBハブとして機能します。
- HDMIケーブルは、HDMI Licensing Administrator, Incで認証されたHDMIロゴのあるものを使用してください。認証を受けていないものやハイスピードに対応していないケーブルを使用すると正常に動作しないことがあります。

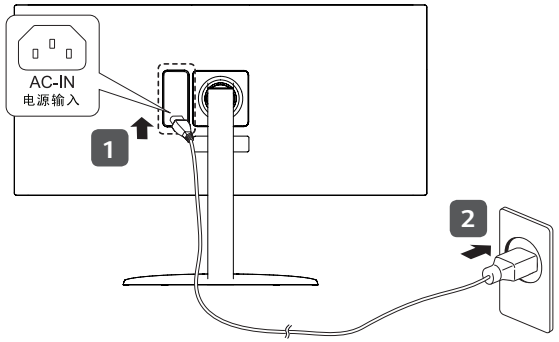

電源コードを取り付ける
1. モニター背面のAC-INに電源コードを接続します。
2. 電源コードをコンセントに差し込みます。

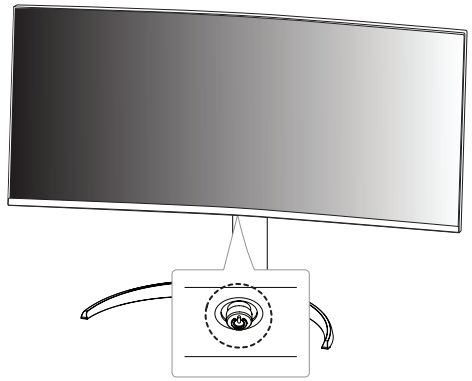

モニターの電源をオンにする
モニター下部にあるOSDジョイスティックを押すと、モニターの電源が入ります。
モニターの設定等各種操作は、OSDジョイスティックを使用して行います。

モニターは高温多湿の場所やほこりの多い場所を避け、十分な空間を空けて設置してください。
また、モニターと目の距離が40cm以上になるように設置し、正しい姿勢で使用できるようにしてください。

テーブルに設置する
適切な通気性を確保するため、背面および周囲10cm以上の空間を空けて設置してください。

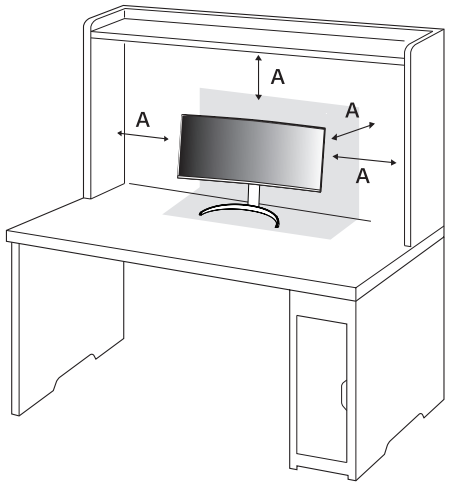

A: 10cm

画面の角度を調節する
画面を見やすい角度に調整します。画面は目線がやや下を向く高さに設置し、目線に対してまっすぐになるよう角度を調整することをお勧めします。

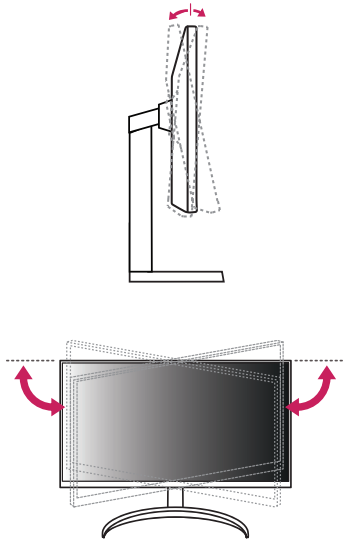

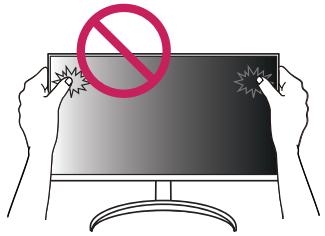

主な製品仕様		40WP95C	
解像度	最大解像度	HDMI	5120 x 2160 @ 30 Hz
		DisplayPort/Thunderbolt/USB-C	5120 x 2160 @ 72 Hz
	推奨解像度	HDMI	3440 x 1440 @ 72 Hz
		DisplayPort/Thunderbolt/USB-C	5120 x 2160 @ 72 Hz
環境条件	動作条件	温度 0 ℃ ～ 40 ℃ / 湿度 80 %未満	
	保管条件	温度 -20 ℃ ～ 60 ℃ / 湿度 85 %未満	
寸法 (幅 x 高さ x 奥行) / 重量 (パッケージを除く)	スタンドあり	947.2 x 614.7 x 283.0 (mm) / 12.27 (kg)	
	スタンドなし	947.2 x 419.2 x 114.8 (mm) / 10.16 (kg)	
電源定格		AC 100 V~ 50/60 Hz 2.3 A	
消費電力	動作モード	80 W (標準)*	
	オフモード	≦ 0.3 W	

* 消費電力の動作モードは、LG Electronicsの試験基準によって測定されています。(最大解像度で白を画面全体に出力した状態、出荷時の状態)
* 消費電力は動作環境やモニターの設定によって異なります。

画面が表示されないときは

まず、以下の症状に該当しないかを確認してください。
以下の対処方法にしたがって操作しても症状が改善されない場合はLG Electronics Japanカスタマーセンターにお問い合わせください。
こちらは、画面が映らないときの対処法を記載しています。画面表示後の症状については、取扱説明書に記載しています。

症状	対処方法
画面に何も映らない	• 電源コードがコンセントに正しく接続されているかを確認してください。 • モニターの電源ボタンを押してモニターの電源が入っているかを確認してください。
画面に[信号が見つかりません]と表示される。または、画面が表示されない	• このメッセージは、PCとモニターの間に信号ケーブルがない、または接続されていない場合に表示されます。 ケーブルが正しく接続されているか確認してください。
OS上でモニターがうまく認識しない	• 弊社のWebサイトからディスプレイドライバーをインストールしてください。 *http://www.lg.com.* • グラフィックカードがPlug and Play機能に対応しているか確認してください。
映像がぼやけるまたはちらつく	• 接続機器(PCやAV機器)の解像度とリフレッシュレートが適切に設定されているか確認してください。


LG
Life's Good