LG
Life's Good

MANUEL D'UTILISATION

Mini-chaîne Hi-Fi

Veuillez lire attentivement ce manuel avant d'utiliser votre lecteur et conservez-le pour vous y référer ultérieurement.

CM4550 (CM4550, CMS4550F, CMS4550W)

P/NO : MFL69148736_REV1.0

www.lg.com

Consignes de sécurité

ATTENTION: AFIN DE RÉDUIRE LE RISQUE DE CHOC ÉLECTRIQUE, NE RETIREZ PAS LE BOÎTIER (NI L'ARRIÈRE). AUCUNE PIÈCE DE CET APPAREIL N'EST SUSCEPTIBLE D'ÊTRE RÉPARÉE PAR L'UTILISATEUR. CONFIEZ L'ENTRETIEN DE L'APPAREIL À DES PERSONNES QUALIFIÉES.

Le symbole d'un éclair à l'intérieur d'un triangle sert à avertir l'utilisateur de la présence d'une tension dangereuse non isolée dans le corps de l'appareil, qui peut être suffisamment élevée pour provoquer un risque d'électrocution.

Le symbole d'un point d'exclamation à l'intérieur d'un triangle sert à avertir l'utilisateur de la présence d'instructions d'utilisation et de maintenance (entretien) importantes dans la documentation qui accompagne l'appareil.

AVERTISSEMENT: POUR PRÉVENIR TOUT RISQUE D'INCENDIE OU D'ÉLECTROCUTION, N'EXPOSEZ PAS CET APPAREIL À LA PLUIE OU À L'HUMIDITÉ.

AVERTISSEMENT: n'installez pas cet appareil dans un espace confiné tel qu'une bibliothèque ou tout autre meuble similaire.

ATTENTION : n'obstruez pas les ouvertures d'aération. Installez l'appareil conformément aux instructions du fabricant.
Les fentes et les ouvertures du boîtier servent à assurer la ventilation et le bon fonctionnement de l'appareil, ainsi qu'à le protéger contre la surchauffe. Les ouvertures ne doivent jamais être bloquées en installant l'appareil sur un lit, un canapé, un tapis ou toute autre surface similaire. Cet appareil ne doit pas être placé dans un emplacement fermé tel qu'une bibliothèque ou une étagère, à moins d'assurer une ventilation adéquate ou que les instructions du fabricant l'autorisent.

ATTENTION: cet appareil utilise un système laser. Afin de garantir l'utilisation correcte de cet appareil, veuillez lire attentivement ce manuel d'utilisation et conservez-le pour vous y référer ultérieurement. Si l'appareil nécessite une intervention de maintenance, contactez un point de service après-vente agréé. L'utilisation de commandes, de réglages ou de procédures autres que ceux décrits dans ce document peut entraîner une exposition à des radiations dangereuses.

PRÉCAUTION concernant le cordon d'alimentation

Il est recommandé de brancher la plupart des appareils sur un circuit dédié.

Autrement dit, un circuit comportant une prise de courant qui alimente uniquement cet appareil et qui n'a ni autres prises ni circuit dérivé. Reportez-vous à la page des spécifications de ce manuel d'utilisation pour plus de détails. Ne surchargez pas les prises murales. Les prises murales surchargées, desserrées ou endommagées, les câbles de rallonge, les cordons d'alimentation effilochés, ou les gaines isolantes craquelées ou endommagées constituent un danger. Chacune de ces conditions peut entraîner un risque de choc électrique ou d'incendie. Examinez régulièrement le cordon de votre appareil et, si son aspect indique qu'il est endommagé ou détérioré, débranchez-le, cessez d'utiliser l'appareil, et faites remplacer le cordon par une pièce de rechange appropriée auprès d'un point de service après-vente agréé. Protégez le cordon d'alimentation de sorte qu'il ne puisse pas être tordu, entortillé, pincé, coincé dans une porte ou piétiné. Faites particulièrement attention aux fiches, aux prises murales et au point d'où sort le cordon de l'appareil. La fiche d'alimentation sert à débrancher l'appareil. En cas d'urgence, elle doit être facilement accessible.

Cet appareil est équipé d'une batterie transportable ou de piles rechargeables.

Retrait sans danger de la batterie ou des piles de l'appareil: Pour retirer la batterie ou les piles usagées, procédez dans l'ordre inverse de leur insertion. Pour empêcher toute contamination de l'environnement et tout danger pour la santé des êtres humains et des animaux, la batterie ou les piles usagées doivent être mises au rebut dans le conteneur approprié à un point de collecte prévu pour leur recyclage. Ne jetez pas la batterie ou les piles usagées avec les autres déchets. Recyclez toujours les batteries et piles rechargeables usagées. Les piles ne doivent pas être exposées à une chaleur excessive comme le soleil, ou le feu.

ATTENTION: l'appareil ne doit pas être exposé à des projections d'eau ou à des éclaboussures, et aucun objet rempli de liquide tel qu'un vase ne doit être posé sur l'appareil.

ATTENTION: Ne pas utiliser de produits électroniques à haute tension près du téléviseur (par ex. : tapette à mouche électrisée). Cela pourrait endommager le produit.

Élimination de votre ancien appareil

1. Les éléments électriques et électroniques doivent être jetés séparément, dans les vide-ordures prévus à cet effet par votre municipalité.
2. Une élimination conforme aux instructions aidera à réduire les conséquences négatives et risques éventuels pour l'environnement et la santé humaine.
3. Pour plus d'information concernant l'élimination de votre ancien appareil, veuillez contacter votre mairie, le service des ordures ménagères ou encore la magasin où vous avez acheté ce produit.

Mise au rebut des piles ou batteries usagées

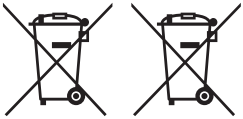

Pb

1. Ce symbole peut être associé aux symboles chimiques du mercure (Hg), du cadmium (Cd) ou du plomb (Pb) si la batterie contient plus de 0,0005% de mercure, 0,002% de cadmium ou 0,004% de plomb.
2. Toutes les piles et batteries doivent être collectées séparément et transportées par les services de voirie municipaux vers des installations spécifiques de collecte des déchets, identifiées en conséquence par le gouvernement ou par les autorités locales.
3. Le traitement correct de vos piles ou batteries usagées contribue protéger l'environnement et la santé des personnes et des animaux.
4. Pour plus d'informations sur le traitement de vos piles ou batteries usagées, merci de bien vouloir vous adresser votre mairie, au service de la voirie ou au magasin où vous avez acheté le produit.

Déclaration de conformité

CE 0197

LG Electronics European Shared Service Center B.V. déclare par la présente que cette MINICHAÎNE HI-FI est conforme aux impératifs essentiels et autres dispositions pertinentes de la directive 1999/5/CE. Vous pouvez vous procurer la déclaration de conformité complète en envoyant une demande à l'adresse postale suivante :

LG Electronics European Shared Service Center B.V.
European Standard Team
Krijgsman 1
1186 DM Amstelveen
The Netherlands

Vous pouvez également vous la procurer sur notre site web dédié :

http://www.lg.com/global/support/cedoc/cedoc#

Cet appareil est un système de transmission à large bande de 2,4 GHz, destiné à être utilisé dans tous les États membres de l'UE et de l'AELE.

Table des matières

1 Démarrage

2 Consignes de sécurité
8 Fonctionnalités uniques
8 Accessoires
9 Fichiers compatibles
9 – Impératifs pour les fichiers musicaux
9 – Périphériques USB compatibles
9 – Impératifs à respecter pour les périphériques USB
10 Télécommande
12 Panneau avant
14 Panneau arrière

2 Raccordements

15 Raccordement des enceintes
15 – Raccordement des enceintes à l'appareil
15 – Raccordement du caisson de basse à l'appareil
16 Raccordement d'appareils auxiliaires
16 – Raccordement de l'antenne
16 – Connexion USB
17 – Connexion AUX IN
17 – Raccordement à l'entrée PORT. IN
17 – Ecouter de la musique depuis un appareil

3 Utilisation

18 Fonctions de base
18 – CD/USB Opérations
18 – Lecture automatique
19 Autres opérations
19 – Lecture programmée
19 – Suppression de la liste programmée
19 – Affichage des informations sur les fichiers (balises ID3)
20 – Recherche d'un dossier et d'un fichier MP3/WMA
20 – Suppression d'un fichier MP3/WMA
21 – Désactivation temporaire du son
21 – DEMO
21 – Lecture en mode AUTO DJ
22 Utilisation de la technologie sans fil BLUETOOTH®
22 – Écoute de musique stockée sur des périphériques BLUETOOTH
24 Utilisation de l'application Music Flow Bluetooth
24 – Installez l'application "Music Flow Bluetooth" sur votre périphérique Bluetooth.
26 Utilisation de la radio
26 – Ecouter la radio
26 – Amélioration d'une mauvaise réception FM
26 – Préréglage des stations de radio
26 – Suppression de toutes les stations mémorisées
26 – Affichage des informations sur une station de radio
27 Réglage du son
27 – Réglage du mode surround
28 Fonctions avancées
28 – Enregistrement sur un périphérique USB
28 – Sélection du débit binaire et de la vitesse d'enregistrement
29 – Copie de périphérique USB
30 Réglage de l'horloge
30 – Réglage de l'horloge via l'application "Music Flow Bluetooth"
30 – Utilisation de votre appareil comme réveil

31 – Réglage de la veille programmée
31 – Diminution de la luminosité
32 – Mise en veille automatique
32 – Allumage automatique
32 – Changement automatique de la fonction
32 Synchronisation sonore LG

4 Dépannage

34 Dépannage

5 Annexe

35 Spécifications générales
36 Spécifications des enceintes
37 Entretien
37 – Manipulation de l'appareil
37 – Remarques sur les disques
37 Marques de commerce et licences

Fonctionnalités uniques

BLUETOOTH®

Écoute de musique stockée sur votre appareil **Bluetooth**.

Entrée appareil portable

Écoute de musique depuis un périphérique portable (baladeur MP3, ordinateur portable, etc.).

AUTO DJ

Mélange la fin d'une chanson avec le début d'une autre pour une lecture en fondu enchaîné.

Enregistrement direct sur un périphérique USB

Permet d'enregistrer de la musique sur votre périphérique USB.

Music Flow Bluetooth

Music Flow Bluetooth est une application conçue pour vous permettre de contrôler certains des lecteurs audio dernier cri de LG. Reportez-vous à la page 24-25.

LG Sound Sync

Vous pouvez régler le volume sonore de cet appareil en utilisant la télécommande de votre téléviseur LG compatible avec la synchronisation sonore LG.

Accessoires

Votre appareil est fourni avec les accessoires suivants.

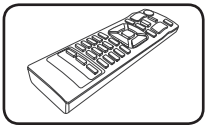

Télécommande (1)

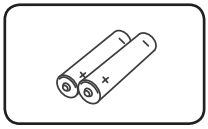

Piles (2)

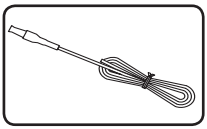

Antenne FM (1)

Fichiers compatibles

Impératifs pour les fichiers musicaux

La compatibilité de ce lecteur avec les fichiers MP3/WMA est limitée comme suit.

- Débit binaire : entre 32 kHz et 48 kHz (MP3), entre 32 kHz et 48 kHz (WMA)
- Fréquence d'échantillonnage : entre 32 kbps et 320 kbps (MP3), 40 kbps et 192 kbps (WMA)
- Nombre maximal de fichiers : CD de données : 999 / USB : 2 000
- Nombre maximal de dossiers : CD de données : 99 / USB : 200
- Extension des fichiers : ".mp3"/".wma"
- Il est possible que certains fichiers MP3/WMA ne puissent pas être lus en fonction du type ou format du fichier.
- Système de fichier du CD-ROM : ISO 9660/JOLIET
- Il est recommandé d'utiliser Easy-CD Creator, pour créer un système de fichier ISO 9660.

Le codec audio DTS n'est pas pris en charge.Il n'y a pas de sortie audio pour le format DTS.

Lorsque vous reformatez un disque réenregistrable, vous devez régler l'option du format du disque sur [Masterisé] pour que celui-ci soit compatible avec les lecteurs LG. Lorsque vous réglez l'option sur Life File System, vous ne pouvez pas l'utiliser sur les lecteurs LG.

(Masterisé/Live File System : système de format de disque pour Windows Vista)

Périphériques USB compatibles

- Lecteur MP3 : lecteur MP3 à mémoire Flash.
- Clé USB à mémoire Flash : clés USB 2,0 ou USB 1,1.
- La fonction USB de cet appareil ne prend pas en charge certains périphériques USB.

Impératifs à respecter pour les périphériques USB

- Les périphériques nécessitant l'installation d'un programme supplémentaire après la connexion à un ordinateur ne sont pas pris en charge.
- Ne retirez pas le périphérique USB pendant l'utilisation.
- Si le périphérique USB a une grande capacité, la recherche peut prendre quelques minutes.
- Pour éviter la perte de données, sauvegardez toutes vos données.
- Si vous utilisez un câble d'extension USB ou un concentrateur USB, le périphérique USB ne sera pas reconnu.
- Le système de fichiers NTFS n'est pas pris en charge. (Seul le système de fichiers FAT (16/32) est accepté.)
- Cet appareil reconnaît jusqu'à 2 000 fichiers.
- Les disques durs externes, les périphériques verrouillés ou les périphériques USB de type disque dur ne sont pas pris en charge.
- Le port USB de l'appareil ne peut pas être raccordé à un ordinateur. L'appareil ne peut pas être utilisé comme périphérique de stockage.
- Certains périphériques USB sont susceptibles de ne pas fonctionner sur cet appareil.

Télécommande

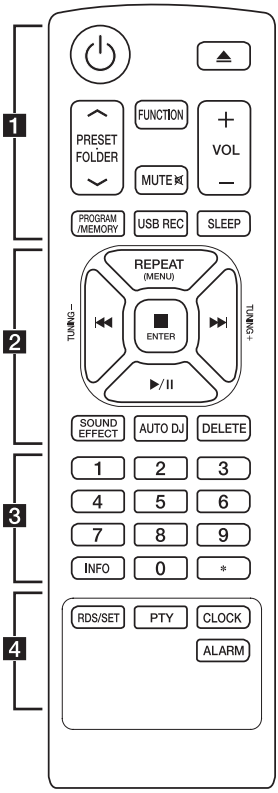

Remplacement de la pile

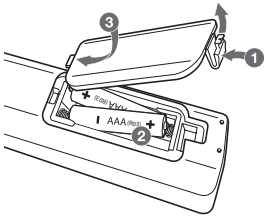

Retirez le couvercle du compartiment des piles à l'arrière de la télécommande, puis insérez deux piles (AAA) en respectant la polarité ⊕ et ⊖.

1

⏻ (Alimentation) : ALLUME et ARRETE l'appareil.

⏏ (Ouvrir/Fermer) : Permet d'ouvrir ou de fermer le tiroir du disque.

PRESET·FOLDER ∧/∨ :

- Permettent de rechercher un dossier contenant des fichiers MP3/WMA. Lorsque un périphérique USB en lecture contient des fichiers MP3/WMA répartis dans plusieurs dossiers, appuyez sur **PRESET·FOLDER ∧/∨** pour sélectionner le dossier que vous voulez lire.
- Permettent de choisir un numéro prédéfini pour une station de radio.

FUNCTION : Permet de sélectionner la fonction et la source d'entrée.

MUTE 🔇 : Mpermet de mettre le son en sourdine.

VOL +/- : Permet de régler le volume des enceintes.

PROGRAM/MEMORY :

- Permet de mémoriser les
- Permet de supprimer toutes les stations mémorisées.
- Permet de créer une liste programmée.

USB REC : permet de démarrer l'enregistrement.

SLEEP : Configure l'arrêt automatique du système à une heure donnée. (Variateur : l'éclairage de l'afficheur sera assombri de moitié.)

2

REPEAT(MENU) : Écouter vos pistes plusieurs fois ou aléatoirement.

⏮/⏭ (Ignorer/Rechercher) :
- Permettent d'effectuer une avance ou un retour rapide.
- Recherches d'une section sur une piste.

TUNING-/+ : Recherche la station radio désirée.

■ ENTER :
- Arrête la lecture ou l'enregistrement.
- Annule la fonction SUPPRIMER.

►/II (Lecture/Pause) :
- Permet de démarrer ou mettre en pause la lecture.
- Sélectionne STEREO/MONO.

SOUND EFFECT : Permet de choisir des ambiances sonores.

AUTO DJ : Permet de sélectionner le mode AUTO DJ. (Pour plus d'informations, reportez-vous à la page 21)

DELETE :
- Suppression des fichiers MP3/WMA.
- Permet de supprimer une chanson dans la liste programmée.

3

Boutons numériques de **0** à **9** : permettent de sélectionner un numéro prédéfini, ainsi que des pistes ou fichiers numérotés.

INFO :
- Permet d'afficher des informations sur votre musique. Un fichier MP3 comporte souvent des balises ID3. Ces balises fournissent des informations sur le titre, l'artiste, l'album ou la durée.
- Permet d'afficher l'adresse du périphérique **Bluetooth** connecté en mode **Bluetooth**.

✱ : cette touche n'est associée à aucune fonction

4

RDS/SET :
- RDS (Radio Data System).
- Permet de confirmer le réglage de l'horloge et du réveil.

PTY : Rechercher des stations de radio par type de radio.

CLOCK : permet de régler l'horloge et de consulter l'heure.

ALARM : la fonction ALARM vous permet d'allumer ou d'éteindre le lecteur de CD, la lecture sur le périphérique USB et le tuner à l'heure de votre choix.

Panneau avant

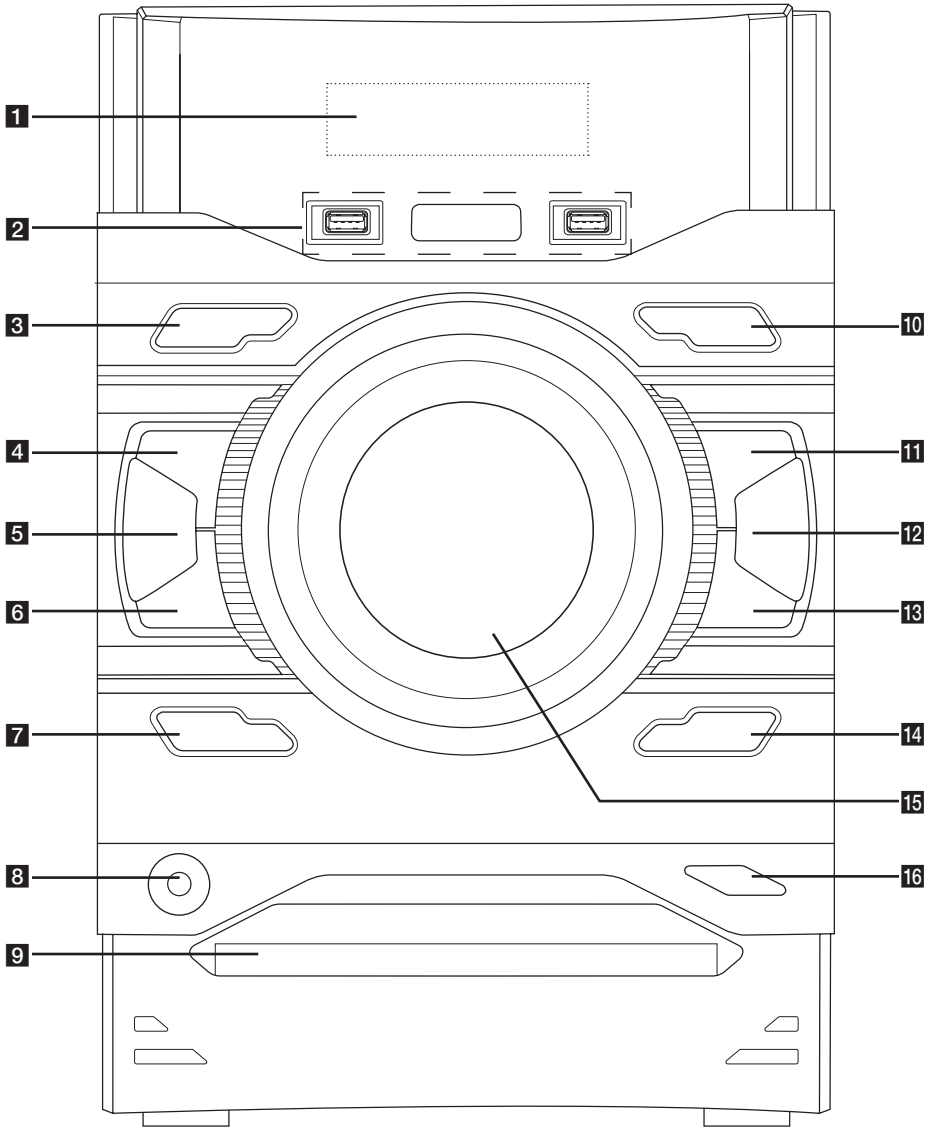

1 Afficheur

2 USB1/USB2
Lance la lecture des fichiers audio en branchant le périphérique USB.

USB REC.
Permet d'enregistrer sur un périphérique USB.

3 ⏻/I (Alimentation)
ALLUME et ARRETE l'appareil.

4 □(Arrêt)
Arrête la lecture ou l'enregistrement.

5 **AUTO DJ**
Permet de sélectionner le mode AUTO DJ. (Pour plus d'informations, reportez-vous à la page 21)

6 I<< (Ignorer/Rechercher)
- Permet d'effectuer une recherche vers l'arrière.
- Permet d'accéder à la piste ou au fichier précédent.

7 **DEMO/RDS**
- Permet d'activer le mode démo.
- RDS (Radio Data System)

8 **PORT. IN**

9 Fente Disque

10 **FUNCTION**
Permet de sélectionner la fonction et la source d'entrée.

11 **>II**
ST./MO.
- Permet de démarrer ou mettre en pause la lecture.
- Sélectionne Stereo/Mono.

12 **LG EQ**
Permet de choisir des ambiances sonores.

13 >>I (Ignorer/Rechercher)
- Permet d'effectuer une recherche vers l'avant.
- Permet de passer à la piste / fichier suivant "(e)"

14 **BASS BLAST**
Permet de sélectionner l'effet BASS ou STANDARD directement.

15 **Molette du volume**
Règle le volume de l'enceinte.

16 ⏏ (Ouvrir/Fermer)
Permet d'ouvrir ou de fermer le plateau du disque.

Panneau arrière

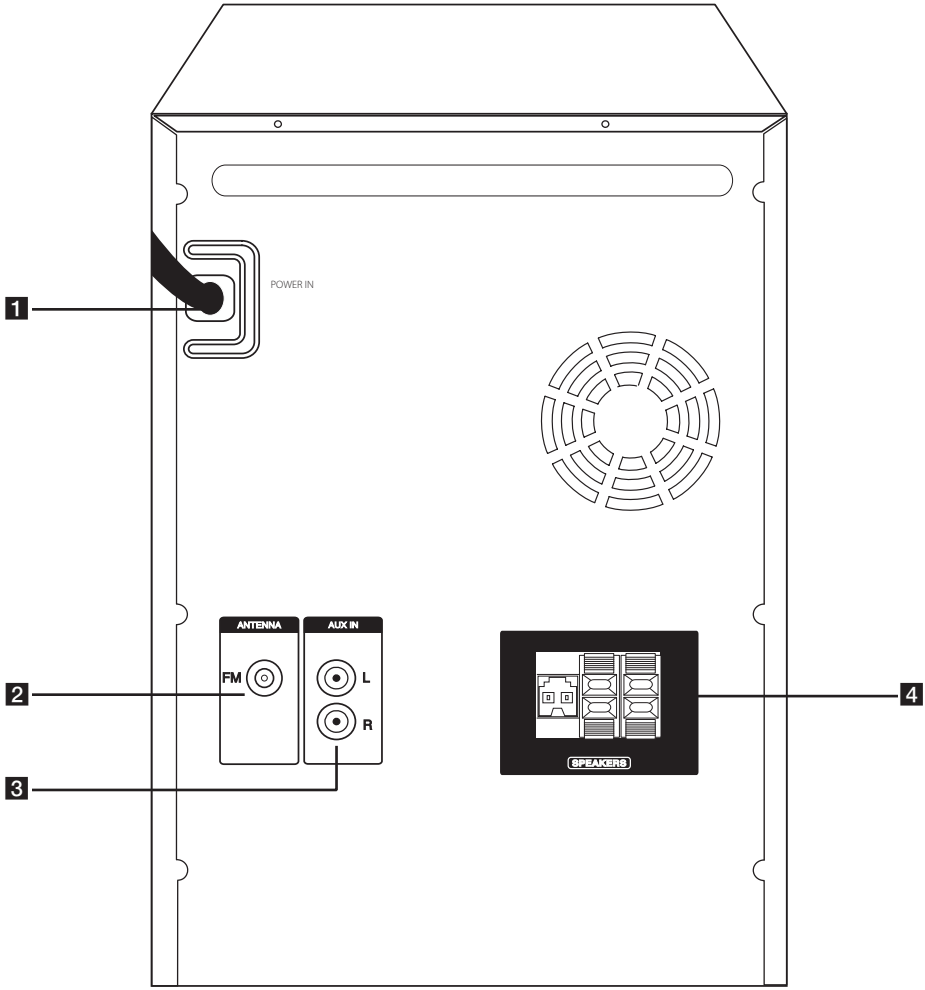

1 **POWER IN**

2 **ANTENNA (FM)**

3 Connecteur **AUX IN (L/R)**

4 Borne / cordon **SPEAKERS**

Raccordement des enceintes

Raccordement des enceintes à l'appareil

Raccordez les fils des enceintes à l'appareil. Pour raccorder le câble à l'appareil, soulevez chacun des ergots en plastique afin d'ouvrir la borne de raccordement de l'appareil. Insérez le fil et refermez l'ergot.

Raccordez l'extrémité noire de chaque fil aux bornes marquées - (moins) et l'autre extrémité aux bornes marquées + (plus).

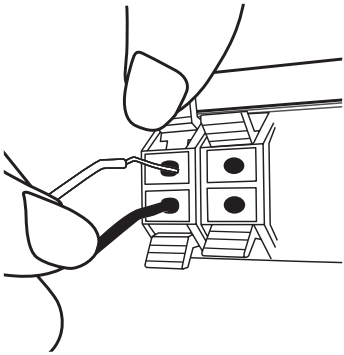

Raccordement du caisson de basse à l'appareil

Raccordez le cordon d'un caisson de basse au lecteur. Insérez le connecteur du caisson de basse jusqu'à ce qu'il s'enclenche.

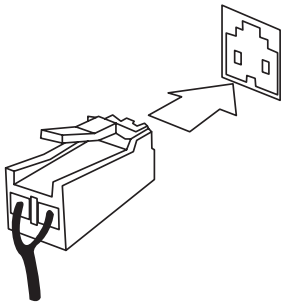

Couleur	Enceinte
Orange	Caisson de basse
Rouge	Avant R
Blanc	Avant L

Attention

- Veillez à ce qu'aucun enfant n'introduise ses mains ou un objet dans l'évent d'enceinte*.
  * Évent d'enceinte : ouverture permettant d'obtenir un son de graves plein dans le boîtier de l'enceinte.
- Les enceintes contenant des pièces magnétiques, il est possible que des irrégularités de couleurs apparaissent sur l'écran du téléviseur ou du moniteur d'ordinateur. Utilisez les enceintes à une distance éloignée de votre téléviseur ou écran d'ordinateur.
- Ne raccordez pas d'autres enceintes que le caisson de basse à la borne de raccordement du caisson de basse située à l'arrière de l'appareil.

Raccordement d'appareils auxiliaires

Raccordement de l'antenne

Raccordez l'antenne FM fournie pour écouter la radio.

Raccordez l'antenne au port antenne situé à l'arrière de l'appareil. Veillez à déployer complètement l'antenne filaire FM.

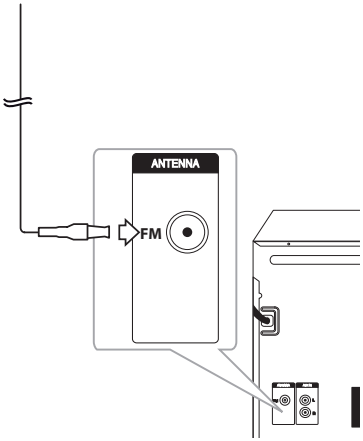

Connexion USB

Branchez un périphérique USB (ou baladeur MP3, etc.) dans l'un des ports USB de l'appareil.

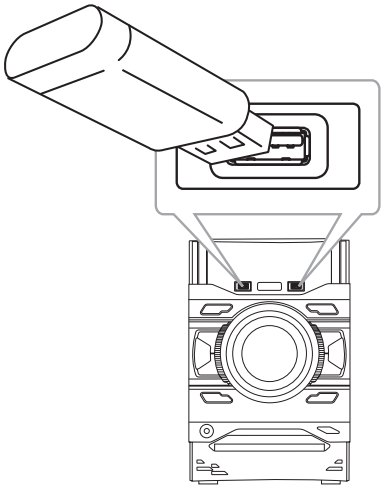

Remarque

Retrait du périphérique USB de l'appareil

1. Choisissez un autre mode ou fonction, ou appuyez deux fois sur la touche ■ **ENTER** de la télécommande ou ☐ de l'appareil.
2. Retirez l'USB de l'appareil

Connexion AUX IN

Raccordez la sortie d'un appareil auxiliaire (caméscope, téléviseur, lecteur, etc.) au connecteur d'entrée **AUX IN(L/R)**.

Si votre appareil ne comporte qu'une seule sortie pour le son (mono), raccordez-le à la prise audio gauche (blanche) de la mini-chaîne.

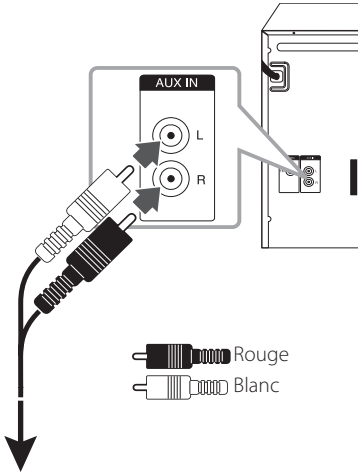

Vers les prises de sortie audio de votre appareil externe (caméscope, téléviseur, lecteur, etc.)

Raccordement à l'entrée PORT. IN

Raccordez la sortie (casque ou sortie de ligne) d'un périphérique portable (baladeur MP3, lecteur multimédia portatif, etc.) au connecteur **PORT. IN.**

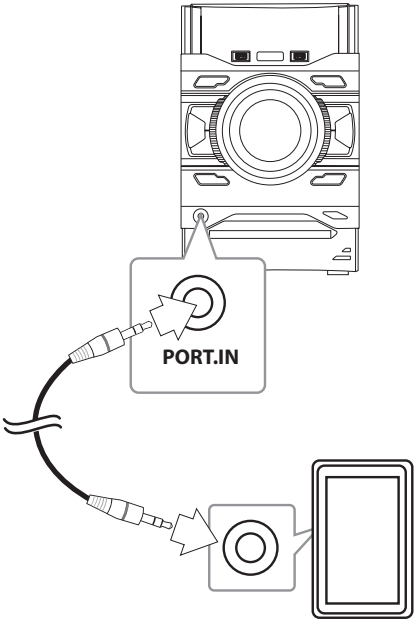

Ecouter de la musique depuis un appareil

Vous pouvez utiliser l'appareil pour lire la musique depuis divers types d'appareil externe.

1. Raccordez le périphérique externe au connecteur **AUX IN(L/R)** ou **PORT. IN** de l'appareil.
2. Mettez l'appareil en marche en appuyant sur la touche ⏻ de la télécommande ou ⏻/❙ de l'appareil.
3. Sélectionnez la fonction AUX ou PORTABLE en appuyant sur la touche **FUNCTION**.
4. Allumez le périphérique externe et lancez la lecture.

Fonctions de base

CD/USB Opérations

1. Insérez le disque en appuyant sur la touche ⏏ de la télécommande ou ⏏ de l'appareil.
   Ou bien raccordez le périphérique USB au port USB.
2. Sélectionnez la fonction CD ou USB en appuyant sur la touche **FUNCTION**.

Opération	Action
Arrêt	Appuyez sur la touche ■**ENTER** de la télécommande ou ☐ de l'appareil.
Lecture	Appuyez sur la touche ▶/II de la télécommande ou >II de l'appareil.
Pause	Pendant la lecture, appuyez sur la touche ▶/II de la télécommande ou >II de l'appareil.
Recherche d'une section dans une piste	Maintenez enfoncée la touche I◀◀/▶▶I de la télécommande ou I≪/≫I de l'appareil durant la lecture et relâchez-la à l'endroit souhaité.
Sélection d'une piste/ fichier directement	Utilisez les touches numériques **0** à **9** de la télécommande pour accéder directement à la piste ou au fichier de votre choix.
Accès à la piste ou au fichier précédent/ suivant	- En mode arrêt, Utilisez les touches I◀◀/▶▶I de la télécommande ou I≪/≫I de l'appareil pour passer à la piste ou au fichier précédent/suivant. - Pendant la lecture, appuyez sur la touche ▶▶I de la télécommande ou ≫I de l'appareil pour passer à la piste ou au fichier suivant. Avant les 2 premières secondes de lecture, appuyez sur la touche I◀◀ de la télécommande ou I≪ de l'appareil pour passer à la piste ou au fichier précédent. Après 3 secondes de lecture, appuyez sur la touche I◀◀ de la télécommande ou I≪ de l'appareil pour revenir au début de la piste ou du fichier.

Opération	Action
Lecture répétée ou aléatoire	Appuyez plusieurs fois sur la touche **REPEAT(MENU)** de la télécommande. Reportez-vous aux remarques ci-après pour plus de détails sur les différents affichages.

Remarque

- L'affichage varie dans l'ordre suivant.

USB	MP3/WMA CD	AUDIO CD
RPT 1	RPT 1	RPT 1
RPT*DIR	RPT DIR	-
RPT ALL	RPT ALL	RPT ALL
RANDOM	RANDOM	RANDOM
OFF	OFF	OFF

*DIR : Répertoire

- Lorsque vous lisez une liste programmée, seules les options RPT 1 et RPT ALL sont disponibles.
- Même après avoir redémarré l'appareil ou changé de fonction, vous pouvez reprendre l'écoute de la musique à l'endroit où vous l'aviez arrêtée.
- Si le plateau du disque reste ouvert pendant 5 minutes, il sera fermé automatiquement.

Lecture automatique

Les CD audio/MP3/WMA sont lus automatiquement une fois le plateau du disque fermé.

La fonction CD est automatiquement sélectionnée lorsque le plateau est ouvert, puis fermé, même s'il ne contient aucun disque.

Autres opérations

Lecture programmée

La fonction de programmation vous permet de mémoriser dans le récepteur vos fichiers préférés d'un disque ou d'un périphérique USB.

Un programme peut contenir 20 pistes ou fichiers pour chaque support (CD, USB1, USB2). Vous pouvez donc mémoriser 60 pistes ou fichiers au total.

1. Appuyez sur la touche **PROGRAM/MEMORY** de la télécommande en mode arrêt.
2. Utilisez les touches **⏮/⏭** de la télécommande pour sélectionner une piste ou un fichier.
3. Appuyez sur la touche **PROGRAM/MEMORY** pour mémoriser et sélectionner la piste ou le fichier suivant.
4. Répétez les étapes 2 et 3 pour mémoriser d'autres pistes ou fichiers. (Vous pouvez modifier la liste en utilisant la touche **PRESET·FOLDER Λ/V** pour sélectionner le numéro de programme.)
5. Appuyez de nouveau sur la touche **PROGRAM/MEMORY**.

Pour lire la liste programmée, appuyez sur la touche **►/II** une fois la liste créée.

Remarque

Lorsque vous créez ou modifiez la liste programmée, le mode de répétition REPEAT est désactivé.

Suppression de la liste programmée

La fonction de suppression n'est opérationnelle que dans le mode d'édition du programme.

1. Appuyez sur la touche **PROGRAM/MEMORY** de la télécommande en mode arrêt.
2. Sélectionnez une chanson en appuyant plusieurs fois sur la touche **PROGRAM/MEMORY** ou **PRESET·FOLDER Λ/V**.
3. Appuyez sur la touche **DELETE** pendant qu'une chanson est sélectionnée.

Remarque

- La liste programmée est effacée dans les cas suivants.
  - Retrait du disque ou du périphérique USB.
  - Suppression ou enregistrement de fichiers musicaux sur le périphérique USB.
  - Le cordon d'alimentation est débranché.
- Le programme est arrêté dans les cas suivants.
  - Choix d'une autre fonction.
  - Extinction et rallumage de l'appareil.
  - Utilisation des touches numériques de la télécommande.

Affichage des informations sur les fichiers (balises ID3)

Lors de la lecture d'un fichier MP3 contenant des informations, vous pouvez afficher ces informations en appuyant sur la touche **INFO**.

Recherche d'un dossier et d'un fichier MP3/WMA

1. Appuyez plusieurs fois sur la touche **PRESET·FOLDER** Λ/V de la télécommande jusqu'à ce que le dossier de votre choix apparaisse dans l'afficheur.
2. Appuyez sur ▶/II pour sa lecture.
   Le premier fichier du dossier est mis en lecture.

Remarque

- Les dossiers/fichiers CD/USB sont reconnus comme suit.

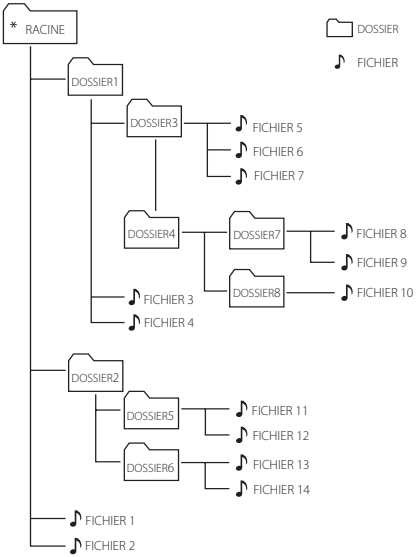

- Les dossiers vides ne sont pas affichés.
- Les dossiers se présentent dans l'ordre suivant;
  ROOT → FOLDER 1 → FOLDER 3 → FOLDER 7 → FOLDER 8 → FOLDER 5 → FOLDER 6
- Les pistes seront lues de la ♪ piste n°1 à la ♪piste n°14 une par une.
- Les pistes et dossiers seront présentés dans l'ordre où ils ont été enregistrés mais peuvent ne pas l'être, en fonction des conditions d'enregistrement.
- *ROOT : Le premier écran que vous voyez quand un ordinateur reconnait une clé CD/USB est appelé « ROOT ».

Suppression d'un fichier MP3/WMA

Vous pouvez supprimer un fichier, un dossier ou l'ensemble du contenu en appuyant sur la touche **DELETE** de la télécommande. Cette fonction n'est active qu'à l'arrêt. (USB uniquement)

1. -Sélectionnez le fichier que vous voulez supprimer et appuyez sur la touche **DELETE** de la télécommande.

   -Sélectionnez le dossier que vous voulez supprimer à l'aide de la touche **PRESET·FOLDER** Λ/V de la télécommande et appuyez sur la touche **DELETE**.

   -Maintenez enfoncée la touche **DELETE** de la télécommande pour formater le périphérique USB.

   ou

   Une fois le fichier MP3/WMA sélectionné, appuyez plusieurs fois sur la touche **DELETE** de la télécommande.

   L'affichage change dans l'ordre suivant.

   - DEL FILE : Supprime fichier
   - DEL DIR : Supprime dossier
   - FORMAT : Formate USB

2. Pour supprimer le fichier ou dossier ou lancer le formatage, appuyez sur la touche ▶/II de la télécommande ou >II de l'appareil.

   Pour quitter le mode actuel, appuyez sur la touche ■ **ENTER** de la télécommande ou □ de l'appareil.

Attention

- Ne retirez pas le périphérique USB de son emplacement pendant qu'il est en utilisation (lecture, suppression, etc.).
- Il est recommandé d'effectuer des sauvegardes régulières pour éviter la perte de données.
- La fonction de suppression peut ne pas être prise en charge en fonction de l'état du périphérique USB

Désactivation temporaire du son

Appuyez sur la touche **MUTE** de la télécommande pour mettre le son en sourdine.

Vous pouvez mettre le son en sourdine pour répondre au téléphone, par exemple. Le symbole de sourdine "MUTE" apparaît alors dans l'afficheur.

Pour annuler, appuyez à nouveau sur la touche **MUTE** ou changez le volume sonore.

DEMO

Lorsque l'appareil est éteint, appuyez une fois sur la touche **DEMO/RDS** de l'appareil. L'appareil s'allumera et montrera chaque fonction dans l'afficheur. Pour annuler le mode DEMO, appuyez de nouveau sur la touche **DEMO/RDS**.

Remarque

- Lorsque vous êtes en mode DEMO, l'appareil conserve ce mode même si vous débranchez le cordon d'alimentation.
- Vous pouvez profiter d'autres fonctions pendant le mode DEMO. Le mode DEMO se mettra alors en pause temporairement.
  - Si vous n'appuyez sur aucune touche dans les 10 secondes, le mode DÉMO se lancera automatiquement.

Lecture en mode AUTO DJ

Le mode AUTO DJ mélange la fin d'une chanson avec le début d'une autre pour une lecture en fondu enchaîné. Il égalise le volume entre les pistes afin que la lecture soit ininterrompue.

Appuyez plusieurs fois sur la touche **AUTO DJ** de l'appareil ou de la télécommande. L'affichage alterne comme suit.

RANDOM (AUTO DJ RANDOM) -> RPT (AUTO DJ SEQUENTIAL) -> (AUTO DJ OFF)

Mode	Afficheur	Description
OFF	- (AUTO DJ OFF)	-
RANDOM	RANDOM (AUTO DJ RANDOM)	La musique est lue de façon aléatoire.
REPEAT	RPT (AUTO DJ SEQUENTIAL)	La musique est lue en boucle.

Remarque

- Le mode AUTO DJ ne prend pas en charge la recherche d'une section dans une piste ou un fichier, ni la lecture en boucle ou aléatoire.
- Si vous passez à une autre fonction ou arrêtez la musique à l'aide de la touche ☐ de l'appareil (ou ■ **ENTER** de la télécommande) lorsque vous êtes en mode AUTO DJ, ce dernier est désactivé.
- La fonction AUTO DJ n'est pas prise en charge avec les fichiers de musique dont la durée est inférieure à 60 secondes.
- Pendant l'enregistrement, la fonction AUTO DJ n'est pas disponible.
- Seul AUTO DJ SEQUENTIAL est sélectionné quand la liste du Program est jouée.

Utilisation de la technologie sans fil BLUETOOTH®

À propos de BLUETOOTH

Bluetooth est une technologie de communication sans fil pour les connexions de courte portée.

Le son peut être interrompu lorsque la connexion est perturbée par d'autres appareils électroniques ou lorsque vous connectez un périphérique **Bluetooth** depuis une autre pièce.
La connexion d'appareils individuels via la technologie sans fil **Bluetooth** n'entraîne aucun frais. Un téléphone mobile équipé de la technologie sans fil **Bluetooth** peut être contrôlé en cascade si la connexion est effectuée via la technologie sans fil **Bluetooth**.

Périphériques compatibles : téléphone mobile, baladeur MP3, ordinateur portable, PDA.

Profils BLUETOOTH

Pour pouvoir utiliser la technologie sans fil **Bluetooth**, les appareils doivent pouvoir interpréter certains profils.

Cet appareil est compatible avec les profils suivants.
A2DP (Advanced Audio Distribution Profile)

Écoute de musique stockée sur des périphériques BLUETOOTH

Jumelage de votre appareil avec un périphérique BLUETOOTH

Avant de démarrer la procédure de jumelage, assurez-vous que la fonction **Bluetooth** de votre périphérique compatible est activée. Reportez-vous au manuel d'utilisation de votre périphérique **Bluetooth**. Une fois le jumelage effectué, il n'est pas nécessaire de recommencer l'opération.

1. Appuyez sur la touche **FUNCTION** jusqu'à ce que la fonction **Bluetooth** soit sélectionnée. L'indication "BT READY" apparaît dans l'afficheur.
2. Allumez le périphérique **Bluetooth** et procédez au jumelage. Lors de la recherche de la mini-chaîne hi-fi avec votre appareil **Bluetooth**, celui-ci peut afficher une liste des appareils trouvés, selon le type d'appareil **Bluetooth** dont il s'agit. Votre appareil apparaîtra sous le nom «LG CM4550(XX)».

Remarque

- XX correspond aux deux derniers chiffres de l'adresse **Bluetooth**. Par exemple, si votre appareil a l'adresse **Bluetooth** "9C:02:98:4A:F7**:08**", vous verrez s'afficher "LG CM4550(08)" sur votre périphérique **Bluetooth**.
- Certains périphériques **Bluetooth** ont un processus de jumelage différent en fonction de leur type. Entrez le code PIN (0000), le cas échéant.
- Vous pouvez connecter cet appareil à trois périphériques **Bluetooth** simultanément en utilisant la même méthode que décrite précédemment, uniquement dans la fonction **Bluetooth**.
- Le jumelage multiple n'est pris en charge que sur les appareils Android ou iOS. (Il est possible que le jumelage multiple ne soit pas pris en charge selon les spécifications du périphérique connecté.)
- Les périphériques **Bluetooth** amovibles (tels qu'un dongle) ne prennent pas en charge le jumelage multiple.

3. Lorsque cet appareil est correctement jumelé à votre périphérique **Bluetooth**, l'indication "PAIRED" apparaît dans l'afficheur, suivie peu après du nom du périphérique **Bluetooth**.

Remarque

- Lorsque vous connectez d'autres périphériques pour le jumelage multiple, l'indication "PAIRED" apparaît temporairement dans l'afficheur.
- Si le nom du périphérique est indisponible, vous verrez s'afficher "_".

4. Écoute de musique
   Pour lire un fichier de musique enregistré sur votre périphérique **Bluetooth**, reportez-vous au manuel d'utilisation de votre périphérique.

Remarque

- Lorsque vous utilisez la technologie **Bluetooth**, vous devez établir une connexion entre l'appareil et le périphérique **Bluetooth** en les rapprochant le plus possible et en maintenant la distance entre les deux.
  Toutefois, il est possible que vous rencontriez des difficultés dans les cas suivants :
  - un obstacle se trouve entre l'appareil et le périphérique **Bluetooth** ;
  - un appareil utilise la même fréquence que la technologie **Bluetooth**, tel que du matériel médical, un four à micro-ondes ou un dispositif de réseau local sans fil.
- Si vous redémarrez l'appareil, vous devez recommencer la procédure de connexion de votre périphérique **Bluetooth**.
- Même si cet appareil est connecté à trois périphériques **Bluetooth** en mode **Bluetooth**, vous pouvez lire et contrôler la musique en utilisant un seul des périphériques connectés.

Remarque

- Lorsque cet appareil est connecté à de multiples périphériques **Bluetooth**, seul le périphérique en cours de lecture conserve la connexion **Bluetooth** lorsque vous basculez la fonction vers d'autres.
- Le son peut être interrompu lorsque des interférences provoquées par d'autres appareils électroniques perturbent la connexion.
- Vous ne pouvez pas contrôler le périphérique **Bluetooth** via cet appareil.
- Selon le type de périphérique, il se peut que vous ne puissiez pas utiliser la fonction **Bluetooth**.
- Vous pouvez utiliser la technologie sans fil avec un téléphone, un baladeur MP3, un ordinateur portable, etc.
- Plus la distance entre l'appareil et le périphérique **Bluetooth** est grande, plus la qualité sonore diminue.
- La connexion **Bluetooth** est interrompue lorsque l'appareil est éteint ou lorsque le périphérique **Bluetooth** est trop éloigné de l'appareil.
- Lorsque la connexion **Bluetooth** est interrompue, vous devez recommencer la procédure de connexion du périphérique **Bluetooth** à l'appareil.
- Lorsqu'un périphérique **Bluetooth** n'est pas connecté, l'indication "BT READY" apparaît dans l'afficheur.
- Lorsque vous utilisez la fonction **Bluetooth**, réglez le volume à un niveau approprié sur le périphérique **Bluetooth**.
- Si vous n'utilisez pas la fonction **Bluetooth**, un seul périphérique peut être connecté.
- Si vous connectez un périphérique **Bluetooth** pendant l'utilisation d'un téléviseur LG, ce dernier est déconnecté et le périphérique **Bluetooth** est connecté à la place.
- Lorsque vous connectez un périphérique **Bluetooth** (iOS, par exemple) à l'appareil ou faites fonctionner votre périphérique, le niveau du volume peut être synchronisé entre les deux.

Utilisation de l'application Music Flow Bluetooth

Remarque

L'application "Music Flow Bluetooth" disponible pour cet appareil fonctionne exclusivement sous Android .

À propos de l'application "Music Flow Bluetooth"

L'application "Music Flow Bluetooth" apporte tout un éventail de nouvelles fonctionnalités à votre appareil.

Pour en bénéficier, il vous suffit de télécharger et d'installer l'application gratuite "Music Flow Bluetooth".

Installez l'application "Music Flow Bluetooth" sur votre périphérique Bluetooth.

Il y a deux façons d'installer l'application "Music Flow Bluetooth" sur votre périphérique **Bluetooth**.

Installation de l'application "Music Flow Bluetooth" via un code QR

1. Installez l'application "Music Flow Bluetooth" via un code QR. Utilisez le logiciel de lecture de votre téléphone pour lire le code QR.

(Système d'exploitation Android)

2. Sélectionnez l'icône d'installation.
3. Sélectionnez l'icône de téléchargement.

Remarque

- Assurez-vous que votre périphérique **Bluetooth** est connecté à internet.
- Assurez-vous que votre périphérique **Bluetooth** dispose d'une application logicielle de lecture du code QR. Si vous n'en avez pas, téléchargez-en une à partir de "Google Android Market (Google Play Store)".
- Selon la région, il est possible que le code QR ne fonctionne pas.

Installation de l'application "Music Flow Bluetooth" via "Google Android Market (Google Play Store)"

1. Appuyez sur l'icône "Google Android Market (Google Play Store)".
2. Dans la barre de recherche, saisissez "Music Flow Bluetooth" et lancez la recherche.
3. Dans la liste des résultats de la recherche, sélectionnez "Music Flow Bluetooth" pour lancer le téléchargement de l'application.
4. Sélectionnez l'icône d'installation.
5. Sélectionnez l'icône de téléchargement.

Remarque

- Assurez-vous que votre périphérique **Bluetooth** est connecté à internet.
- Assurez-vous que votre périphérique **Bluetooth** est équipé de "Google Android Market (Google Play Store)".

Activation de Bluetooth avec l'application "Music Flow Bluetooth"

L'application "Music Flow Bluetooth" vous permet de connecter un périphérique **Bluetooth** à l'appareil.

1. Sélectionnez l'icône de l'application "Music Flow Bluetooth" dans l'écran d'accueil pour ouvrir l'application, puis accédez au menu principal.
2. Appuyez sur [Menu] et sélectionnez l'appareil de votre choix.
3. Pour plus d'informations sur l'utilisation, appuyez sur [Setting] et activez le manuel d'utilisation.

Remarque

- L'application "Music Flow Bluetooth" sera disponible dans la version logicielle suivante :
  - Système d'exploitation Android : version 4.0.3 (ou ultérieure)
- Si vous utilisez l'application "Music Flow Bluetooth" à la place de la télécommande fournie, il y aura des différences de fonctionnement entre les deux. Utilisez la télécommande fournie, le cas échéant.
- Selon le périphérique **Bluetooth**, il est possible que l'application "Music Flow Bluetooth" ne fonctionne pas.
- Après la connexion de l'application "Music Flow Bluetooth", la musique peut être retransmise par votre périphérique. Dans ce cas, retentez la procédure de connexion.
- Si vous utilisez d'autres applications ou modifiez les réglages de votre périphérique **Bluetooth** pendant que vous utilisez l'application "Music Flow Bluetooth", cette dernière peut fonctionner de façon anormale.
- Lorsque l'application "Music Flow Bluetooth" fonctionne de façon anormale, vérifiez votre périphérique **Bluetooth** et la connexion de l'application "Music Flow Bluetooth", puis essayez de vous reconnecter.
- Selon le système d'exploitation de votre smartphone, vous remarquerez des différences dans le fonctionnement de "Music Flow Bluetooth".
- Vérifiez les réglages **Bluetooth** de votre périphérique **Bluetooth** si la connexion avec l'application "Music Flow Bluetooth" ne fonctionne pas bien.

Utilisation de la radio

Assurez-vous que l'antenne FM est raccordée.
(Reportez-vous à la page 16)

Ecouter la radio

1. Appuyez sur la touche **FUNCTION** jusqu'à ce que l'afficheur indique FM.
   L'appareil se règle sur la dernière station reçue.
2. Réglage automatique :
   Maintenez enfoncée la touche **TUNING -/+** de la télécommande ou **|<< / >>|** de l'appareil pendant environ deux secondes jusqu'à ce que l'indication de fréquence commence à changer, puis relâchez la touche. La recherche s'arrête lorsque l'appareil détecte une station.

   ou

   Réglage manuel :
   Appuyez plusieurs fois sur la touche **TUNING -/+** de la télécommande ou **|<< / >>|** de l'appareil.
3. Réglez le volume en tournant la molette du volume sur l'appareil ou en appuyant sur la touche **VOL +/-** de la télécommande.

Amélioration d'une mauvaise réception FM

Appuyez sur la touche **>II** de l'appareil ou **►/II** de la télécommande. Le tuner passe de stéréo à mono, ce qui améliore généralement la réception.

Préréglage des stations de radio

Vous pouvez prérégler 50 stations FM.
Avant de procéder au réglage, veillez à diminuer le volume.

1. Appuyez sur la touche **FUNCTION** jusqu'à ce que l'afficheur indique FM.
2. Sélectionnez la fréquence désirée en appuyant sur **TUNING-/+** de la télécommande ou **|<< / >>|** de l'appareil.
3. Appuyez sur la touche **PROGRAM/MEMORY** de la télécommande. Un numéro prédéfini clignotera dans l'afficheur.
4. Appuyez sur la touche **PRESET·FOLDER Λ/V** de la télécommande pour sélectionner le numéro prédéfini de votre choix.
5. Appuyez sur la touche **PROGRAM/MEMORY** de la télécommande. La station est mémorisée.
6. Répétez les étapes 2 à 5 pour mémoriser d'autres stations.
7. Pour écouter une station préréglée, appuyez sur la touche **PRESET·FOLDER Λ/V** ou sur les touches numériques **0** à **9** de la télécommande.

Suppression de toutes les stations mémorisées

1. Maintenez enfoncée la touche **PROGRAM/MEMORY** de la télécommande pendant deux secondes.
   L'indication "ERASEALL" clignotera dans l'afficheur.
2. Appuyez sur la touche **PROGRAM/MEMORY** de la télécommande pour effacer toutes les stations de radio mémorisées.

Affichage des informations sur une station de radio

Le syntoniseur FM est fourni avec la fonction RDS (Radio Data System). Celle-ci donne des informations concernant la station écoutée. Appuyez plusieurs fois sur la touche **RDS/SET** de la télécommande ou **DEMO/RDS** de l'appareil pour alterner entre les divers types de données:

PS (Nom du Service Emission)
Le nom de la chaîne apparaîtra sur l'affichage.

PTY (Reconnaissance du Type d'Emission)
Le type d'émission (p.e. Jazz ou Actualités) apparaîtra sur l'affichage.

RT (Texte Radio)
Un message texte contenant des informations spéciales sur la station. Ce texte peut défiler sur l'affichage.

CT (Heure contrôlée par la chaîne)
Cette option affiche l'heure diffusée par la station.

Vous pouvez rechercher les stations de radio par type de programme en appuyant sur la touche **RDS/SET** de la télécommande ou **DEMO/RDS** de l'appareil. L'afficheur montrera le dernier type de programme utilisé. Appuyez sur la touche **PTY** autant de fois que nécessaire pour sélectionner votre type de programme favori. Appuyez sur la touche **TUNING -/+** Le tuner lancera la recherche automatiquement. Dès qu'une station est détectée, la recherche s'interrompt.

Réglage du son

Réglage du mode surround

Ce système comporte un certain nombre de champs acoustiques surround préréglés.
Vous pouvez sélectionner le mode son de votre choix en utilisant la touche **SOUND EFFECT** de la télécommande.

Les éléments affichés pour l'égaliseur peuvent être différents selon les sources et les effets sonores.

Sur l'écran	Description
NATURAL	Offre un son naturel améliorant le confort d'écoute.
AUTO EQ	Offre le réglage sonore le plus adapté au genre indiqué dans la balise ID3 des fichiers MP3.
POP CLASSIC JAZZ ROCK	Ce programme ajoute une atmosphère au son, vous donnant l'impression d'assister à un vrai concert de musique rock, pop, jazz ou classique.
BASS	Renforce les aigus, les graves et l'effet de son surround.
FOOT BALL	Active le mode d'effet sonore Stade de FOOTBALL.
FLAT	Offre un son équilibré.
BOOST	Optimise les médiums pour renforcer le son.
TRE/BASS	Renforce les aigus et les graves.
STANDARD	Vous pouvez profiter d'un son optimisé.

Remarque

- Avec certaines enceintes, il est possible que le son ne soit pas retransmis ou seulement à un faible volume en fonction du mode son.
- Il se peut que vous deviez réinitialiser le mode son après avoir permuté l'entrée, et parfois même après avoir changé de piste sonore.
- En appuyant sur la touche **BASS BLAST** de l'appareil, vous pouvez sélectionner directement l'effet STANDARD ou BASS.

Fonctions avancées

Enregistrement sur un périphérique USB

Vous pouvez enregistrer différentes sources sonores sur un périphérique USB (CD, AUX, PORTABLE, tuner, USB).

1. Raccordez le périphérique USB à l'appareil.
2. Sélectionnez une fonction en appuyant sur la touche **FUNCTION**.

   Un enregistrement d'une piste/fichier - Vous pouvez enregistrer vers un périphérique après la lecture d'une piste/fichier que vous voulez.

   Enregistrement de tous les fichiers ou pistes - vous pouvez enregistrer tous les fichiers sur un périphérique USB lorsque la lecture est arrêtée.

   Enregistrement de la liste programmée - Sélectionnez la liste programmée pour l'enregistrer sur un périphérique USB. (Reportez-vous à la page 19.)
3. Démarrez l'enregistrement en appuyant sur la touche R **USB REC.** de l'appareil ou **USB REC** de la télécommande.

   - Si vous connectez USB1 ainsi que USB2, appuyez sur R **USB REC.** de l'appareil ou **USB REC** de la télécommande quand USB1 ou USB2 destiné à l'enregistrement clignote sur la fenêtre d'affichage.
4. Pour arrêter l'enregistrement, appuyez sur la touche ☐ de l'appareil ou ■ **ENTER** de la télécommande.

Suspension de l'enregistrement

Pendant l'enregistrement, appuyez sur la touche **►/II** de l'appareil ou **>II** de la télécommande pour suspendre l'enregistrement. Appuyez de nouveau sur la touche pour reprendre l'enregistrement. (tuner, AUX et PORTABLE uniquement)

Sélection du débit binaire et de la vitesse d'enregistrement

1. Appuyez sur la touche R **USB REC.** de l'appareil ou **USB REC** de la télécommande pendant plus de 3 secondes.
2. Utilisez **I<< / >>I** de l'unité ou **I◄◄/►►I** de la télécommande pour sélectionner le débit binaire.
3. Appuyez de nouveau sur la touche R **USB REC.** de l'appareil ou **USB REC** de la télécommande pour sélectionner la vitesse d'enregistrement.
4. Appuyez sur **I<< / >>I** de l'appareil ou sur **I◄◄/►►I** de la télécommande pour sélectionner la vitesse d'enregistrement désirée : (CD AUDIO uniquement)

   VITESSE X1
   - Vous pouvez écouter la musique tout en l'enregistrant.

   VITESSE X2
   - Vous pouvez uniquement enregistrer le fichier de musique.
5. Appuyez sur la touche R **USB REC.** de l'appareil ou **USB REC** de la télécommande pour terminer le réglage.

Copie de périphérique USB

Vous pouvez copier le contenu audio d'un périphérique USB branché sur le port USB1 vers un autre périphérique USB branché sur le port USB2.

1. Branchez le périphérique USB contenant les fichiers audio souhaités sur le port USB1 et sélectionnez la fonction USB 1.
2. Connectez un autre périphérique USB sur USB2.
3. Démarrez l'enregistrement en appuyant sur la touche **R USB REC.** de l'appareil ou **USB REC** de la télécommande.
4. Pour arrêter l'enregistrement, appuyez sur ☐ de l'appareil ou ■ **ENTER** de la télécommande.

Réaliser des copies non autorisées de données protégées contre la copie, y compris les programmes informatiques, les émissions et les enregistrements sonores, peut être une infraction au copyright et constitue un délit pénal. Cet équipement ne doit pas être utilisé à cet effet.

Soyez responsables

Respectez les copyrights

Remarque

- Pendant l'enregistrement, vous pouvez vérifier sur l'écran la progression en pourcentage de l'enregistrement sur le périphérique USB. (MP3/WMA CD uniquement)
- Pendant l'enregistrement MP3/WMA, il n'y a pas de son.
- Si vous arrêtez l'enregistrement pendant la lecture, le fichier ayant été enregistré à ce moment sera conservé.
  (Exceptés les fichiers MP3/WMA)
- Ne retirez pas le périphérique USB et n'éteignez pas l'appareil pendant l'enregistrement USB. Sinon, un fichier incomplet sera créé et ne pourra pas être supprimé sur un ordinateur.
- Si l'enregistrement USB ne fonctionne pas, le message "NO USB", "ERROR", "USB FULL" ou "NO REC" apparaît dans l'afficheur.
- Le périphérique lecteur de cartes ou un disque dur externe ne peuvent pas être employés pour l'enregistrement USB.
- Un fichier de 512 Mo est enregistré quand vous enregistrez pour un long terme.
- Vous ne pouvez pas stocker plus de 2 000 fichiers.
- Vous ne pouvez pas enregistrer en mode AUTO DJ.
- S'il y a des fichiers MP3/WMA non pris en charge, l'enregistrement des fichiers peut être interrompu.
- Le mode de stockage sera le suivant.

AUDIO CD	MP3/WMA
CD_REC TRK_0001 TRK_0002 ⋮	FILE_REC ABC(File name) DEF(File name) ⋮
Autres sources*	**Tuner**
OTHERS_REC AUDIO_0001 AUDIO_0002 ⋮	TUNER_REC AUDIO_0001_107-7FM AUDIO_0002_97-8FM ⋮

* : AUX et similaire.

Tuner : la fréquence d'enregistrement en cours est indiquée.

Réglage de l'horloge

1. Allumez l'appareil.
2. Maintenez la touche **CLOCK** enfoncée.
3. Sélectionnez le mode horaire en utilisant les touches **⏮ / ⏭** de la télécommande.
   - AM 12:00 (pour un affichage sur 12 h) ou 0:00 (pour un affichage sur 24 h).
4. Appuyez sur la touche **RDS/SET** pour confirmer votre choix.
5. Sélectionnez l'heure en utilisant les touches **⏮ / ⏭** de la télécommande.
6. Appuyez sur la touche **RDS/SET**.
7. Sélectionnez les minutes en utilisant les touches **⏮ / ⏭** de la télécommande.
8. Appuyez sur la touche **RDS/SET**.

Réglage de l'horloge via l'application "Music Flow Bluetooth"

Installez l'application "Music Flow Bluetooth" sur votre appareil Android. (Reportez-vous à la page 24.)

Activez la connexion **Bluetooth** via l'application "Music Flow Bluetooth" pour que l'horloge de votre appareil soit automatiquement synchronisée avec votre périphérique.

Utilisation de votre appareil comme réveil

1. Allumez l'appareil.
2. Maintenez enfoncée la touche **ALARM**.
3. Utilisez les touches **⏮ / ⏭** de la télécommande pour changer l'heure et les minutes, puis appuyez sur la touche **RDS/SET** pour mémoriser.
4. Utilisez les touches **⏮ / ⏭** de la télécommande pour sélectionner la fonction, puis appuyez sur la touche **RDS/SET** pour mémoriser.
   - Appuyez sur la touche **⏮ / ⏭** pour sélectionner un numéro mémorisé lorsque vous sélectionnez le tuner, puis appuyez sur **RDS/SET**. S'il n'y a pas de numéro mémorisé, cette étape est ignorée.
5. Utilisez les touches **⏮ / ⏭** de la télécommande pour changer le volume, puis appuyez sur la touche **RDS/SET** pour mémoriser. L'icône de l'horloge "🕒" montre que la fonction réveil est activée.

Remarque

- Si vous réglez l'horloge, vous pouvez consulter l'heure en appuyant sur la touche **CLOCK** même lorsque le lecteur est éteint.
- Vous pourrez régler l'alarme après avoir réglé l'horloge.
- Si vous réglez l'horloge et l'alarme, vous pouvez consulter l'icône de l'alarme "🕒" en appuyant sur la touche **CLOCK** même lorsque le lecteur est éteint.
- Si vous réglez l'horloge et l'alarme, vous pouvez consulter l'icône de l'alarme"🕒" et le réglage en appuyant sur la touche **ALARM** même lorsque l'appareil est éteint.
- Pour sélectionner le mode marche ou arrêt de l'alarme, appuyez sur la touche **ALARM**.

Réglage de la veille programmée

Appuyez plusieurs fois sur la touche **SLEEP** pour sélectionner le délai entre 10 et 180 minutes. Une fois le délai écoulé, l'appareil s'éteindra.

Pour annuler la fonction de veille programmée, appuyez plusieurs fois sur la touche **SLEEP** jusqu'à ce que "SLEEP 10" s'affiche, puis appuyez une dernière fois sur la touche **SLEEP** pour que l'inscription disparaisse.

Remarque

- Vous pouvez consulter le temps restant avant que l'appareil s'éteigne.
- Appuyez sur la touche **SLEEP**. La durée restante apparaît dans l'afficheur.

Diminution de la luminosité

Appuyez une fois sur la touche **SLEEP**. L'éclairage de l'afficheur sera assombri de moitié. Pour annuler, appuyez plusieurs fois sur la touche **SLEEP** jusqu'à ce que l'éclairage revienne à la normale.

Remarque

Lorsque vous activez le variateur, tous les voyants s'éteignent.

Mise en veille automatique

L'appareil s'éteindra tout seul pour économiser l'énergie si l'unité principale n'est pas connectée à un périphérique externe et n'est pas utilisée pendant 20 minutes.

Il s'éteindra également après six heures si l'unité principale est connectée à un autre appareil via les entrées analogiques.

Pour couper la connexion réseau sans fil ou déconnecter le périphérique sans fil

Éteignez l'appareil en maintenant enfoncée la touche Marche/Arrêt pendant plus de 5 secondes.

Allumage automatique

Cet appareil s'allume automatiquement avec la source d'entrée suivante : téléviseur LG ou **Bluetooth**.

Si vous essayez de connecter votre périphérique **Bluetooth**, cet appareil s'allume et se connecte à votre périphérique **Bluetooth**. Vous pouvez écouter votre musique.

Remarque

- Selon le périphérique connecté, il est possible que cette fonction soit inopérante.
- Selon le périphérique connecté, il se peut que l'appareil s'allume, mais que la fonction **Bluetooth** ne soit pas connectée.
- Si vous désactivez la connexion **Bluetooth** à cet appareil, d'autres périphériques **Bluetooth** tenteront sans cesse de se connecter à l'appareil. Il est donc recommandé de désactiver la connexion avant d'éteindre l'appareil.
- Si vous essayez de connecter l'application "Music Flow Bluetooth", la fonction **Bluetooth** de cet appareil est activée.
- Si vous allumez l'appareil à l'aide de la fonction LG TV ou **Bluetooth**, la fonction appropriée de cet appareil est activée.
- Si vous avez déjà opéré le jumelage avec cet appareil, celui-ci peut être allumé automatiquement par une source d'entrée alors qu'il est éteint.
- Si vous éteignez l'appareil en maintenant enfoncée la touche Marche/Arrêt pendant au moins 5 secondes, la fonction d'allumage automatique est désactivée. Pour l'activer, allumez l'appareil.

Changement automatique de la fonction

Cet appareil reconnaît les signaux d'entrée tels que **Bluetooth** et le téléviseur LG et change automatiquement pour la fonction appropriée.

Lorsque vous essayez de connecter un périphérique Bluetooth

Lorsque vous essayez de connecter votre périphérique **Bluetooth** à cet appareil, la fonction **Bluetooth** est sélectionnée. Lancez la lecture de la musique sur votre périphérique **Bluetooth**.

Lorsque votre téléviseur LG est connecté

Lorsque vous allumez votre téléviseur LG connecté via la fonction de synchronisation sonore LG, cet appareil change la fonction en LG TV. Vous pouvez entendre le son de votre téléviseur.

Remarque

- Cette fonction n'est pas disponible pendant l'enregistrement ou la suppression.
- Cette fonction est opérationnelle uniquement avec des appareils qui ont été connectés précédemment.

Synchronisation sonore LG

Sound Sync Wireless

Vous pouvez contrôler certaines fonctions de cet appareil via la télécommande de votre téléviseur grâce à la fonction de synchronisation sonore LG. Il faut pour cela que votre téléviseur LG soit compatible avec cette fonction. Vérifiez que votre téléviseur possède le logo de la synchronisation sonore LG.

Les fonctions contrôlables via la télécommande du téléviseur LG sont le réglage du volume et la mise en sourdine.

Reportez-vous au manuel d'utilisation de votre téléviseur pour plus de détails sur la fonction de synchronisation sonore LG.

Remarque

- Vous pouvez également utiliser la télécommande de cet appareil pendant que la fonction de synchronisation sonore LG est active. Si vous utilisez à nouveau la télécommande de votre téléviseur, l'appareil se synchronise avec ce dernier.
- En cas d'échec de la connexion, vérifiez sur cet appareil et votre téléviseur que l'alimentation et les fonctions sont opérationnelles.
- Assurez-vous que cet appareil est branché et fonctionne bien, et vérifiez que le problème n'a pas les origines suivantes lorsque vous utilisez la fonction de synchronisation sonore LG.
  - L'appareil n'est pas sous tension.
  - La fonction sélectionnée n'est pas la bonne.
  - La connexion sans fil est interrompue par des interférences ou par la distance.
- Le délai pour l'extinction de cet appareil diffère selon votre téléviseur.
- Les détails du menu des réglages du téléviseur varient selon le fabricant ou le modèle de votre téléviseur.
- Si vous activez la synchronisation sonore LG lorsque l'application "Music Flow Bluetooth" est connectée, vous pouvez contrôler l'appareil via l'application.
- Si vous avez éteint l'appareil directement en appuyant sur la touche ⏻/❙ (Marche/Arrêt), la synchronisation sonore LG sera interrompue. Pour utiliser de nouveau cette fonction, vous devrez reconnecter le téléviseur et l'appareil.
- Si un téléviseur LG est connecté alors que vous utilisez un périphérique **Bluetooth**, ce dernier est déconnecté et le téléviseur LG est connecté à la place.
- Si vous tentez de changer de mode au moyen de la fonction LG TV, le réglage de volume sera celui de LG TV.

1. Allumez l'appareil en appuyant sur la touche ⏻ (Marche/Arrêt) de la télécommande.
2. Appuyez sur la touche **FUNCTION** jusqu'à ce que la fonction LG TV soit sélectionnée.
3. Pour écouter le son de votre téléviseur par l'intermédiaire de cet appareil, réglez la sortie du son du téléviseur comme suit :
   menu des réglages du téléviseur → [Sound] → [TV Sound output] → [LG Sound Sync (Wireless)]

   Si la connexion est établie normalement entre cet appareil et votre téléviseur, la mention "PAIRED" apparaît dans l'afficheur pendant environ 3 secondes, suivie de la mention "LG TV".

Dépannage

Problem	Cause & Correction
L'unité ne fonctionne pas correctement.	• Éteignez cette unité et l'appareil externe connecté (TV, woofer, lecteur DVD, ampli, etc.) et rallumez-les. • Débranchez le cordon d'alimentation de cette unité et de l'appareil externe connecté (TV, woofer, lecteur DVD, ampli, etc.) et essayez de les brancher à nouveau. • Les réglages précédents peuvent ne pas être sauvegardés lorsque l'alimentation de l'appareil est éteinte.
Pas d'alimentation.	• Le cordon d'alimentation n'est pas branché. Branchez le cordon d'alimentation. • Assurez-vous qu'il n'y a pas une coupure d'électricité. Vérifiez en mettant d'autres appareils électroniques en marche.
Pas de son.	• Assurez-vous d'avoir sélectionné la bonne fonction. Appuyez sur la touche **FUNCTION** pour vérifier la fonction sélectionnée. • Vérifiez que les enceintes sont correctement raccordées. Les câbles des enceintes doivent être correctement raccordés.
L'appareil ne démarre pas la lecture.	• Un disque illisible a été inséré. Insérez un disque lisible. • Aucun disque n'est présent dans le lecteur. • Le disque est sale. Nettoyez le disque. (Reportez-vous à la page 37.) • Le disque est inséré à l'envers. Placez le disque avec l'étiquette ou le côté imprimé vers le haut.
Impossible d'ajuster correctement les stations de radio.	• L'antenne est mal positionnée ou raccordée. Raccordez l'antenne correctement. • La force du signal de la station de radio est trop faible. Ajustez la station manuellement. • Aucune station n'a été préréglée ou les stations préréglées ont été effacées (lors de l'ajustement par recherche des canaux préréglés). Préréglez des stations de radio (reportez-vous à la page 26 pour plus de détails).
La télécommande ne fonctionne pas correctement.	• La télécommande est trop éloignée de l'appareil. Actionnez la télécommande dans un rayon de 7 m de l'appareil. • Il y a un obstacle entre la télécommande et l'appareil. Retirez l'obstacle. • La pile de la télécommande est vide. Remplacez les piles par des piles neuves.
La synchronisation sonore LG ne fonctionne pas.	• Vérifiez que votre téléviseur LG prend en charge la fonction de synchronisation sonore LG. • Vérifiez la connexion de la fonction de synchronisation sonore LG. • Vérifiez le réglage sonore de votre téléviseur et de cet appareil.

Spécifications générales

Général	
Puissance électrique requise	Reportez-vous à l'étiquette
Consommation électrique	Reportez-vous à l'étiquette
	Veille avec maintien de la connexion au réseau : 0,4 W (Si tous les ports réseau sont activés.)
Dimensions externes (L x H x P)	(206 x 308 x 284) mm
Poids net (approx.)	3 kg
Température de fonctionnement	5 °C à 35 °C
Humidité de fonctionnement	5 % à 90 %
Alimentation du bus	5 V ⎓ 500 mA

Entrées	
AUX IN	2,0 Vrms (1 kHz, 0 dB), 75 Ω, RCA jack (L, R)
PORT. IN	1,2 Vrms (Prise stéréo 3,5 mm)

Syntoniseur	
Ecart de Syntonisation FM	87,5 à 108,0 MHz ou 87,50 à 108,00 MHz

Amplificateur	
Puissance totale	700 W
Avant	230 W X 2 (3 Ω à 1 kHz)
Caisson de Basse	240 W (3 Ω à 1 kHz)
THD	20 %

CD	
Réponse en fréquence	100 à 20000 Hz
Rapport signal/bruit	75 dB
Gamme dynamique	75 dB

Spécifications des enceintes

Enceinte avant	
Type	2 Enceintes 2 Pôles
Impédance	3 Ω
Puissance Nominale	230 W
Puissance Maximale	700 W
Dimensions (L x H x P)	(266 x 306 x 263) mm
Poids Net	3,1 kg

Caisson de Basse	
Type	1 Enceintes 1 Pôle
Impédance	3 Ω
Puissance Nominale	240 W
Puissance Maximale	480 W
Dimensions (L x H x P)	(266 x 306 x 324) mm
Poids Net	4,7 kg

- Le design et les spécifications sont sujets à modifications sans pré avis.

Entretien

Manipulation de l'appareil

Conservez le carton et les emballages d'origine

Si vous devez transporter l'appareil, pour une protection maximale, emballez-le tel que vous l'avez reçu à sa sortie de l'usine.

Entretien des surfaces extérieures

N'utilisez pas de liquides volatiles tels qu'un insecticide en aérosol à proximité de l'appareil.

Si vous frottez trop fort, vous risquez d'endommager la surface.

Ne laissez pas de produits en caoutchouc ou en plastique en contact prolongé avec l'appareil.

Nettoyage de l'appareil

Pour nettoyer l'appareil, utilisez un chiffon doux et sec. Si les surfaces sont très sales, utilisez un chiffon doux légèrement humidifié d'une solution détergente douce. N'utilisez pas de solvants puissants tels que alcool, benzène ou diluants, car ces derniers risquent d'endommager la surface de l'appareil.

Entretien de l'appareil

Ce lecteur est un appareil de précision à haute technologie. Si la lentille optique et les composants du lecteur sont sales ou usés, la qualité de l'image peut s'en trouver diminuée. Pour plus de détails, contactez votre service après-vente agréé le plus proche.

Remarques sur les disques

Manipulation des disques

Ne touchez pas la face de lecture des disques.

Rangement des disques

Après la lecture, rangez le disque dans son boîtier. N'exposez pas le disque aux rayons directs du soleil ni à des sources de chaleur et ne le laissez jamais dans une voiture garée en plein soleil.

Nettoyage des disques

N'utilisez pas de solvants puissants tels que alcool, benzène, diluants, produits de nettoyage en vente dans le commerce ou vaporisateurs antistatiques destinés aux disques vinyle.

Marques de commerce et licences

La technologie sans fil ***Bluetooth®*** est un système qui permet d'établir une liaison radio entre des appareils électroniques.

La connexion d'appareils individuels via la technologie sans fil ***Bluetooth®*** n'entraîne aucun frais. Un téléphone mobile équipé de la technologie sans fil ***Bluetooth®*** peut être contrôlé en cascade si la connexion est effectuée via la technologie sans fil ***Bluetooth®***.

La marque et le logo ***Bluetooth®*** sont la propriété de Bluetooth SIG, Inc. et leur utilisation par LG Electronics est soumise à licence.

Les autres marques et noms de marques sont la propriété de leurs détenteurs respectifs.

LG

Life's Good