LG Digital Signage
(MONITOR SIGNAGE)

88BH7F
88BH7G

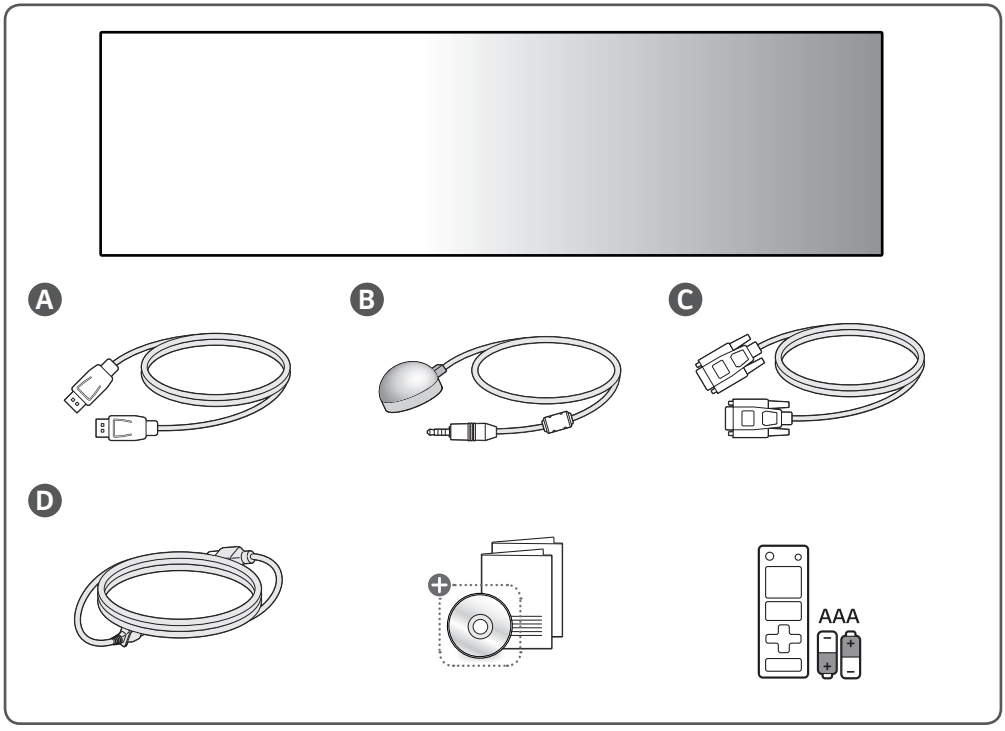

⊕ Depending on country / Závisí na zemi / Afhængigt af landet / En función del país / Maan mukaan / Selon pays / Abhängig vom Land / Ανάλογα με τη χώρα / Országfüggő / Tergantung pada negaranya / A seconda del Paese / Елге байланысты / 지역에 따라 다름 / Afhankelijk van het land / Avhengig av land / Zależnie od kraju / Dependendo do país / В зависимости от страны / Závisí od krajiny / Beroende på land / 視國家，地區而定 / Ülkeye bağlı / Залежно від країни / Mamlakatga bog'liq ravishda / 国によって異なります / حسب البلد

- Worldwide : www.lg.com/id-manual
- 한국 : www.lgservice.co.kr
- SuperSign : http://partner.lge.com

ENGLISH	You can download more detailed information on our website by searching the model number provided on the cover page.
한국어	표지의 모델명을 웹 사이트에서 검색하면 보다 상세한 제품정보를 볼 수 있습니다.
ČESKY	Podrobnější informace si můžete stáhnout na našich webových stránkách po vyhledání čísla modelu uvedeného na titulní straně.
DANSK	Du kan downloade mere detaljerede oplysninger på vores websted ved at søge på det anførte modelnummer på forsiden.
ESPAÑOL	Puede descargar más información detallada en nuestro sitio web buscando el número de modelo que se indica en la portada.
SUOMI	Voit ladata tarkempia tietoja verkkosivustoltamme hakemalla kansisivulla olevaa mallinumeroa.
FRANÇAIS	Pour télécharger des informations plus détaillées, veuillez rechercher sur notre site Web le numéro de modèle indiqué sur la page de titre.
DEUTSCH	Sie können auf unserer Webseite die auf der Startseite zu sehende Modellnummer eingeben und dadurch mehr darüber erfahren.
ΕΛΛΗΝΙΚΑ	Μπορείτε να κατεβάσετε πιο λεπτομερείς πληροφορίες από τον ιστότοπό μας αναζητώντας τον αριθμό μοντέλου που αναγράφεται στο εξώφυλλο.
MAGYAR	A weboldalunkról részletesebb információkat is letölthet, ha rákeres a fedőlapon megadott modellszámra.
BAHASA INDONESIA	Anda dapat mengunduh informasi terperinci di situs web kami dengan mencari nomor model yang disediakan di halaman sampul.
ITALIANO	È possibile scaricare ulteriori informazioni dal nostro sito web cercando sulla pagina iniziale il numero del modello in dotazione.
ҚАЗАҚША	Мұқаба бетінде берілген модель нөмірін іздеу арқылы қосымша толық ақпаратты біздің веб-сайтымыздан жүктеп алуыңызға болады.
NEDERLANDS	U kunt meer gedetailleerde informatie op onze website downloaden door te zoeken op het op het omslagblad vermelde modelnummer.
NORSK	Du kan laste ned mer detaljert informasjon på nettsiden vår, ved å søke etter modellnummeret oppgitt på forsiden.
POLSKI	Bardziej szczegółowe informacje możesz pobrać z naszej strony internetowej, wyszukując model podany na okładce.
PORTUGUÊS	Para transferir informações mais detalhadas no nosso site, procure o número de modelo indicado na página de rosto.
РУССКИЙ	Более подробные сведения можно загрузить на нашем веб-сайте по номеру модели, указанному на обложке.

- Worldwide : www.lg.com/id-manual
- 한국 : www.lgservice.co.kr
- SuperSign : http://partner.lge.com

SLOVENČINA Podrobnejšie informácie si môžete prevziať z našej webovej stránky vyhľadaním čísla modelu uvedeného na titulnej stránke.

SVENSKA Du kan hämta ned mer detaljerad information från vår hemsida genom att söka på det modellnummer som anges på omslaget.

台灣語 您可以透過搜尋封面頁上提供的型號，在我們的網站上下載更詳細的資訊。

TÜRKÇE Kapak sayfasında verilen model numarasını aratarak web sitemiz üzerinden daha ayrıntılı bilgi indirebilirsiniz.

УКРАЇНСЬКА Докладніші відомості можна завантажити на нашому веб-сайті за номером моделі, вказаним на обкладинці.

O'ZBEKCHA Muqova sahifasida taqdim etilgan model raqamini qidirish orqali batafsilroq ma'lumotni yuklab olishingiz mumkin.

日本語 表紙のモデル番号をLGEのWebサイトで検索することで詳細な情報をダウンロードすることができます。

العربية يُمكنك تنزيل معلومات أكثر تفصيلاً على موقعنا الإلكتروني من خلال البحث عن رقم الطراز المُقدم على صفحة الغلاف.

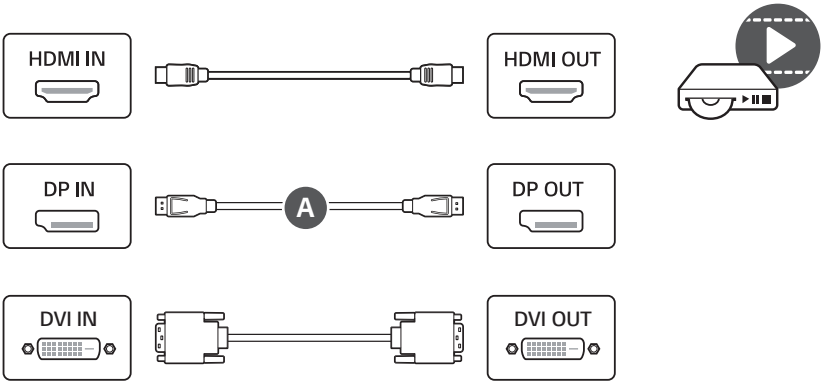
HDMI IN
HDMI OUT
DP IN
A
DP OUT
DVI IN
DVI OUT

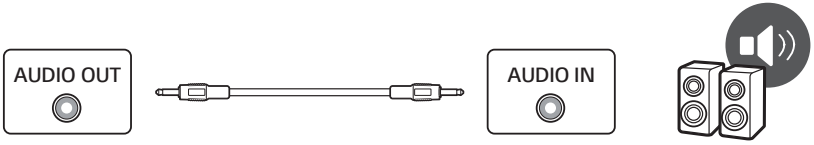
AUDIO OUT
AUDIO IN

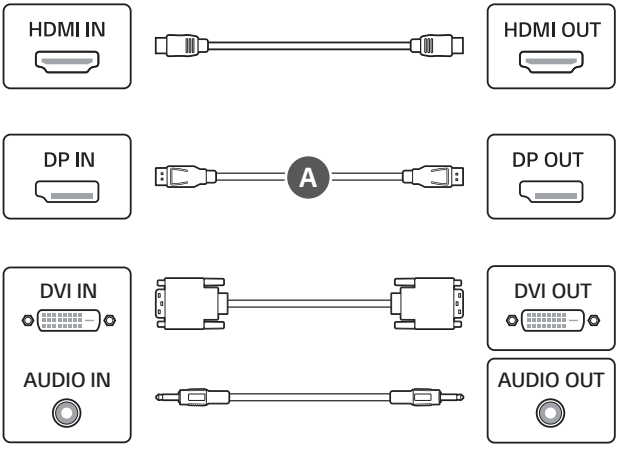
HDMI IN
HDMI OUT
DP IN
A
DP OUT
DVI IN
DVI OUT
AUDIO IN
AUDIO OUT

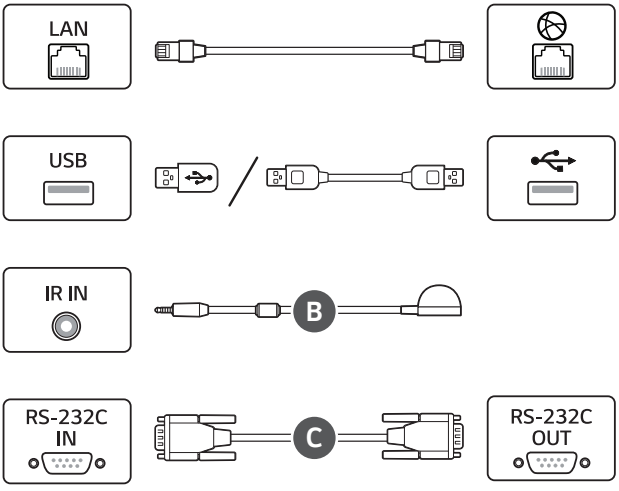
LAN
USB
IR IN
B
RS-232C IN
C
RS-232C OUT

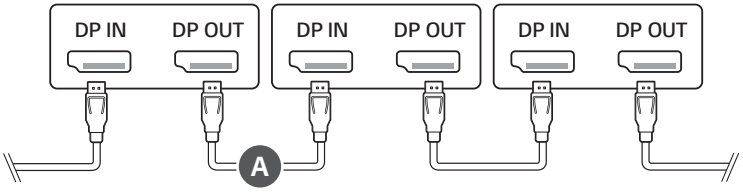
DP IN
DP OUT
DP IN
DP OUT
DP IN
DP OUT
A

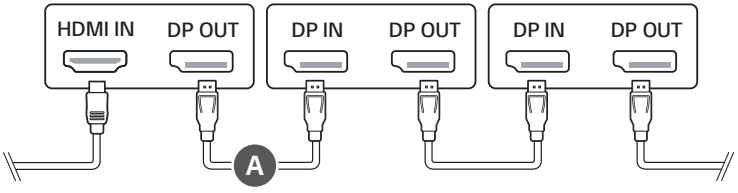
HDMI IN
DP OUT
DP IN
DP OUT
DP IN
DP OUT
A

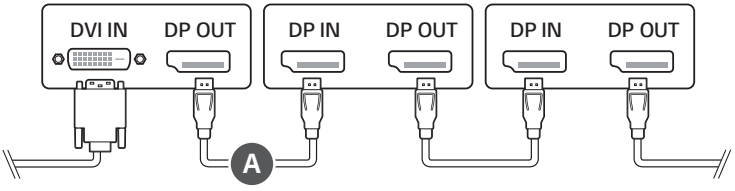
DVI IN
DP OUT
DP IN
DP OUT
DP IN
DP OUT
A

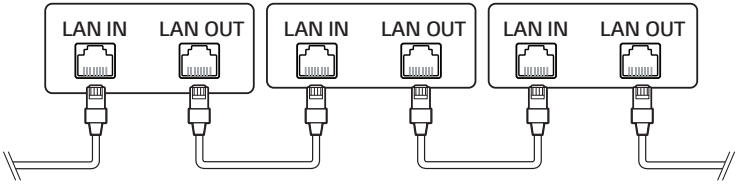
LAN IN
LAN OUT
LAN IN
LAN OUT
LAN IN
LAN OUT

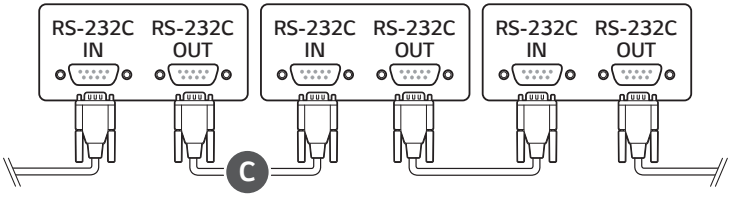
RS-232C IN
RS-232C OUT
RS-232C IN
RS-232C OUT
RS-232C IN
RS-232C OUT
C

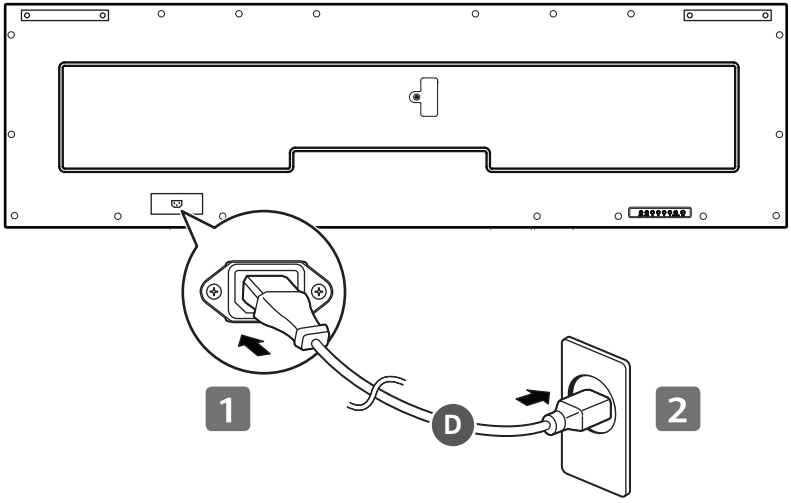

1

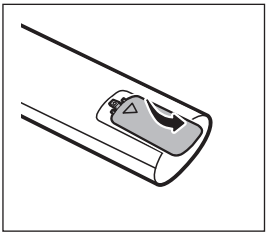

2

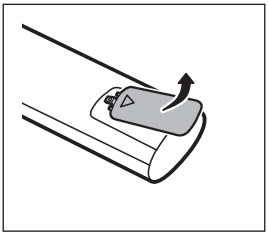

3

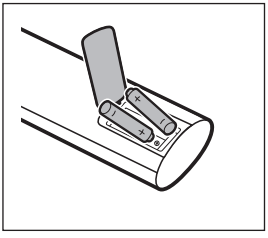

4

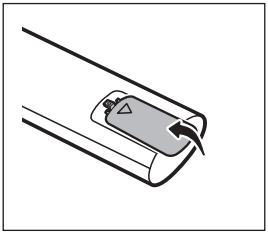

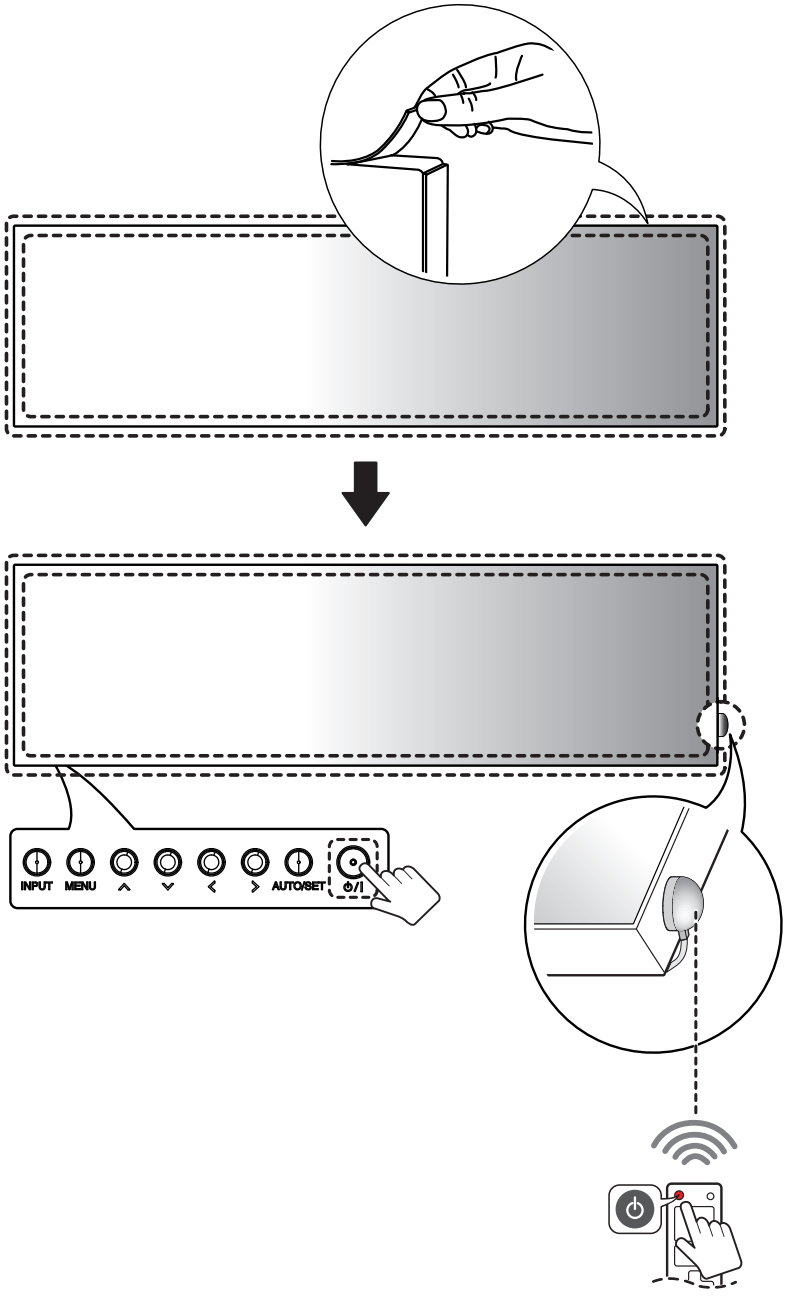
INPUT
MENU
AUTO/SET
⏻/I

(TAIWAN ONLY)

限用物質含有情況標示聲明書

設備名稱：LCD 顯示器，型號（型式）：						
單元	限用物質及其化學符號					
	鉛 (Pb)	汞 (Hg)	鎘 (Cd)	六價鉻 (Cr^{+6})	多溴聯苯 (PBB)	多溴二苯醚 (PBDE)
電路板	-	○	○	○	○	○
外殼	○	○	○	○	○	○
金屬支架	-	○	○	○	○	○
玻璃面板	-	○	○	○	○	○
配件(例：纜線,遙控器)	-	○	○	○	○	○

備考1.〝○〞係指該項限用物質之百分比含量未超出百分比含量基準值。

備考2.〝-〞係指該項限用物質為排除項目。

MFL71452501
(2012-REV02)

LG
Life's Good