คู่มือการใช้งาน

ซาวนด์บาร์ แบบไร้สาย

โปรดอ่านคู่มือนี้อย่างละเอียดก่อนที่จะเริ่มใช้งานอุปกรณ์และเก็บคู่มือไว้เพื่อใช้อ้างอิงในอนาคต

รุ่น

SN4 (SN4, SPN4B-W)

SN4 (SN4, SPN4BM-W)

SN4 (SN4, SPN4BB-W)

2207_Rev01

www.lg.com
ลิขสิทธิ์ © 2022-2023 LG Electronics Inc. สงวนลิขสิทธิ์

ข้อมูลด้านความปลอดภัย

ข้อควรระวัง

อันตรายจากไฟฟ้าช็อต
ห้ามเปิด

ข้อควรระวัง: เพื่อลดความเสี่ยงต่อการเกิดไฟฟ้าช็อต ห้ามเปิดฝาปิด (หรือฝาปิดด้านหลัง) ภายในไม่มีชิ้นส่วนที่ผู้ใช้สามารถตรวจซ่อมได้ด้วยตนเอง ต้องให้ผู้ให้บริการที่ได้รับการรับรองเป็นผู้ทำการตรวจซ่อม

สัญลักษณ์รูปสายฟ้าและลูกศรในสามเหลี่ยมเป็นสัญลักษณ์สำหรับเตือนให้ผู้ใช้ระมัดระวังบริเวณภายในอุปกรณ์ซึ่งมีแรงดันไฟฟ้าในระดับที่เป็นอันตรายและไม่ได้ผ่านการหุ้มฉนวน แรงดันไฟฟ้าดังกล่าวมีปริมาณมากพอที่อาจก่อให้เกิดไฟฟ้าช็อตได้

เครื่องหมายตกใจภายในสามเหลี่ยมมีวัตถุประสงค์เพื่อเตือนผู้ใช้ได้ทราบถึงความสำคัญของคำแนะนำในการใช้งานและการบำรุงรักษา (บริการ) ที่มีอยู่ในคู่มือที่มาพร้อมกับผลิตภัณฑ์

คำเตือน: เพื่อป้องกันอันตรายจากไฟไหม้หรือไฟฟ้าช็อต ห้ามวางผลิตภัณฑ์นี้ไว้ในบริเวณที่ผลิตภัณฑ์อาจตากฝนหรือสัมผัสกับความชื้น

คำเตือน: ห้ามติดตั้งผลิตภัณฑ์นี้ไว้ในพื้นที่ที่จำกัด เช่น บนชั้นวางหนังสือหรือบริเวณอื่นๆ ที่คล้ายคลึงกัน

ข้อควรระวัง: ห้ามใช้อุปกรณ์นี้ใกล้อุปกรณ์ไฟฟ้าแรงสูง (เช่น ไม้ตียุงไฟฟ้า) อุปกรณ์นี้อาจทำงานผิดปกติได้อันเนื่องมาจากไฟฟ้าช็อต

ข้อควรระวัง: ไม่ควรวางชุดอุปกรณ์ในบริเวณที่จะสัมผัสกับน้ำ (หยดน้ำหรือน้ำที่กระเด็นใส่) และไม่ควรวางภาชนะบรรจุของเหลว เช่น แจกัน ไว้บนชุดอุปกรณ์

ข้อควรระวัง: ห้ามปิดกั้นช่องระบายอากาศ ทำการติดตั้งโดยปฏิบัติตามคำแนะนำจากผู้ผลิต ร่องและช่องในโครงเครื่องมีไว้เพื่อระบายอากาศ และเพื่อให้แน่ใจว่าผลิตภัณฑ์จะทำงานได้อย่างถูกต้อง และป้องกันไม่ให้ผลิตภัณฑ์มีความร้อนมากเกินไป ไม่ควรปิดกั้นช่องต่างๆ โดยการวางผลิตภัณฑ์ไว้บนเตียง, โซฟา, พรม หรือพื้นผิวที่คล้ายคลึงกัน ไม่ควรวางผลิตภัณฑ์นี้ไว้ในเฟอร์นิเจอร์ที่ประกอบในแบบยึดติด เช่น ชั้นวางหนังสือหรือชั้นวางของ เว้นแต่จะมีการระบายอากาศที่เหมาะสม หรือได้รับคำแนะนำจากผู้ผลิตว่าสามารถทำได้

ข้อควรระวัง: ห้ามวางวัตถุที่เป็นแหล่งกำเนิดเปลวไฟ เช่น เทียนไขที่จุดไฟ ไว้บนเครื่องเล่น

หมายเหตุ: สำหรับข้อมูลเพื่อความปลอดภัย รวมถึงการระบุผลิตภัณฑ์และพิกัดของแหล่งจ่ายไฟ โปรดดูที่แผ่นป้ายที่ตัวเครื่องทางด้านล่างหรือด้านหลังของอุปกรณ์

ข้อควรระวังเกี่ยวกับสายไฟ

ตัดการเชื่อมต่อปลั๊กไฟจากตัวอุปกรณ์ ในกรณีฉุกเฉิน ปลั๊กไฟต้องเข้าถึงได้อย่างง่ายดาย

ตรวจสอบในหน้าข้อกำหนดของคู่มือฉบับนี้เพื่อให้แน่ใจเกี่ยวกับความต้องการในปัจจุบัน

อย่าใช้งานเต้าเสียบมากเกินไป

การใช้งานเต้าเสียบมากเกินไป เต้าเสียบหลวมหรือเต้าเสียบได้รับความเสียหาย การต่อพ่วงสายไฟ สายไฟหลุดลุ่ยหรือได้รับความเสียหาย หรือฉนวนกันความร้อนสายไฟแตกนั้นจะเป็นอันตราย เงื่อนไขใดๆ เหล่านี้อาจส่งผลให้เกิดไฟฟ้าช็อตหรือไฟไหม้ได้ ควรตรวจสอบสายไฟของอุปกรณ์ของคุณ และหากปรากฏบ่งบอกถึงความเสียหายหรือการเสื่อมสภาพ ให้ถอดปลั๊กไฟออก ให้หยุดใช้อุปกรณ์นั้น และให้หาสายไฟที่ต้องการทดแทนใหม่โดยศูนย์บริการที่ได้รับอนุญาต

ป้องกันสายไฟจากการกระทำรุนแรงต่อร่างกายและทางกลไก เช่น ถูกบิด ถูกหักงอ ถูกกด ถูกประตูหนีบ หรือเดินบนสายไฟ ให้ความใส่ใจเป็นพิเศษต่อปลั๊ก เต้าเสียบและจุดที่สายไฟที่ออกจากตัวอุปกรณ์

ข้อควรระวัง: โปรดใช้ความระมัดระวังเพื่อให้แน่ใจว่าเด็กไม่ได้สอดมือหรือวัตถุใดๆ ของพวกเขา เข้าไปใน *ท่อลำโพง

*ท่อลำโพง : ร่องเพื่อให้ได้เสียงเบสที่สมบูรณ์บนตู้ลำโพง (ปิดล้อม)

ข้อควรระวัง: ใช้อะแดปเตอร์กระแสไฟฟ้าสลับที่ให้มากับอุปกรณ์นี้เท่านั้น อย่าใช้ไฟจากอุปกรณ์อื่นหรือผู้ผลิตอื่น การใช้สายไฟหรือแหล่งจ่ายไฟอื่นอาจก่อให้เกิดความเสียหายต่อเครื่องและทำให้การรับประกันของคุณเป็นโมฆะ

สัญลักษณ์

~	ดูที่กระแสไฟฟ้าสลับ (AC)
⎓	ดูที่กระแสไฟฟ้าตรง (DC)
⧈	ดูที่อุปกรณ์ประเภท II
⏻	ดูที่สแตนด์บาย
I	ดูที่ “ON” (เพาเวอร์)
ϟ	ดูที่แรงดันไฟฟ้าอันตราย

ข้อมูลประกาศของซอฟต์แวร์โอเพ่นซอร์ส

หากต้องการรับซอร์สโค้ดภายใต้ข้อตกลงโอเพนซอร์ส GPL, LGPL, MPL และข้อตกลงโอเพนซอร์สอื่น ๆ ที่มีภาระหน้าที่ในการเปิดเผยซอร์สโค้ดที่มีอยู่ในผลิตภัณฑ์นี้ และเพื่อเข้าถึงเงื่อนไขการอนุญาต ประกาศเกี่ยวกับลิขสิทธิ์ และเอกสารที่เกี่ยวข้องอื่น ๆ ที่อ้างถึงทั้งหมดนั้น โปรดไปที่ https://opensource.lge.com

LG Electronics มีบริการจัดเตรียมซอร์สโค้ดให้กับคุณทาง CD-ROM โดยคิดค่าใช้จ่ายในการดำเนินการแจกจ่ายดังกล่าว (เช่นค่าสื่อบันทึกข้อมูล ค่าจัดส่งและดูแลพัสดุ) โดยคุณสามารถขอรับซอร์สโค้ดได้โดยส่งอีเมลไปที่ opensource@lge.com

ข้อเสนอนี้มีผลกับทุกบุคคลที่ได้รับข้อมูลนี้ มีผลใช้ได้เป็นเวลา 3 ปี หลังจากการจัดส่งผลิตภัณฑ์ครั้งล่าสุด

สารบัญ

1 เริ่มต้นใช้งาน

2 ข้อมูลด้านความปลอดภัย
6 บทนำ
7 แผงด้านหน้า
8 แผงด้านหลัง
9 รีโมทคอนโทรล
12 ตำแหน่งลำโพง
13 การติดตั้งซาวด์บาร์

2 การเชื่อมต่อ

14 การจัดสายไฟ (ทางเลือก)
14 การเชื่อมต่ออะแดปเตอร์ไฟกระแสสลับ
15 การเชื่อมต่อซับวูฟเฟอร์แบบไร้สาย
17 การเชื่อมต่อกับโทรทัศน์ของท่าน
17 – การใช้สายเคเบิล OPTICAL
17 – LG Sound Sync
19 – การใช้งานสายเคเบิล HDMI
19 – ฟังก์ชัน ARC (Audio Return Channel)
19 – SIMPLINK คืออะไร?
20 – ข้อมูลเพิ่มเติมสำหรับ HDMI
21 การเชื่อมต่ออุปกรณ์เสริม
21 – การเชื่อมต่อ HDMI
22 – การเชื่อมต่อ OPTICAL IN
22 – การเชื่อมต่อ USB
22 – อุปกรณ์ USB ที่ใช้งานร่วมกันได้
23 – ความต้องการของอุปกรณ์ USB
23 – ไฟล์ที่เล่นได้

3 การใช้งาน

25 การใช้งานพื้นฐาน
25 – การใช้งาน USB
26 การใช้งานอื่นๆ
26 – การใช้รีโมทคอนโทรลของโทรทัศน์ของท่าน
27 – AUTO POWER On/Off
28 – เปลี่ยนฟังก์ชั่นอัตโนมัติ
28 – เริ่มต้นใช้งานอย่างรวดเร็ว
29 การใช้เทคโนโลยีไร้สาย BLUETOOTH
29 – เกี่ยวกับ Bluetooth
29 – โปรไฟล์ Bluetooth
29 – การฟังเพลงในอุปกรณ์ Bluetooth
31 – ควบคุมการเชื่อมต่ออุปกรณ์ Bluetooth
31 – ล็อคการเชื่อมต่อ BLUETOOTH (BT LOCK)
31 การใช้แอพ BLUETOOTH
31 – ติดตั้งแอพ “LG Sound Bar” ลงบนอุปกรณ์ BLUETOOTH ของคุณ
32 – ใช้งาน Bluetooth ร่วมกับแอพ “LG Sound Bar”

4 การแก้ไขปัญหา

33 การแก้ไขปัญหา
33 – ทั่วไป
34 – หมายเหตุการใช้งานซับวูฟเฟอร์แบบไร้สาย
35 – หมายเหตุเพื่อที่จะปล่อยโหมดเดโม

5 ภาคผนวก

36 เครื่องหมายการค้าและสิทธิ์การใช้งาน
37 ข้อกำหนดรายละเอียด
39 การจัดการกับลำโพง

บทนำ

สัญลักษณ์ที่ใช้ในคู่มือฉบับนี้

หมายเหตุ

แสดงคุณสมบัติการใช้งานและหมายเหตุพิเศษ

ข้อควรระวัง

แสดงข้อควรระวังเพื่อป้องกันความเสียหายที่อาจเกิดขึ้นจากการใช้งานไม่ถูกต้อง

แผงด้านหน้า

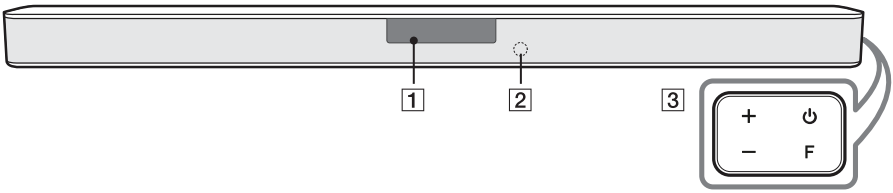

1	หน้าจอแสดงผล – หน้าจอแสดงผลจะมืดลงโดยอัตโนมัติหากไม่มีการป้อนข้อมูลเป็นเวลา 15 วินาที เมื่อคุณกดปุ่มใดๆ หน้าจอแสดงผลจะสว่างขึ้น
2	รีโมทเซนเซอร์
3	⏻ (สแตนด์บาย) – เปิดหรือปิดสวิตช์เครื่อง **F** (ฟังก์ชัน) – เลือกแหล่งสัญญาณอินพุตเป็น F โดยการกดปุ่ม **F** ซ้ำๆ

แหล่งสัญญาณอินพุต / ฟังก์ชัน	แสดงผล
ออพติคอล ARC LG Sound Sync (แบบใช้สาย)	OPT/HDMI ARC
Bluetooth	BT
LG Sound Sync (แบบไร้สาย)	LG TV
HDMI IN	HDMI
USB	USB

	+/– (ระดับเสียง) – ปรับระดับเสียง

ชุดอุปกรณ์นี้จะปิดตัวเองเพื่อเป็นการประหยัดพลังงานไฟฟ้า ในกรณีที่ตัวเครื่องหลักไม่ได้เชื่อมต่อเข้ากับอุปกรณ์ภายนอก และไม่มีการใช้งานเป็นเวลานาน 15 นาที

แผงด้านหลัง

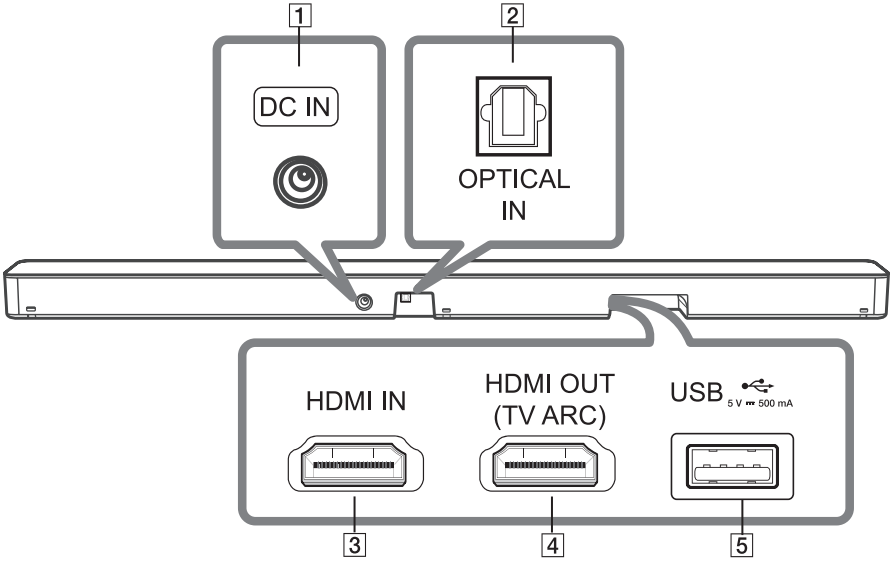

1	**DC IN** – เชื่อมต่ออะแดปเตอร์ AC
2	**OPTICAL IN** – เชื่อมต่อขั้วต่อ OPTICAL IN ที่ด้านหลังของตัวเครื่องเข้ากับขั้วต่อ OPTICAL OUT ที่โทรทัศน์
3	**HDMI IN** – เชื่อมต่อขั้วต่อ HDMI IN ที่ด้านหลังของตัวเครื่องเข้ากับขั้วต่อ HDMI OUT ที่โทรทัศน์ ท่านสามารถเพลิดเพลินไปกับเสียงและภาพจากการเชื่อมต่อ HDMI บนอุปกรณ์ภายนอกได้
4	**HDMI OUT (TV ARC)** – เชื่อมต่อขั้วต่อ HDMI OUT (TV ARC) ที่ด้านหลังตัวเครื่องกับขั้วต่อ ARC บนโทรทัศน์
5	พอร์ต USB – เชื่อมต่ออุปกรณ์หน่วยความจำ USB ไปยังพอร์ต USB ที่ด้านหลังของตัวเครื่อง

รีโมทคอนโทรล

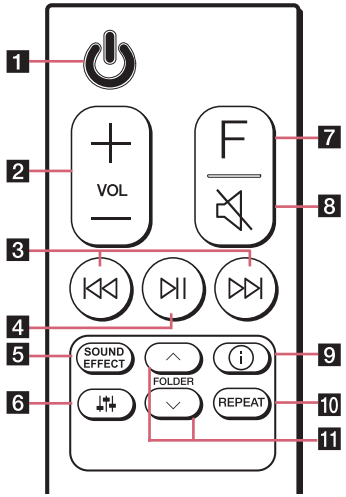

การเปลี่ยนแบตเตอรี่

ถอดฝาครอบแบตเตอรี่ที่ด้านหลังของรีโมทคอนโทรล และใส่แบตเตอรี่โดยให้สัญลักษณ์ ⊕ และ ⊖ ตรงกัน

หากเปลี่ยนแบตเตอรี่ชนิดที่ไม่ถูกต้อง จะทำให้เกิดความเสี่ยงจากไฟไหม้หรือการระเบิดได้

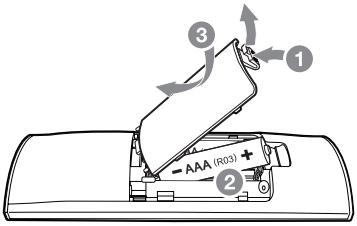

1	⏻ (สแตนด์บาย) – เปิดหรือปิดสวิตช์เครื่อง
2	**VOL** (ระดับเสียง) +/– – ปรับระดับเสียงของลำโพง
3	⏮/⏭ (ข้าม/ค้นหา) – กด ⏮ หรือ ⏭ เพื่อไปที่ไฟล์ถัดไปหรือไฟล์ก่อนหน้านั้น – กดปุ่ม ⏮ หรือ ⏭ ค้างไว้ระหว่างที่เล่นและให้ปล่อยปุ่มในตำแหน่งที่คุณอยากฟัง
4	⏯ (เล่น/หยุดชั่วคราว) – เริ่มเล่น / หยุดเล่นชั่วคราว • **การเชื่อมต่อตัวล็อค BT (Bluetooth):** จะช่วยให้คุณเชื่อมต่ออุปกรณ์ **Bluetooth** เฉพาะที่ฟังก์ชัน **Bluetooth** และ LG TV เท่านั้น (หน้า 31) ในการเปิดหรือปิดล็อคการเชื่อมต่อ **Bluetooth** ให้กด ⏯ ค้างไว้เป็นเวลา 3 วินาที แล้วให้กดอีกครั้งในฟังก์ชัน BT (**Bluetooth**)

5

SOUND EFFECT

– เลือกโหมดเอฟเฟคเสียงโดยการใช้ **SOUND EFFECT**

บนหน้าจอแสดงผล	คำอธิบาย
AI SOUND PRO	วิเคราะห์องค์ประกอบของสัญญาณเสียงที่รับเข้าและจัดสรรเสียงที่เหมาะคอนเทนท์ได้ทันที
BASS BLAST หรือ BASS BLAST+	เพิ่มกำลังเสียงเบสและให้เสียงอันทรงพลัง
STANDARD	คุณสามารถเพลิดเพลินไปกับเสียงที่เหมาะที่สุดได้
DTS VIRTUAL : X	คุณสามารถเพลิดเพลินรับฟังระบบเสียงรอบทิศทางที่สมจริงเหมือนอยู่ในโรงภาพยนตร์

- **รีโมทคอนโทรลของโทรทัศน์:** ช่วยให้คุณสามารถควบคุมระดับเสียงของเครื่องนี้ด้วยรีโมทคอนโทรลของโทรทัศน์ของคุณได้จากผลิตภัณฑ์ของบริษัทอื่นๆ (หน้า 26)
  ในการเปิดหรือปิดฟังก์ชันรีโมทคอนโทรลของโทรทัศน์ ให้กด **SOUND EFFECT** ค้างไว้เป็นเวลา 3 วินาที และให้กดอีกครั้ง

ยี่ห้อโทรทัศน์ที่รองรับ

LG	Panasonic	Philips	Samsung	Sharp	Sony	Toshiba	Vizio

6

(การจูนเสียง)

– ปรับระดับเสียงของลำโพงแต่ละตัว
  เลือกลำโพงที่คุณต้องการจะปรับโดยการใช้ และปรับระดับเสียงโดยการใช้ **VOL** +/—

ดูข้อมูลเพิ่มเติมเกี่ยวกับลำโพงในหน้า 12

แสดงผล	คำอธิบาย	ช่วง
WF	ซับวูฟเฟอร์	-15 ~ 6
TRE	เสียงแหลม	-5 ~ 5
BAS	เสียงทุ้ม	-5 ~ 5

7

F (ฟังก์ชัน)

– เลือกฟังก์ชันและแหล่งสัญญาณอินพุตโดยการกดปุ่ม **F** ซ้ำๆ

8

(ปิดเสียง)

– กด เพื่อปิดเครื่องของคุณ
  ถ้าต้องการยกเลิก ให้กด อีกครั้ง

9	ⓘ (ข้อมูล)
	– คุณสามารถแสดงข้อมูลของแหล่งสัญญาณอินพุตได้โดยการกดปุ่ม ⓘ
	  – OPT (ออพติคอล)/ARC/HDMI (HDMI IN): รูปแบบเสียง
	  – BT (**Bluetooth**): เชื่อมต่อชื่ออุปกรณ์ **Bluetooth**
	  – USB: ข้อมูลไฟล์ที่มีอยู่ใน USB
	• **เปิด/ปิดไฟโดยอัตโนมัติ:** ช่วยให้เครื่องสามารถเปิดและปิดได้โดยอัตโนมัติโดยสัญญาณอินพุต : ออพติคอล, LG TV หรือ **Bluetooth** (หน้า 27) ทำการเปิดหรือปิดฟังก์ชัน AUTO POWER ให้กด ⓘ ค้างไว้เป็นเวลา 3 วินาทีและให้กดอีกครั้ง

10	**REPEAT** – กด **REPEAT** เพื่อเลือกโหมดซ้ำๆ หรือสุ่มตามที่ต้องการ
11	**FOLDER** ∧/∨ – ค้นหาโฟลเดอร์ในอุปกรณ์ USB

ตำแหน่งลำโพง

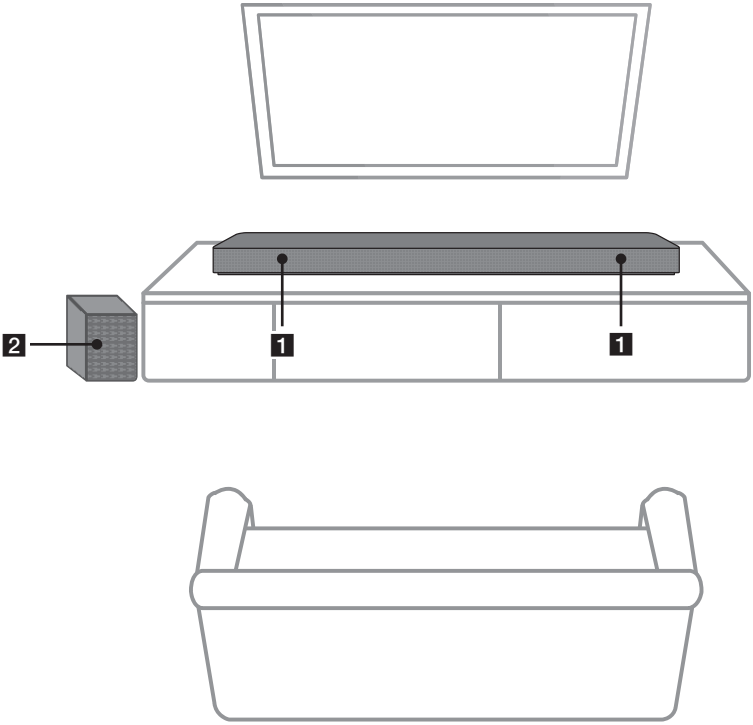

1	ลำโพงหน้า
2	ซับวูฟเฟอร์

การติดตั้งซาวด์บาร์

ท่านสามารถฟังเสียงได้โดยเชื่อมต่อชุดอุปกรณ์นี้กับอุปกรณ์อื่น: โทรทัศน์, เครื่องเล่นแผ่นดิสก์บลูเรย์, เครื่องเล่นดีวีดี ฯลฯ

วางชุดอุปกรณ์หน้าโทรทัศน์
และเชื่อมต่อชุดอุปกรณ์กับอุปกรณ์ที่ท่านต้องการ (หน้า 17 - 22)

ท่านสามารถวางซับวูฟเฟอร์แบบไร้สายไว้ที่ใดก็ได้ในห้องของท่าน
แต่จะดีกว่าหากวางซับวูฟเฟอร์ไว้ใกล้กับตัวเครื่องหลัก
หันลำโพงไปทางตรงกลางของห้องเล็กน้อยเพื่อลดเสียงสะท้อนจากผนัง

หมายเหตุ

หากซาวด์บาร์ครอบตัวเซ็นเซอร์ระยะไกลของโทรทัศน์อยู่ กรุณาแยกระยะห่างระหว่างตัวซาวด์บาร์และโทรทัศน์ออก
10 ~ 15 ซม. หรือมากกว่านั้น

ข้อควรระวัง

- เพื่อให้ได้ประสิทธิภาพในการเชื่อมต่อแบบไร้สายสูงสุด
  เช่น บลูทูธ หรือซับวูฟเฟอร์แบบไร้สาย
  อย่าติดตั้งชุดอุปกรณ์บนเฟอร์นิเจอร์ที่ทำจากโลหะ เนื่องจากการเชื่อมต่อแบบไร้สายจะสื่อสารผ่านโมดูลที่ติดตั้งอยู่ทางด้านล่างของชุดอุปกรณ์
- เมื่อติดตั้งหรือเคลื่อนย้าย ระวังอย่าให้พื้นผิวของชุดอุปกรณ์/ซับวูฟเฟอร์มีรอยขูดขีด

การจัดสายไฟ (ทางเลือก)

คุณสามารถจัดระเบียบสายไฟฟ้ากับสายรัดสายไฟ

1. ให้จับสายไฟฟ้ารวมกันกับรัดสายรัดไฟฟ้าตามที่แสดงไว้ด้านล่าง
2. รัดสายไฟฟ้าให้แน่น

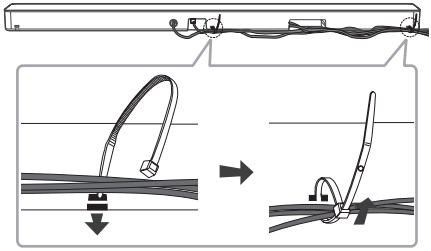

หมายเหตุ

- หลังจากการเชื่อมต่อทั้งหมดเสร็จสิ้น คุณสามารถจัดวางสายเคเบิลได้ตามที่ต้องการ
- ไม่รองรับสายเคเบิลที่ผูกไว้

การเชื่อมต่ออะแดปเตอร์ไฟกระแสสลับ

เชื่อมต่อลำโพงกับแหล่งจ่ายไฟโดยใช้อะแดปเตอร์ไฟกระแสสลับที่ให้มา

1. เชื่อมต่อสายไฟกระแสสลับของชุดอุปกรณ์ที่ให้มาเข้ากับอะแดปเตอร์ไฟกระแสสลับ
2. เชื่อมต่อสายไฟอะแดปเตอร์กระแสสลับเข้ากับจุดรับกระแสไฟของอะแดปเตอร์ DC IN
3. เสียบปลั๊กสายไฟกระแสสลับของชุดอุปกรณ์เข้ากับเต้ารับไฟกระแสสลับ

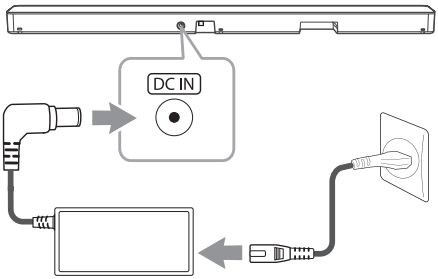

ข้อควรระวัง

ใช้อะแดปเตอร์กระแสไฟฟ้าสลับที่ให้มากับอุปกรณ์นี้เท่านั้น อย่าใช้แหล่งจ่ายไฟจากอุปกรณ์อื่นหรือผู้ผลิตอื่น
การใช้สายไฟหรือแหล่งจ่ายไฟอื่นอาจก่อให้เกิดความเสียหายต่อเครื่องและทำให้การรับประกันของคุณเป็นโมฆะ

การเชื่อมต่อซับวูฟเฟอร์แบบไร้สาย

ไฟ LED ของซับวูฟเฟอร์แบบไร้สาย

สีของไฟ LED	สถานะ
สีเหลือง – สีเขียว (กะพริบ)	กำลังพยายามเชื่อมต่อ
สีเหลือง – สีเขียว	การเชื่อมต่อเสร็จสมบูรณ์
สีแดง	ซับวูฟเฟอร์แบบไร้สายอยู่ในโหมดสแตนด์บาย หรือการเชื่อมต่อล้มเหลว
ดับ (ไม่มีสี)	มีการปลดการเชื่อมต่อสายไฟของซับวูฟเฟอร์แบบไร้สาย

การตั้งค่าซับวูฟเฟอร์แบบไร้สายเป็นครั้งแรก

1. เชื่อมต่อสายไฟของซาวด์บาร์และซัฟวูปเฟอร์แบบไร้สายเข้ากับเต้าเสียบ
2. เปิดลำโพงซาวด์บาร์
   ซาวด์บาร์และซับวูฟเฟอร์แบบไร้สายจะทำการเชื่อมต่อโดยอัตโนมัติ
   - เปิดไฟ LED สีเหลือง – สีเขียวที่ด้านหน้าของซับวูฟเฟอร์แบบไร้สาย

การจับคู่ซับวูฟเฟอร์แบบไร้สายด้วยตนเอง

เมื่อการเชื่อมต่อของคุณไม่สมบูรณ์
คุณสามารถตรวจสอบไฟแอลอีดีสีแดงในซับวูฟเฟอร์แบบไร้สาย
และซับวูฟเฟอร์แบบไร้สายจะไม่ส่งเสียง
ทำตามขั้นตอนต่อไปนี้เพื่อแก้ไขปัญหาข้างต้น

1. กดปุ่ม **PAIRING** ที่ด้านหลังของซับวูฟเฟอร์แบบไร้สาย

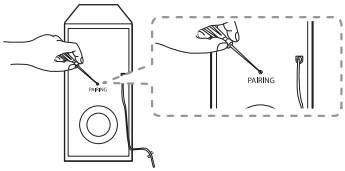

   - ไฟ LED สีเหลือง – สีเขียวที่ด้านหน้าของซับวูฟเฟอร์แบบไร้สายจะกระพริบอย่างรวดเร็ว
     (หากไฟ LED สีเหลือง – สีเขียวไม่กระพริบ ให้กดปุ่ม **PAIRING** ค้างไว้)
2. เปิดลำโพงซาวด์บาร์
   - การจับคู่สำเร็จ
     ไฟ LED สีเหลือง – สีเขียวที่ด้านหน้าของซับวูฟเฟอร์แบบไร้สายจะเปิด

หมายเหตุ

- ชุดอุปกรณ์หลักและซับวูฟเฟอร์จะใช้เวลาในการสื่อสารกัน 2-3 วินาที (หรืออาจนานกว่านั้น) จากนั้นเสียงจะดังขึ้น
- ยิ่งอุปกรณ์หลักและซับวูฟเฟอร์อยู่ใกล้กันมากเท่าใด คุณภาพเสียงจะยิ่งดีขึ้นมากเท่านั้น
  แนะนำให้ติดตั้งชุดอุปกรณ์หลักและซับวูฟเฟอร์ให้ใกล้กันที่สุดเท่าที่จะเป็นไปได้ และหลีกเลี่ยงกรณีที่ระบุทางด้านล่าง
  - มีสิ่งกีดขวางระหว่างชุดอุปกรณ์หลักและซับวูฟเฟอร์
  - มีอุปกรณ์ที่ใช้คลื่นความถี่เดียวกันกับการเชื่อมต่อไร้สายนี้ เช่น อุปกรณ์ทางการแพทย์, ไมโครเวฟ หรืออุปกรณ์ LAN แบบไร้สาย
  - ให้ซาว์ดบาร์และซับวูฟเฟอร์อยู่ห่างจากอุปกรณ์ (เช่น เราเตอร์แบบไร้สาย เตาอบไมโครเวฟ เป็นต้น) มากกว่า 1 ม. เพื่อป้องกันสัญญาณรบกวน

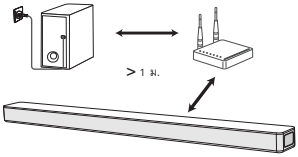

การเชื่อมต่อกับโทรทัศน์ของท่าน

โปรดเชื่อมต่อชุดอุปกรณ์นี้เข้ากับโทรทัศน์โดยใช้สายเคเบิลดิจิตอลออปติคัลหรือสายเคเบิล HDMI โดยพิจารณาจากโทรทัศน์ที่ใช้

การใช้สายเคเบิล OPTICAL

1. เชื่อมต่อขั้ว OPTICAL IN ที่ด้านหลังของเครื่องเข้ากับขั้ว OPTICAL OUT ที่โทรทัศน์โดยใช้สาย OPTICAL

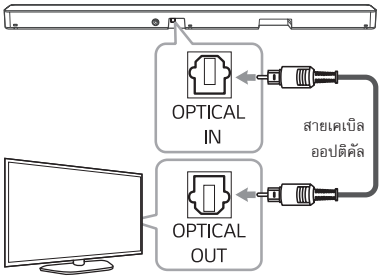

2. เลือกแหล่งสัญญาณอินพุตเป็น OPT/HDMI ARC โดยการกดปุ่ม **F** ซ้ำๆ

   หากการเชื่อมต่อระหว่างชุดอุปกรณ์นี้กับโทรทัศน์ของท่านเป็นปกติ ข้อความ “OPT” จะปรากฏขึ้นบนหน้าจอแสดงผล

หมายเหตุ

- ก่อนที่จะเชื่อมต่อสายเคเบิ้ลออปติคอล
  โปรดแน่ใจว่าได้ถอดฝาป้องกันปลั๊ก หากสายเคเบิ้ลของคุณมีฝาครอบ
- ท่านสามารถเพลิดเพลินไปกับเสียงโทรทัศน์ผ่านทางลำโพงของชุดอุปกรณ์นี้ สำหรับโทรทัศน์บางรุ่น
  คุณต้องเลือกตัวเลือกลำโพงภายนอกจากเมนูโทรทัศน์ (หากต้องการทราบรายละเอียด ให้ดูในคู่มือการใช้งานโทรทัศน์ของท่าน)
- หากเครื่องนี้มีการเชื่อมต่อโดย OPTICAL และ ARC ในเวลาเดียวกัน สัญญาณ ARC เป็นความสำคัญในอันดับสูง

LG Sound Sync

Sound Sync
Wireless

ท่านสามารถควบคุมฟังก์ชันการทำงานบางอย่างของชุดอุปกรณ์นี้ได้โดยใช้รีโมทคอนโทรลของโทรทัศน์ของท่านผ่านทาง LG Sound Sync สามารถใช้ได้กับโทรทัศน์ LG ที่รองรับ LG Sound Sync ตรวจสอบให้แน่ใจว่ามีโลโก้ LG Sound Sync ที่โทรทัศน์ของท่าน

ฟังก์ชันที่สามารถควบคุมโดยใช้รีโมทคอนโทรลของโทรทัศน์ LG ได้: เพิ่ม/ลดระดับเสียง, ปิดเสียง

ทำการเชื่อมต่ออย่างใดอย่างหนึ่งต่อไปนี้
โดยขึ้นอยู่กับความสามารถของอุปกรณ์ของท่าน

หมายเหตุ

- นอกจากนี้ คุณยังสามารถใช้รีโมทคอนโทรลของชุดอุปกรณ์นี้ได้ในขณะที่ใช้งาน LG Sound Sync ได้ด้วย
  หากคุณใช้งานรีโมทคอนโทรลของโทรทัศน์อีกครั้ง
  ชุดอุปกรณ์จะซิงโครไนซ์กับโทรทัศน์
  ตามข้อกำหนดของโทรทัศน์ ระดับเสียงและการปิดเสียงเครื่องนี้จะซิงโครไนซ์กับโทรทัศน์
- เมื่อการเชื่อมต่อล้มเหลว
  ตรวจสอบสภาพของโทรทัศน์และการจ่ายไฟ
- เมื่อใช้งาน LG Sound Sync
  ให้ตรวจสอบสภาพของชุดอุปกรณ์นี้และการเชื่อมต่อในกรณีที่ระบุทางด้านล่าง
  - เครื่องนี้ปิด
  - การเปลี่ยนฟังก์ชัน
  - การปลดการเชื่อมต่อสายเคเบิลออปติคัล
  - การตัดการเชื่อมต่อไร้สายเนื่องจากการขัดขวางหรือ ระยะทาง
- เวลาที่ใช้ในการปิดชุดอุปกรณ์นี้จะแตกต่างกันไป
  โดยขึ้นอยู่กับโทรทัศน์ของท่าน เมื่อท่านตั้งค่าฟังก์ชัน AUTO POWER เป็น ON

LG Sound Sync กับการเชื่อมต่อแบบใช้สาย

1. เชื่อมต่อโทรทัศน์ LG
   ของท่านเข้ากับชุดอุปกรณ์โดยใช้สายเคเบิลออปติคัล

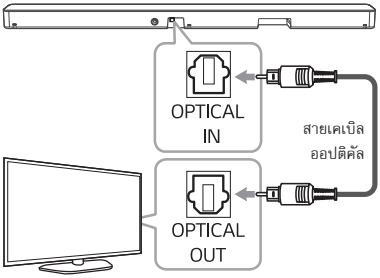

2. ตั้งค่าเอาท์พุทเสียงของโทรทัศน์ เพื่อฟังเสียงผ่านชุดอุปกรณ์นี้:
   (ดูรายละเอียดเกี่ยวกับ LG Sound Sync ในคู่มือการใช้งานของโทรทัศน์)
3. เปิดตัวเครื่องโดยกด ⏻
4. เลือกแหล่งสัญญาณอินพุตเป็น OPT/HDMI ARC โดยการกดปุ่ม **F** ซ้ำๆ

   หากการเชื่อมต่อระหว่างชุดอุปกรณ์นี้กับโทรทัศน์ของท่านเป็นปกติ ข้อความ "LGOPT" จะปรากฏขึ้นบนหน้าจอแสดงผล

LG Sound Sync กับการเชื่อมต่อแบบไร้ใช้สาย

1. เปิดตัวเครื่องโดยกด ⏻
2. เลือกฟังก์ชัน LG TV โดยการกด **F** ซ้ำๆ
3. ตั้งค่าเอาท์พุตเสียงของโทรทัศน์เพื่อฟังเสียงผ่านเครื่องนี้ :

   หากการเชื่อมต่อระหว่างชุดอุปกรณ์นี้กับโทรทัศน์ของท่านเป็นปกติ ข้อความ "PAIRED" จะปรากฏขึ้นบนหน้าจอแสดงผลประมาณ 3 วินาที จากนั้น ข้อความ "LG TV" จะปรากฏขึ้นบนหน้าจอแสดงผล (ดูรายละเอียดเกี่ยวกับ LG Sound Sync ในคู่มือการใช้งานของโทรทัศน์)

หมายเหตุ

หากท่านปิดชุดอุปกรณ์โดยตรงโดยการกดปุ่ม ⏻ (เปิด/ปิด) LG Sound Sync (แบบไร้สาย) จะถูกตัดการเชื่อมต่อ

การใช้งานสายเคเบิล HDMI

หากท่านเชื่อมต่อชุดอุปกรณ์นี้เข้ากับโทรทัศน์ที่รองรับ HDMI CEC และ ARC (Audio Return Channel) ท่านจะสามารถเพลิดเพลินกับเสียงของโทรทัศน์ผ่านทางลำโพงของชุดอุปกรณ์นี้ได้
โดยไม่ต้องเชื่อมต่อสายเคเบิลออปติคัล

1. เชื่อมต่อหัว HDMI OUT (TV ARC) ที่ด้านหลังตัวเครื่องกับหัว ARC บนโทรทัศน์ โดยใช้สายเคเบิล HDMI

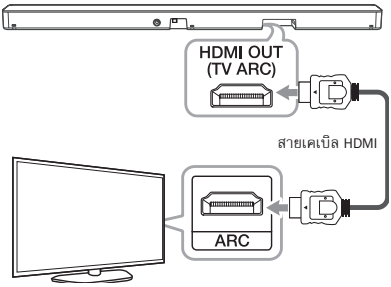

2. เลือกแหล่งสัญญาณอินพุตเป็น OPT/HDMI ARC โดยการกดปุ่ม **F** ซ้ำๆ

   หากการเชื่อมต่อระหว่างชุดอุปกรณ์นี้กับโทรทัศน์ของท่านเป็นปกติ ข้อความ “ARC” จะปรากฏขึ้นบนหน้าจอแสดงผล

หมายเหตุ

- ท่านสามารถเพลิดเพลินไปกับเสียงโทรทัศน์ผ่านทางลำโพงของชุดอุปกรณ์นี้ สำหรับโทรทัศน์บางรุ่น
  คุณต้องเลือกตัวเลือกลำโพงภายนอกจากเมนูโทรทัศน์
  (หากต้องการทราบรายละเอียด ให้ดูในคู่มือการใช้งานโทรทัศน์ของท่าน)
- ทั้งนี้ขึ้นอยู่กับรุ่นของ LG TV ของคุณ
  คุณอาจจำเป็นต้องเปิดฟังก์ชัน SIMPLINK ใน LG TV ของคุณ
- เมื่อคุณเปิดฟังก์ชัน ARC จากฟังก์ชันอื่น
  คุณจำเป็นต้องเลือกแหล่งสัญญาณเข้าไปยัง OPT/HDMI ARC
  แล้วเครื่องนี้จะเปลี่ยนไปเป็นฟังก์ชัน ARC โดยอัตโนมัติ

ฟังก์ชัน ARC (Audio Return Channel)

ฟังก์ชัน ARC จะช่วยให้โทรทัศน์ที่สามารถใช้งาน HDMI
สามารถส่งสตรีมเสียงไปยัง HDMI OUT ของชุดอุปกรณ์นี้ได้

การใช้งานฟังก์ชันนี้:

- โทรทัศน์ของท่านจะต้องสนับสนุนการทำงานของ HDMI-CEC และฟังก์ชัน ARC และจะต้องตั้งค่า HDMI-CEC และ ARC เป็น เปิด
- วิธีตั้งค่า HDMI-CEC และ ARC ของโทรทัศน์แต่ละเครื่องอาจแตกต่างกันไป หากต้องการทราบรายละเอียดเกี่ยวกับฟังก์ชัน ARC โปรดดูคู่มือการใช้งานโทรทัศน์ของท่าน
- ท่านต้องใช้สายเคเบิล HDMI (สายเคเบิล HDMI™ ความเร็วสูงพร้อมอีเธอร์เน็ตประเภท A)
- ท่านต้องเชื่อมต่อ HDMI OUT ที่ชุดอุปกรณ์เข้ากับ HDMI IN ของโทรทัศน์ที่รองรับฟังก์ชัน ARC โดยใช้สายเคเบิล HDMI
- ท่านสามารถเชื่อมต่อซาวด์บาร์เข้ากับโทรทัศน์ที่สามารถใช้งาน ARC ได้ได้เพียงหนึ่งชุดเท่านั้น

SIMPLINK คืออะไร?

เมื่อเชื่อมต่อชุดอุปกรณ์นี้และโทรทัศน์ LG ที่มีฟังก์ชัน SIMPLINK ผ่านทางการเชื่อมต่อแบบ HDMI
ฟังก์ชันบางอย่างของชุดอุปกรณ์นี้จะถูกควบคุมโดยรีโมทคอนโทรลของโทรทัศน์

ฟังก์ชันที่สามารถควบคุมโดยใช้รีโมทคอนโทรลของโทรทัศน์ LG ได้: เปิด/ปิด, เพิ่ม/ลดระดับเสียง ฯลฯ

ดูข้อมูลเพิ่มเติมเกี่ยวกับรายละเอียดของฟังก์ชัน SIMPLINK ในคู่มือการใช้งานของโทรทัศน์

โทรทัศน์ LG ที่มีฟังก์ชัน SIMPLINK จะมีโลโก้ดังที่แสดงไว้ทางด้านบน

หมายเหตุ

- การทำงานของฟังก์ชัน SIMPLINK
  บางอย่างอาจแตกต่างจากวัตถุประสงค์ของท่านและอาจใช้ไม่ได้
  ทั้งนี้ขึ้นอยู่กับสถานะของชุดอุปกรณ์
- การทำงานของฟังก์ชัน SIMPLINK
  บางอย่างอาจแตกต่างจากวัตถุประสงค์ของท่าน
  ทั้งนี้ขึ้นอยู่กับโทรทัศน์หรือเครื่องเล่นที่เชื่อมต่ออยู่

ข้อมูลเพิ่มเติมสำหรับ HDMI

- เมื่อท่านเชื่อมต่ออุปกรณ์ที่สามารถใช้งาน HDMI หรือ DVI ได้ ให้ตรวจสอบสิ่งต่อไปนี้:
  - ลองปิดใช้งานอุปกรณ์ HDMI/DVI และชุดอุปกรณ์นี้ จากนั้นให้เปิดใช้งานของอุปกรณ์ HDMI/DVI และปล่อยทิ้งไว้ประมาณ 30 วินาที จากนั้นจึงเปิดใช้งานเครื่องเล่นนี้
  - ตั้งค่าอินพุทสัญญาณวิดีโอของอุปกรณ์ที่เชื่อมต่อไว้ให้เหมาะสมกับชุดอุปกรณ์นี้
  - อุปกรณ์ที่เชื่อมต่อสามารถเข้ากันได้กับสัญญาณวิดีโออินพุทที่มีความละเอียด 720 x 576p (หรือ 480p), 1280 x 720p, 1920 x1080i หรือ 1920 x 1080p
- เครื่องเล่นนี้สามารถใช้งานกับอุปกรณ์ HDMI หรือ DVI ที่สามารถใช้งาน HDCP ได้บางชนิดเท่านั้น
  - เมื่อใช้งานกับอุปกรณ์ที่ไม่สามารถใช้งาน HDCP ได้ ภาพจะไม่แสดงอย่างถูกต้อง

หมายเหตุ

- หากอุปกรณ์ HDMI ที่เชื่อมต่ออยู่ไม่ยอมรับสัญญาณเอาท์พุทเสียงจากเครื่องเล่น เสียงจากอุปกรณ์ HDMI อาจผิดเพี้ยนไปหรือไม่มีเสียงดังออกมา
- การเปลี่ยนค่าความละเอียดเมื่อเชื่อมต่อเสร็จเรียบร้อยแล้วอาจทำให้เกิดการทำงานบกพร่องได้ ในการแก้ปัญหาดังกล่าว ให้ปิดการทำงานของเครื่องเล่น จากนั้นจึงเปิดการทำงานอีกครั้ง
- หากไม่มีการตรวจสอบการเชื่อมต่อ HDMI กับ HDCP หน้าจอโทรทัศน์จะเปลี่ยนเป็นหน้าจอสีดำ ในกรณีนี้ ให้ตรวจสอบการเชื่อมต่อ HDMI หรือปลดการเชื่อมต่อสายเคเบิล HDMI
- หากมีสัญญาณรบกวนหรือเส้นปรากฏขึ้นบนหน้าจอ โปรดตรวจสอบสายเคเบิล HDMI (โดยทั่วไป ความยาวจะจำกัดอยู่ที่ 4.5 ม.)
- เมื่อเครื่องอยู่ในโหมด HDMI ท่านจะไม่สามารถเปลี่ยนความละเอียดของภาพได้ เปลี่ยนความละเอียดของภาพที่คอมโพเนนท์ที่เชื่อมต่อ
- หากสัญญาณวิดีโอเอาท์พุทผิดปกติเมื่อเชื่อมต่อเครื่องคอมพิวเตอร์ส่วนบุคคลของท่านเข้ากับขั้ว HDMI IN ให้เปลี่ยนค่าความละเอียดในการแสดงภาพของเครื่องคอมพิวเตอร์ส่วนบุคคลของท่านเป็น 576p (หรือ 480p), 720p, 1080i หรือ 1080p

รายการสิ่งที่ต้องตรวจสอบเกี่ยวกับสายเคเบิล HDMI

สายเคเบิล HDMI บางสายมีการส่งสัญญาณไม่ดี ซึ่งอาจทำให้เกิดปัญหากับการส่งผ่านของเสียงและวิดีโอ

แม้กระทั่งหลังการเชื่อมต่อสายเคเบิล HDMI หากไม่มีเสียง เสียงขาดตอน เสียงรบกวนที่เกิดขึ้นจากซาวด์บาร์ และ/หรือไม่มีวิดีโอ วิดีโอที่โทรทัศน์ของคุณไม่ราบรื่น อาจจะเป็นปัญหาที่สายเคเบิล HDMI

ให้ใช้สายสัญญาณที่มีเครื่องหมายรับรอง HDMI แบบพิเศษ เราขอแนะนำให้ใช้ “เคเบิ้ล HDMI ความเร็วสูงที่มี Ethernet ในตัว” หรือรุ่นที่ใหม่กว่า

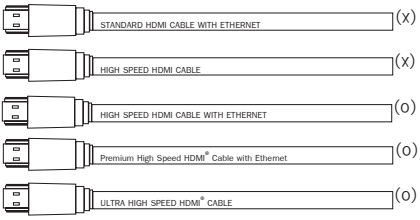

เชื่อมต่อผ่านสายเคเบิล HDMI*

โทรทัศน์ของท่านต้องรองรับคุณสมบัติ HDMI (HDMI CEC[1]) / ARC (Audio Return Channel)) ล่าสุด เพื่อให้สามารถเพลิดเพลินกับช่องสัญญาณการกระจายเสียงสดด้วยระบบเสียงผ่านทางสายเคเบิล HDMI หากโทรทัศน์ของท่านไม่รองรับคุณสมบัติ HDMI เหล่านี้ ควรเชื่อมต่อระบบเสียงโดยใช้สายเคเบิล OPTICAL

1) HDMI CEC (การควบคุมอุปกรณ์อิเล็กทรอนิกส์อินเตอร์เฟสมัลติมีเดียความละเอียดสูง)

การควบคุมอุปกรณ์อิเล็กทรอนิกส์ (CEC) คือคุณสมบัติ HDMI ที่ออกแบบมาเพื่อให้ผู้ใช้งานสามารถสั่งงานและควบคุมอุปกรณ์ต่างๆ ที่เปิดใช้งาน CEC ที่เชื่อมต่อผ่านทาง HDMI โดยใช้รีโมทคอนโทรลเพียงอันเดียวได้

* ชื่อทางการค้าสำหรับ CEC คือ SimpLink (LG), Anynet+ (Samsung), BRAVIA Sync (Sony), EasyLink (Philips) ฯลฯ

การเชื่อมต่ออุปกรณ์เสริม

การเชื่อมต่อ HDMI

ท่านสามารถเพลิดเพลินไปกับเสียงและภาพจากการเชื่อมต่อ HDMI บนอุปกรณ์ภายนอก

หากต้องการฟังเสียงเพียงอย่างเดียว

ท่านสามารถเพลิดเพลินกับเสียงจากอุปกรณ์ภายนอกที่ท่านเชื่อมต่อไว้ได้

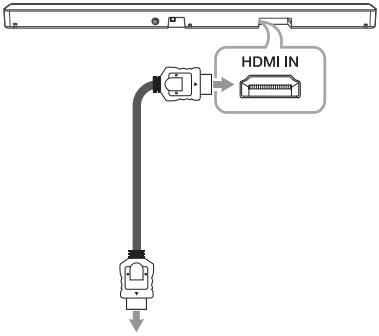

เชื่อมต่อกับโทรทัศน์,
เครื่องเล่นแผ่นดิสก์บลูเรย์, เครื่องเล่นดีวีดี ฯลฯ

1. เชื่อมต่อขั้ว HDMI IN ที่ด้านหลังของชุดอุปกรณ์เข้ากับขั้ว HDMI OUT ที่ด้านหลังของเครื่องเสียง เช่น
   เครื่องเล่นแผ่นดิสก์บลูเรย์, เครื่องเล่นดีวีดี ฯลฯ
2. เลือกแหล่งสัญญาณอินพุตเป็น HDMI โดยการกดปุ่ม **F** ซ้ำๆ

หากต้องการเพลินเพลินไปกับทั้งเสียงและภาพ

ท่านสามารถเพลิดเพลินไปกับทั้งกับเสียงและภาพจากอุปกรณ์ภายนอกที่ท่านเชื่อมต่อไว้ได้

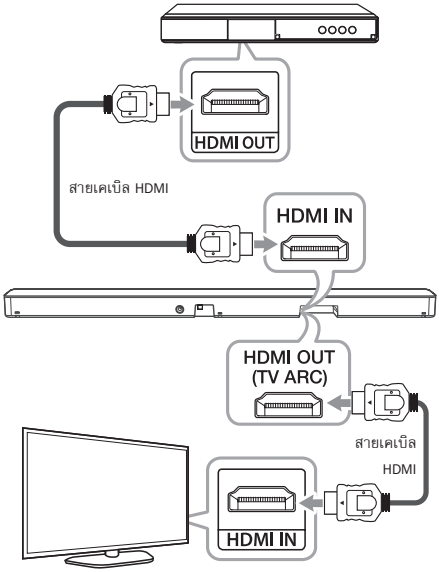

1. เชื่อมต่อขั้ว HDMI IN ที่ด้านหลังของชุดอุปกรณ์เข้ากับขั้วต่อ HDMI OUT ที่ด้านหลังของอุปกรณ์ภายนอก เช่น เครื่องเล่นแผ่นดิสก์บลูเรย์, เครื่องเล่นดีวีดี ฯลฯ
2. เชื่อมต่อหัว HDMI OUT (TV ARC) ที่ด้านหลังตัวเครื่องกับหัว HDMI IN บนโทรทัศน์
3. เลือกแหล่งสัญญาณอินพุตเป็น HDMI โดยการกดปุ่ม **F** ซ้ำๆ

หมายเหตุ

- สัญญาณเสียงและวิดีโอไม่สามารถผ่านเมื่อเครื่องนี้ได้เมื่อปิดไว้
- ขั้ว HDMI OUT (TV ARC) จะใช้เพื่อเชื่อมต่อกับโทรทัศน์ แม้จะมีสัญญาณป้อนเข้าชุดอุปกรณ์ผ่านทางสายเคเบิ้ล HDMI หลายช่องสัญญาณแต่ชุดอุปกรณ์จะสามารถส่งสัญญาณเอาท์พุท PCM ไปยังโทรทัศน์ได้เพียง 2 ช่องสัญญาณเท่านั้น
- หากทีวีของคุณไม่รองรับแหล่งสัญญาณเสียง DTS โปรดเชื่อมต่อเครื่องเล่น (แหล่งสัญญาณเข้า) ไปยังแจ็ก HDMI IN หรือแจ็ก OPTICAL IN ของซาวน์บาร์เพื่อฟังเสียง DTS

การเชื่อมต่อ OPTICAL IN

เชื่อมต่อขั้วเอาท์พุทออปติคัลของอุปกรณ์ภายนอกเข้ากับขั้ว OPTICAL IN

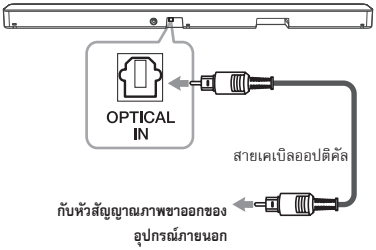

1. เชื่อมต่อหัว OPTICAL IN
   ที่ด้านหลังของตัวเครื่องไปยังหัวออปติคอลเอ้าท์ของอุปกรณ์ภายนอกของคุณ
2. เลือกแหล่งสัญญาณอินพุตเป็น OPT/HDMI ARC โดยการกดปุ่ม **F** ซ้ำๆ

   หากการเชื่อมต่อระหว่างชุดอุปกรณ์นี้กับเครื่องของท่านเป็นปกติ ข้อความ “OPT” จะปรากฏขึ้นบนหน้าจอแสดงผล

หมายเหตุ

ก่อนที่จะเชื่อมต่อสายเคเบิ้ลออปติคอล
โปรดแน่ใจว่าได้ถอดฝาป้องกันปลั๊ก หากสายเคเบิ้ลของคุณมีฝาครอบ

ข้อควรระวัง

หากสายเคเบิลออปติคอลไม่ได้เชื่อมต่อในทิศทางที่ถูกต้อง อาจจะทำให้เกิดความเสียหายกับแจ็คสายออปติคอลได้

แจ็คสายออปติคอล | สายเคเบิลออปติคอล | แจ็คสายออปติคอล | สายเคเบิลออปติคอล

<O> <X>

การเชื่อมต่อ USB

เชื่อมต่ออุปกรณ์หน่วยความจำ USB ไปยังพอร์ต USB ที่ด้านหลังของเครื่อง

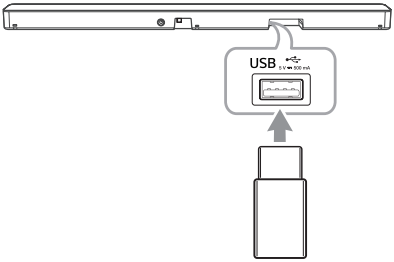

หมายเหตุ

หากได้เชื่อมต่อสายเคเบิ้ล HDMI ที่ตัวเครื่อง การใส่อุปกรณ์ USB อาจถูกจำกัด ขึ้นอยู่กับรูปร่างของอุปกรณ์ USB

สำหรับข้อมูลเพิ่มเติมเกี่ยวกับการเล่นไฟล์ใน USB โปรดอ่านข้อมูลได้ใน หน้า 25

การถอดอุปกรณ์ USB ออกจากชุดอุปกรณ์

1. เลือกฟังก์ชัน/โหมดที่ต่างกัน
2. ถอดอุปกรณ์ USB ออกจากเครื่อง

อุปกรณ์ USB ที่ใช้งานร่วมกันได้

- เครื่องเล่น MP3 : เครื่องเล่น MP3 ชนิดแฟลช
- แฟลชไดร์ฟ USB: อุปกรณ์ที่รองรับ USB 2.0.
- ฟังก์ชัน USB ของอุปกรณ์นี้ไม่ได้รองรับอุปกรณ์ USB บางชนิด

ความต้องการของอุปกรณ์ USB

- ไม่รองรับอุปกรณ์ที่ต้องมีการลงโปรแกรมเพิ่มเติมและเชื่อมต่อกับคอมพิวเตอร์
- ห้ามถอดอุปกรณ์ USB ออกระหว่างการใช้งาน
- สำหรับอุปกรณ์ USB ที่มีความจุข้อมูลมากๆ การค้นหาข้อมูลอาจจะใช้เวลานานกว่า 2 - 3 นาที
- เพื่อป้องกันข้อมูลสูญหาย ให้ทำการสำรองข้อมูลไว้ทั้งหมด
- พอร์ต USB ของเครื่องนี้ ไม่สามารถเชื่อมต่อไปยังเครื่องคอมพิวเตอร์ได้ เครื่องไม่สามารถใช้เป็นอุปกรณ์จัดเก็บข้อมูลได้
- เครื่องนี้ไม่รองรับระบบไฟล์ exFAT (สามารถใช้ร่วมกับระบบไฟล์แบบ FAT16/FAT32/NTFS)
- เครื่องนี้อาจไม่สามารถจดจำสิ่งต่อไปนี้ได้ ทั้งนี้ ขึ้นอยู่กับอุปกรณ์บางชนิด
  - ฮาร์ดดิสก์แบบพกพา
  - เครื่องอ่านการ์ด
  - อุปกรณ์ที่มีการล็อค
  - อุปกรณ์ USB ชนิดแข็ง
  - USB ฮับ
  - ใช้สายเคเบิ้ลขยายสำหรับ USB
  - iPhone/iPod/iPad
  - อุปกรณ์ Android

ไฟล์ที่เล่นได้

ความถี่ของการสุ่ม

MP3 : อยู่ในช่วง 32 ถึง 48 กิโลเฮรตซ์
WMA : อยู่ในช่วง 32 ถึง 48 กิโลเฮรตซ์
OGG : อยู่ในช่วง 32 ถึง 48 กิโลเฮรตซ์
FLAC : 32 กิโลเฮรตซ์, 44.1 กิโลเฮรตซ์, 48 กิโลเฮรตซ์, 88.2 กิโลเฮรตซ์, 96 กิโลเฮรตซ์, 176.4 กิโลเฮรตซ์ และ 192 กิโลเฮรตซ์ (16 บิต/24 บิต)
WAV : 32 กิโลเฮรตซ์, 44.1 กิโลเฮรตซ์, 48 กิโลเฮรตซ์, 88.2 กิโลเฮรตซ์, 96 กิโลเฮรตซ์, 176.4 กิโลเฮรตซ์ และ 192 กิโลเฮรตซ์ (16 บิต/24 บิต)

อัตราบิต

MP3 : อยู่ในช่วง 80 ถึง 320 กิโลบิตต่อวินาที
WMA : อยู่ในช่วง 56 ถึง 128 กิโลบิตต่อวินาที
OGG : อยู่ในช่วง 64 ถึง 500 กิโลบิตต่อวินาที

- ไฟล์สูงสุด: มากถึง 2000
- ไดเรกทอรีสูงสุด: มากถึง 200
- เครื่องนี้ไม่สามารถเล่นไฟล์ที่ได้รับการป้องกันจาก DRM (การจัดการสิทธิ์ด้านดิจิตอล) ได้
- ไฟล์วีดีโอที่เก็บไว้ในอุปกรณ์ USB ไม่สามารถเล่นได้
- การเล่นอาจทำได้ไม่ดีนัก ขึ้นอยู่กับประสิทธิภาพของอุปกรณ์ USB ที่คุณใช้อยู่

หมายเหตุ

- ระบบสามารถจดจำโฟลเดอร์และไฟล์ต่างๆ ใน USB ดังนี้

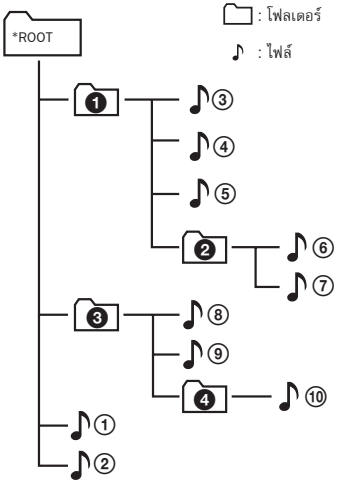

- ถ้าหากไม่มีไฟล์ในโฟลเดอร์ โฟลเดอร์จะไม่ปรากฏ
- ระบบจะเริ่มเล่นตั้งแต่ไฟล์ ♪① ไปจนถึงไฟล์ ♪⑩ ทีละไฟล์
- ไฟล์จะเล่นตามที่ได้บันทึกไว้และอาจจะแตกต่างกันไป ทั้งนี้ขึ้นอยู่กับสถานการณ์การบันทึก
- เครื่องเล่นนี้สามารถแสดงชื่อไฟล์และโฟลเดอร์ที่มีตัวอักษรภาษาอังกฤษหรือตัวเลขเท่านั้น
- *ROOT : หน้าจอแรกคุณสามารถเห็นขณะที่เครื่องนี้จดจำ USB ได้ว่าเป็น “ROOT”

การใช้งานพื้นฐาน

การใช้งาน USB

1. เชื่อมต่ออุปกรณ์ USB ไปยังพอร์ต USB
2. เลือกฟังก์ชัน USB โดยการกด **F** ซ้ำๆ

โดย	ทำสิ่งนี้
เล่น	กดปุ่ม ▷II บนรีโมทคอนโทรล
หยุดชั่วคราว	ขณะที่เล่น ให้กด ▷II ที่รีโมทคอนโทรล
ข้ามไปยังไฟล์ถัดไป/ก่อนหน้านี้	ในช่วงที่ทำการเล่น ให้กด ▷▷I ในรีโมทคอนโทรลเพื่อเข้าไปในไฟล์ถัดไป เล่นน้อยกว่า 3 วินาที ให้กด I◁◁ บนรีโมทคอลโทรลเพื่อไปยังไฟล์ก่อนหน้านั้น เล่นน้อยกว่า 3 วินาที ให้กด I◁◁ บนรีโมทคอลโทรลเพื่อไปยังจุดเริ่มต้นของไฟล์
ค้นหาส่วนภายในไฟล์	กดปุ่ม I◁◁ / ▷▷I ที่รีโมทคอนโทรลค้างไว้ในขณะที่เล่นและให้ปล่อยตรงจุดที่คุณต้องการฟัง
เล่นซ้ำๆ หรือเล่นสุ่ม	กด **REPEAT** ที่บนรีโมทคอนโทรลซ้ำๆ โปรดดูรายละเอียดเกี่ยวกับการเปลี่ยนแปลงการแสดงผล
ค้นหาโฟลเดอร์	กด **FOLDER** ∧/∨ ที่บนรีโมทคอนโทรล
เล่นต่อ	เครื่องนี้จำเพลงปัจจุบันที่เล่นได้ ก่อนที่จะเปลี่ยนฟังก์ชันหรือปิดเครื่อง

หมายเหตุ

- จุดเชื่อมต่ออาจจะถูกลบออกเมื่อคุณดึงสายไฟออกหรือถอดอุปกรณ์ USB จากตัวเครื่อง
- การเล่นแบบซ้ำ/สุ่ม ทำงานดังต่อไปนี้

บนหน้าจอแสดงผล	คำอธิบาย
OFF	เล่นเพลงในอุปกรณ์ USB เรียงตามลำดับ
ONE	เล่นเพลงเดิมซ้ำๆ
FOLDER	เล่นเพลงในโฟลเดอร์เดิมซ้ำๆ
ALL	เล่นเพลงทั้งหมดในอุปกรณ์ USB ซ้ำๆ
SHUFFLE	เล่นเพลงทั้งหมดในครั้งเดียวแบบสุ่มและหยุดเล่น

การใช้งานอื่น ๆ

การใช้รีโมทคอนโทรลของโทรทัศน์ของท่าน

คุณสามารถควบคุมฟังก์ชันบางอย่างของชุดอุปกรณ์นี้ได้ด้วยรีโมทคอนโทรลของโทรทัศน์ของคุณ แม้ว่าจะเป็นผลิตภัณฑ์ของบริษัทอื่นก็ตาม
ฟังก์ชันที่สามารถควบคุมได้คือเพิ่ม/ลดระดับเสียงและปิดเสียง

กด **SOUND EFFECT** บนรีโมทคอนโทรลค้างไว้เป็นเวลา 3 วินาที
ข้อความ “ON - TV REMOTE” จะปรากฏขึ้น
และคุณจะสามารถควบคุมชุดอุปกรณ์นี้ได้ด้วยรีโมทคอนโทรลของโทรทัศน์ของคุณ

เพื่อตรวจสอบสถานะของฟังก์ชันนี้ ให้กด **SOUND EFFECT** ที่บนรีโมทคอนโทรลค้างไว้

ทำการปิดฟังก์ชันนี้ ให้กด **SOUND EFFECT** ที่บนรีโมทคอนโทรลค้างไว้และให้กดอีกครั้งชั่วขณะ “ON - TV REMOTE” จะถูกเลื่อน

หมายเหตุ

- ตรวจสอบให้แน่ใจว่าตั้งค่าเอาท์พุทเสียงจากโทรทัศน์ของท่านเป็น [External speaker]
- ฟังก์ชันนี้ไม่ทำงานบนรีโมทคอนโทรลแมจิกของโทรทัศน์ LG
- ฟังก์ชันนี้อาจจะทำงานได้ไม่ดี
  เมื่อตั้งค่าฟังก์ชันการควบคุมโทรทัศน์บางอย่าง เช่น HDMI CEC, SIMPLINK และ LG Sound Sync เป็นเปิด
- ฟังก์ชันนี้อาจจะใช้งานไม่ได้เมื่อเชื่อมต่อกับตัวเครื่องและโทรทัศน์ด้วยสายเคเบิล HDMI
- รีโมทคอนโทรลบางตัวอาจจะไม่รองรับ

AUTO POWER On/Off

เครื่องเล่นนี้จะเปิดการทำงานโดยอัตโนมัติตามชนิดของแหล่งสัญญาณนำเข้า : อาทิ ออปติคอล, โทรทัศน์ LG หรือ **Bluetooth**

เมื่อท่านเปิดโทรทัศน์หรืออุปกรณ์ภายนอกที่เชื่อมต่อกับชุดอุปกรณ์นี้ของท่าน ชุดอุปกรณ์นี้จะจดจำสัญญาณนำเข้าได้ และเลือกฟังก์ชันที่เหมาะสม ท่านสามารถได้ยินเสียงจากอุปกรณ์ของท่านได้

หากคุณลองเชื่อมต่ออุปกรณ์ **Bluetooth** เครื่องนี้ของคุณ เครื่องนี้จะเปิดและเครื่องจะเชื่อมต่ออุปกรณ์ **Bluetooth** ของคุณ

เปิดฟังก์ชันนี้ ให้กดปุ่ม ⓘ ที่รีโมทคอนโทรลค้างไว้เป็นเวลา 3 วินาที แล้วให้กดอีกครั้งขณะที่ “OFF – AUTO POWER” ถูกเลื่อน

เพื่อตรวจสอบสถานะของฟังก์ชันนี้ ให้กด ⓘ ที่บนรีโมทคอนโทรลค้างไว้

ปิดฟังก์ชันนี้ ให้กดปุ่ม ⓘ ที่รีโมทคอนโทรลค้างไว้เป็นเวลา 3 วินาที แล้วให้กดอีกครั้งขณะที่ “ON – AUTO POWER” ถูกเลื่อน

หมายเหตุ

- หลังจากเปิดใช้งานชุดอุปกรณ์โดยใช้ฟังก์ชัน AUTO POWER หากไม่มีสัญญาณจากโทรทัศน์ที่เชื่อมต่อผ่านทาง LG Sound Sync (ออฟติคอล/ไร้สาย) เป็นระยะเวลาตามที่กำหนดไว้ ชุดอุปกรณ์จะปิดการทำงานโดยอัตโนมัติ
- หลังเครื่องเล่นเริ่มทำงานโดยใช้ฟังก์ชัน AUTO POWER ถ้าไม่มีสัญญาณจากอุปกรณ์ภายนอกเป็นระยะเวลาตามที่กำหนดไว้ เครื่องเล่นจะปิดการทำงานโดยอัตโนมัติ
- หากคุณปิดเครื่องโดยตรง เครื่องจะไม่สามารถเปิดโดยผ่านทางฟังก์ชัน AUTO POWER อย่างไรก็ตามเครื่องสามารถถูกเปิดด้วยฟังก์ชัน AUTO POWER เมื่อสัญญาณออปติคอลเข้ามาหลังจากหยุดไป 5 วินาที
- ฟังก์ชันนี้อาจจะไม่ทำงาน ทั้งนี้ขึ้นอยู่กับอุปกรณ์ที่เชื่อมต่อไว้
- ถ้าคุณตัดการเชื่อมต่อ **Bluetooth** โดยใช้เครื่องเล่นนี้ อุปกรณ์ **Bluetooth** บางชนิดอาจพยายามเชื่อมต่อกับเครื่องเล่นนี้อย่างต่อเนื่อง ด้วยเหตุนี้ เราขอแนะนำให้ตัดการเชื่อมต่อก่อนปิดเครื่องเล่น
- เมื่อท่านเปิดใช้งานชุดอุปกรณ์นี้เป็นครั้งแรก สถานะของฟังก์ชันเปิด/ปิดอัตโนมัติจะเป็นเปิด
- ในการใช้ฟังก์ชันนี้ เครื่องหลักจะต้องลงทะเบียนในรายการการจับคู่เครื่องของอุปกรณ์ **Bluetooth**
- คุณสามารถตั้งค่าฟังก์ชัน AUTO POWER เมื่อเครื่องนี้เปิดอยู่เท่านั้น

เปลี่ยนฟังก์ชั่นอัตโนมัติ

ชุดอุปกรณ์นี้จะจดจำสัญญาณอินพุต เช่น ออพติคอล, HDMI ARC, **Bluetooth** และ LG TV จากนั้นจะเปลี่ยนฟังก์ชันที่เหมาะสมโดยอัตโนมัติ

เมื่อได้รับสัญญาณออปติคอลเข้ามา

เมื่อคุณเปิดอุปกรณ์ภายนอกจะถูกเชื่อมต่อไปยังเครื่องนี้โดยสายเคเบิ้ลออปติคอล เครื่องนี้จะเปลี่ยนฟังก์ชันไปเป็นออปติคอล ท่านสามารถได้ยินเสียงจากอุปกรณ์ของท่านได้

เมื่อท่านลองเชื่อมต่อกับอุปกรณ์ BLUETOOTH

เมื่อท่านลองเชื่อมต่ออุปกรณ์ **Bluetooth** เครื่องนี้ของท่านแล้ว ฟังก์ชัน **Bluetooth** จะถูกเลือก เล่นเพลงบนอุปกรณ์ **Bluetooth** ของคุณ

เมื่อคุณเปิดโทรทัศน์หรืออุปกรณ์ภายนอกของคุณ

เมื่อคุณเปิดโทรทัศน์หรือได้เชื่อมต่ออุปกรณ์ภายนอกของคุณด้วยออพติคอล, LG Sound Sync (ออพติคอลหรือแบบไร้สาย) ตัวหนึ่งตัวใด หรือ HDMI ARC ซาวด์บาร์นี้จะเปลี่ยนเป็นฟังก์ชันที่เหมาะสมและคุณสามารถฟังเสียงผ่านมันได้

หมายเหตุ

- ชุดอุปกรณ์จะไม่เปลี่ยนฟังก์ชันไปเป็นออปติคัล หากตั้งค่าให้เปิดใช้งาน SIMPLINK ของโทรทัศน์, เครื่องเล่นดิสก์บลูเรย์, กล่องรับสัญญาณ หรืออุปกรณ์อื่นๆ ที่เชื่อมต่ออยู่ หรือเปิดใช้งานอุปกรณ์ที่สนับสนุน CEC ที่เชื่อมต่อไว้
  หากคุณต้องการใช้เปลี่ยนฟังก์ชันโดยอัตโนมัติ ให้ปิดฟังก์ชัน SIMPLINK บน LG TV ของคุณ มันจะใช้เวลาประมาณ 30 วินาทีเพื่อปิด SIMPLINK
- หากได้ตั้งค่าฟังก์ชันล็อคการเชื่อมต่อ **Bluetooth** การเชื่อมต่อ **Bluetooth** จะสามารถใช้ได้ใน **Bluetooth** และฟังก์ชัน LG TV (หน้า 31)

เริ่มต้นใช้งานอย่างรวดเร็ว

เครื่องนี้สามารถอยู่ได้ในโหมดสแตนด์บายโดยใช้พลังงานต่ำ เพื่อให้เครื่องสามารถลดเวลาในการบูตเมื่อคุณเปิดเครื่องนี้

การทำการเปิดฟังก์ชันนี้ ให้กด ⏻ ที่ตัวเครื่องเป็นเวลา 3 วินาที เมื่อเครื่องถูกเปิด

“ON – Q. START” ปรากฏในจอแสดงผล

การทำการปิดฟังก์ชันนี้ ให้กด ⏻ ที่ตัวเครื่องอีกครั้งเป็นเวลา 3 วินาที เมื่อเครื่องถูกเปิด

“OFF – Q. START” ปรากฏในจอแสดงผล

หมายเหตุ

- หากได้ตั้งค่าฟังก์ชันเริ่มต้นใช้งานอย่างรวดเร็วไว้และพลังงานไฟกระแสสลับนั้นถูกเชื่อมต่อกับอุปกรณ์โดยบังเอิญช่วงที่ไฟฟ้าดับ ฯลฯ ฟังก์ชันเริ่มต้นใช้งานอย่างรวดเร็วจะเปิดใช้งานเมื่อตัวเครื่องถูกเปิดและปิดครั้งหนึ่ง
- เมื่อได้ตั้งค่าฟังก์ชันเริ่มต้นใช้งานอย่างรวดเร็วไว้ การใช้พลังงานจะสูงกว่าเมื่อเริ่มต้นใช้งานอย่างรวดเร็วถูกปิด
- ฟังก์ชันนี้อาจจะไม่ทำงานขึ้นอยู่กับรุ่น

การใช้เทคโนโลยีไร้สาย BLUETOOTH

เกี่ยวกับ Bluetooth

Bluetooth คือเทคโนโลยีการสื่อสารไร้สาย
สำหรับการเชื่อมต่อในระยะใกล้

เสียงอาจจะถูกขัดจังหวะเมื่อการเชื่อมต่อถูกรบกวนโดยคลื่น
อิเล็กทรอนิกส์อื่นๆ หรือท่านเชื่อมต่อบลูทูธในห้องอื่น

การเชื่อมต่ออุปกรณ์แต่ละชิ้นด้วยเทคโนโลยีไร้สาย **Bluetooth**
จะไม่เสียค่าใช้จ่ายใดๆ โทรศัพท์เคลื่อนที่ที่มีเทคโนโลยีไร้สาย **Bluetooth**
สามารถทำงานผ่าน Cascade ได้ ถ้าเชื่อมต่อโดยใช้เทคโนโลยีไร้สาย
Bluetooth

- อุปกรณ์ที่ใช้งานได้: สมาร์ทโฟน เครื่องเล่น MP3 โน๊ตบุ๊ค เป็นต้น
- Version: 4.0
- Codec: SBC, AAC

โปรไฟล์ Bluetooth

ในการใช้งานเทคโนโลยีไร้สาย **Bluetooth**
อุปกรณ์ต้องสามารถแปลความหมายโปรไฟล์บางอย่างได้
ลำโพงนี้สามารถใช้งานได้กับโปรไฟล์ต่อไปนี้

A2DP (โปรไฟล์การกระจายเสียงชั้นสูง)

การฟังเพลงในอุปกรณ์ Bluetooth

ก่อนที่ท่านจะเริ่มกระบวนการจับคู่
ให้ตรวจสอบให้แน่ใจว่าท่านได้เปิดใช้งานคุณสมบัติบลูทูธของอุปกรณ์
สมาร์ทของท่านแล้ว ดูคู่มือการใช้งานอุปกรณ์ **Bluetooth** ของท่าน
เมื่อจับคู่แล้ว จะไม่จำเป็นต้องซ้ำอีก

1. เลือกฟังก์ชัน **Bluetooth** โดยการกด **F** ซ้ำๆ
   ข้อความ "BT" จะปรากฏขึ้น จากนั้น ข้อความ "READY"
   จะปรากฏขึ้นบนหน้าจอแสดงผล
2. ใช้งานอุปกรณ์ **Bluetooth** และทำการจับคู่ เมื่อค้นหาลำโพงนี้ที่
   อุปกรณ์ **Bluetooth** รายการอุปกรณ์ที่พบจะปรากฏขึ้นบนหน้าจอแส
   ดงผล
   ของอุปกรณ์ **Bluetooth** โดยขึ้นอยู่กับชนิดของอุปกรณ์ **Bluetooth**
   ลำโพงของท่านจะปรากฏขึ้นเป็น "LG SN4(XX)"
3. เลือก "LG SN4(XX)"

หมายเหตุ

- "XX" หมายถึง หมายเลขสองหลักสุดท้ายของหมายเลข
  ยกตัวอย่างเช่น ถ้าเครื่องของคุณมีหมายเลขประจำตัว
  MAC เช่น 9C:02:98:4A:F7:**08** คุณจะเห็น "LG
  SN4(08)" บนอุปกรณ์ **Bluetooth** ของคุณ
- ขึ้นอยู่กับชนิดของอุปกรณ์ **Bluetooth** ของคุณ อุปกรณ์บาง
  ตัวจะมีวิธีการจับคู่ที่แตกต่างกันออกไป
  สำหรับรายละเอียดเกี่ยวกับการจับคู่ **Bluetooth** โปรดดูที่
  คู่มือการใช้งานเครื่อง **Bluetooth** ของคุณ

4. เมื่อเครื่องนี้เชื่อมต่อสำเร็จกับอุปกรณ์ **Bluetooth** ของคุณ "PAIRED" → ชื่ออุปกรณ์ของคุณ → "BT" จะปรากฏบนหน้าจอแสดงผล

หมายเหตุ

- หากไม่สามารถแสดงชื่อของอุปกรณ์บนชุดอุปกรณ์ได้ "-" จะปรากฏขึ้น
- เพื่อการตรวจสอบชื่อของอุปกรณ์ที่เชื่อมต่อ ให้กด ⓘ บนรีโมทคอนโทรล ชื่อของอุปกรณ์ **Bluetooth** ที่เชื่อมต่ออยู่จะแสดงผล

5. ฟังเพลง

หากต้องการเล่นเพลงที่เก็บไว้ในอุปกรณ์ **Bluetooth** ของท่าน ให้ดูคู่มือการใช้งานอุปกรณ์ **Bluetooth** ของท่าน

หมายเหตุ

- เมื่อใช้งานเทคโนโลยี **Bluetooth** ท่านต้องเชื่อมต่อระหว่างชุดอุปกรณ์กับอุปกรณ์ **Bluetooth** โดยให้อยู่ใกล้กันที่สุดเท่าที่จะทำได้และรักษาระยะห่างให้คงที่
  อย่างไรก็ตาม อาจจะทำงานได้ไม่ดีในกรณีต่อไปนี้:
  - มีสิ่งกีดขวางระหว่างเครื่องเล่นและอุปกรณ์ **Bluetooth**
  - หากมีอุปกรณ์ที่ใช้ความถี่เดียวกับเทคโนโลยี **Bluetooth** เช่น อุปกรณ์ทางการแพทย์ ไมโครเวฟ หรืออุปกรณ์ LAN แบบไร้สาย

หมายเหตุ

- หากการเชื่อมต่อบลูทูธทำงานได้ไม่ดี ให้ลองจับคู่ใหม่อีกครั้ง
- เสียงอาจจะหยุดชะงักเมื่อการเชื่อมต่อนั้นมีสัญญาณรบกวนจากคลื่นอิเล็กทรอนิกส์อื่น
- การจับคู่จำกัดที่อุปกรณ์ **Bluetooth** หนึ่งตัวต่อลำโพงหนึ่งตัว และไม่รองรับการจับคู่หลายรายการ
- ท่านอาจจะไม่สามารถใช้ฟังก์ชัน **Bluetooth** ได้ขึ้นอยู่กับประเภทของอุปกรณ์
- คุณสามารถเพลิดเพลินไปกับฟังก์ชัน **Bluetooth** ได้โดยการใช้สมาร์ทโฟน เครื่องเล่น MP3 เป็นต้น
- ระยะห่างระหว่างชุดอุปกรณ์และอุปกรณ์ **Bluetooth** ยิ่งมาก คุณภาพเสียงก็จะยิ่งต่ำลง
- **การเชื่อมต่อ Bluetooth** จะตัดการเชื่อมต่อเมื่อปิดชุดอุปกรณ์ หรืออุปกรณ์ **Bluetooth** อยู่ห่างจากชุดอุปกรณ์มากเกินไป
- เมื่อตัดการเชื่อมต่อ **Bluetooth** ให้เชื่อมต่ออุปกรณ์ **Bluetooth** เข้ากับลำโพงอีกครั้ง
- ขณะที่เครื่องไม่ทำการเชื่อมต่อ "READY" จะปรากฏที่บนหน้าจอแสดงผล
- เมื่อคุณเชื่อมต่ออุปกรณ์ **Bluetooth** (อุปกรณ์ iOS เป็นต้น) ไปยังเครื่องนี้ หรือการทำงานของอุปกรณ์ ระดับเสียงสามารถจะซิงค์ซึ่งกันและกันได้
- หากคุณเปลี่ยนฟังก์ชันอื่นหลังจากที่ทำการเชื่อมต่อ **Bluetooth** แล้ว การเชื่อมต่อ **Bluetooth** จะถูกตัดการเชื่อมต่อ เมื่อคุณกลับไปฟังก์ชัน **Bluetooth** การเชื่อมต่อ **Bluetooth** จะถูกเชื่อมต่อโดยอัตโนมัติ

ควบคุมการเชื่อมต่ออุปกรณ์ Bluetooth

คุณสามารถควบคุมการเชื่อมต่ออุปกรณ์ **Bluetooth** ได้จากตัวเครื่อง การเล่น หยุดชั่วคราว ข้าม ระดับเสียง

หมายเหตุ

- เฉพาะ Android OS และ iOS เท่านั้นที่สามารถใช้ฟังก์ชันนี้ได้
- อาจจะไม่รองรับฟังก์ชันนี้ ขึ้นอยู่กับอุปกรณ์ **Bluetooth** หรือโทรทัศน์บางเครื่องอาจจะทำงานที่แตกต่างกันไป

ล็อคการเชื่อมต่อ BLUETOOTH (BT LOCK)

คุณสามารถจำกัดการเชื่อมต่อ **Bluetooth** ไปยัง BT (**Bluetooth**) ได้เท่านั้น และฟังก์ชัน LG TV ทำการป้องกันการเชื่อมต่อ **Bluetooth** โดยไม่ตั้งใจ

ทำการเปิดฟังก์ชันนี้ ให้กด ▷II บนรีโมทคอนโทรลค้างไว้เป็นเวลา 3 วินาทีในฟังก์ชัน BT (**Bluetooth**) และให้กดอีกครั้งในณะที่ "OFF - BT LOCK" ถูกเลื่อน แล้วคุณสามารถจำกัดการเชื่อมต่อ **Bluetooth** ได้

การทำการปิดฟังก์ชันนี้ ให้กด ▷II บนรีโมทคอลโทรลค้างไว้เป็นเวลาประมาณ 3 วินาที ในฟังก์ชัน BT (**Bluetooth**) และให้กดอีกครั้งหนึ่งในขณะที่ "ON - BT LOCK" ถูกเลื่อน

หมายเหตุ

แม้ว่าคุณจะตั้งค่าฟังก์ชันเปิด BT LOCK ซาวด์บาร์นี้เปิดโดยฟังก์ชันอัตโนมัติ ปิดฟังก์ชันอัตโนมัติเพื่อป้องกันไว้ (หน้า 27)

การใช้แอพ BLUETOOTH

หมายเหตุ

- เฉพาะ Android OS เท่านั้นที่สามารถใช้แอพ "LG Sound Bar" กับอุปกรณ์นี้ได้
- อาจมีการคิดค่าบริการข้อมูลเพิ่มเติมตามสภาพแวดล้อมของอินเทอร์เน็ตหรือแผนบริการมือถือของคุณ

เกี่ยวกับแอพ "LG Sound Bar"

แอพ "LG Sound Bar" นำคุณลักษณะใหม่ที่เหมาะสมมาสู่อุปกรณ์นี้

เพื่อเพลิดเพลินกับคุณสมบัติมากกว่านี้ ขอแนะนำให้คุณดาวน์โหลดและติดตั้งแอพ "LG Sound Bar" ฟรี

ติดตั้งแอพ "LG Sound Bar" ลงบนอุปกรณ์ BLUETOOTH ของคุณ

มีอยู่สองวิธีที่จะติดตั้งแอพ "LG Sound Bar" ลงบนอุปกรณ์ **Bluetooth** ของคุณ

ติดตั้งแอพ "LG Sound Bar" ผ่านรหัส QR

1. ติดตั้งแอพ "LG Sound Bar" ผ่านรหัส QR ใช้ซอฟต์แวร์สแกนเพื่อสแกนรหัส QR
2. แตะที่ไอคอนเพื่อทำการติดตั้ง

หมายเหตุ

- ตรวจสอบให้แน่ใจว่าอุปกรณ์ **Bluetooth** ของคุณได้เชื่อมต่อกับอินเทอร์เน็ตแล้ว
- ตรวจสอบให้แน่ใจว่าอุปกรณ์ **Bluetooth** ของคุณมีแอพพลิเคชันซอฟต์แวร์การสแกน ถ้าท่านไม่มี ให้ดาวน์โหลดจาก "Google Android Market (Google Play Store)".
- รหัส QR อาจไม่ทำงาน โดยขึ้นอยู่กับพื้นที่

ติดตั้งแอพ “LG Sound Bar” ผ่าน “Google Android Market (Google Play Store)”

1. แตะไอคอน “Google Android Market (Google Play Store)”
2. ในแถบค้นหา ให้พิมพ์ “LG Sound Bar” และทำการค้นหา
3. ในรายการของผลลัพธ์การค้นหา ให้หา “LG Sound Bar” แล้วแตะเพื่อเริ่มการดาวน์โหลดแอพ **Bluetooth**

หมายเหตุ

- ตรวจสอบให้แน่ใจว่าอุปกรณ์ **Bluetooth** ของคุณได้เชื่อมต่อกับอินเทอร์เน็ตแล้ว
- ตรวจสอบให้แน่ใจว่าอุปกรณ์ **Bluetooth** ของท่านมีอุปกรณ์พร้อม “Google Android Market (Google Play Store)”

ใช้งาน Bluetooth ร่วมกับแอพ “LG Sound Bar”

แอพ “LG Sound Bar” ช่วยในการเชื่อมต่ออุปกรณ์ **Bluetooth** ของคุณเข้ากับเครื่องนี้

1. แตะไอคอนแอพ “LG Sound Bar” บนหน้าจอหลักเพื่อเปิดแอพ “LG Sound Bar” และให้ไปที่เมนูหลัก
2. ถ้าคุณต้องการข้อมูลปฏิบัติการเพิ่มเติม แตะเมนู [Setting] และ [Help]

หมายเหตุ

- แอพ “LG Sound Bar” จะสามารถใช้ได้กับซอฟต์แวร์ในเวอร์ชั่นดังต่อไปนี้
  - Android O/S: เวอร์ชัน 5.0 (หรือที่สูงกว่า)
- ถ้าคุณใช้แอพ “LG Sound Bar” สำหรับการทำงาน จะมีความแตกต่างระหว่างแอพ “LG Sound Bar” และรีโมทคอนโทรลที่ให้มา ใช้รีโมทคอนโทรลที่ถูกจัดหาให้ถ้าจำเป็น
- แอพ “LG Sound Bar” อาจจะไม่ทำงาน โดยขึ้นอยู่กับอุปกรณ์ **Bluetooth**
- หลังจากที่ได้เชื่อมต่อแอพ “LG Sound Bar” แล้ว เพลงอาจจะส่งออกมาจากอุปกรณ์ของคุณได้ ในกรณีนี้ ลองเชื่อมต่อตามขั้นตอนใหม่อีกครั้ง
- ถ้าคุณใช้แอพลิเคชันอื่นๆ หรือเปลี่ยนการตั้งค่าในอุปกรณ์ **Bluetooth** ของคุณในขณะที่ใช้แอพ “LG Sound Bar” แอพ “LG Sound Bar” อาจจะทำงานผิดปกติ
- เมื่อแอพ “LG Sound Bar” ทำงานไม่ปกติ ให้ตรวจสอบอุปกรณ์ **Bluetooth** ของคุณ และการเชื่อมต่อกับแอพ “LG Sound Bar” แล้วลองเชื่อมต่อใหม่อีกครั้ง
- การทำงานของ “LG Sound Bar” อาจแตกต่างกันขึ้นอยู่กับระบบปฏิบัติการของสมาร์ทโฟนที่คุณใช้อยู่
- แม้ว่าการเชื่อมต่อ **Bluetooth** จะถูกตัดการเชื่อมต่อ คุณจะยังสามารถใช้แอพ “LG Sound Bar” ได้เมื่อคุณเปลี่ยนฟังก์ชัน
- คุณสมบัติเพิ่มเติมที่นำเสนอโดยแอพ “LG Sound Bar” อาจจะไม่ทำงานขึ้นอยู่กับระยะห่างระหว่างตัวเครื่องนี้และอุปกรณ์ **Bluetooth** และข้อจำกัดแบบไร้สาย

การแก้ไขปัญหา

ทั่วไป

อาการ	สาเหตุและวิธีแก้ไข
อุปกรณ์นี้ไม่ได้ทำงานอย่างถูกต้อง	• ปิดไฟของเครื่องนี้และให้เชื่อมต่ออุปกรณ์ภายนอก (โทรทัศน์, วูฟเฟอร์, เครื่องเล่นดีวีดี, เครื่องขยายเสียง เป็นต้น) และให้เปิดอีกครั้ง • ถอดสายไฟของอุปกรณ์นี้และอุปกรณ์ภายนอกที่เชื่อมต่ออยู่ (โทรทัศน์, วูฟเฟอร์, เครื่องเล่นดีวีดี, เครื่องขยายเสียงเป็นต้น) จากนั้นลองเชื่อมต่อใหม่อีกครั้ง • การตั้งค่าก่อนหน้านี้อาจจะไม่ได้ถูกบันทึกเมื่อปิดอุปกรณ์ไว้
ไม่มีกระแสไฟฟ้า	• ไม่ได้เสียบปลั๊กสายไฟ ให้เสียบปลั๊กสายไฟ • ตรวจสอบว่าไฟฟ้าดับหรือไม่ ตรวจสอบโดยการใช้งานอุปกรณ์ไฟฟ้าชนิดอื่นๆ
ไม่มีเสียง	• เลือกต้นกำเนิดอินพุตไม่ถูกต้อง ตรวจสอบต้นกำเนิดของอินพุตแล้วเลือกให้ถูกต้อง • ฟังก์ชันปิดเสียงชั่วคราวถูกใช้งาน กด 🔇 (ปิดเสียงชั่วคราว) หรือปรับระดับเสียงเพื่อยกเลิกฟังก์ชันปิดเสียง • เมื่อท่านใช้การเชื่อมต่อกับอุปกรณ์ภายนอก (เครื่องรับสัญญาณ, อุปกรณ์ **Bluetooth** ฯลฯ) ให้ปรับระดับความดังเสียงของอุปกรณ์
ไม่มีเสียงจากวูฟเฟอร์	• สายไฟของซับวูฟเฟอร์ไม่ได้เชื่อมต่อ ให้เสียบปลั๊กสายไฟเข้ากับเต้าเสียบผนังอย่างแน่นหนา • การจับคู่ระหว่างตัวเครื่องและซับวูฟเฟอร์ถูกตัดการเชื่อมต่อ ให้เชื่อมต่อตัวเครื่องและซับวูฟเฟอร์ (ดูหน้า 15)
รีโมทคอนโทรลทำงานไม่ปกติ	• รีโมทคอลโทรลอยู่ไกลเกินไปจากตัวเครื่อง ให้ใช้งานรีโมทคอนโทรลภายในระยะประมาณ 7 เมตร • มีสิ่งกีดขวางระหว่างรีโมทคอนโทรลและลำโพง ให้นำสิ่งกีดขวางออก • แบตเตอรี่ในรีโมทคอนโทรลหมด เปลี่ยนแบตเตอรี่ใหม่
ฟังก์ชัน AUTO POWER ไม่ทำงาน	• ตรวจสอบการเชื่อมต่อของอุปกรณ์ภายนอก เช่น โทรทัศน์ เครื่องเล่นดีวีดี/บลูเรย์ หรืออุปกรณ์ **Bluetooth** • ตรวจสอบสถานะของ SIMPLINK ที่โทรทัศน์ LG ของคุณ และปิด SIMPLINK • ฟังก์ชันนี้อาจไม่สามารถใช้งานได้ ทั้งนี้ขึ้นอยู่กับอุปกรณ์ที่เชื่อมต่อ
LG Sound Sync ไม่สามารถทำงานได้	• ตรวจสอบว่าโทรทัศน์ LG รองรับการทำงานของ LG Sound Sync หรือไม่ • ตรวจสอบการเชื่อมต่อ LG Sound Sync (ออปติคอลหรือแบบไร้สาย) • ตรวจสอบการตั้งค่าเสียงของโทรทัศน์ของท่านและเครื่องเล่นนี้
เครื่องไม่ทำการเชื่อมต่อกับอุปกรณ์ **Bluetooth**	• ปิดฟังก์ชันล็อคการเชื่อมต่อของ **Bluetooth** (ดูหน้า 31)

อาการ	สาเหตุและวิธีแก้ไข
เมื่อท่านรู้สึกว่าเสียงที่ออกมาจากเครื่องเบาเกินไป	ตรวจสอบรายละเอียดด้านล่างแล้วปรับชุดอุปกรณ์ตามนั้น • เมื่อเชื่อมต่อซาวด์บาร์กับโทรทัศน์ ให้เปลี่ยนการตั้งค่า AUDIO DIGITAL OUT บนเมนูการตั้งค่าโทรทัศน์ จาก [PCM] เป็น [AUTO] หรือ [BITSTREAM] • เมื่อเชื่อมต่อซาวด์บาร์กับเครื่องเล่น ให้เปลี่ยนการตั้งค่า AUDIO DIGITAL OUT บนเมนูการตั้งค่าเครื่องเล่นจาก [PCM] เป็น [PRIMARY PASS-THROUGH] หรือ [BITSTREAM] • เปลี่ยนการตั้งค่าเสียง DRC ที่เมนูการตั้งค่าอุปกรณ์เชื่อมอยู่เป็นสภาวะ [OFF] • โปรดแน่ใจว่าโหมดกลางคืนไม่ได้เปิดไว้ ปิดโหมดกลางคืน [OFF]
ไม่รู้จัก USB	• ฟอร์แมทอุปกรณ์ USB จากนั้นลองเชื่อมต่ออีกครั้ง ตอนที่ทำการฟอร์แมทอุปกรณ์ USB โปรดเลือกระบบไฟล์ต่อไปนี้ (หน้า 23)

หมายเหตุการใช้งานซับวูฟเฟอร์แบบไร้สาย

อาการ	สาเหตุและวิธีแก้ไข
อุปกรณ์นี้อาจจะมีการรบกวนของสัญญาณไร้สาย	• ซับวูฟเฟอร์แบบไร้สายอาจจะไม่ทำงานได้ปกติในพื้นที่ที่มีสัญญาณอ่อน • กรุณาติดตั้งตัวอุปกรณ์ให้ใกล้พอกับซับวูฟเฟอร์ไร้สาย • ติดตั้งตัวอุปกรณ์บนวัสดุเฟอร์นิเจอร์เพื่อประสิทธิภาพ การทำงานสูงสุด
อุปกรณ์ **Bluetooth** อาจทำงานบกพร่อง หรือทำให้เกิดเสียงดังได้ในกรณีดังต่อไปนี้	• เมื่อส่วนใดส่วนหนึ่งของร่างกายของคุณสัมผัสกับตัวรับส่งสัญญาณของอุปกรณ์ **Bluetooth** หรือซาวด์บาร์ • เมื่อมีอุปสรรค หรือผนัง หรือติดตั้งอุปกรณ์ในจุดที่ซ่อนเร้น • เมื่อมีอุปกรณ์ (LAN แบบไร้สาย อุปกรณ์ทางการแพทย์ หรือไมโครเวฟ) ให้ใช้ความถี่เดียวกัน ให้ระยะห่างระหว่างผลิตภัณฑ์ของแต่ละเครื่องห่างกันที่สุดเท่าที่จะเป็นไปได้ • ขณะที่เชื่อมต่ออุปกรณ์เข้ากับอุปกรณ์ **Bluetooth** ให้ระยะห่างระหว่างผลิตภัณฑ์ของแต่ละเครื่องใกล้กันที่สุดเท่าที่จะเป็นไปได้ • เมื่ออุปกรณ์อยู่ห่างกันมากเกินไปจากอุปกรณ์ **Bluetooth** การเชื่อมต่อจะตัดการเชื่อมต่อ และอาจเกิดความผิดปกติได้ด้วย

หมายเหตุเพื่อที่จะปล่อยโหมดเดโม

อาการ	สาเหตุและวิธีแก้ไข
ไม่สามารถเปลี่ยนแหล่งอินพุตด้วยปุ่ม **F** เช่น BT (**Bluetooth**), HDMI เป็นต้น และมีเฉพาะสัญลักษณ์ [DEMO] เท่านั้นที่แสดงในหน้าจอแสดงผลด้านหน้า	ให้ถอดปลั๊กไฟและให้เสียบปลั๊กอีกครั้ง หากไม่ทำงาน หลังจากที่ตั้งค่าระดับเสียงเป็น 2 แล้ว ให้กดปุ่ม **F** ค้างไว้ (ประมาณ 5 วินาที) ที่บนตัวเครื่องหลักจนกระทั่งหน้าจอแสดงฟังก์ชันที่ได้เลือกไว้ในปัจจุบัน
รีโมทคอนโทรลไม่ทำงาน (ไม่ตอบสนอง)	

เครื่องหมายการค้าและสิทธิ์การใช้งาน

เครื่องหมายการค้าอื่นๆ ทั้งหมดเป็นเครื่องหมายการค้าของเจ้าของแต่ละราย

DOLBY AUDIO™

ผลิตโดยได้รับอนุญาตจาก Dolby Laboratories สัญลักษณ์ Dolby, Dolby Vision, Dolby Audio และ the double-D เป็นเครื่องการค้าของ Dolby Laboratories

dts® Digital Surround

สำหรับสิทธิบัตร DTS ให้ดูที่ http://patents.dts.com
ผลิตโดยได้รับอนุญาตจาก DTS Licensing Limited
DTS, สัญลักษณ์ DTS และสัญลักษณ์ร่วมกัน และ Digital Surround เป็นเครื่องหมายการค้า และ/หรือเครื่องหมายการค้าที่ได้จดทะเบียนแล้วของ DTS, Inc. ในประเทศสหรัฐอเมริกา และ/หรือประเทศอื่นๆ
© DTS, Inc. ขอสงวนลิขสิทธิ์

dts® VIRTUAL:X™

สำหรับสิทธิบัตร DTS ให้ดูที่ http://patents.dts.com
ผลิตโดยได้รับอนุญาตจาก DTS Licensing Limited
DTS, สัญลักษณ์, DTS และสัญลักษณ์ร่วมกัน, Virtual:X, และ the DTS Virtual: โลโก้ X เป็นเครื่องหมายทางการค้าหรือเครื่องหมายการจดทะเบียนการค้าของ DTS, Inc. ในประเทศสหรัฐอเมริกา/หรือประเทศอื่นๆ
© DTS, Inc. ขอสงวนลิขสิทธิ์

Bluetooth®

เครื่องหมายและโลโก้ **Bluetooth®**
เป็นเครื่องหมายการค้าที่จดทะเบียนเป็นเจ้าของโดย **Bluetooth** SIG, Inc. และการใช้เครื่องหมายใดๆ ดังกล่าวโดย LG Electronics อยู่ภายใต้การอนุญาต
เครื่องหมายการค้าและชื่อทางการค้าของเจ้าของที่เกี่ยวข้อง

HDMI™
HIGH-DEFINITION MULTIMEDIA INTERFACE

คำว่า HDMI, HDMI High-Definition Multimedia Interface, HDMI Trade dress และโลโก้ HDMI เป็นเครื่องหมายการค้าหรือเครื่องหมายการค้าจดทะเบียนของ HDMI Licensing Administrator, Inc.

ข้อกำหนดรายละเอียด

ทั่วไป	
การสิ้นเปลืองพลังงาน	อ้างอิงถึงป้ายหลักบนตัวเครื่อง
อะแดปเตอร์ไฟฟ้ากระแสสลับ	• รุ่น : DA-38A25 • ผู้ผลิต : Asian Power Devices Inc. • อินพุต : 100 - 240 โวลต์ ~ 50 - 60 เฮิร์ตซ์ • เอ้าท์พุต : 25 โวลต์ ⎓ 1.52 แอมแปร์
	• รุ่น : MS-Z1520R250-038A0-P • ผู้ผลิต : MOSO POWER SUPPLY TECHNOLOGY CO., LTD. • อินพุต : 100 - 240 โวลต์ ~ 50/60 เฮิร์ตซ์ • เอ้าท์พุต : 25 โวลต์ ⎓ 1.52 แอมแปร์
ขนาด (กว้าง x สูง x ลึก)	โดยประมาณ 890.0 มม. X 57.0 มม. X 85.0 มม. ด้วยฐาน
อุณหภูมิในการทำงาน	5 °C ถึง 35 °C
ความชื้นในการทำงาน	5 % ถึง 90 %
สายบัสสำหรับจ่ายไฟ (USB)	5 โวลต์ ⎓ 500 มิลลิแอมป์
ความถี่ในการสุ่มตัวอย่างเสียงอินพุทแบบดิจิตอลที่ใช้งานได้	32 กิโลเฮิรตซ์, 44.1 กิโลเฮิรตซ์, 48 กิโลเฮิรตซ์, 88.2 กิโลเฮิรตซ์, 96 กิโลเฮิรตซ์
มีในรูปแบบสัญญาณดิจิตอลเสียงเข้า	Dolby Audio, DTS Digital Surround, PCM

อินพุท/เอาท์พุท	
OPTICAL IN	3 โวลต์ (p-p), ขั้วออปติคัล x 1
HDMI IN	19 พิน (ชนิด A, อุปกรณ์เชื่อมต่อ HDMI™) x 1
HDMI OUT	19 พิน (ชนิด A, อุปกรณ์เชื่อมต่อ HDMI™) x 1

เครื่องขยายสัญญาณ (แรงดันไฟฟ้าขาออก)	
รวม	300 วัตต์ ค่าเฉลี่ยกำลังสอง
ด้านหน้า	50 วัตต์ ค่าเฉลี่ยกำลังสอง x 2 (4 โอเมกาที่ 1 กิโลเฮิรตซ์, THD 10 %)
ซับวูฟเฟอร์	200 วัตต์ ค่าเฉลี่ยกำลังสอง (3 โอเมกาที่ 80 เฮิรตซ์, THD 10 %)

ซับวูฟเฟอร์แบบไร้สาย	
การจ่ายไฟที่ต้องการ	ดูข้อมูลเพิ่มเติมในแผ่นป้ายหลักบนซับวูฟเฟอร์
การสิ้นเปลืองพลังงาน	ดูข้อมูลเพิ่มเติมในแผ่นป้ายหลักบนซับวูฟเฟอร์
ประเภท	1 ทาง 1 ลำโพง
ค่าอิมพีแดนซ์	3 โอเมกาที่
กำลังอินพุทพิกัด	200 วัตต์ ค่าเฉลี่ยกำลังสอง
กำลังอินพุทสูงสุด	400 วัตต์ ค่าเฉลี่ยกำลังสอง
ขนาด (กว้าง x สูง x ลึก)	โดยประมาณ 171.0 มม. x 390.0 มม. x 261.0 มม.

- การออกแบบและข้อกำหนดรายละเอียดอาจเปลี่ยนแปลงได้โดยไม่ต้องแจ้งให้ทราบล่วงหน้า

การจัดการกับลำโพง

เมื่อจัดส่งลำโพง

โปรดเก็บบรรจุภัณฑ์และวัสดุที่ใช้ในการบรรจุหีบห่อที่ใช้ในการจัดส่งเดิมเอาไว้ หากท่านต้องการจัดส่งลำโพง ให้ใส่ลำโพงกลับเข้าในบรรจุภัณฑ์ให้เหมือนกับเมื่อครั้งที่บรรจุหีบห่อครั้งแรกที่โรงงานเพื่อการป้องกันอย่างเต็มที่

รักษาพื้นผิวภายนอกให้สะอาดเสมอ

- ห้ามใช้ของเหลวที่ระเหยได้ เช่น สเปรย์ฆ่าแมลง ใกล้กับลำโพง
- การเช็ดแรงๆ อาจทำให้พื้นผิวเสียหายได้
- ห้ามให้ผลิตภัณฑ์ที่ทำจากยางหรือพลาสติกสัมผัสกับลำโพงเป็นเวลานาน

การทำความสะอาดลำโพง

ในการทำความสะอาดเครื่องเล่น ให้ใช้ผ้าแห้งเนื้อนุ่มเช็ดทำความสะอาด หากพื้นผิวสกปรกมาก ให้ใช้ผ้านุ่มชุบน้ำสบู่อ่อนๆ เช็ดทำความสะอาด ห้ามใช้สารละลายที่มีฤทธิ์รุนแรง เช่น แอลกอฮอล์, เบนซิน หรือทินเนอร์ เนื่องจากอาจทำให้พื้นผิวของลำโพงเสียหายได้

LG

Life's Good