BRUKSANVISNING

Minihifi Ljud

Vänligen läs noggrant igenom denna bruksanvisning innan du börjar använda apparaten, samt behåll den för framtida bruk.

MODEL
OK55

MFL70504329

www.lg.com

Copyright © 2018 LG Electronics Inc. Med ensamrätt.

1807_Rev02

Säkerhetsinformation

VAR FÖRSIKTIG: FÖR ATT MINSKA RISKEN FÖR ELEKTRISKA STÖTAR BÖR DU INTE TA BORT HÖLJET (ELLER BAKSIDAN). DET FINNS INGA DELAR INUTI APPARATEN SOM DU (ANVÄNDAREN) KAN REPARERA SJÄLV. VID REPARATION VÄND DIG TILL KVALIFICERAD SERVICEPERSONAL.

Blixtsymbolen med pilspets inuti en liksidig triangel varnar användaren angående icke-isolerad farlig spänning inuti produktens hölje och att denna är tillräcklig för att utgöra en risk för elektriska stötar.

Utropstecknet i en liksidig triangel är avsett att påminna användaren om att det finns viktiga användnings- och underhållsanvisningar i dokumentationen som medföljer produkten.

VARNING: FÖR ATT FÖREBYGGA ATT ELEKTRISKA STÖTAR UPPKOMMER, UTSÄTT INTE DENNA APPARAT FÖR REGN ELLER FUKT.

VAR FÖRSIKTIG: Utsätt inte apparaten för vatten (dropp eller stänk) och placera inga föremål fyllda med vätska, t.ex. vaser, på apparaten.

VARNING: Montera ej denna utrustning i begränsade utrymmen såsom bokhylla eller liknande.

VAR FÖRSIKTIG: Använda inga högspänningsprodukter i närheten av denna produkt (t.ex. elektrisk flugsmälla). Denna produkt kan komma att ej fungera korrekt på grund av elektrisk stöt.

VAR FÖRSIKTIG: Denna produkt använder ett lasersystem. För att garantera en säker användning av produkten, läs denna bruksanvisning noggrant och spara den för framtida referens. Om enheten kräver underhåll, kontakta då ett auktoriserat servicecenter. Användning av kontroller, justeringar eller utförandet av åtgärder andra än de som anges häri kan resultera i exponering för farlig strålning. För att undvika exponering för laserstrålen, försök aldrig öppna ytterhöljet.

VAR FÖRSIKTIG: Blockera inte ventilationsöppningarna. Installera i enlighet med tillverkarens instruktioner.
Springor och öppningar i höljet är avsedda för ventilation, för att garantera en säker drift av produkten och för att skydda den från överhettning. Öppningarna får aldrig blockeras genom att placera produkten på en säng, soffa, matta eller andra liknande ytor. Denna produkt får inte placeras i en inbyggd installation såsom bokhylla eller ställ, om inte ordentlig ventilation tillhandahålls eller tillverkarens instruktioner åtlytts.

OBS! För information angående säkerhetsmärkning inklusive produktidentifikation och strömtillförselseffekt, vänligen se huvudetiketten på produktens undersida eller annan yta.

Var FÖRSIKTIG när det gäller nätanslutningen!

Nätkontakten bryter elen till din enhet. Om fara skulle uppstå måste nätkontakten vara lätt att dra ut ur uttaget.

Kontrollera sidan med Specifikationer i Bruksanvisningen för att vara säker på gällande krav.

Överbelasta inte vägguttagen. Överbelastade vägguttag, lösa eller skadade vägguttag, förlängningssladdar, utslitna nätanslutningssladdar och skadade eller spruckna kabelhöljen är farliga. Alla dessa företeelser kan leda till elektrisk chock eller eldsvåda. Undersök med jämna mellanrum nätsladden på din enhet, och om skada eller försämrad funktion har uppstått, dra ut sladden ur vägguttaget, sluta använda enheten, och låt byta ut sladden till en originalreservdel på ett auktoriserat servicecenter. Skydda nätsladden från att utsättas för felaktig fysisk eller mekanisk behandling, som till exempel att vridas, knytas, göras hål på, stängas in mellan en dörr eller att någon går på den. Uppmärksamma särskilt kontakter, vägguttag och stället där sladden leder ut ur enheten.

Denna enhet är utrustad med ett portabelt batteri eller ackumulator.

Hur man säkert avlägsnar batterierna i batteripacket från utrustningen: För att Avlägsna gamla batterier eller batteripack, följ monteringsstegen i omvänd ordning. För att förhindra nedsmutsning av miljön och bidra till möjligt hot mot mänsklig och/eller djurhälsa, ska gamla batterier eller batteripack lägga i en lämplig behållare vid avsedda insamlingsplatser. Avyttra inte batterier eller batteripack tillsammans med andra sopor. Det är rekommenderat att du använder lokala, kostnadsfria återvinningssystem för batterier eller batteripaket, (kanske inte är tillgängligt i ditt område). Batterier eller batteripack bör inte utsätta för överdriven hetta såsom solljus, eld eller liknande.

VAR FÖRSIKTIG: Inga öppna eldkällor, t.ex. stearinljus, får placeras på apparaten.

Symboler

~	Växelström (AC).
⎓	Likström (DC).
⧈	Klass II-utrustning.
⏻	Vänteläge.
I	PÅ (nätspänning).
ϟ	Farlig spänning.

Innehållsförteckning

1 Komma igång

2 Säkerhetsinformation
6 Unika egenskaper
7 Krav för uppspelbar fil
7 – Krav för musikfiler
7 – Kompatibla USB-enheter
7 – Krav för USB-enheter
8 Fjärrkontroll
10 Övre panel
12 Frontpanel / Bakpanel

2 Ansluta

14 Anslutning till elnätet
14 Anslutning av alternativ utrustning
14 – AUX IN-anslutning
15 – PORT. IN-anslutning
15 – Lyssna på musik från din bärbara spelare eller externa enhet
16 – USB-anslutning
16 – Antennanslutning

3 Användning

17 Grundläggande funktioner
17 – CD-/USB-användning
17 – Automatisk uppspelning
18 – Välja en mapp och en MP3-/WMA-fil
19 – Ta bort en fil/mapp eller formatera
19 Uppspelningseffekt
19 – DJ EFFECT
19 – DJ SCRATCH
20 – AUTO DJ
20 – DJ PAD
21 – DJ LOOP
21 – PARTY ACCELERATOR
21 – PARTY KICK STARTER
22 Använda trådlös Bluetooth®-teknik
22 – Lyssna på musik lagrad på Bluetooth-enheter
25 Använda appen "Music Flow Bluetooth"
25 – Om appen "Music Flow Bluetooth"
25 – Installera appen "Music Flow Bluetooth" på din Bluetooth-enhet
26 – Aktivera Bluetooth med appen "Music Flow Bluetooth"
27 Radioanvändning
27 – Lyssna på radio
27 – Förbättra dålig FM-mottagning
27 – Förinställning av radiostationer
27 – Ta bort alla sparade stationer

28 – Se information om en radiostation
29 Ljudinställning
29 – Inställning av ljudläge
29 – Ställa in USER EQ
30 Avancerade funktioner
30 – Spela in på USB
32 – JUKE BOX-uppspelning
33 Andra funktioner
33 – Stänga av ljudet tillfälligt
33 – CHILDSAFE-läge
33 – DEMO
33 – Återgå till stopp
34 – Använda mikrofon
36 – LIGHTING
37 – Inställning av sovtimer
37 – Dimmer
37 – Automatisk avstängning
38 – AUTO POWER på
38 – Automatisk funktionsändring
39 – Ställa in klockan via appen "Music Flow Bluetooth"
39 – Använda din enhet som väckarklocka
40 LG Sound Sync
41 WIRELESS PARTY LINK-anslutning

4 Felsökning

42 Felsökning
42 – Allmänt

5 Bilaga

44 Allmänna specifikationer
45 Varumärken och licenser
46 Underhåll
46 – Om skivor
46 – Hantering av enheten

Unika egenskaper

Bluetooth®

Lyssna på musik lagrad på din **Bluetooth**-enhet.

Portable In (bärbar in)

Lyssna på musik från din bärbara enhet (MP3, handdator osv.).

Uppspelningseffekter

Lyssna på musik med olika ljud- och uppspelningseffekter.

USB-direktinspelning

Spela in musik på din USB-enhet.

Music Flow Bluetooth

Music Flow Bluetooth är ett program som designats för att du ska kunna kontrollera några av LG:s senaste ljudenheter. (Sida 25-26)

LG Sound Sync

Styr denna enhets volymnivå via den LG Sound Sync-kompatibla fjärrkontrollen tillhörande din LG-TV.

Krav för uppspelbar fil

Krav för musikfiler

MP3/WMA-filkompatibiliteten för den här enheten är begränsad enligt följande.

- Samplingsfrekvens : inom 32 till 48 kHz (MP3), inom 32 till 48 kHz (WMA)
- Bitfrekvens : inom 32 till 320 kbps (MP3), 40 till 192 kbps (WMA)
- Maximalt antal filer : Data-CD : 999 / USB : 2 000
- Maximalt antal mappar : Data-CD : 99 / USB : 200
- Filtillägg : ".mp3"/ ".wma"
- Vissa MP3/WMA-filer kanske ej kan spelas upp, beroende på filtyp eller filformat.
- CD-ROM-filformat : ISO9660/ JOLIET
- Vi rekommenderar att du använder Easy-CD Creator som skapar ett ISO 9660-filsystem.
- En fil som är DRM(Digital Rights Management)-skyddad kan ej spelas upp på enheten.
- DTS-skivan stöds inte.

Du måste ställa in skivformatalternativet på [Mastered] för att göra skivan kompatibel med LG-spelare när du formaterar återskrivbara skivor. När du ställer in alternativet till Live File System kan du inte använda den i LG-spelare.

(Mastered/Live File System: Skivformatsystem för Windows Vista)

Kompatibla USB-enheter

- MP3-spelare : MP3-spelare av flashminnestyp.
- USB-sticka :
  Enheter som stöder USB2.0 eller USB1.1.
- USB-funktionen hos denna enhet stöder inte alla USB-enheter.

Krav för USB-enheter

- Enheter som kräver ytterligare programinstallation när du har anslutit dem till din dator stöds inte.
- Ta inte ut USB-enheten under användning.
- För ett USB-minne med stor kapacitet kan genomsökning ta mer än ett par minuter.
- För att förhindra förlust av data, säkerhetskopiera alla data.
- Om du använder en USB-förlängningskabel eller en USB-hub, kommer USB-enheten inte att kunna identifieras.
- Användning av NTFS-filsystem stöds ej (endast FAT(16/32)-filsystem stöds).
- Denna enhet kan identifiera upp till 2 000 filer.
- Extern hårddisk, kortläsare, låsta enheter, eller hårda USB-enheter stöds ej.
- USB-porten på enheten kan inte anslutas till en dator. Enheten kan inte användas som en lagringsenhet.
- Vissa USB-enheter kanske inte fungerar med denna enhet.

Fjärrkontroll

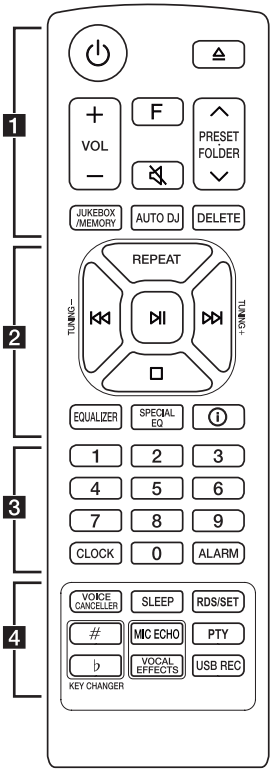

Byta batteri

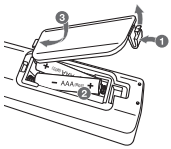

Ta bort batterilocket på fjärrkontrollens baksida och sätt i batteriet med polerna ⊕ och ⊖ i rätt riktning (se bild).

1

⏻ (Vänteläge) **:** Slår på/stänger av apparaten.

⏏ (Öppna/Stäng) : Öppnar och stänger skivfacket.

VOL (Volym) **+/- :** Justerar högtalarvolymen.

F (Funktion) : Väljer funktion och ingångskälla.

Ingångskälla / Funktion	Display
Skiva	CD
USB	USB
AUX ingång	AUX
Bärbar ingång	PORTABLE
Bluetooth	BT
LG Sound Sync (trådlös)	LG TV
Radio	FM

🔇 (Tyst läge)**:** Stänger av ljudet.

PRESET·FOLDER ∧/∨ :

- Väljer ett förinställt nummer för en radiostation. (Sida 27)
- Söker efter en mapp bestående av MP3/WMA-filer. När en CD/USB som innehåller MP3/WMA-filer i flera mappar spelas upp, tryck då på **PRESET·FOLDER ∧/∨** för att välja den mapp du vill spela upp.

JUKEBOX/MEMORY :

- Lagrar radiostationer. (Sida 27)
- Väljer JUKE BOX-läge. (Sida 32)
- Skapar JUKE BOX lista.

AUTO DJ : Väljer läge AUTO DJ. (Sida 20)

DELETE :

- Raderar MP3-/WMA-filer. (endast USB) (Sida 19)
- Tar bort en låt i JUKE BOX listan.
- Tar bort alla sparade stationer.

2

REPEAT : Spelar upp dina spår/filer upprepade gånger eller i slumpmässig ordning.

TUNING-/+ : Väljer radiostationer.

⏮/⏭ (Hoppa över /Sök) :

- Hoppar framåt eller bakåt.
- Söker efter ett avsnitt inom spår/fil.

⏯ (Spela upp/Pausa) :

- Startar eller pausar en uppspelning.
- Väljer stereo/mono.

□ (Stopp)**:**

- Stoppar uppspelning.
- Avbryter DELETE-funktionen.

EQUALIZER : Väljer ljudintryck.

SPECIAL EQ : Väljer speciell equalizer.

ⓘ (Information) **:**

- Visar information om din musik. En MP3-fil inkluderar ofta en ID3-tagg. Taggen anger titel-, artist-, album- eller tidsinformation.
- Visar namnen på enhetens **Bluetooth** tillbehör i BT READY.
- Anger namnen på samtliga anslutna **Bluetooth**-enheter i **Bluetooth**-läge.
- När dessa enheter är anslutna med varandra i WIRELESS PARTY LINK -läge, visas namnen för varje anslutna enhet.

3

Sifferknapparna **0** till **9** : Väljer numrerade spår, filer eller förinställningsnummer.

CLOCK : Ställer in klockan och kontrollerar tiden.

ALARM : Med funktionen ALARM kan du slå på CD-/USB-uppspelning eller radiomottagning vid en önskad tidpunkt.

4

VOICE CANCELLER : Du kan sänka rösttonerna under musikuppspelning från olika ingångskällor.

SLEEP : Ställer in systemet på att stänga av sig automatiskt vid en viss tidpunkt.
(Dimmer: Belysningen i displayfönstret reduceras till hälften.)

RDS/SET :

- RDS (Radio Data System)
- Bekräftar inställningen.

KEY CHANGER (#/♭) : Byter till en tonart som passar ditt röstomfång.

MIC ECHO : Väljer ECHO läge.

PTY : Söker radiostationer efter radiotyp.

VOCAL EFFECTS : Väljer läge för olika vokala effekter.

USB REC :

- Spelar in på USB-enhet.
- För att stoppa inspelningen, tryck och håll i 3 sekunder.

Övre panel

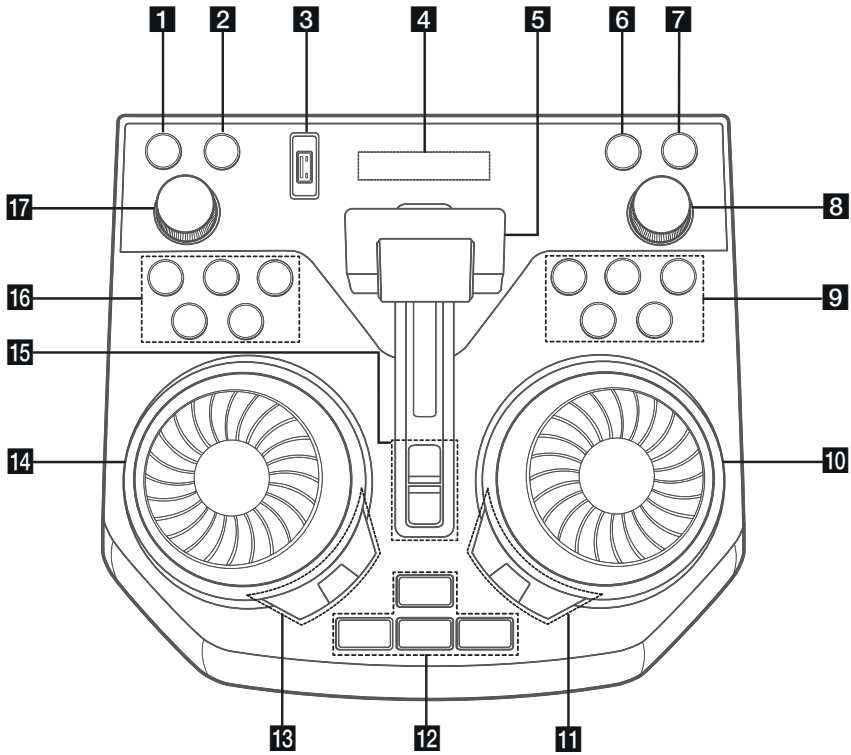

1 ⏻ (Standby-läge)
Slår av och på strömmen.

2 **USB REC / DEMO**
- Spelar in på USB-enhet.
- För att stoppa inspelningen, tryck och håll i 3 sekunder.
- Vid strömavstängning, om du trycker på **USB REC / DEMO**, visa demoläge.

3 USB port
Du kan spela ljudfiler genom att ansluta en USB-enhet.

4 Displayfönster

5 **PARTY ACCELERATOR**-nivå
Skjut på reglaget för att skapa partyatmosfär.

6 **F** (Funktion)
Väljer funktion och inmatningskälla.

Ingångskälla / Funktion	Display
Skiva	CD
USB	USB
AUX ingång	AUX
Bärbar ingång	PORTABLE
Bluetooth	BT
LG Sound Sync (trådlös)	LG TV
Radio	FM

7 **WIRELESS LINK**
- Välj MAIN eller OTHER i WIRELESS PARTY LINK-läge.
- Aktivera eller inaktivera WIRELESS PARTY LINK-läge.

8 **MASTER VOL.** (Ljudvolym) **-/+**
Justerar högtalarvolymen.

9 ⏮ (Hoppa över/Sök)
- Gå bakåt/till föregående.
- Söker efter ett avsnitt i spår/fil.
- Väljer radiostation.

⏯ (Spela/Paus)
- Startar och pausar uppspelning.
- Väljer stereo/mono

⏭ (Hoppa över/Sök)
- Gå framåt/till nästa.
- Söker efter ett avsnitt i spår/fil.
- Väljer radiostation.

□ (Stopp) / **RDS**
- Avbryter uppspelning eller avbryter funktionen DELETE.
- Radio Data System

⏏ (Öppna/Stäng)
Öppnar och stänger skivfacket.

10 **DJ SCRATCH / SEARCH & MULTI**
- Rotera medurs eller moturs för att skapa repljud.
- Söker efter mapp eller fil.

11 **SPECIAL EQ / BASS BLAST** (eller **BASS BLAST+**)
- Väljer speciell equalizer.
- Tryck och håll för att välja BASS (eller BASS+) effekt direkt.

SEARCH
Går till mappen och filen i urvalsläge.

OK
Väljer mapp vid sökning efter en fil.

12 **PARTY STARTER**
- I avstängt läge sätter den här funktionen på enheten tillsammans med ett Party Kick Starter ljud.
- I påsatt läge mixar den här funktionen musiken med Party Kick Starter ljudet.

CLUB, DRUM, USER (DJ PAD)
Väljer CLUB, DRUM Meller USER ljudeffekt till mix.
(Om du vill använda USER, måste du registrera en källa via appen "Music Flow Bluetooth".)

1, 2, 3 (DJ PAD)
Tryck på önskad ljudplatta

13 **DJ EFFECT**
Välj önskad DJ-effekt.

USER EQ
Väljer equalizer som skapats av dig själv.
(Sida 29)

LIGHTING
Väljer belysningsläge

14 **DJ SCRATCH / LEVEL CONTROL**
- Rotera medurs eller moturs för att skapa repljud.
- Rotera medurs eller moturs för att ställa in USER EQ-nivå.
- Justera DJ EFFECT-nivå.
- Väljer rösteffekter.
- Väljer ljuseffekterna.

15 **PARTY ACCELERATOR MODE**
Väljer läget PARTY ACCELERATOR MODE.

DJ LOOP
Väljer DJ LOOP-läget.
(DJ LOOP -läge kan använda vid CD/USB-uppspelning.)

16 **KEY CHANGER (♭/#)**
Byter till en tonart som passar ditt röstomfång.

VOICE CANCELLER
Du kan reducera rösttonerna under musikuppspelning från olika ingångskällor.

VOCAL EFFECTS
Väljer läget VOCAL EFFECTS.

MIC ECHO
Välj ECHO läge.

17 **MIC VOL.** (Mikrofonvolym) **-/+**
Justera mikrofonvolym.

Frontpanel / Bakpanel

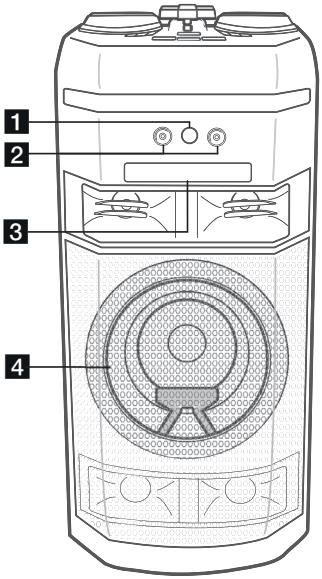

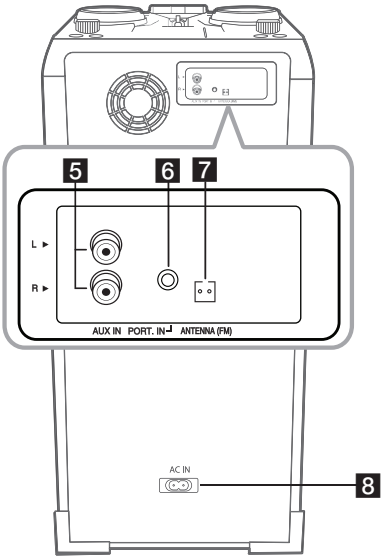

1 (Infrarödmottagare)

2 **MIC** (mikrofon) **1/2**-uttag

3 Skivfack

4 belysning

Var försiktig

Placera högtalaren på en plats där den ej kan nås av barn. Annars kan det resultera i att högtalaren ramlar ner och orsakar personskador och/eller skador på egendom.

5 **AUX IN** (L/R) : Anslut en extern enhet.

6 **PORT.**(Bärbar) **IN** : Anslut en bärbar enhet.

7 **ANTENNA** (FM)

8 **AC IN** strömuttag

Var försiktig

- Anslut strömkabeln direkt till vägguttaget om det går. Om du använder en förlängningskabel rekommenderar vi starkt att du använder en förlängningskabel för 110 V / 15 A eller 230 V / 15 A, annars kanske enheten inte arbetar som den ska på grund av att strömtillförseln blir ojämn.
- Överbelasta inte förlängningssladden med för mycket ström.

Användbara funktioner för användning av enheten

Funktion	Beskrivning	Att göra	Göra så här
BT-lås På/Av (Sidan 24)	Det låter dig ansluta en **Bluetooth**-enhet endast med BT (**Bluetooth**) och LG TV-funktioner. Den ursprungliga inställningen för den här funktionen var satt till av.	PÅ	Tryck och håll ⏯ i 5 sekunder i BT (**Bluetooth**)-funktionen.
		Av	Tryck och håll ⏯ i 5 sekunder i BT (**Bluetooth**)-funktionen.
Autostart (Sidan 38)	Det gör att enheten kan sättas på automatiskt med ingångssignaler. BT (**Bluetooth**) eller LG TV	PÅ	Slå av enheten genom att trycka på ⏻ på enheten i 5 sekunder.
		Av	Slå av enheten genom att trycka på ⏻ på enheten i 5 sekunder.

Anslutning till elnätet

1. Anslut ena ändan av elnätsladden (ingår) till apparatens eluttag.

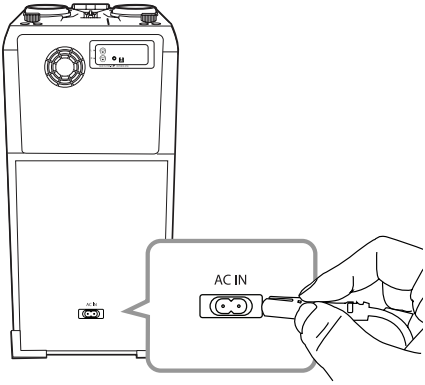

2. Sätt den andra ändan i vägguttaget.

Obs!

Dra ur elnätsladden från vägguttaget om du inte ska använda apparaten på en längre tid.

Anslutning av alternativ utrustning

AUX IN-anslutning

Anslut en utgång på en extern enhet (videokamera, TV, spelare osv.) till kontakten **AUX IN** (L/R).

Om enheten bara har en utgång för ljud (mono), ansluter du den till vänster ljuduttag på enheten.

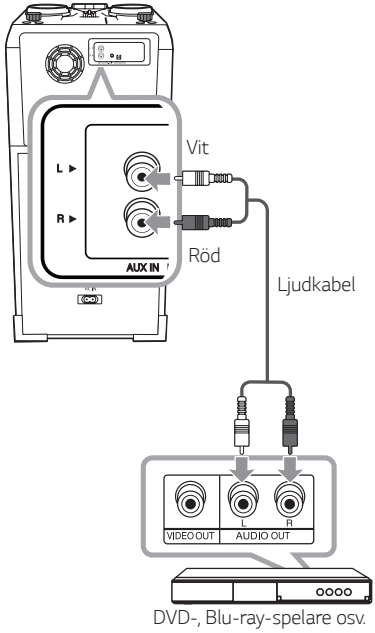

PORT. IN-anslutning

Anslut en ljudutgång (för hörlurar eller liknande) på en portabel enhet (MP3- eller PMP-spelare etc.) till **PORT. IN** (3,5 mm) uttaget.

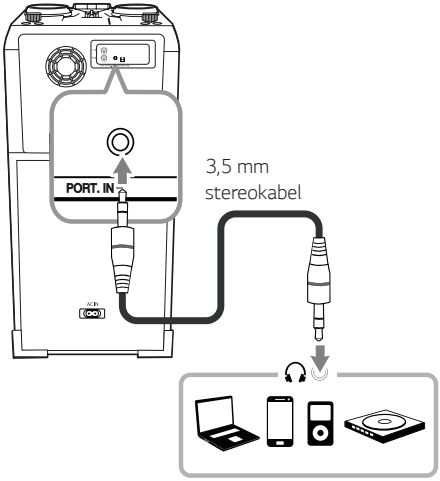

Lyssna på musik från din bärbara spelare eller externa enhet

Enheten kan användas för att spela upp musik från många olika typer av bärbara spelare eller externa enheter.

1. Anslut den bärbara spelaren till kontakten **PORT. IN** på enheten.

   Eller

   Anslut den externa enheten till kontakten **AUX IN** på enheten.
2. Slå på strömmen genom att trycka ⏻.
3. Tryck **F** för att välja AUX eller PORTABLE funktion.
4. Slå på den bärbara spelaren eller externa enheten och starta uppspelningen.

Obs!

Växlar automatiskt till funktionen PORTABLE när du ansluter den bärbara enheten till uttaget **PORT. IN**.

USB-anslutning

Anslut en USB-enhet (eller MP3-spelare osv.) till USB-portarna på enheten.

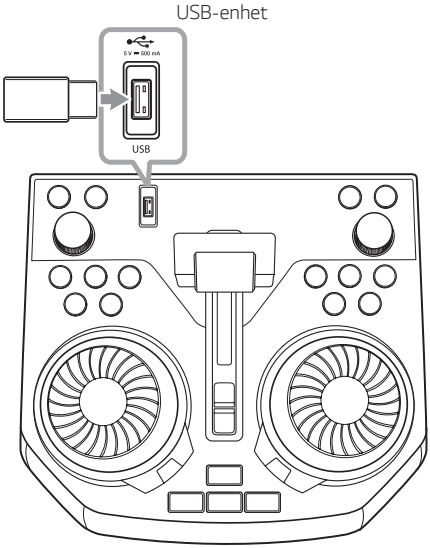

Obs!

Ta bort USB-minnet från enheten:

1. Välj en annan funktion/läge eller tryck på ☐ två gånger i följd.
2. Ta bort USB-enheten från enheten.

Antennanslutning

Anslut medföljande FM-antenn för att lyssna på radio.

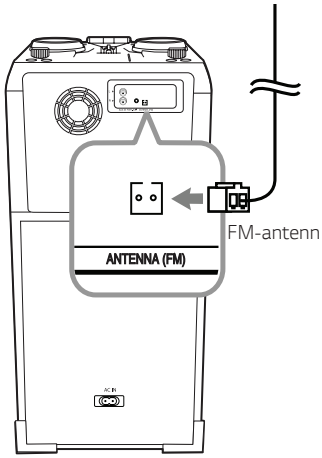

Obs!

Var noga med att dra ut FM-antennen helt.

Grundläggande funktioner

CD-/USB-användning

1. Sätt i skivan genom att trycka på ⏏.
   Eller anslut USB-enheten till USB-porten.
2. Välj CD- eller USB-funktion genom att trycka **F**.

För att	Gör så här
Stoppa	Tryck på ☐.
Spela upp	Tryck på ▷II.
Pausa	Tryck på ▷II vid uppspelning.
Söka efter ett avsnitt inom spår / fil	Tryck och håll ⏮/⏭ under uppspelning och släpp upp på den position där du vill lyssna
Välja ett spår/ en fil direkt	Tryck på de numeriska knapparna **0** till **9** på fjärrkontrollen för att gå till önskad fil/spår direkt.
Hoppa till nästa/ föregående spår/fil	- I stoppläge, Tryck på ⏮/⏭ för att gå till nästa/föregående spår/fil. - Under uppspelning, (1) Genom att använda knapparna ⏮/⏭: Tryck på ⏭ för att gå till nästa spår/fil. Uppspelning i mindre än 3 sekunder, tryck ⏮ för att gå till föregående spår/fil. Uppspelning efter 3 sekunder, tryck ⏮ för att gå till början av spåret/ filen. (2) Genom att använda **SEARCH** : Rotera **DJ SCRATCH / SEARCH & MULTI** eller ⏮/⏭ och tryck på ▷II för att spela spåret/filen.
Upprepad eller slumpmässig uppspelning	Tryck på **REPEAT** på fjärrkontrollen upprepade gånger. Se detaljbeskrivningen för information om bildskärmsändring.

Obs!

- Upprepning/slumpvis uppspelning fungerar enligt följande.

På Visning	Beskrivning
OFF	Spelar låtar i ordningsföljd och stoppar uppspelningen.
ONE	Spelar upp samma låt upprepat.
FOLDER	Spelar upp låtar i en mapp upprepade gånger. (Undantag AUDIO CD)
ALL	Spelar upp alla låtar upprepade gånger.
SHUFFLE	Spelar alla låtar en gång slumpmässigt, och stoppar uppspelningen.

- När du spelar JUKE BOX listan är bara ONE och ALL tillgängliga.
- Till och med efter att du startat om enheten eller växlat en funktion till en annan, kan du lyssna på musik från den punkt där den senast spelades upp.
- Om du lämnar skivfacket öppet i 5 minuter, stängs det automatiskt.

Automatisk uppspelning

- AUDIO/MP3/WMA CD spelas upp automatiskt efter det att skivenheten har öppnats och sedan stängts.
- Automatiskt skiftar enheten till CD-funktion om skivenheten är öppen och sedan stängs även om det inte finns någon skiva i skivenheten.

Välja en mapp och en MP3-/WMA-fil

På enheten

1. Tyck på **SEARCH** och vrid **DJ SCRATCH / SEARCH & MULTI** eller ⏮/⏭ tills önskad fil visas. Du kan också söka en mapp om du trycker på **SEARCH** igen.
2. Tryck på **OK** eller på ⏯ för att spela upp vald fil. När du söker igenom en mapp, tryck på **OK** för att välja en fil i mappen och tryck sedan återigen på **OK** eller ⏯. Vald fil spelas upp.

På fjärrkontrollen

1. Tryck på **PRESET·FOLDER** ∧/∨ eller ⏮/⏭ upprepade gånger tills önskad mapp visas.
2. Tryck ⏯ för att spela den. Den första filen i mappen kommer att spelas.

Obs!

- CD/USB-mappar/-filer identifieras enligt nedan.

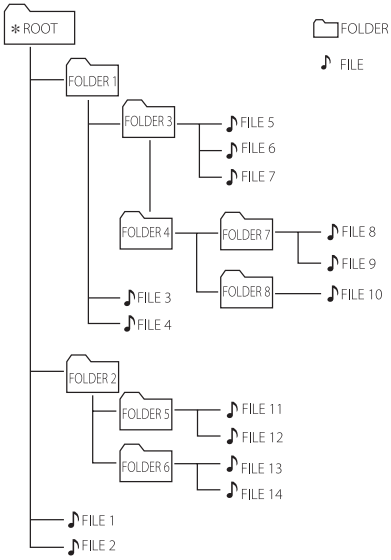

- Om det inte finns någon fil i mappen visas inte mappen.
- Mappar presenteras i följande ordning; ROOT → FOLDER 1 → FOLDER 3 → FOLDER 7 → FOLDER 8 → FOLDER 5 → FOLDER 6
- Filerna spelas upp från ♪ fil nr. 1 till ♪ fil nr. 14, en efter en.
- Filer och mappar visas i den ordning de sparas, och kan komma att visas på annat sätt beroende på lagringsomständigheter.

*ROOT : Första skärmtexten du ser när datorn känner igen en CD/USB-enhet är "ROOT".

Ta bort en fil/mapp eller formatera

Du kan ta bort en fil eller mapp på din USB-enhet eller formatera USB-enheten.

1. Välj USB-funktion genom att trycka **F**.
2. Trycker du **DELETE** på fjärrkontrollen upprepade gånger, ändras displayen på följande sätt.
   DEL FILE → DEL DIR → FORMAT

På Visning	Beskrivning
DEL FILE	Välj den fil du vill radera.
DEL DIR	Välj den mapp du vill radera.
FORMAT	Välj formatera USB-enheten.

   Om du vill avsluta det aktuella läget, trycker du på ☐.

3. För att ta bort en fil/mapp eller formatera, tryck och håll nere **DELETE** på fjärrkontrollen.

Var försiktig

- Avlägsna ej USB-enheten i samband med användning (uppspelning, radering osv.).
- Regelbunden säkerhetskopiering rekommenderas för att förhindra förlust av data.
- Raderingsfunktionen kanske ej stöds beroende på USB-status (lås osv.).

Uppspelningseffekt

Enheten stöder olika ljud- och uppspelningseffekter : DJ EFFECT, DJ SCRATCH, DJ PAD, AUTO DJ, DJ LOOP, PARTY ACCELERATOR, PARTY KICK STARTER.

DJ EFFECT

Denna funktion gör det möjligt för dig att använda DJ EFFECT, exempelvis uttonings-/utfasnings-/kör-/fördröjningseffekt.

1. Tryck **DJ EFFECT** på enheten för att välja önskad DJ EFFECT (FLANGER, PHASER, WAH, DELAY, OFF).
2. Vrid **DJ SCRATCH / LEVEL CONTROL** på enheten medurs eller moturs för att justera DJ EFFECT nivån från 0 till 15.

Obs!

- DJ EFFECT läget visas i 3 sekunder när en **DJ EFFECT** tangent på enheten är intryckt.
- Den aktuella mätnivån visas vid justering av en visare.
- Om funktionen ändras eller om enheten stängs av och sätts på, kommer läget DJ EFFECT med DJ EFFECT att stängas av.

DJ SCRATCH

Du kan spela upp och mixa ljudeffekter efter DJ SCRATCH.

Rotera **DJ SCRATCH / SEARCH & MULTI** eller **DJ SCRATCH / LEVEL CONTROL** på enheten för att mixa skratschljudet.

- Du kan höra effekten av skratschljudet beroende på i vilken riktning du roterar **DJ SCRATCH / SEARCH & MULTI** eller **DJ SCRATCH / LEVEL CONTROL** på enheten.

AUTO DJ

Auto DJ blandar slutet på en låt med början på nästa i en skarvfri uppspelning. Den här funktionen tillämpar equalizer för volymen över flera spår/filer för en oavbruten uppspelning.

Om du trycker på **AUTO DJ** på fjärrkontrollen upprepade gånger, ändras displayen på följande sätt,

SHUFFLE → SEQUENTIAL → OFF

På Visning	Beskrivning
OFF	-
SHUFFLE	I detta läge spelas musiken upp i slumpmässigt vald ordning.
SEQUENTIAL	I detta läge spelas musiken upp upprepade gånger.

Obs!

- AUTO DJ-läget stöder ej sökning efter avsnitt inom spår/fil eller för upprepad eller slumpmässig uppspelning.
- Om du går till andra funktioner eller stoppar musiken genom att använda ☐ i läget AUTO DJ , kommer AUTO DJ att avaktiveras.
- AUTO DJ stöds inte för den musikfil vars längd understiger 60 sekunder.
- Endast SEQUENTIAL väljs när du spelar upp JUKE BOX-listan.

DJ PAD

Du kan då mixa ljudeffekterna CLUB, DRUM och USER. Respektive läge har upp till 3 ljudeffekter.

1. Tryck och håll nere **DJ PAD** (**CLUB, DRUM** eller **USER**) på enheten för att välja önskad DJ PAD ljudeffekt.
2. Tryck på en av **DJ PAD** Pad **(1, 2, 3)** på enheten för önskat ljud.

Obs!

- Om du vill använda USER måste du registrera en källa med appen "Music Flow Bluetooth". Om källan inte registrerats till USER, visas "EMPTY" eller "NO SOUND" i displayfönstret.
- Det förvalda DJ PAD-läget är ljudeffekten CLUB.
- DJ PAD läget visas i 3 sekunder när du trycker **DJ PAD** (**CLUB, DRUM** eller **USER**) på enheten.
- DJ PAD ljudet mixas när du trycker på en av **DJ PAD** Pad **(1, 2, 3)** på enheten.
- Det DJ PAD ljud som spelas kommer att stoppas och valt DJ PAD ljud kommer att spelas om du trycker på en annan av **DJ PAD** Pad **(1, 2, 3)** på enheten när DJ PAD ljud spelas.

DJ LOOP

Det speciella ljudavsnittet (ungefär 1 sek) kommer att spelas upp om igen (bara för CD och USB-enhet).

Under uppspelning, tryck och håll nere **DJ LOOP** på enheten på det ställe du vill. Och du väljer bort DJ LOOP funktionen genom att släppa upp den.

Obs!

Den här funktion stängs av efter 10 gånger eller genom att du släpper upp **DJ LOOP** på enheten.

PARTY ACCELERATOR

Den låter dig skapa en partyatmosfär.

1. Välj läget genom att trycka **PARTY ACCELERATOR MODE** på enheten.
   Ljudeffekten kommer att reagera olika beroende på läge.

   MODE 1 → MODE 2 → MODE 3
2. Efter att ha valt läge, för upp spaken **PARTY ACCELERATOR** på enheten för att skapa en partyatmosfär.
   Belysningen på högtalaren, LED-belysningen och ljudeffekterna kommer att reagera efter hur **PARTY ACCELERATOR** spaken på enheten flyttas.

   OFF → ACCEL 1 → ACCEL 2 → CLIMAX

PARTY KICK STARTER

I avstängt läge sätter den här funktionen på enheten tillsammans med ett Party Kick Starter (PARTYKICK START) ljud.

I påsatt läge mixar den här funktionen musiken med Party Kick Starter(Partykick start) ljudet.

I avstängt läge

1. Tryck **PARTY STARTER** på enhet
2. "COME ON" visas i displayen och Party Kick Starter(Partykick start) ljudet låter. Sedan blir volymnivå och funktion synliga i displayen.

I påsatt läge

1. Tryck **PARTY STARTER** på enhet
2. "COME ON" visas i displayen och Party Kick Starter(Partykick start) ljudet låter.

Obs!

- Om du vill ändra ljudeffekten måste du spela in en ny ljudeffekt med "Music Flow Bluetooth" appen.
- I CHILDSAFE läge spelas inte Party Kick Starter(Partykick start) ljudet upp.

Använda trådlös Bluetooth®-teknik

Om Bluetooth

Bluetooth är en trådlös kommunikationsteknik för anslutningar på korta avstånd.

Ljudet kan avbrytas när anslutningen störs av elektroniska vågor eller om du ansluter **Bluetooth** i de andra rummen.

Anslutning av enskilda enheter via trådlös **Bluetooth**-teknik medför inga avgifter. En mobiltelefon med trådlös **Bluetooth**-teknik kan styras via Cascade, om anslutningen upprättats via trådlös **Bluetooth**-teknik.

- Tillgängliga tillbehör: smartphone, mp3-spelare, notebook-dator etc.
- Version: 4.0
- Codec : SBC, AAC

Bluetoothprofiler

För att använda trådlös **Bluetooth**-teknik måste enheter kunna tolka vissa profiler. Den här enheten är kompatibel med följande profil:

A2DP (avancerad ljuddistributionsprofil)

Lyssna på musik lagrad på Bluetooth-enheter

Synkronisera din enhet och en Bluetooth-enhet

Innan du inleder synkroniseringsförfarandet, se till att **Bluetooth**-funktionen aktiverats på din **Bluetooth**-enhet. Se bruksanvisningen för din **Bluetooth**-enhet. När en synkronisering väl har utförts, behöver den inte upprepas.

1. Sätt på enheten.

Obs!

När **Bluetooth** anslutningens lås är aktiverat, kan du söka efter **Bluetooth** tillbehör i BT funktionen.

2. Använd **Bluetooth**-enheten och utför synkroniseringsförfarandet. När du söker efter denna enhet med **Bluetooth**-enheten, kan en lista över funna enheter komma att visas i **Bluetooth**-enhetens display (beroende på typen av **Bluetooth**-enhet). Din enhet anges som "LG OK55 (XX)".

Obs!

- XX betyder **Bluetooth**-adressens sista två siffror. Om din enhet till exempel har **Bluetooth**-adressen 9C:02:98:4A:F7:08, kommer "LG OK55 (**08**)" att anges på din **Bluetooth**-enhet.
- Beroende på typen av **Bluetooth**-enhet kan en del enheter ha ett annorlunda synkroniseringssätt. Ange PIN-koden (0000) om den efterfrågas.
- Du kan ansluta denna enhet till upp till 3 **Bluetooth**-enheter samtidigt genom att använda samma metod som beskrivs ovan, dock endast vid **Bluetooth**-funktion.
- Anslutning för ihopparning av flera telefoner stöds bara för Android-telefoner. (Anslutning för ihopparning av flera telefoner kanske inte stöds beroende på den anslutna enhetens specifikationer.)
- Flyttbar/frånkopplingsbar **Bluetooth**-enhet (t.ex. Dongle, osv.) stöder ej ihopparning av flera telefoner.

3. När denna enhet synkroniserats till din **Bluetooth**-enhet, anges "PAIRED" kort i displayfönstret innan **Bluetooth**-enhetens namn visas. Sedan kommer "BT" att visa i displayen.

Obs!

- "PAIRED" visas kort på displayen när du ansluter andra enheter för ihopparning av flera telefoner.
- Om enhetsnamnet ej är tillgängligt, visas "_".

4. Lyssna på musik.
   För att spela upp musik lagrad på din **Bluetooth**-enhet, se bruksanvisningen för din **Bluetooth**-enhet.

Obs!

- När du använder **Bluetooth®**-teknik, måste du skapa en så nära anslutning mellan enheten och **Bluetooth**-enheten som möjligt, samt bibehålla avståndet.
  Detta kan emellertid komma att inte fungera väl i följande situationer :
  - Om det finns ett hinder mellan enheten och **Bluetooth**-enheten.
  - Någon enhet använder samma frekvens med **Bluetooth®**-teknik, exempelvis medicinsk utrustning, en mikrovågsugn eller ett trådlöst nätverk.
- Om **Bluetooth**-anslutningen inte fungerar riktigt, kan du försöka para ihop den igen.
- Även om denna enhet anslutit upp till 3 **Bluetooth**-enheter i **Bluetooth**-läge, kan du spela upp och styra musik genom att endast använda en av de anslutna enheterna.

Obs!

- Ljudet kan komma att avbrytas om anslutningen störs av andra elektroniska enheter.
- Beroende på typ av apparat kanske du inte kan använda **Bluetooth**-funktionen.
- Du kan nu använda det trådlösa systemet via telefon, MP3, handdator osv.
- Ju längre avståndet är mellan enheten och **Bluetooth**-enheten, desto lägre blir ljudkvaliteten.
- **Bluetooth**-anslutningen kopplas ifrån om enheten stängs av eller **Bluetooth**-enheten placeras utanför enhetens räckvidd.
- Om **Bluetooth**-anslutningen kopplas ifrån ska du ansluta **Bluetooth**-enheten igen.
- Om en **Bluetooth**-enhet ej anslutits, visas "BT READY" i displayfönstret.
- När du använder **Bluetooth** funktionen, justera volymen till lämplig nivå på **Bluetooth** tillbehöret.
- När du ansluter en **Bluetooth**-enhet (iOS-enhet osv.) till denna enhet eller använder enheten, kan volymnivåerna synkroniseras med varann.
- **Bluetooth** anslutningen kommer att kopplas bort när du ändrar **Bluetooth** funktionen till de andra. I anslutningen för "Music Flow Bluetooth" appen behåller bara det tillbehör som du spelar på **Bluetooth** anslutningen. Du kan kontrollera **Bluetooth** tillbehöret med den här enheten men du kan inte använda ljudutgången.
- När **Bluetooth** funktionen aktiveras kommer den här enheten automatiskt att ansluta till den **Bluetooth**-enhet som senast var anslutet eller senast uppspelad. (Autoanslutning kanske inte stöds beroende på den anslutna apparatens specifikationer.)

Styr ansluten Bluetooth-enhet

Du kan styra ansluten **Bluetooth**-enhet via enheten: spela upp, pausa, stoppa, hoppa över.

Obs!

- Endast Android- och iOS-enheter kan använda denna funktion.
- Beroende på **Bluetooth**-enhet kan denna funktion komma att ej stödjas eller fungera annorlunda.

Bluetooth anslutningens lås (BT LOCK)

Du kan begränsa **Bluetooth** anslutning till bara BT (**Bluetooth**) och LG TV-funktion för att förhindra oavsiktlig **Bluetooth** anslutning.

För att slå på den här funktionen, tryck och håll ⊳II i ungefär 5 sekunder i BT (**Bluetooth**)-funktionen.
"ON-BT LOCK" visas och sedan kan du begränsa **Bluetooth** anslutningen.

För att stänga av den här funktionen, tryck och håll ⊳II i ungefär 5 sekunder i BT (**Bluetooth**)-funktionen.
"OFF-BT LOCK" visas.

Obs!

Även om du har ställt in **Bluetooth**-anslutning som låst för På, kommer den här enheten att slås på av Automatisk kraft-funktionen. Stäng av Automatisk kraft funktionen för att förhindra det.

Använda appen "Music Flow Bluetooth"

Obs!

- Endast Android OS kan använda programmet "LG Music Flow Bluetooth" med den här enheten.
- Det rekommenderas att den senaste versionen av appen används.

Om appen "Music Flow Bluetooth"

Appen "Music Flow Bluetooth" erbjuder en rad nya funktioner för den här enheten.

För att kunna avnjuta fler funktioner, rekommenderar vi att du hämtar och installerar gratisappen "Music Flow Bluetooth".

Här introduceras några av de många funktionerna i appen "Music Flow Bluetooth".

Multi-Jukebox : Du får tredubbel underhållning när du ansluter upp till 3 **Bluetooth**-telefoner samtidigt. Spela upp musik från samtliga tre telefoner och skapa en anpassad spellista från samtliga telefoner.

Sampler Creator : Spelar in effekter på din smartphone och synkar dem enkelt med systemet via **Bluetooth**. Släpp din kreativitet fri.

Installera appen "Music Flow Bluetooth" på din Bluetooth-enhet

Det finns två sätt att installera appen "Music Flow Bluetooth" på din **Bluetooth**-enhet.

Installera appen "Music Flow Bluetooth" via QR-kod

1. Installera appen "Music Flow Bluetooth" via QR-kod. Använd skanningprogramvaran för att skanna QR-koden.
2. Tryck på en ikon för att installera.

Obs!

- Se till att **Bluetooth**-enheten är ansluten till Internet.
- Se till att **Bluetooth**-enheten har en skanningsprogramvara. Om du inte redan har en, kan du ladda ner en från "Google Android Market (Google Play Store)".
- Beroende på plats kanske QR-kod inte fungerar.

Installera programmet "Music Flow Bluetooth" genom "Google Android Market (Google Play Store)"

1. Tryck på ikonen "Google Android Market (Google Play Store)".
2. I sökfältet skriver du in "Music Flow Bluetooth" och söker efter det.
3. I sökresultatlistan söker och trycker du på "Music Flow Bluetooth" för att börja ladda ner **Bluetooth**-appen.
4. Tryck på en ikon för att installera.
5. Tryck på en ikon för att hämta.

Obs!

- Se till att **Bluetooth**-enheten är ansluten till Internet.
- Se till att din **Bluetooth**-enhet är utrustad med "Google Android Market (Google Play Store)".

Aktivera Bluetooth med appen "Music Flow Bluetooth"

Appen "Music Flow Bluetooth" gör det enklare att ansluta din **Bluetooth**-enhet till denna enhet.

1. Tryck på ikonen för appen "Music Flow Bluetooth" på hemskärmen för att öppna appen "Music Flow Bluetooth", och gå till huvudmenyn.
2. Om du vill ha mer information för att kunna använda den här appen, välj [Setting] och [Help].

Obs!

- Appen "Music Flow Bluetooth" kommer att finnas i följande programversioner.
  - Android O/S : Ver 4.0.3 (eller senare)
- Om du använder appen "Music Flow Bluetooth" för drift, kan vissa variationer finnas mellan appen "Music Flow Bluetooth" och den medföljande fjärrkontrollen. Använd den medföljande fjärrkontrollen vid behov.
- Beroende på **Bluetooth**enhet kan "Music Flow Bluetooth"-appen komma att inte fungera.
- Efter anslutning av appen "Music Flow Bluetooth" kan musik sändas ut från din enhet. Om så sker, genomför anslutningsproceduren på nytt.
- Om du använder andra applikationer eller ändrar inställningar på din **Bluetooth**-enhet när du använder appen "Music Flow Bluetooth", kan appen "Music Flow Bluetooth" komma att fungera felaktigt.
- Om appen "Music Flow Bluetooth" fungerar felaktigt, kontrollera då din **Bluetooth**-enhet och anslutningen för appen "Music Flow Bluetooth", och försök sedan att ansluta på nytt.
- Beroende på operativsystem för din smartphone finns vissa skillnader i användningen av "Music Flow Bluetooth".
- Kontrollera **Bluetooth**-inställningen på din **Bluetooth**-enhet om anslutningen för appen "Music Flow Bluetooth" inte fungerar korrekt.

Radioanvändning

Se till att FM antennen är ansluten. (Sida 16).

Lyssna på radio

1. Tryck **F** tills FM visas i displayen.
   Den senast mottagna stationen ställs in.
2. Automatisk kanalinställning :
   Tryck och håll nere **TUNING -/+** på fjärrkontrollen eller **⏮/⏭** på enheten i ungefär 2 sekunder tills ny sökning efter frekvenser har startat, släpp sedan. Sökningen stannar när enheten får in en station.

   Eller

   Manuell kanalinställning :
   Tryck **TUNING -/+** på fjärrkontrollen eller **⏮/⏭** på enheten upprepade gånger.
3. Justera volymen genom att trycka på **VOL +/-** på fjärrkontrollen eller genom att vrida på **MASTER VOL. +/-** på enheten.

Förbättra dålig FM-mottagning

Tryck på **⏯**. Detta kommer byta mottagaren från stereo till mono och vanligtvis förbättra mottagningen.

Förinställning av radiostationer

Du kan förinställa 50 stationer på FM-bandet.

Se till att skruva ner volymen innan du ställer in en station.

1. Tryck **F** tills FM visas i displayen.
2. Välj önskad frekvens genom att trycka **TUNING -/+** på fjärrkontrollen eller **⏮/⏭** på enheten.
3. Tryck på **JUKEBOX/MEMORY** på fjärrkontrollen. Ett förinställt nummer blinkar i displayfönstret.
4. Tryck på **PRESET·FOLDER ∧/∨** på fjärrkontrollen för att välja det förinställda nummer som du vill ha.
5. Tryck på **JUKEBOX/MEMORY** på fjärrkontrollen. Stationen sparas.
6. Upprepa steg 2 till 5 för att lagra ytterligare stationer.
7. För att lyssna på en förinställd station, tryck på **PRESET·FOLDER ∧/∨** eller på de numeriska knapparna **0** till **9** på fjärrkontrollen.

Ta bort alla sparade stationer

1. Tryck **DELETE** på fjärrkontrollen.
   "DEL ALL" blinkar på enhetsdisplayen.
2. Tryck på **DELETE** på fjärrkontrollen för att radera samtliga sparade radiostationer.
   "DELETED ALL" kommer att bläddra i visningsfönstret.

Se information om en radiostation

FM-mottagaren levereras med Radio Data System (RDS)-funktion. Denna visar information om den radiostation som du lyssnar på. Tryck på **RDS/SET** på fjärrkontrollen upprepade gånger för att bläddra igenom de olika datatyperna:

PS (Namn på programtjänst)

Namnet på kanalen kommer att synas i displayen.

PTY (Programtypsidentifikation)

Programtypen (ex.vis jazz eller nyheter) kommer att visas i displayen.

RT (Radiotext)

Ett textmeddelande som innehåller särskild information från sändarstationen.

Denna text kan komma att rulla tvärs över displayen.

CT (Tid som styrs av kanalen)

Detta visar tiden enligt stationssändning.

Du kan söka radiokanaler efter programtyp genom att trycka på **RDS/SET** på fjärrkontrollen. Displayen kommer att visa senast använda PTY. Tryck på **PTY** en eller flera gånger för att välja önskad programtyp. Tryck samt håll nere **⏮/⏭**. Stationsväljaren söker automatiskt. När en station hittas, stoppas sökningen.

Ljudinställning

Inställning av ljudläge

Detta system har ett antal förinställda surroundljudfält. De visade objekten för equalizern kan variera beroende på ljudkällor och effekter.

Du kan välja önskat ljudläge genom att trycka på **EQUALIZER** på fjärrkontrollen.

På displayen	Beskrivning
BASS (BASS BLAST) eller BASS+ (BASS BLAST+)	Förstärker basen.
POP CLASSIC ROCK JAZZ	Detta program ger en entusiastisk atmosfär till ljudet och ger en känsla av att du befinner dig på en verklig rock-, pop-, jazz- eller klassisk konsert.
FOOT BALL	Du kan njuta av equalizern FOOTBALL STADIUM.
STANDARD	Du kan avnjuta ett optimerat ljud.

Du kan välja önskat ljudläge genom att använda **SPECIAL EQ** på fjärrkontrollen eller **SPECIAL EQ / BASS BLAST** (eller **BASS BLAST+**) på enheten.

På displayen	Region	Beskrivning
FUNK, REGUETON, SAMBA, MERENGUE, AXE, SALSA, SERTANEJ, FORRO	Latinamerika	Optimerad equalizer för musikgenren föredragen i varje region.
ARABIC	Mellanöstern	
DANGDUT	Indonesien	
AFRO	Afrika	
INDIA	Indien	

Obs!

Genom att trycka och hålla **SPECIAL EQ / BASS BLAST** (eller **BASS BLAST+**) på enheten i 3 sekunder. Då kan du direkt välja BASS (BASS BLAST) eller BASS+ (BASS BLAST+) effekt.

Ställa in USER EQ

Du kan justera ljudnivåerna för bas, mellanregister och diskant som förvalda inställningar.

1. Tryck på **USER EQ** på enheten. "USER EQ" visas.
2. Tryck **USER EQ** på enheten upprepade gånger tills önskad inställning visas i displayen.
3. Rotera **DJ SCRATCH / LEVEL CONTROL** för att justera värdet.

Avancerade funktioner

Spela in på USB

Du kan spela in ett antal olika ljudkällor på USB (CD, USB1, AUX, PORTABLE, FM)

1. Anslut USB-enheten till enheten.
2. Tryck **F** för att välja den funktion du vill spela in.
3. Starta inspelningen genom att trycka **USB REC** på fjärrkontrollen eller **USB REC / DEMO** på enheten.

Funktion	Status	Resultat
CD, USB	Spela/Pausa	Inspelat tills stopp
	Återgå till stopp (Sida 33)	Sista låten snabbinspelad
	Fullt stopp	Alla låtar snabbinspelade I nedanstående fall är omfånget begränsat. - Efter filsökning (sida 18), en låt i registret snabbinspelad - Endast när Mappnamnet visas i displayfönstret, spelar du snabbt in Alla låtar i Mappen. (Mappsökningsläget släpps när det inte finns någon knappinmatning i några sekunder efter att du har gått in i mappsökningsläget.) (sida 18) - Efter JUKE BOX På (sida 32), alla låtar i JUKE BOX snabbinspelade
AUX, PORTABLE, FM	-	Inspelat tills stopp

För att stoppa inspelningen

För att stoppa inspelningen, tryck och håll nere **USB REC** på fjärrkontrollen eller **USB REC / DEMO** på enheten i 3 sekunder. Annars fortsätter inspelningen.

Pausa uppspelning

Under CD/USB-uppspelning eller -pause, eller inspelning av extern ljudkälla, tryck **USB REC** på fjärrkontrollen eller **USB REC / DEMO** på enheten för att pausa inspelningen. Tryck igen för att återuppta inspelningen.

Obs!

- VOICE CANCELLER och KEY CHANGER återställs om du använder inspelningsfunktionen när du använder VOICE CANCELLER eller KEY CHANGER.
- VOICE CANCELLER och KEY CHANGER kan ej användas under inspelning.

Välja bitfrekvens för inspelningen

1. Tryck och håll nere **USB REC** på fjärrkontrollen eller **USB REC / DEMO** på enheten i 3 sekunder.
2. Tryck ⏮/⏭ för att välja en bithastighet.
3. Tryck **USB REC** på fjärrkontrollen eller **USB REC / DEMO** på enheten för att slutföra inställningen.

Skapandet av icke-auktoriserade kopior av kopieringsskyddat material, inklusive dataprogram, filer, sändningar och ljudinspelningar, kan innebära intrång på upphovsrätt och utgöra brott.
Denna utrustning bör ej användas för dylika syften.
Var ansvarsfull.
Respektera upphovsrätten.

Obs!

- För en stabil inspelning sänks nivån för utgående ljud när du spelar in musik från CD till USB.
- Du kan endast justera volymnivån till mellan MIN och 30 i samband med inspelning (endast CD-funktion).
- När du stoppar en inspelning, kommer filen som just spelades in att lagras. (Förutom när MP3/WMA-filer i stoppläge spelas in.)
- Ta inte bort USB-minnet, samt stäng heller ej av enheten under USB-inspelning. Om så ej sker, kan en ofullständig fil skapas som ej kan raderas från datorn.
- Om USB-inspelning ej fungerar, kan meddelanden som till exempel "NO USB", "ERROR", "USB FULL", "NOT SUPPORT" eller "FILE MAX" visas i displayfönstret.
- Multi-kortläsarenheter eller externa hårddiskar kan inte användas för USB-inspelning.
- En fil på cirka 512 megabyte spelas in när du spelar in under längre tid.

Obs!

- Du kan spela in olika ljud genom att använda DJ EFFECT, DJ SCRATCH, DJ PAD, PARTY KICK STARTER eller MIC. (förutom när USB/CD som är i stoppläge spelas in.)
- Du kan kontrollera inspelat mikrofonljud med mikrofonvolymen.
- Du kan inte lagra fler än 2 000 filer.
- Vid ej stödd MP3-/WMA-fil kan filinspelningen komma att stoppas.
- När du spelar in under uppspelning, kommer ljudet som spelas upp att vara utgångsljud.
- Den kommer att lagras på följande sätt.

AUDIO CD	MP3/WMA
Status: Spela eller pausa CD_REC AUDIO_0001 AUDIO_0002 Annat status	Status: Spela eller pausa FILE_REC AUDIO_0001 AUDIO_0002 Annat status
CD_REC TRACK_0001 TRACK_0002	FILE_REC ABC(File name) DEF(File name)
Annan källa*	**Radio**
OTHERS_REC AUDIO_0001 AUDIO_0002	TUNER_REC AUDIO_0001_107-7FM

* : AUX och liknande.

Radio : Aktuell inspelningsfrekvens anges.

JUKE BOX-uppspelning

JUKE BOX-funktionen gör det möjligt för dig att skapa en spellista av dina favoritspår/filer från en skiva eller USB-enhet. En spellista med upp till 100 spår/filer kan anges.

Skapa JUKE BOX-lista

1. Tryck samt håll nere **JUKEBOX / MEMORY** på fjärrkontrollen för att gå in i redigeringsläget. (Uppspelningen kommer att stoppas när du trycker **JUKEBOX/MEMORY** på fjärrkontrollen.)
2. Välj ett spår/en fil genom att trycka ⏮/⏭ på fjärrkontrollen.
3. Tryck **JUKEBOX/MEMORY** på fjärrkontrollen för att spara spåret/filen.
4. Upprepa stegen 2 - 3 för att spara andra spår/filer.
   (Du kan modifiera listan genom att trycka på **PRESET·FOLDER ∧/∨** på fjärrkontrollen för att välja programnumret för JUKE BOX.)
5. Tryck **JUKEBOX/MEMORY** på fjärrkontrollen en gång till.

För att spela JUKE BOX listan, tryck ⏯ på fjärrkontrollen efter du har skapat listan.

Obs!

När du skapar eller modifierar JUKE BOX-listan är läget REPEAT avstängt.

Använda JUKE BOX

Tryck **JUKEBOX/MEMORY** på fjärrkontrollen en gång. "ON - JUKE BOX" visas på displayen.

För att spela JUKE BOX-listan, ska du trycka på ⏯ på fjärrkontrollen.

För att välja bort den, tryck **JUKEBOX/MEMORY** på fjärrkontrollen en gång. "OFF - JUKE BOX" visas i displayfönstret.

Redigera JUKE BOX

1. Tryck och håll nere **JUKEBOX/MEMORY** på fjärrkontrollen för att komma till redigeringsläget. (Uppspelningen kommer att stoppas när du trycker **JUKEBOX/MEMORY** på fjärrkontrollen.)
2. Tryck på **PRESET·FOLDER ∧/∨** på fjärrkontrollen för att välja ett spår/fil.
3. Tryck ⏮/⏭ på fjärrkontrollen.
4. Tryck **JUKEBOX/MEMORY** på fjärrkontrollen.
5. Upprepa 2 till 4 för att lagra de andra spåren/filerna.
6. Tryck **JUKEBOX/MEMORY** på fjärrkontrollen en gång till.

För att spela JUKE BOX listan, tryck ⏯ på fjärrkontrollen efter du har redigerat listan.

Radera JUKE BOX-lista

Raderingsfunktionen fungerar enbart i redigeringsläget.

1. Tryck samt håll nere **JUKE BOX / MEMORY** på fjärrkontrollen för att gå in i redigeringsläget.

   Eller

   Tryck **DELETE** på fjärrkontrollen medan JUKE BOX spelas för att ange redigeringsläget.
2. Välj en låt genom att trycka på **PRESET·FOLDER ∧/∨** upprepade gånger på fjärrkontrollen.
3. Tryck **DELETE** på fjärrkontrollen medan en låt väljs.

Obs!

- Om det inte finns någon JUKE BOX lista, visas "NO PROG" i displayen när du trycker **JUKEBOX/MEMORY** på fjärrkontrollen.
- JUKE BOX stängs av i de fall som anges nedan.
  - Byta till en annan funktion.
  - Stänga av och slå på enheten.
  - Använda fjärrkontrollens sifferknappar.
  - Spela upp en fil genom att använda **SEARCH** och **DJ SCRATCH / SEARCH & MULTI** på enheten.
- JUKE BOX-listan rensas som i de fall som anges nedan.
  - Ta ur skivan eller USB-enheten.
  - Radering eller inspelning av musikfiler i USB-enheten.

Andra funktioner

Stänga av ljudet tillfälligt

Tryck på 🔇 på fjärrkontrollen för att stänga av ljudet.

Du kan till exempel stänga av enheten för att svara i telefon. I så fall visas "MUTE" i displayfönstret.

För att välja bort det, tryck 🔇 på fjärrkontrollen igen eller ändra volymnivån.

CHILDSAFE-läge

Denna funktion hjälper till att undvika överraskningar när du slår på enheten, om enhetens volym skulle vara inställd på en hög nivå.

För att slå på läget CHILDSAFE, tryck samt håll nere **OK** på enheten när enhetsvolymen är inställd på "MIN".

I läget CHILDSAFE stiger volymen gradvis.

För att stänga av läget CHILDSAFE, tryck samt håll nere **OK** på enheten när enhetsvolymen är inställd på "MIN" och läget är påslaget.

Obs!

Vid CD-, USB- eller BT-funktion kommer läget CHILDSAFE ej att fungera efter cirka 2 minuter efter det att enheten slagits på, oavsett om detta läge aktiverats eller ej.

DEMO

I avstängt läge, tryck en gång på **USB REC / DEMO** på enheten. Enheten strömsätts och visar respektive funktion med demo-ljud i displayfönstret. För att välja bort DEMO funktionen, tryck **USB REC / DEMO** på enheten en gång till.

Obs!

Du kan avnjuta andra funktioner under läge DEMO, varvid läget DEMO kommer att pausas temporärt.

- Om du trycker på någon knapp inom 10 sek, kommer läge DEMO automatiskt att spelas upp på nytt.

Återgå till stopp

Enheten registrerar den punkt som du tryckte på ☐ beroende på skivan eller USB.

Om du trycker ☐ två gånger, kommer enheten att radera den stoppade punkten.

Använda mikrofon

1. Anslut mikrofonen till MIC-uttaget.
2. Spela upp önskad musik.
3. Sjung tillsammans med ackompanjemang. Justera mikrofonvolymen genom att rotera **MIC VOL. -/+** medurs eller moturs på enheten.

Obs!

- När du inte använder mikrofonen, ställ in MIC volymen på lägsta nivå eller stäng av MIC och ta ut mikrofonen ur MIC uttaget.
- Om mikrofonen placeras för nära högtalaren, kan ett tjutande ljud uppstå. I sådant fall, flytta mikrofonen bort från högtalaren eller minska ljudnivån med hjälp av **MIC VOL. -/+** på enheten.
- Om ljudet via mikrofonen är extremt högt kan det förvrängas. Om så är fallet, rotera **MIC VOL. -/+** på enheten till lägsta nivå.
- Du kan ge en ekande effekt åt mikrofonens ljud genom att trycka **MIC ECHO**.

RÖSTAVSTÄNGARE

Du kan sänka rösttonerna under musikuppspelning från olika ingångskällor.

Tryck **VOICE CANCELLER** och "ON-VOICE CANCELLER" kommer att visas i displayen.

För att välja bort det, tryck **VOICE CANCELLER** igen.

Kvaliteten på VOICE CANCELLER kan variera beroende på musikfilernas inspelningskvalitet.

Obs!

- Denna funktion finns för funktionerna CD, USB samt BT (**Bluetooth**).
- Om funktionen ej finns tillgänglig, visas "NOT SUPPORT " i displayfönstret.
- Denna funktion kan endast användas när en mikrofon har anslutits.
- Om ingen mikrofon har anslutits visas "INSERT MIC" i displayen.
- Finns ej för mono-källa.
- För att initialisera, byt funktion eller koppla ur mikrofonen.
- Denna funktion kanske inte initialiseras beroende på statusen hos anslutna enheter.

TONARTSÄNDRING

Du kan justera tonarten i 9 steg (4 steg uppåt, 4 steg neråt, samt ursprunglig tonart).

- För att höja tonarten steg för steg, tryck **KEY CHANGER**(**#**) upprepade gånger under uppspelning.
- För att sänka tonarten steg för steg, tryck **KEY CHANGER**(♭) upprepade gånger under uppspelning.

Obs!

- Denna funktion finns för funktionerna CD, USB samt BT (**Bluetooth**).
- För att initialisera, byta funktion, koppla ur mikrofonen eller byta musik.
- Beroende på anslutna enheter kanske denna funktion ej initialiseras.
- Om funktionen inte är tillgänglig, visas "NOT SUPPORT " i displayen.
- Om ingen mikrofon har anslutits visas "INSERT MIC" i displayen.

VOCAL EFFECTS (vokala effekter)

När du ansluter din mikrofon till MIC uttaget, kan du glädjas åt karaokefunktionen som ändrar röst i det varierande läget.

För att välja varierande läge, tryck **VOCAL EFFECTS** upprepade gånger eller tryck **VOCAL EFFECTS** och vrid sedan på **DJ SCRATCH / LEVEL CONTROL** på enheten när läget för vokaleffekter visas i displayen.

BASS → SOPRANO → HELIUM → ROBOT → DUET MAN → DUET WOMAN → BASS ECHO1 → SOPRANO ECHO1 → HELIUM ECHO1 → ROBOT ECHO1 → DUET MAN1 → DUET WOMAN1 → BASS ECHO2 → SOPRANO ECHO2 → HELIUM ECHO2 → ROBOT ECHO2 → DUET MAN2 → DUET WOMAN2 → OFF

Obs!

- Om ingen mikrofon har anslutits visas "INSERT MIC" i displayen.
- Om du trycker **KEY CHANGER, DJ EFFECT** eller **MIC ECHO** på enheten i VOCAL EFFECTS läge, efter att ha säkerhetskopierat pågående VOCAL EFFECTS, kan du stänga av VOCAL EFFECTS läget och använda KEY CHANGER, DJ EFFECT eller ECHO läget.
- För att stänga av VOCAL EFFECTS läget, tryck och håll nere **VOCAL EFFECTS**.

ECHO (ekande)

När du ansluter din mikrofon till MIC uttaget, kan du ge en ekande effekt åt mikrofonens ljud genom att trycka **MIC ECHO**.

ECHO 1 → ECHO 2 → ECHO OFF

Obs!

- Om ingen mikrofon har anslutits visas "INSERT MIC" i displayen.
- Om du trycker **VOCAL EFFECTS** tangenten i ECHO läge, efter att ha säkerhetskopierat pågående ECHO, stänger du av ECHO läget och använder VOCAL EFFECTS läget.
  Tryck **MIC ECHO** igen, efter att ha säkerhetskopierat VOCAL EFFECTS, och använd ECHO läget.

LIGHTING

Den här funktionen ger en partykänsla genom att manövrera enhetens LIGHTING.
Tryck **LIGHTING** på enheten flera gånger eller tryck på **LIGHTING** enheten och slå sedan på **DJ SCRATCH / LEVEL CONTROL** på enheten.

OFF → PARTY → PEACEFUL → ROMANTIC → COOL → UPBEAT → FIERY → EXCITED → DYNAMIC → HEALING → SUNNY → OFF

Obs!

- Belysningsfunktionen är tillgänglig för alla funktioner.
- Belysningsläget återfår sitt föregående läge när du trycker **LIGHTING** på enheten en gång, för att ändra läge trycker du en gång till.

Inställning av sovtimer

Tryck **SLEEP** på fjärrkontrollen upprepade gånger för att välja fördröjd tid mellan 10 och 180 minuter. Efter den fördröjda tiden kommer enheten att stängas av
För att avbryta sömnfunktionen, tryck **SLEEP** på fjärrkontrollen upprepade gånger tills “OFF” visas.

Obs!

- Du kan kontrollera den tid som återstår tills enheten stängs av. Tryck **SLEEP** på fjärrkontrollen för att kontrollera eller ändra den tid som återstår.
- Du kan redigera återstående tid när återstående tid eller "DIMMER" visas.

Dimmer

Tryck **SLEEP** på fjärrkontrollen en gång. Displayen kommer att bli halvmörk.
För att avbryta det, tryck **SLEEP** på fjärrkontrollen upprepade gånger tills “OFF” visas.

Obs!

All belysning stängs av när dimmern används.

Automatisk avstängning

Denna enhet kommer att stänga av sig själv i syfte att spara ström om huvudenheten inte ansluts till extern enhet eller används under 15 minuter.
Enheten kommer också att stänga av sig själv efter sex timmar om huvudenheten anslutits till någon annan enhet via de analoga ingångarna.

Automatisk strömavstängningsfunktion gäller endast MAIN-enhet vid WIRELESS PARTY LINK-anslutning. Vid OTHER enhet är automatisk avstängning tillgänglig efter frånkoppling OTHER -enhet och MAIN -enhet.

Så här ansluter du den trådlösa nätverksanslutningen eller den trådlösa enheten.

Stäng av enheten genom att trycka på strömknappen i mer än 5 sekunder.

AUTO POWER på

Denna enhet slås på automatiskt via följande ingångskällor : **Bluetooth** eller LG TV.

När du sätter på TV:n som är ansluten till den här enheten, kommer den här enheten att känna igen ingångssignalen och välja passande funktion. Du kan höra ljudet från enheten.

Om du försöker ansluta din **Bluetooth**-enhet, kommer denna enhet att slås på och ansluta din **Bluetooth**-enhet. Du kan spela upp din musik.

När du slår av den här enheten genom att trycka på ⏻ på enheten i 5 sekunder varje gång, kan du slå på eller stänga av AUTO POWER-funktionen.

På Visning	Beskrivning
ON-AUTO POWER	AUTO POWER-funktionen är påslagen.
OFF-AUTO POWER	AUTO POWER-funktionen är avstängd.

Obs!

- Beroende på ansluten enhet kanske denna funktion ej fungerar.
- Beroende på ansluten enhet slås enheten på, men **Bluetooth**-funktionen kanske ej ansluts.
- Om du kopplar ifrån **Bluetooth**-anslutningen för denna enhet, kan vissa **Bluetooth**-enheter fortsätta försöka ansluta till enheten. Du rekommenderas därför att koppla ifrån anslutningen innan du stänger av enheten.
- Om du försöker ansluta appen "Music Flow Bluetooth", slås **Bluetooth**-funktionen på i denna enhet.
- Om enheten slås på via LG TV eller **Bluetooth**, kommer den funktion som motsvarar signalen att startas.
- Om du redan har synkroniserat till denna enhet, kan denna enhet automatiskt slås på via en ingångskälla, när denna enhet stängs av.
- Om du stänger av enheten genom att trycka på strömknappen i mer än 5 sekunder, kommer funktionen för automatisk strömpåslagning att stängas av. För att aktivera den, slå på enheten.

Automatisk funktionsändring

Den här enheten känner av ingångssignaler såsom optisk signal, **Bluetooth**, LG TV och Bärbar, och växlar sedan till den lämpliga funktionen automatiskt.

När du försöker ansluta en Bluetooth-enhet

Om du försöker ansluta din **Bluetooth**-enhet till denna enhet, kommer **Bluetooth**-funktionen att väljas. Spela upp din musik på **Bluetooth**-enheten.

När 3,5 mm stereokabel är ansluten

När du ansluter en bärbar enhet till uttaget **PORT. IN**, väljs funktionen PORTABLE. Spela upp din musik på den bärbara enheten.

När LG TV ansluts

När du sätter på din LG TV ansluten via LG Sound Sync, byter denna enhet funktion till LG TV. Du kan höra ljudet från din TV.

Obs!

- Denna funktion är ej tillgänglig i samband med inspelning eller borttagning.
- Denna funktion fungerar endast med enheter som tidigare anslutits.
- Om låsfunktionen för **Bluetooth** anslutningen har ställts in, kommer bara **Bluetooth** och LG TV anslutningen vara tillgängliga i **Bluetooth** och LG TV-funktion.

Ställa in klockan

1. Slå på enheten.
2. Tryck och håll nere **CLOCK** på fjärrkontrollen.
3. Välj tid genom att trycka på ⏮/⏭ på fjärrkontrollen.
   - AM 12:00 (för visning AM/PM (förmiddag/eftermiddag), eller 0:00 (för 24-timmarsvisning).
4. Tryck **RDS/SET** på fjärrkontrollen för att bekräfta ditt val.
5. Välj timmar genom att trycka på ⏮/⏭ på fjärrkontrollen.
6. Tryck **RDS/SET** på fjärrkontrollen.
7. Välj minuter genom att trycka på ⏮/⏭ på fjärrkontrollen.
8. Tryck **RDS/SET** på fjärrkontrollen.

Ställa in klockan via appen "Music Flow Bluetooth"

Installera appen "Music Flow Bluetooth" på din Android-enhet. (Sida 25-26)

Klockan på din enhet kommer automatiskt att synkroniseras till din enhet genom att aktivera **Bluetooth**-anslutningen via appen "Music Flow Bluetooth".

Använda din enhet som väckarklocka

1. Slå på enheten.
2. Tryck och håll nere **ALARM** på fjärrkontrollen.
3. Tryck ⏮/⏭ på fjärrkontrollen för att ändra timmar och minuter och tryck **RDS/SET** på fjärrkontrollen för att spara.
4. Tryck ⏮/⏭ på fjärrkontrollen för att välja funktion och tryck **RDS/SET** på fjärrkontrollen för att spara.
   -Tryck ⏮/⏭ på fjärrkontrollen för att välja ett förinställt nummer när du väljer tuner och tryck sedan **RDS/SET** på fjärrkontrollen.
   Om inget förinställt nummer finns, hoppa över det här steget.
5. Tryck ⏮/⏭ på fjärrkontrollen för att ändra volymen och tryck **RDS/SET** på fjärrkontrollen för att spara.

Obs!

- Om du ställer in klockans tid, kan du kontrollera tiden genom att trycka **CLOCK** på fjärrkontrollen även när spelaren är avstängd.
- Du kan ställa in alarmet när du har ställt in klocktiden.
- Om du ställer in klockans tid och alarm, kan du kontrollera alarmets inställning genom att trycka **ALARM** på fjärrkontrollen även när enheten är avstängd.
- Du kan välja ALARM ON/OFF läge genom att tryck **ALARM** på fjärrkontrollen.

LG Sound Sync

Sound Sync
Wireless

Du kan använda din TV-fjärrkontroll för att styra vissa av den här enhetens funktioner via LG Sound Sync. Den är kompatibel med en LG TV som stödjer LG Sound Sync. Se till att din TV bär LG Sound Sync-loggan.

Styrbara funktioner via LG TV:s fjärrkontroll: volym upp/ner, tyst läge

Se TV:ns instruktionsmanual för information om LG Sound Sync.

1. Sätt på enheten genom att trycka ⏻.
2. Tryck **F** tills LG TV-funktion har valts.
3. Konfigurera ljudutgången för TV för att lyssna på ljudet via denna enhet :
   TV-inställningsmeny [Sound] → [TV Sound output] → [LG Sound Sync (Wireless)]
   "PAIRED" visas i displayfönstret i cirka 3 sekunder, varefter "LG TV" visas i displayfönstret om TV:n och denna enhet ansluts normalt.

Obs!

- Du kan också använda denna enhets fjärrkontroll samtidigt som du använder LG Sound Sync. Om du använder TV:ns fjärrkontroll igen, synkroniseras enheten med TV:n.
- Om anslutningen bryts, kontrollera följande på denna enhet samt på din TV : ström och funktion.
- Kontrollera denna enhets skick och anslutningarna i nedannämnda fall när du använder LG Sound Sync.
  - Enheten är avstängd.
  - När du byter till en annan funktion.
  - När du kopplar ifrån den trådlösa anslutningen på grund av störningar eller avstånd.
- Tiden det tar att stänga av denna enhet varierar beroende på din TV.
- Om du försöker byta funktion när du använder LG TV, kommer volymen att bytas till en nivå som motsvarar volymen hos LG TV.
- Innehållet i TV:ns inställningsmeny kan variera beroende på din TV-modell.
- Om du stängde av enheten direkt genom att trycka ⏻, kommer LG Sound Sync att kopplas bort. För att använda funktionen igen, måste du koppla ihop TV:n och enheten ännu en gång.
- Volymen kan komma att höjas när din TV och denna enhet ansluts via LG Sound Sync. Sänk TV-volymen och anslut sedan till denna enhet.
- När du sätter på LG TV:n som är ansluten med LG Sound Sync eller du går in i LG TV-funktion, kommer den här enheten att ändra funktion till LG TV automatiskt.
- Beroende på vilken TV-version du har, ska TV-ljudet ställas in manuellt.
- Om du styr TV-volymen när denna enhet och TV:n är anslutna med LG Sound Syn, kan den här enheten öka volymen på grund av synkronisering av volymen med TV:n.

WIRELESS PARTY LINK-anslutning

Utgående ljud från enheten Ⓐ (MAIN) expanderas till enheten Ⓑ (OTHER).
Kompatibel med enheter som stöder WIRELESS PARTY LINK.
Namnet på funktionen om ljudutvidgning mellan de kompatibla trådlösa produkterna ändrades till WIRELESS PARTY LINK.

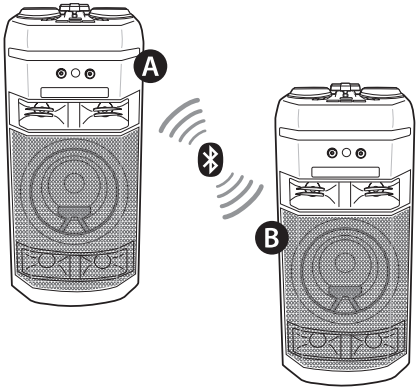

1. Tryck **WIRELESS LINK** på enheten. PARTY LINK MODE SELECT visas på displayen.
2. Tryck **WIRELESS LINK** på enheten för att välja MAIN eller OTHER.
   - Enheten Ⓐ : Väljer MAIN.
   - Enheten Ⓑ : Väljer OTHER.

   Två enheter försöker ansluta till varandra.
3. När dessa enheter kopplas samman syns de sammankopplade apparaternas namn i varje enhet.

Obs!

- Om du använder LG Sound Sync är denna funktion ej tillgänglig. Om du ansluter funktionen LG TV, visas "NOT SUPPORT " i displayfönstret.
- Du kan endast använda mikrofon i enheten OTHER. För OTHER-enhet stöds endast vissa funktioner.
- När WIRELESS PARTY LINK har kopplats ifrån, ändras OTHER-enheten till BT (**Bluetooth**) funktion.
- Om anslutningen bröts, visas "FAILED" i displayfönstret.
- Tyst funktion synkroniseras.
- WIRELESS PARTY LINK anslutningen kommer att kopplas bort när du stänger av enheten eller trycker **WIRELESS LINK** på enheten.
- När WIRELESS PARTY LINK är ansluten kan du inte ansluta trådburen PARTY LINK.
- Ljudet från MAIN- och OTHER-enheter kan variera beroende på uppspelningsstatus eller -källa.
- Kontrollera följande information när du ansluter till **Bluetooth**.
  - Du kan endast ansluta en **Bluetooth**-enhet till MAIN-enheten. Du kan ej ansluta någon **Bluetooth**-enhet till OTHER-enheten.
  - WIRELESS PARTY LINK anslutningen stöds bara på Androidenheter. (WIRELESS PARTY LINK-anslutning kanske ej stöds beroende på specifikationerna hos ansluten enhet eller operativsystemet.)
  - Avtagbara/frånkopplingsbara **Bluetooth**-enheter (t.ex. dongle osv.) stöder ej WIRELESS PARTY LINK-anslutning.
  - När WIRELESS PARTY LINK har anslutits är **Bluetooth**-anslutning ej tillgänglig vid inspelning eller radering.
  - Om du ansluter WIRELESS PARTY LINK medan du spelar upp med sen uppkopplade **Bluetooth**-enheten kan den anslutas igen, beroende på telefonens specifikation.
- MAIN / OTHER kan visas för MASTER (Primär) / SLAVE (Sekundär) i befintliga produkter.

Felsökning

Allmänt

Problem	Orsak & Lösning
Enheten fungerar inte som den ska.	• Stäng av strömmen till den här enheten och det anslutna externa tillbehöret (TV, bashögtalare, DVD-spelare, förstärkare etc.) och sätt på dem igen. • Koppla ifrån strömsladden till den här enheten och den anslutna externa enheten (TV, woofer, DVD-spelare, förstärkare osv.) och prova sedan igen. • Föregående inställning kanske ej sparas när enhetsströmmen stängs av.
Ingen ström.	• Nätsladden är inte inkopplad. Koppla i nätsladden. • Kontrollera om strömtillförseln fungerar. Kontrollera skicket genom att använda andra elektroniska apparater.
Inget ljud.	• Kontrollera att du har använt rätt funktion. Tryck på funktionsknappen och kontrollera den valda funktionen.
Enheten startar inte uppspelning.	• En ospelbar skiva har satts i. Kontrollera att skivan kan spelas upp. • Ingen skiva har satts i. Sätt i en skiva. • Skivan är smutsig. Rengör skivan (Sida 46). • Skivan har satts i upp och ner. Placera skivan med etikett eller textsida vänd uppåt.
Radiostationer kan inte tas in på rätt sätt.	• Antennen är felaktigt placerad eller ansluten. Anslut antennen korrekt. • Signalstyrkan från radiostationen är för svag. Ställ in stationen manuellt. • Inga stationer har förinställts, eller också har de förinställda stationerna rensats (vid stationsinställning via genomsökning av förinställda kanaler). För att förinställa radiostationer, se sid. 27 för mer information.

Problem	Orsak & Lösning
Fjärrkontrollen fungerar ej korrekt.	• Fjärrkontrollen befinner sig för långt ifrån enheten. Använd fjärrkontrollen inom cirka 7 meters (23 fots) avstånd. • Det finns ett hinder mellan fjärrkontrollen och enheten. Avlägsna hindret. • Batterierna i fjärrkontrollen är slut. Byt ut batterierna mot nya.
Ingen högtalarbelysning	• Kontrollera ljuseffekterna genom att trycka på **LIGHTING**. (Sida 36)
LG Sound Sync fungerar inte.	• Kontrollera om din LG TV stöder LG Sound Sync. • Kontrollera anslutningen för LG Sound Sync. • Kontrollera ljudinställningen för din TV och den här enheten.

Allmänna specifikationer

Allmänt	
Strömkrav	Se huvudetiketten på enheten.
Energiförbrukning	Se huvudetiketten på enheten.
	Nätverks-vänteläge : 0,5 W (Om alla nätverksportar har aktiverats.)
Dimensioner (B x H x D)	Ca. 330,0 mm x 716,0 mm x 318,0 mm
Drifttemperatur	5 °C till 35 °C
Luftfuktighet vid drift	60 %

Input	
Analog ljudingång (AUX IN)	2,0 Vrms (1 kHz, 0 dB), 600 Ω, RCA-uttag (V, H) x 1
Bärbar In (PORT. IN)	1,0 Vrms (3,5 mm stereouttag) x 1
Mikrofon (MIC 1/2)	Sensitivitet 20 mV (1 kHz), 6,3 mm uttag x 2

Radio	
FM-mottagningsområde	87,5 till 108,0 MHz eller 87,50 till 108,00 MHz

System	
Frekvensrespons	40 till 20000 Hz
Signal-till-brus-förhållande	Över 75 dB
Dynamisk räckvidd	Över 80 dB
Busströmförsörjning (USB)	5 V ⎓ 500 mA

Förstärkare (Total RMS-outputeffekt)	
Total uteffekt	500 W RMS
HÖG	165 W RMS X 2 (4 Ω på 1 kHz, 10 % THD)
LÅG	170 W RMS (4 Ω på 200 Hz, 10 % THD)

- Konstruktion och specifikationer kan komma att ändras utan förvarning.

Varumärken och licenser

Ordmärket **Bluetooth®** och logotyper är registrerade varumärken ägda av **Bluetooth** SIG, Inc. och all användning av sådana märken av LG Electronics sker under licens.
Övriga varumärken och handelsnamn ägs av respektive ägare.

Underhåll

Om skivor

Hantering av skivor

Fäst aldrig papper eller tejp på skivan.

Förvaring av skivor

Placera skivan i dess fodral efter användning. Utsätt inte skivan för direkt solljus eller värmekällor, och lämna dem aldrig i en parkerad bil som utsätts för direkt solljus.

Rengöring av skivor

Fingeravtryck och damm på skivan kan orsaka dålig bildkvalitet och ljudförvrängning. Före uppspelning, rengör skivan med en mjuk trasa. Torka skivan från mitten och utåt.

Använd inte starka lösningsmedel, såsom alkohol, bensin, lösningsmedel, kommersiellt tillgängliga rengöringsmedel, eller antistatisk spray avsedd för gamla vinylskivor.

Hantering av enheten

Vid transport av enheten

Spara originalkartongen och förpackningsmaterialet. Om du behöver frakta enheten bör du för maximalt skydd återpaketera den så som den ursprungligen förpackades i fabriken.

Håll utvändiga ytor rena

Använd inte brännbara vätskor som insektsspray i närheten av enheten. Att torka med starkt tryck kan skada ytan. Lämna inte gummi eller plastprodukter i kontakt med enheten under längre tid.

Rengöring av enheten

För att rengöra spelaren, använd en mjuk, torr tygtrasa. Om ytan är extremt smutsig använder du en något fuktad trasa med ett milt rengöringsmedel. Använd inte starka lösningsmedel som alkohol, bensin eller lösningsmedel, då dessa kan skada enhetens ytor.

Underhåll av enheten

Den här enheten är en högteknologisk precisionsenhet. Om den optiska linsen eller dess delar i skivenheten blir smutsiga eller slitna, kan bildkvaliteten försämras. För mer information, kontakta din närmaste auktoriserade serviceverkstad.

LG

Life's Good