LG

MULTI V™ System
Innengerät Wärmepumpe
MONTAGEANLEITUNG

Modell Nr: Reihe CRNN-SP
Type: Art Cool



DEUTSCH

WICHTIG

- **Lesen Sie diese Anleitung vor der Montage des Gerätes vollständig durch.**
- **Die Montage darf nur durch qualifiziertes Personal und muss gemäß den nationalen Bestimmungen für elektrische Anschlüsse erfolgen.**
- **Bewahren Sie dieses Benutzerhandbuch nach dem Lesen zum späteren Gebrauch an einem sicheren Ort auf.**

INHALTSVERZEICHNIS

Arbeitsvorgänge	*Installationsteile*	*Benötigtes Werkzeug*
Installationsteile 3		
Sicherheitshinweise.....4		
Installation	❏ Installierungsplatte ❏ Vier Schrauben Typ "A" ❏ Verbindungskabel	❏ Füllstandsmesser ❏ Schraubenzieher ❏ Bohrmaschine ❏ Kornbohrer ❏ Wasserwaage
Auswahl des besten standorts 7		
Vorbereitungen für die Montage 8		
Montage-Schablone anbringen und Innenanlage befestigen 9	❏ Leitungen: Gasseite Flüssigkeitsseite ❏ Isolierung ❏ Zusätzliche Abflußleitung	❏ Bördelgerätesatz ❏ Angegebene Drehmomentschlüssel ❏ Schraubenschlüssel
Anschluss der inneren Rohrleitungen 10		
Abfluss überprüfen 11		❏ Ein Glas Wasser ❏ Schraubenzieher ❏ Sechskantschlüssel ❏ Gasprüfgerät ❏ Vakuumpumpe ❏ Druckmessgerät
Befestigung der vorderen Blende 12		
Kabel an der Innenanlage anschließen.....13		
Montage der Fernbedienung ...14	❏ Zweu schrauben typ "B"	❏ Benutzerhandbuch ❏ Thermometer ❏ Halterung für Fernbedienung

Installationsteile

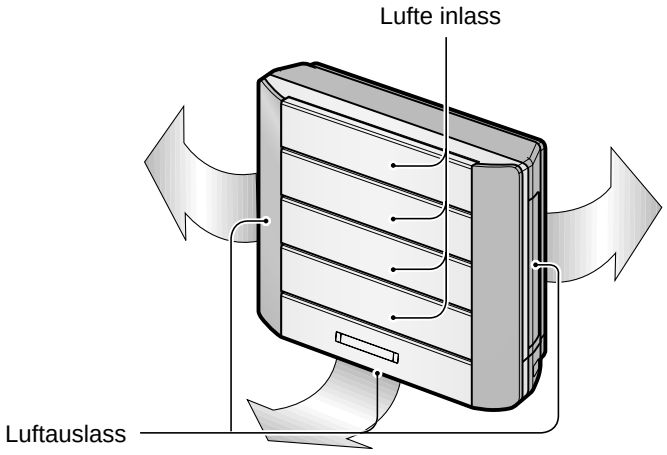

Name	Montage-Schablone	Sicherschraube	(Andere)
Menge	1 EA	2 EA	
Form	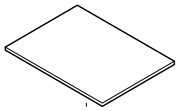	 M4 x 12L	• Bexitzerhandlbnch • Montageanleitung

DEUTSCH

Sicherheitshinweise

Um Verletzungen des Benutzers oder anderer Personen sowie Sachbeschädigungen zu vermeiden, müssen die folgenden Anleitungen befolgt werden.

- Lesen Sie vor der Montage des Raum-Klimagerätes dieses Handbuch sorgfältig durch.
- Beachten Sie angegebene Vorsichtshinweise mit wichtigen sicherheitsrelevanten Informationen.
- Ein unsachgemäßer Betrieb bei Missachtung von Anleitungen führt zu Verletzungen oder Beschädigungen.Die Schweregrade werden durch folgende Symbole gekennzeichnet.

⚠WARNUNG	Dieses Symbol bedeutet Lebensgefahr oder Gefahr schwerer Verletzungen.
⚠VORSICHT	Dieses Symbol bedeutet Verletzungsgefahr oder Gefahr von Beschädigungen von Eigentum.

- Die Bedeutung von Symbolen in diesem Handbuch lauten wie folgt.

⊘	**Darf nicht ausgeführt werden.**
!	**Die Anleitung sollte befolgt werden.**

⚠WARNUNG

■ Installation

Keinen defekten Überlastungsschalter oder Überlastungsschalter mit zu geringer Leistung verwenden. Gerät nur in einem dedizierten Schaltkreis betreiben.

• Es besteht Feuer- oder Stromschlaggefahr.

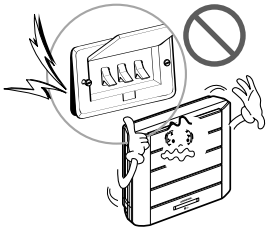

Elektrischen Anschlüsse nur vom Händler, Verkäufer, einem qualifizierten Elektriker oder Service-Center durchführen lassen.

• Gerät nicht auseinander bauen oder reparieren. Es besteht Feuer- oder Stromschlaggefahr.



Das Gerät muss immer geerdet werden.

• Es besteht Feuer- oder Stromschlaggefahr.

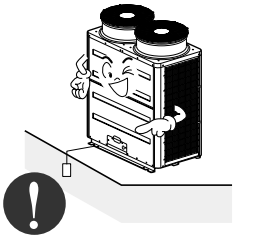

Blende und Abdeckung des Reglerkastens gut befestigen.

• Es besteht Feuer- oder Stromschlaggefahr.



Immer einen dedizierten Schaltkreis und Überlastungsschalter verwenden.

• Unsachgemäße Anschlüsse oder Montage bergen Feuer- oder Stromschlaggefahr.

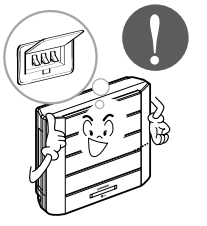

Eine Sicherung mit ordnungsgemäßer Nennleistung verwenden.

• Es besteht Feuer- oder Stromschlaggefahr.

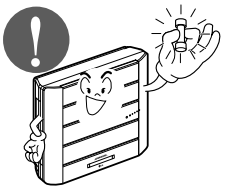

Netzkabel nicht verändern oder verlängern.

• Es besteht Feuer- oder Stromschlaggefahr.

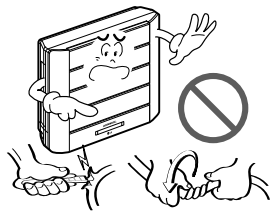

Das Klimagerät sollte bei extrem hoher Luftfeuchtigkeit oder bei geöffneten Türen/Fenstern nicht lange betrieben werden.

• Feuchtigkeit könnte kondensieren und Möbel befeuchten oder beschädigen

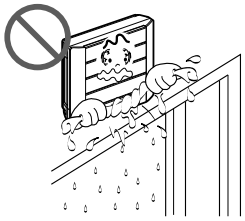

Das Gerät vorsichtig auspacken und montieren.

• Scharfe Kanten bergen Verletzungsgefahr. Besonders auf Gehäusekanten und Lamellen des Kondensators und Verdampfers achten.

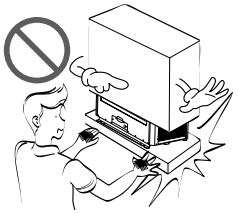

Zur Montage immer den Händler oder ein qualifiziertes Service-Center verständigen.

• Es besteht Feuer-, Stromschlag-, Explosions- oder Verletzungsgefahr.



Gerät nicht auf einem defekten Standfuß montieren.

• Es besteht die Gefahr von Verletzungen, Unfällen und Beschädigungen des Gerätes.

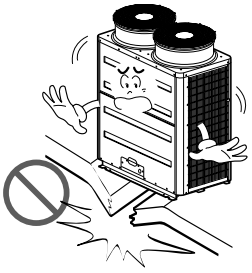

Der Montageort sollte im Laufe der Zeit nicht instabil werden.

• Bei einem instabilen Montageort könnte das Klimagerät herunterfallen und Sachbeschädigungen, Geräteausfälle und Verletzungen verursachen.

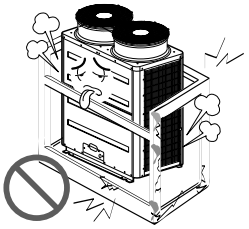

■ Operation

Do not store or use flammable gas or combustibles near the product.

• There is risk of fire or failure of product.



DEUTSCH

⚠ VORSICHT

■ Installation

Nach der Montage oder Reparatur des Gerätes immer auf Gaslecks (Kältemittel) überprüfen.

• Ein niedriger Kältemittelstand kann zum Ausfall des Gerätes führen.

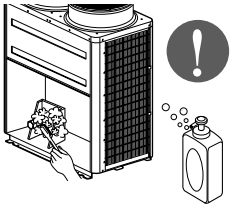

Ablassschlauch zum ordnungsgemäßen Wasserabfluss montieren.

• Mangelhafte Verbindungen können Wasserlecks verursachen.

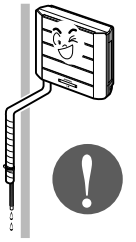

Das Gerät immer waagerecht montieren.

• So werden Vibrationen oder Wasserlecks vermieden.

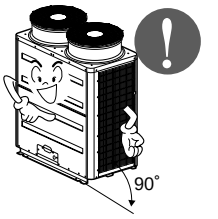

Gerät so montieren, dass Nachbarn nicht durch Lärm oder warme Abluft des Außengerätes belästigt werden.

• So vermeiden Sie Streitfälle mit den Nachbarn.



Das Gerät muss von mind. zwei Personen angehoben oder transportiert werden.

• Achten Sie auf mögliche Verletzungsgefahren.



Gerät nicht an einem Ort mit direktem Seewind montieren (salzhaltige Luft).

• Ansonsten könnte das Gerät korrodieren. Korrosion, besonders des Kondensators und der Verdampferlamellen, könnte zu Fehlfunktionen oder geringerer Leistung des Gerätes führen.

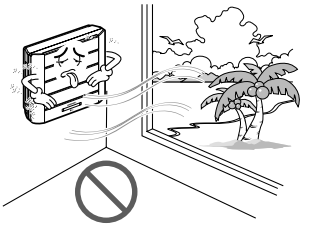

Installation

Auswabldes besten Standorts

- In der Nähe des Gerätes sollten sich keine Dampf- oder Wärmequellen befinden.
- Der Standort sollte so gewählt werden, dass sich keine Hindernisse vor dem Gerät befinden.
- Es muss darauf geachtet werden, dass der Kondenswasserabfluss leicht verlegt werden kann. Das Gerät sollte nicht in der Nähe einer Tür montiert werden.
- Der freie Abstand auf der linken und der rechten Seite des Gerätes muss jeweils größer als 50 cm sein. Das Gerät sollte in möglichst großer Höhe an der Wand befestigt werden und sollte einen Mindestabstand zur Decke von 10 cm haben.
- Zum Auffinden von Bolzen sollte ein Bolzensucher verwendet werden, um Beschädigungen der Wand möglichst gering zu halten.

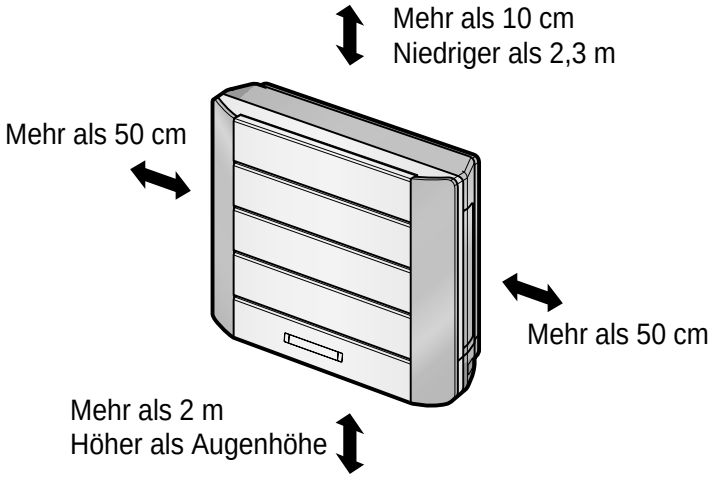

DEUTSCH

Vorbereitungen für die Montage

Die ausgewählte Wand sollte hart und stabil genug sein, um Vibrationen zu vermeiden

1) Vordere Blende öffnen

- Ziehen Sie zunächst das Bodengitter heraus, lösen Sie dann die Schrauben (2 Stück) und schließen Sie das Bodengitter wieder.
- Beim Anheben der beiden unteren Teile der vorderen Blende ist ein Geräusch zu hören, das darauf hinweist, dass die Blende herausgelöst wurde. Jetzt ist die vordere Blende entfernt
- Ziehen Sie dann diese Abdeckung etwas herunter und trennen Sie das Anschlusskabel vom Gerät.

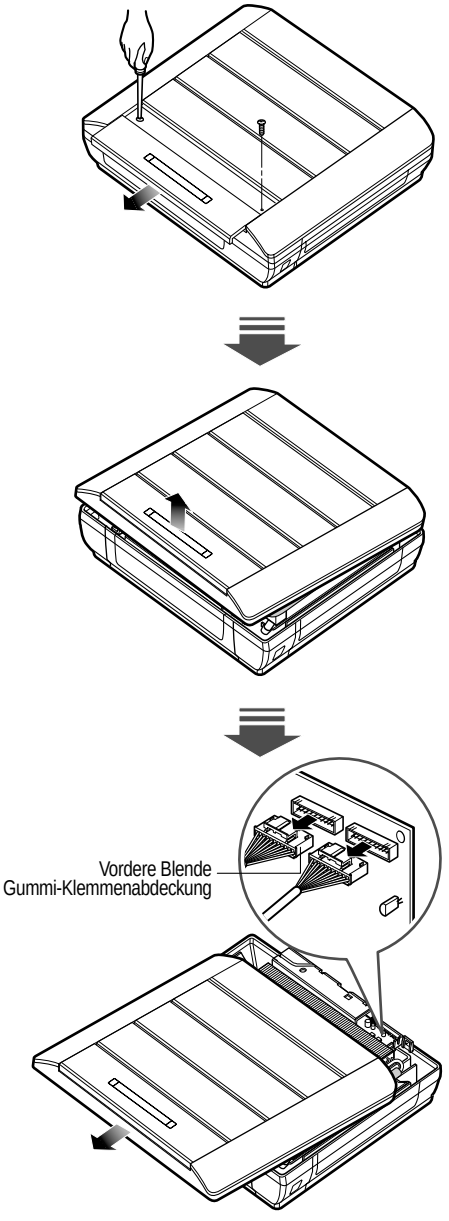

2) Rohrabdeckung und Seitenabdeckung entfernen

- Lösen Sie die beiden Schrauben (zur Befestigung der Rohrabdeckung)
- Ziehen Sie die Seitenabdeckung der gewünschten Anschlussseite ab. Jetzt ist die Seitenabdeckung entfernt.
- Wenn die Anschlussseite auf der linken oder rechten Seite liegt, müssen Rohrleitungen durch die Öffnung der Seitenabdeckung verlegt werden. (Beim Verlegen muss auf mögliche Grate geachtet werden.)

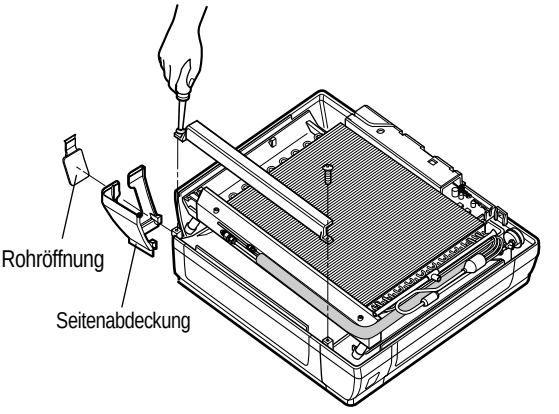

ANMERKUNG Wenn das Rohr durch die hintere Wand verlegt wird, darf die Öffnung nicht entfernt werden.

3) Ablassschlauch-Verbindung

- Entfernen Sie den Gummistöpsel der gewünschten Abflussrichtung.
- Setzen Sie den Ablassschlauch am Ende der Ablaufwanne ein und schließen Sie den Ablassschlauch am Verbindungsschlauch an, wie in der folgenden Abbildung dargestellt.

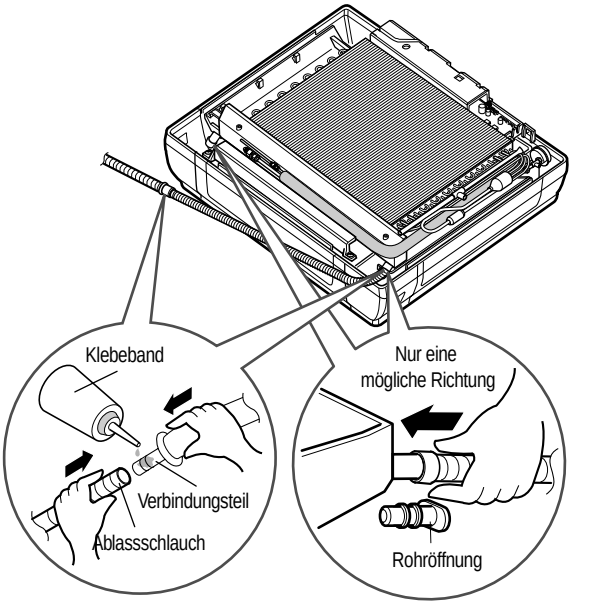

Montage-Schablone anbringen und Innenanlage befestigen

1) Befestigen Sie eine Montage-Schablone an der gewünschten Position.

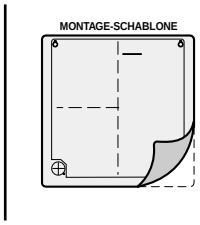

2) Bestimmen Sie die geeignete horizontale Lage mit einer Wasserwaage an der waagerechten Bestimmungslinie und fixieren Sie die Schablone mit einem Klebeband.

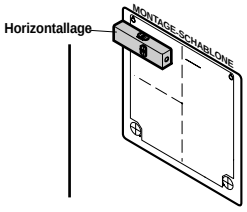

3) Bohren Sie ein Loch mit einem Durchmesser von 6 mm und einer Tiefe von 30-35 mm zur späteren Befestigung der Schrauben.

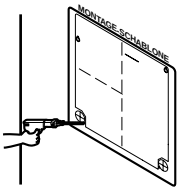

4) Bohren Sie eine Öffnung mit einem Durchmesser von 50 mm zum Anschluss des Rohres. (Bei Verlegen durch die Rückseite)

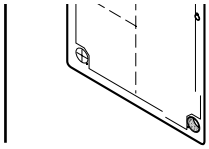

5) Setzen Sie die vier Plastikdübel in die Bohrlöcher ein.

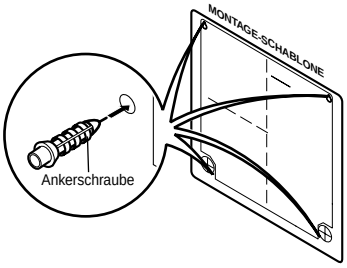

6) Drehen Sie zunächst zwei Schrauben in die beiden Punkte der oberen Geräteteile. (Die Schrauben sollten noch 10 mm herausragen, um das Gerät aufzuhängen)

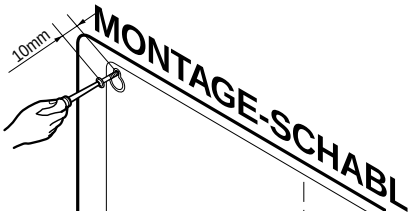

7) Hängen Sie das Gerät mit den Löchern in die oberen Schrauben ein. (Jetzt muss die Schablone entfernt werden) (Auf mögliches Herunterfallen achten)

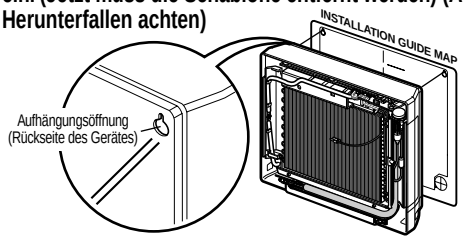

8) Richten Sie die Öffnung des Gerätes mit den Kunststoffdübeln aus, ziehen Sie die Schrauben der unteren Teile und dann die oberen Schrauben fest.

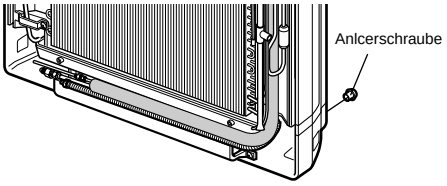

9) Überprüfen Sie die Befestigung, indem Sie eine leichte Kraft auf das Gerät ausüben.

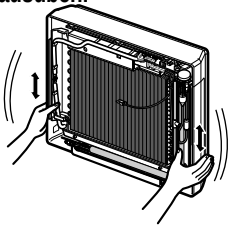

10) Wenn das Gerät fest montiert ist, schließen Sie Rohre und Kabel an. (Montageanleitung - Referenz)

DEUTSCH

Anschluss der inneren Rohrleitungen

• Vorbereitung der Rohrleitungen und des Ablassschlauches der Innenanlage auf die Montage in der Wand.

1) Verlegen Sie die inneren Rohrleitungen und den Ablassschlauch entweder zur Rückseite, nach links oder nach rechts.

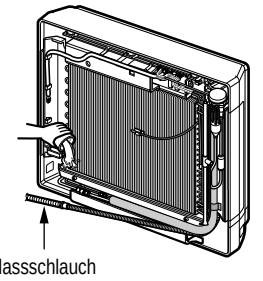

2) Umwickeln Sie Rohrleitung, Ablassschlauch und das Anschlusskabel mit Klebeband. Der Ablassschlauch muss sich innerhalb dieser gebündelten Anordnung unten befinden. Wenn sich der Schlauch in der Anordnung oben befindet, kann die Ablaufwanne im Geräteinnern überlaufen.

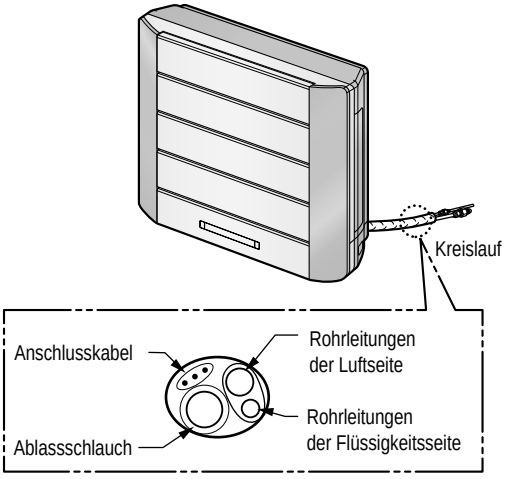

ANMERKUNG Wenn der Ablassschlauch innerhalb eines Raumes verlegt wird, muss der Schlauch mit einem geeigneten Material* isoliert werden, so dass Möbel oder Boden durch "Schwitzwasser" (Kondensation) nicht beschädigt werden.

*Empfohlen: Polyethylenschaum oder gleichwertig.

3) Schließen Sie die Rohrleitungen an die Innenanlage sowie den Ablassschlauch an das Abflussrohr an.

• Richten Sie die Mitte der Rohre aus und ziehen Sie die Schraubenmutter mit der Hand fest.

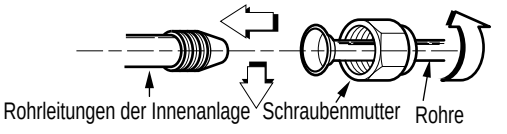

• Ziehen Sie die Schraubenmutter mit einem Schraubenschlüssel fest.

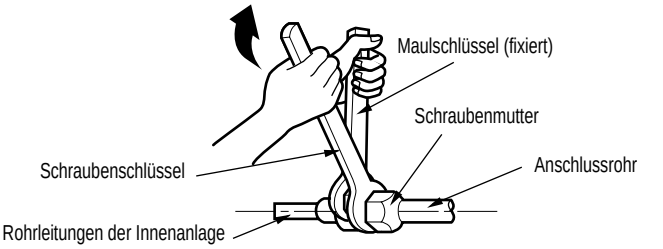

Rohrgröße [Drehmoment]	
LUFT	FLÜSSIGKEIT
Ø12.7[5.5kg·m]	Ø6.35[1.8kg·m]
Ø15.88[6.6kg·m]	Ø9.52[4.2kg·m]

• Beim Anschluss des Ablassschlauches an der Innenanlage muss das Abflussrohr montiert werden.

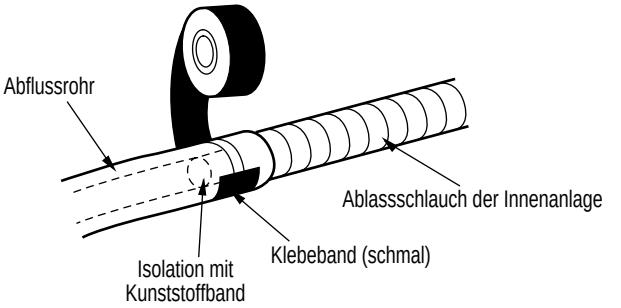

4) Wickeln Sie die Isolation um den Anschlussbereich.

• Die Isolation des Anschlussrohres und die Rohrisolation der Innenanlage müssen sich überlappen. Beide Isolationen müssen so mit einem Klebeband zusammengebunden werden, dass keine Lücke vorhanden ist.

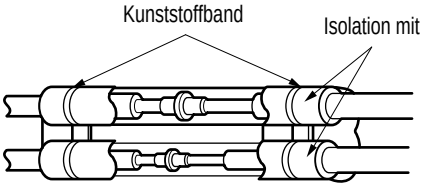

• Umwickeln Sie den Bereich, in dem sich der hintere Rohrleitungsgehäuseabschnitt befindet, mit Klebeband.

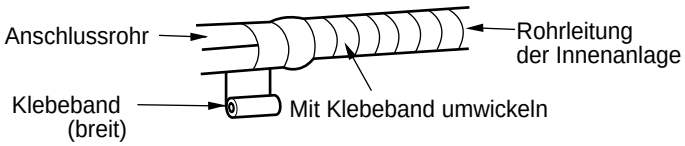

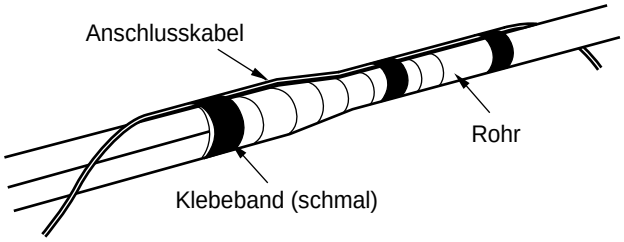

• Bündeln Sie die Rohrleitungen und den Ablassschlauch zusammen, indem Sie sie an den Stellen mit Klebeband umwickeln, die im hinteren Rohrleitungsgehäuseabschnitt liegen.

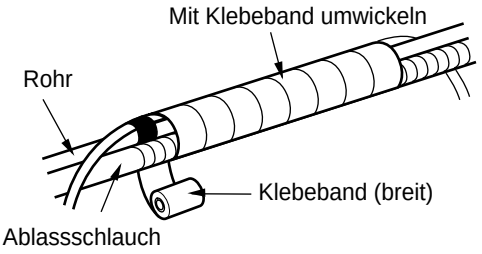

Abfluss überprüfen

1) So überprüfen Sie den Abfluss.

• Gießen Sie ein Glas Wasser auf den Verdunster.
• Stellen Sie sicher, dass das Wasser durch den Ablassschlauch der Innenanlage fließt und am Ende des Abflussrohres austritt, ohne dass ein Leck festzustellen ist.

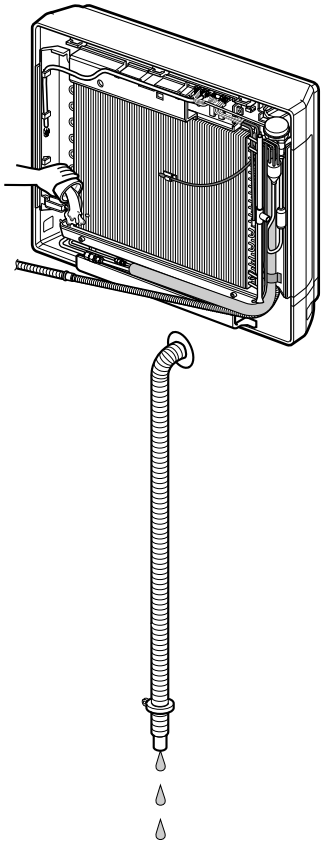

2) Ablauf-Rohrleitungen

• Der Ablassschlauch sollte sich nach unten neigen, um den Wasserablauf zu gewährleisten.drain flow.



• Ablauf-Rohrleitungen dürfen nicht hergestellt werden.

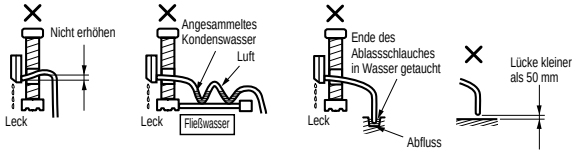

DEUTSCH

Befestigung der vorderen Blende

1) Überprüfen Sie zuerst, ob die Seitenabdeckung richtig befestigt ist.

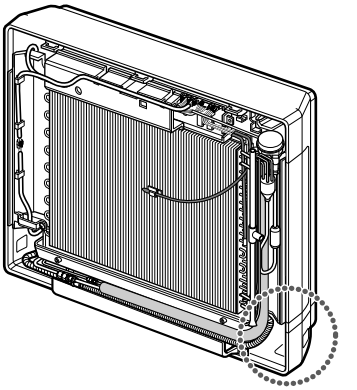

2) Schließen Sie die Anschlussleitung am Regler an, befestigen Sie zuerst den oberen Teil der vorderen Blende und richten Sie dann den unteren Teil der vorderen Blende aus

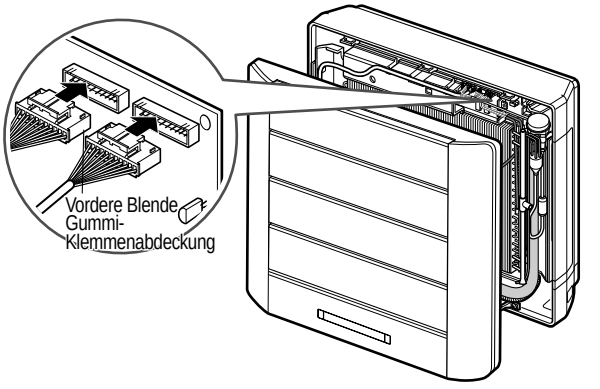

3) Ziehen Sie beide Schrauben fest.

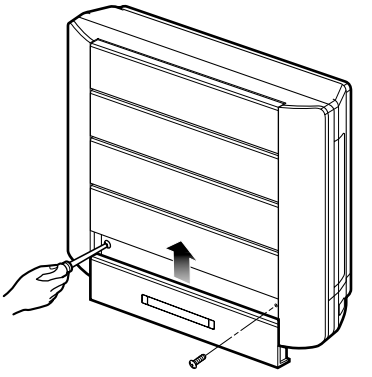

Kabel an der Innenanlage anschließen

- **Schließen Sie das Kabel an der Innenanlage an, indem Sie die Kabel nacheinander gemäß der Anschlüsse der Außenanlage an die Klemmen der Reglerkarte anschließen.** (Die Kabel der Außenanlage sowie die Anschlussnummern müssen die gleiche Farbe wie die der Innenanlage besitzen.)
  Das Erdungskabel sollte länger als die übrigen Kabel sein.

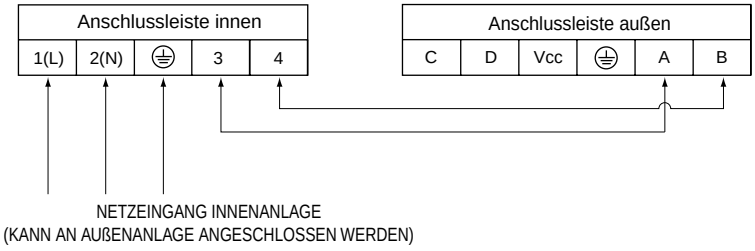

- Richten Sie sich bei der Montage nach dem Schaltplan auf dem Reglerkasten der Innenanlage.
- Richten Sie sich bei der Montage nach dem Anschlussschaltplan auf der Reglerabdeckung im Innern der Außenanlage.

VORSICHT
- **Änderungen am vorhandenen Schaltplan sind ohne vorherige Ankündigung vorbehalten.**
- **Die Kabel müssen gemäß dem Anschlussschaltplan angeschlossen werden.**
- **Die Kabel müssen fest angeschlossen werden, so dass sie nicht leicht herausgezogen werden können.**
- **Die Kabel müssen gemäß den Farbkodierungen im Anschlussschaltplan angeschlossen werden.**

VORSICHT Wenn ein Stromstecker nicht verwendet wird, muss ein Überlastungsschalter zwischen der Stromquelle und dem Gerät angeschlossen werden, wie im Folgenden dargestellt.

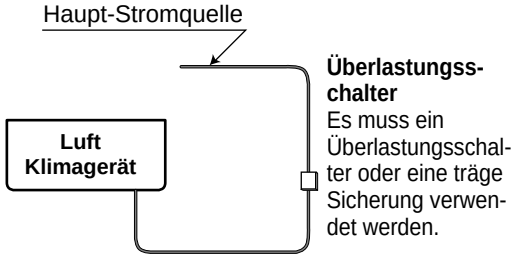

VORSICHT Bereiten Sie die Verkabelung nach Bestätigung der oben genannten Bedingungen wie folgt vor:

1) Für das Klimagerät muss immer ein eigener Stromkreis verwendet werden. Richten Sie sich bei der Verkabelung nach dem Schaltplan, der an der Innenseite der Reglerabdeckung angebracht ist.
2) Die Schrauben, mit denen die Verkabelung im Gehäuse der Elektrik befestigt ist, können sich auf Grund von Erschütterungen lockern, die beim Transport des Gerätes auftreten. Überprüfen Sie die Schrauben und stellen Sie sicher, dass sie fest angezogen sind. (Nicht fest angezogene Schrauben könnten einen Kabelbrand verursachen.)
3) Angaben der Stromquelle.
4) Überprüfen Sie, ob eine ausreichende elektrische Kapazität vorhanden ist.
5) Stellen Sie sicher, dass die Anfangsspannung höher als 90 Prozent der auf dem Hinweisschild angegebenen Nenn-Spannung ist.
6) Stellen Sie sicher, dass die Kabeldicke den Angaben der Stromquelle entspricht.
(Zu beachten ist das Verhältnis zwischen Kabellänge und -dicke.) (Siehe Seite 24)
7) In einer feuchten oder nassen Umgebung muss immer ein geerdeter Leck-Überlastungsschalter verwendet werden.
8) Ein Abfall der Spannung könnte Folgendes verursachen.
- Erschütterung des Magnetschalters und somit Beschädigung des Kontaktes, Durchbrennen der Sicherung, Störungen des normalen Betriebs durch Überlastung.

9) Die Trennung von der Stromversorgung sollte in der Verkabelung enthalten sein und sollte ein Luftspalt zur Kontakttrennung von mindestens 3 mm bei jedem aktiven (Phasen-) Leiter aufweisen.

Montage der Fernbedienung

BEFESTIGUNG AN EINER WAND

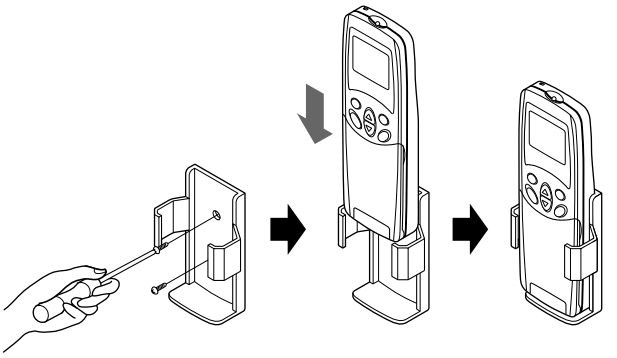

EINLEGEN DER BATTERIEN

1. Nehmen Sie die Batterieklappe von der Fernbedienung ab.
   • Schieben Sie die Abdeckung in Pfeilrichtung.

2. Legen Sie die beiden Batterien ein.
   • Achten Sie auf die richtige Polung (+) und (-).
   • Es sollten nur neue Batterien verwendet werden.

3. Befestigen Sie die Klappe wieder.
   • Schieben Sie sie wieder zurück.



- Es dürfen keine wiederaufladbaren Batterien verwendet werden, da sie sich von normalen Batterien in Form, Abmessungen und Leistung unterscheiden.
- Nehmen Sie die Batterien aus der Fernbedienung heraus, wenn das Klimagerät eine längere Zeit nicht verwendet wird.