LG
Life's Good

MAGYAR

SZERELÉSI ÚTMUTATÓ

LÉGKONDICIONÁLÓ

- Kérjük, a készülék használatba vétele előtt teljesen olvassa el ezt a szerelési kézikönyvet.
- A szerelést a nemzeti kábelezési előírásoknak megfelelően csak erre felhatalmazott szakember végezheti.
- Miután gondosan elolvasta, őrizze meg ezt a felhasználói kézikönyvet, hogy később is beletekinthessen.

TÍPUS : Átalakítható

www.lg.com

TARTALOMJEGYZÉK

Felszerelési követelmények

Biztonsági óvintézkedések.....3

Bevezetés.....8

A kézikönyvben használt jelképek.....8

Funkciók.....8

Felszerelés.....9

A szerelőkészlet.....9

Szükséges szerszámok.....9

Felszerelési lehetőségek.....10

A legjobb hely kiválasztása.....11

A szerelés előkészítő műveletei.....11

A szerelőlemez felszerelése (falra szerelés).....12

A horgonycsavar és anya felszerelése (mennyezetre szerelés).....12

Az elvezető csövezés ellenőrzése..14

Az előlap felszerelése.....14

Vezetékes távvezérlő szerelése.....15

Vezeték nélküli távvezérlő opcionális használata.....17

A DIP kapcsoló beállítása.....18

Csoportvezérlés beállítása.....19

Szükséges alkatrészek

- ❑ Négy „A” típusú csavar és műanyag tipli
- ❑ Összekötő kábel
- ❑ Szerelősablon
- ❑ Csövek: Gáz-oldal.....3/8", 1/2"
  Folyadék-oldal.....1/4"
- ❑ Szigetelőanyagok
- ❑ Kiegészítő elvezető cső (Külső átmérő.....15,5 mm)
- ❑ Két „B” típusú csavar

Szükséges szerszámok

- ❑ Szintező
- ❑ Csavarhúzó
- ❑ Elektromos fúrógép
- ❑ Magfúró (ø25mm, ø45mm, ø70mm)
- ❑ Vízszintező
- ❑ Peremező szerszámkészlet
- ❑ Megadott nyomatékkulcsok 1,8 kg.m, 4,2 kg.m, 5,5 kg.m, 6,6 kg.m (típustól függ)
- ❑ Csavarkulcs.....Half union
- ❑ Egy pohár víz
- ❑ Csavarhúzó
- ❑ Hatszögű csavarkulcs (4 mm)
- ❑ Szivárgásvizsgáló
- ❑ Vákuumszivattyú
- ❑ Elosztószelep
- ❑ Használati útmutató
- ❑ Hőmérő
- ❑ Távvezérlő-tartó

Biztonsági óvintézkedések

A felhasználó vagy más személy sérülésének, vagy vagyontárgyak károsodásának elkerülése érdekében be kell tartani az alábbi előírásokat.

- A készülék felszerelése előtt feltétlenül olvassa el.
- Feltétlenül tartsa szem előtt az itt leírt figyelmeztetéseket, mert a biztonsággal kapcsolatos fontos részeket tartalmaznak.
- Az előírások figyelmen kívül hagyása miatti helytelen üzemeltetés sérülést vagy kárt okozhat. Ezek súlyosságát az alábbiak jelzik.

⚠ **FIGYELEM**	Ez a jel halál vagy súlyos sérülés lehetőségére figyelmeztet.
⚠ **VIGYÁZAT**	Ez a jel csak sérülés vagy anyagi kár lehetőségére figyelmeztet.

■ A kézikönyvben használt jelképek jelentése a következő.

⃠	**Semmiképpen se tegye.**
❗	**Feltétlenül kövesse az utasításokat.**

⚠ FIGYELEM

■ Felszerelés

Ne használjon hibás vagy a szükségesnél kisebb megszakítót. A készüléket mindig külön erre a célra szolgáló elektromos megszakító után kell szerelni.

• Fennáll a tűz vagy az áramütés veszélye.

Az elektromos szerelési munkákat a márkakereskedővel, szakképzett villanyszerelővel vagy egy hivatalos szervizközponttal végeztesse el.

• Ön sohase szerelje szét vagy javítsa a készüléket. Fennáll a tűz vagy az áramütés veszélye.

Mindig földelje le a készüléket.

• Fennáll a tűz vagy az áramütés veszélye.

Biztonságosan szerelje fel a vezérlődoboz paneljét és fedelét.

• Fennáll a tűz vagy az áramütés veszélye.

Mindig külön áramkört és kismegszakítót használjon.

• A helytelen kábelezés tüzet vagy áramütést okozhat.

Megfelelően méretezett biztosítékot vagy megszakítót használjon.

• Fennáll a tűz vagy az áramütés veszélye.

A tápkábelt ne alakítsa át és ne toldja meg.

• Fennáll a tűz vagy az áramütés veszélye.

Ön ne szerelje fel, le, vagy ne szerelje át a készüléket.

• Fennáll a tűz, áramütés, robbanás vagy sérülés veszélye.

Legyen óvatos a készülék kicsomagolása és felszerelése során.

• Éles peremek sérülést okozhatnak. Fokozottan ügyeljen a burkolat éleire,a kondenzátor és a párologtató ventilátorszárnyaira.

A felszereléshez mindig forduljon a márkakereskedőhöz vagy egy hivatalos szervizközponthoz.

• Fennáll a tűz, áramütés, robbanás vagy sérülés veszélye.

Ne szerelje a készüléket hibás állványra.

• Ez személyi sérülést és anyagi kárt okozhat, vagy a készülék deformálódhat.

Ügyeljen arra, hogy a felszerelési hely állapota az idő során ne romoljon.

• Ha a tartó leszakad, a készülék vele együtt leeshet és anyagi kárt, személyi sérülést okozhat, illetve a készülék megsérülhet.

Use a vacuum pump or Inert (nitrogen) gas when doing leakage test or air purge. Do not compress air or oxygen and do not use flammable gases. Otherwise, it may cause fire or explosion.

• There is the risk of death, injury, fire or explosion.

■ Használat

Ne járassa hosszabb ideig a klímaberendezést, ha nagyon nagy a levegő páratartalma és egy ajtó vagy ablak nyitva maradt.

• A nedvesség kondenzálódhat és benedvesítheti vagy károsíthatja a bútorokat.

Ügyeljen, hogy üzem közben ne húzódhasson ki vagy sérüljön meg a tápkábel.

• Fennáll a tűz vagy az áramütés veszélye.

Semmit se tegyen a tápkábelre.

• Fennáll a tűz vagy az áramütés veszélye.

Működés közben ne húzza ki a hálózati kábelt.

• Fennáll a tűz vagy az áramütés veszélye.

Nedves kézzel ne érintse meg és ne üzemeltesse a készüléket.

• Fennáll a tűz vagy az áramütés veszélye.

A tápkábel közelében ne legyen fűtőtest vagy más fűtőberendezés.

• Fennáll a tűz vagy az áramütés veszélye.

Ne kerüljön víz az elektromos alkatrészekre.

- Fennáll a tűz, a készülék meghibásodásának vagy az áramütés veszélye.

Ne tároljon vagy használjon éghető gázt vagy éghető anyagokat a készülék közelében.

- Fennáll a tűz vagy a készülék károsodásának veszélye.

Hosszabb ideig ne használja a berendezést szorosan lezárt helyiségben.

- Oxigénhiány léphet fel.

Ha éghető gáz szivárog, zárja el a gázt mielőtt a készüléket bekapcsolná, és az ablakot kinyitva szellőztessen ki.

- Ne használja a telefont és ne működtessen villanykapcsolót. Tűz- vagy robbanásveszély áll fenn.

Ha a készülék különös hangot ad, szag vagy füst jelenik meg. Kapcsolja le a kismegszakítót vagy csatlakoztassa le a hálózati kábelt.

- Fennáll az áramütés vagy a tűz veszélye.

Vihar vagy hurrikán esetén állítsa le a készüléket és zárja be az ablakot. Ha lehetséges, a hurrikán érkezése előtt vigye el a készüléket az ablaktól.

- Fennáll a tűz, a készülék meghibásodásának vagy az áramütés veszélye.

Üzem közben ne nyissa ki a készülék bemeneti rácsát. (Ha van elektrosztatikus szűrő, ne érintse meg.)

- Fennáll a fizikai sérülés, áramütés vagy a készülék tönkremenetelének veszélye.

Ha a készülékbe nedvesség jut (elárasztás vagy víz alá merülés), keressen fel egy hivatalos szakszervizt.

- Fennáll a tűz vagy az áramütés veszélye.

Ügyeljen arra, hogy ne jusson víz a készülékbe.

- Fennáll a tűz, áramütés, robbanás vagy sérülés veszélye.

Rendszeresen szellőztesse a készüléket, ha kályhával stb. együtt használja.

- Fennáll a tűz vagy az áramütés veszélye.

A készülék tisztításakor vagy karbantartásakor kapcsolja le a hálózati feszültséget.

- Fennáll az áramütés veszélye.

Ha a készüléket hosszabb ideig nem használja, húzza ki a tápkábelt vagy kapcsolja le a kismegszakítót.

• Fennáll a készülék sérülésének, károsodásának vagy szándékolatlan működésének a veszélye.

Ügyeljen arra, hogy senki ne léphessen vagy eshessen a kültéri egységre.

• Ez személyi sérülést okozhat vagy a készülék károsodását eredményezheti.

⚠ VIGYÁZAT

■ Felszerelés

A készülék felszerelése vagy javítása után mindig ellenőrizni kell, nincs-e gáz- (hűtőközeg-) szivárgás.

• Alacsony hűtőközeg-szint a készülék károsodását okozhatja.

A kondenzvíz megfelelő elvezetéséhez szerelje fel a cseppvíz tömlőt.

• Rossz csatlakozás vízszivárgást okozhat.

A készüléket vízszintezve kell felszerelni.

• A rezgés vagy vízszivárgás megelőzése érdekében.

A készüléket ne szerelje fel olyan helyen, ahol a kültéri egység zaja vagy az általa termelt hő kárt okozhat a szomszédságnak.

• Ez gondot jelenthet a szomszédságnak.

A készüléket két vagy több személynek kell felemelnie és szállítania.

• El kell kerülni a személyi sérülést.

Ne szerelje a készüléket olyan helyre, ahol az közvetlenül ki van téve tengeri szélnek (sós permetnek).

• Ez a készülék korrózióját okozhatja. A korrózió, különösen kondenzátoron és a párologtató felületeken hibás vagy nem hatékony működést eredményezhet.

■ Használat

A hideg levegő ne érje hosszú ideig a bőrt. (Ne üljön a huzatban.)

• Ez egészségkárosodást okozhat.

A készüléket ne használja speciális célra, pl. élelmiszerek, műalkotások stb. megőrzésére. Ez egy háztartási légkondicionáló, és nem precíziós hűtőrendszer.

• Fennáll a károsodás vagy vagyontárgyak elvesztésének veszélye.

Ne torlaszolja el a be- vagy kilépő levegőáramot.

• Ez a készülék károsodását okozhatja.

A tisztogatáshoz puha rongyot használjon. Ne használjon agresszív tisztítószereket, oldószereket stb.

• Fennáll a tűz, az áramütés és a készülék műanyag részei sérülésének veszélye.

A levegőszűrő eltávolításakor ne érintse meg a készülék fém alkatrészeit. Ezek nagyon élesek!

• Fennáll a személyi sérülés veszélye.

Ne lépjen rá a készülékre és ne helyezzen rá semmit (kültéri egységek)

• Fennáll a személyi sérülés és a készülék károsodásának veszélye.

Mindig gondosan helyezze vissza a szűrőt. A szűrőt kéthetenként, vagy ha kell, gyakrabban tisztítsa ki.

• A szenyezett szűrő csökkenti a légkondicionáló hatásfokát, működési hibát okozhat és a készülék megrongálódhat.

A készülék működése közben ne dugja be a kezét vagy más tárgyat a levegő be- vagy kilépő nyílásába.

• Az éles és mozgó alkatrészek személyi sérülést okozhatnak.

Ne igya meg a készülékből leengedett cseppvizet.

• Ez a víz nem tiszta és súlyos egészségügyi problémákat okozhat.

A készülék tisztításakor vagy karbantartásakor használjon biztosan álló széket vagy létrát.

• Legyen óvatos és kerülje el a sérülést.

A távvezérlőben lévő elemeket ugyanolyan típusúra cserélje le. Ne használjon vegyesen régi és új, vagy eltérő típusú elemeket.

• Tűz- vagy robbanásveszély áll fenn.

Az elemeket ne töltse újra és ne szedje szét. Az elemeket ne dobja tűzbe.

• Éléghetnek és felrobbanhatnak.

Ha az elemekből folyadék kerül bőrére vagy ruhájára, alaposan mossa le tiszta vízzel. Ha az elemek szivárognak, ne használja a távvezérlőt.

• Az elemekben lévő vegyi anyagok égést vagy más egészségkárosodást okozhatnak.

Ha szájába kerülne az elemekben lévő folyadék, mosson fogat és forduljon orvoshoz. Ha az elemek szivárognak, ne használja a távvezérlőt.

• Az elemekben lévő vegyi anyagok égést vagy más egészségkárosodást okozhatnak.

Bevezetés

A kézikönyvben használt jelképek

Ez a jel az áramütés veszélyére figyelmeztet.

Ez a jel olyan veszélyre figyelmeztet, amely a klímaberendezés károsodását okozhatja.

MEGJEGYZÉS **Ez a jel speciális megjegyzést jelöl.**

Funkciók

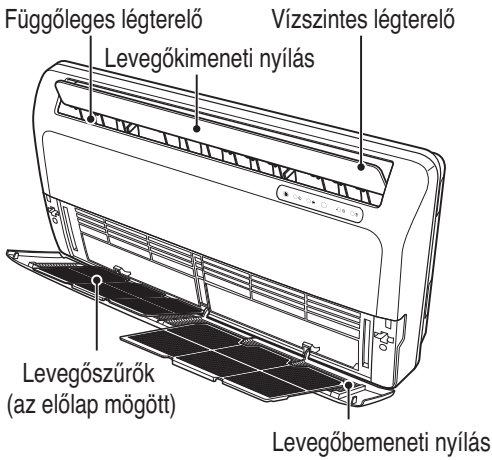

Felszerelés

Gondosan olvassa el, majd lépésenként hajtsa végre.

A szerelőkészlet

Standard tartozékok

Megnevezés	Szerelőlemez	„A" típusú csavar és műanyag tipli	(Egyéb)
Mennyiség	1 db	4 db	• Használati útmutató • Szerelési útmutató
Alak	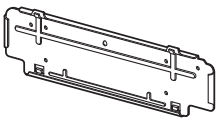		

A VEZETÉKES TÁVVEZÉRLŐ SZERELÉSE

• Mivel a helyiség hőmérséklet-érzékelője a távvezérlőben van, a megfelelő hőmérséklet fenntartása érdekében a távvezérlő dobozát közvetlen napfénytől, nagy páratartalomtól és a hideg légáramlattól védett helyen kell felszerelni. A távvezérlőt a talaj felett kb. 1,5 m-rel, jó levegőkeringésű, átlagos hőmérsékletű helyen szerelje fel.

Ne szerelje olyan helyre, ahol a következő hatások érhetik:

- Huzat, holttér az ajtók mögött és a sarokban.
- Meleg vagy hideg levegő a csatornákból.
- A Nap vagy a készülékek sugárzó hője.
- Rejtett csövek és kémények.
- Nem ellenőrzött területek, pl. külső fal a távvezérlő mögött.
- A távvezérlőn 7-szegmenses LED-kijelző van.
  A kijelző jó láthatóságához a távvezérlőt az 1. ábra szerint kell felszerelni.
  (A standard magasság a padlószint felett 1,2~1,5 m.)

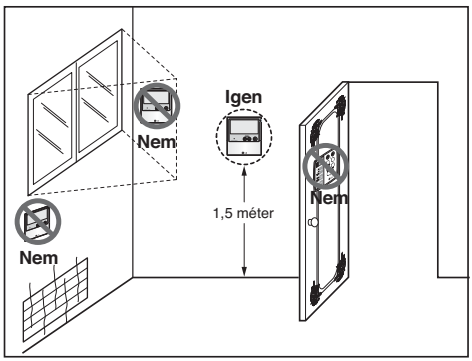

1. ábra: a távvezérlő jellemző helyei

Felszerelési lehetőségek

MEGJEGYZÉS Megvásárolandó szerelési anyagok. (※)

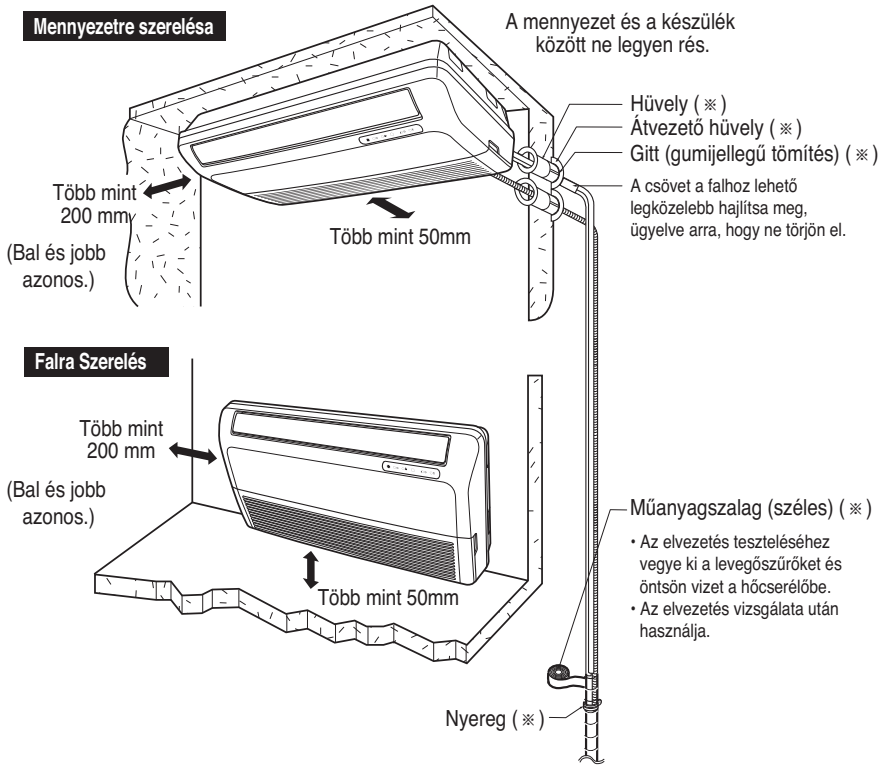

⚠ VIGYÁZAT

The Power cord connected to the unit should be selected according to the following specifications.

A legjobb hely kiválasztása

Beltéri egység

1. A készülék közelében ne legyen hőforrás vagy gőz.
2. Válasszon olyan helyet, ahol nincs akadály a készülék előtt.
3. Ügyeljen arra, hogy a kondenzvizet kényelmesen el lehessen vezetni.
4. Ne szerelje fel ajtó közelében.
5. A készülék jobb (vagy bal) oldalán biztosítson több mint 20 cm szabad helyet. A készüléket a lehető legalacsonyabbra, de a padlótól legalább 5 cm-re kell felszerelni.
6. A fal szükségtelen rongálásának megelőzésére a megfelelő műszerrel keresse meg a tartóoszlopokat.

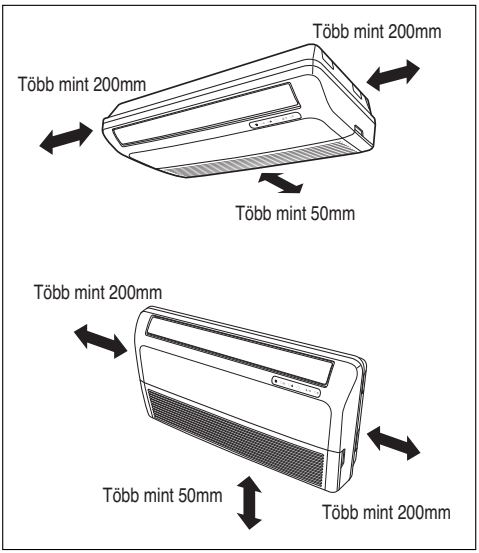

A szerelés előkészítő műveletei

Nyissa fel az előlapot

1. Távolítsa el az öt csavart.
2. A 3 jelzett helyen oldja ki a kapcsokat.
3. Húzza fel az előlapot.

Az oldalsó fedél és a csövek fedelének levétele

1. A kívánt csatlakoztatási oldalon húzza fel és távolítsa el az oldallemezt.
2. Az oldalsó fedélből vegye ki a csőnyílás takarólemezét.

VIGYÁZAT! A takarólemez levétele után a biztonság kedvéért távolítsa el a sorját.

MEGJEGYZÉS Ha a csövezést a hátsó falon vezeti át, az oldalsó csőnyílás fedelét nem kell kivenni.

Elvezető tömlő csatlakoztatása

1. A kívánt elvezetési oldalon vegye ki a gumidugót.
2. Az ábra szerint az elvezető tömlőt illessze az elvezető tálca fogantyújába és csatlakoztassa az elvezető csövet.

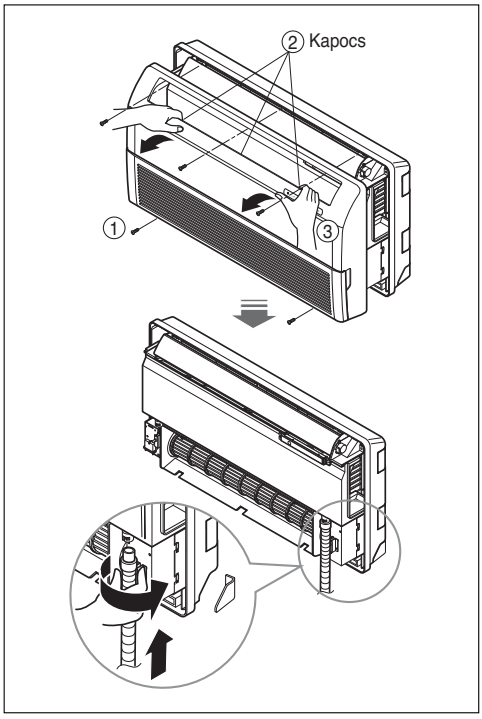

A szerelőlemez felszerelése (falra szerelés)

A tartó falnak elég erősnek és szilárdnak kell lennie ahhoz, hogy megvédje a készüléket a vibrációtól.

1. „A” típusú csavarokkal erősítse a falra a szerelőlemezt. Betonfal esetén használjon horgonycsavarokat.
   • A szerelőlemezt vízszintező használatával vízszintesen erősítse a falra.
2. Mérje meg a falat és jelölje meg a középvonalat. A szerelőlemez elhelyezésekor vegye figyelembe, hogy a kábelezés általában a falon keresztül jut a hálózati csatlakozóhoz. A csövezés faláttörésének fúrását biztonságos módon kell végezni.

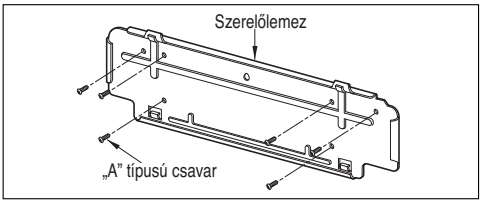

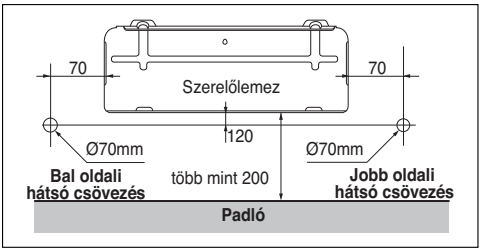

A horgonycsavar és anya felszerelése (mennyezetre szerelés)

- Készítsen elő 4 függesztő csavart. (Minden csavar azonos hosszúságú legyen.)
- Mérje ki és jelölje meg a függesztőcsavarok és a csövezés nyílásának helyét.
- A mennyezetben készítse el a horgonycsavar furatát.
- Csavarozza az anyákat és alátétet a csavarokra és rögzítse a csavarokat a mennyezetbe.
- A függesztőcsavarokat erősen rögzítse a horgonyhoz.
- A függesztőket rögzítse a függesztőcsavarokra (durván állítsa be a szintet) az anyákkal, alátétekkel és rugós alátétekkel.
- A függesztőcsavarok állításával és vízmérték használatával állítsa be a jobb-bal és elöl-hátul irányú szinteket.
- A függesztőcsavarok állításával és vízmérték használatával állítsa be a fel-le irányú szintet. Ekkor a készülék lefelé dől és a vízelvezetés megfelelő.

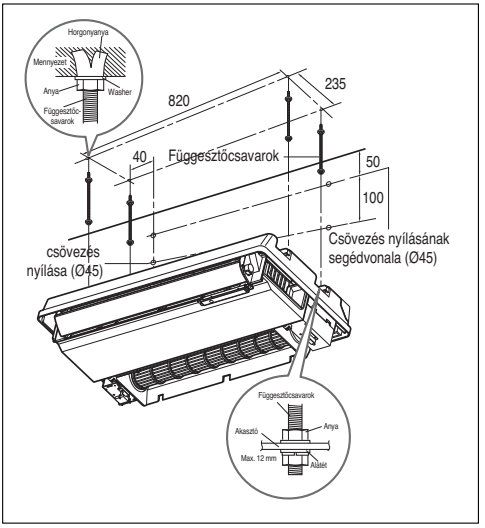

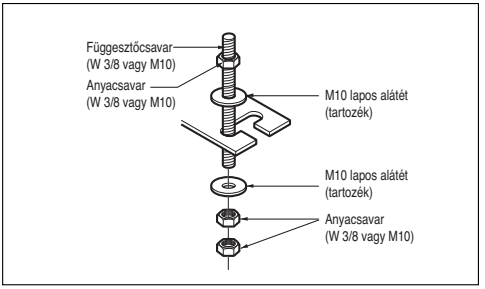

⚠ VIGYÁZAT

: Jól húzza meg a csavart és az anyát, hogy a készülék ne eshessen le.

⚠VIGYÁZAT

: Tájékoztató a helyes csövezéshez. Kövesse az alábbi utasításokat.

Jó megoldás

Bal oldali csövezés. Kövesse az alábbi utasításokat.

1. Nyomja meg a kapocs felső részét. (Ⓐ)
2. Lassan lefelé fejtse ki a csövezést. (Ⓑ)
3. A csövezést hajlítsa a váz bal oldala felé.

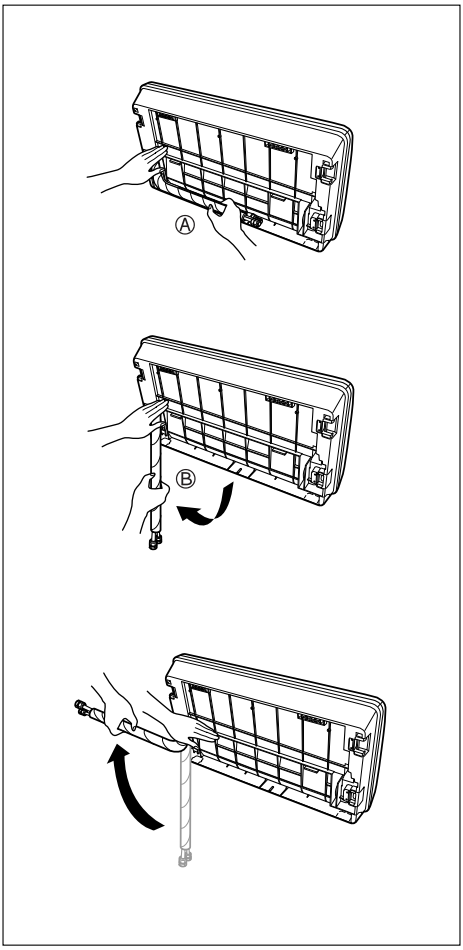

Rossz megoldás

1. A jobbról balra hajlítás megrongálhatja a csövezést.

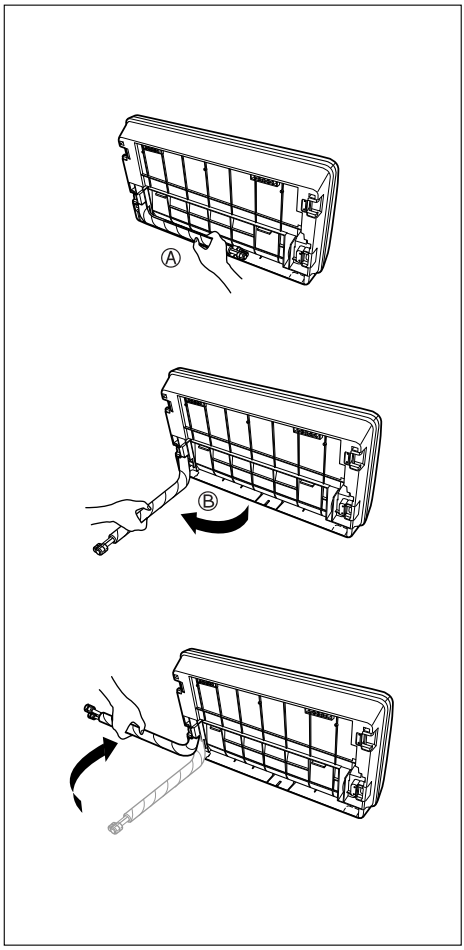

Az elvezető csövezés ellenőrzése

1. A légterelőt kézzel lehet fel-le állítani.

Ellenőrizze az elvezetést.

1. Kanna használatával öntsön egy pohár vizet a párologtatóra.
2. A víznek szivárgás nélkül végig kell folynia a beltéri egység elvezető tömlőjén, majd ki kell folynia az elvezető csövön.

■ Az elvezető csövezés ellenőrzése

1. Vegye ki a levegőszűrőt.

- A légszűrő eltávolításához fogja meg a fület és kissé húzza felfelé.

2. Ellenőrizze az elvezetést.

- Porlasszon egy-két pohár vizet a párologtatóra.
- A víznek szivárgás nélkül végig kell folynia a beltéri egység elvezető tömlőjén.

Elvezető csövezés

1. A jó elfolyás érdekében az elvezető tömlőnek lefelé kell mutatnia.
2. Az elvezető csövezést ne a következőkhöz hasonlóan készítse el.

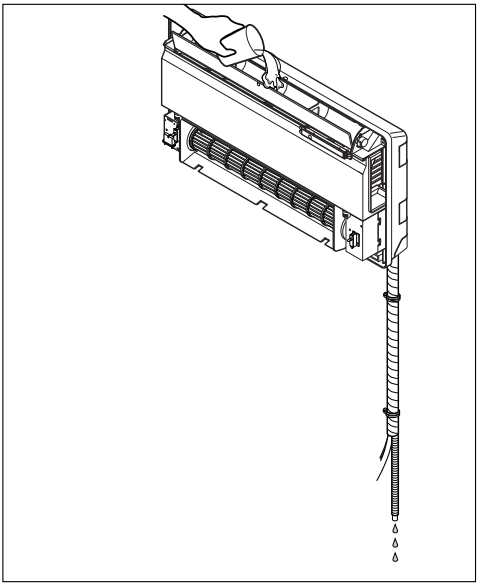

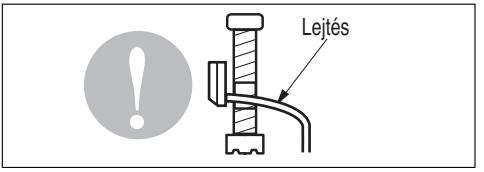

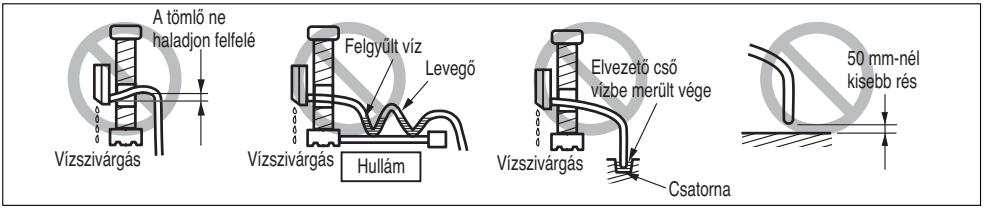

Az előlap felszerelése

1. Az előlap tartóját függessze a vájatba.

2. Nyomja meg az előlapot.

3. Csavarozza fel az előlapot.

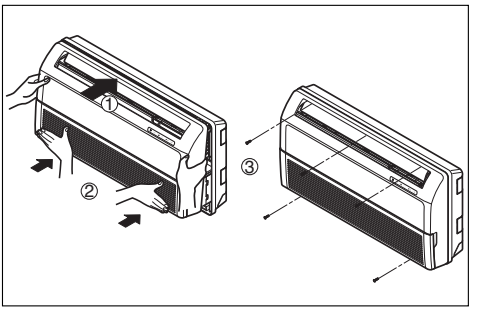

Vezetékes távvezérlő szerelése

1. A távvezérlő alaplapját a megfelelő helyen rögzítse a falra a mellékelt csavarral.

- Az alaplapot ne görbítse meg, mert a felerősítés nem lesz megfelelő. Ha van a falból kiemelkedő doboz, akkor arra illessze az alaplapot.

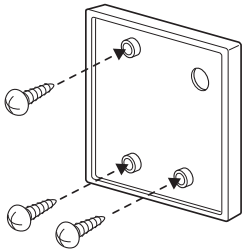

2. A vezetékes távvezérlő kábelét három irányban lehet vezetni.

- Elhelyezési irány: a fal felületén, felül, jobb oldalon.
- Ha távvezérlő kábelét felül és jobb oldalon vezeti, akkor távolítsa el a kábelvezető csatornát.

❊ Távolítsa el a hosszú orrú kábelvezető csatornát.

① A fal felületére
② Felső kábelvezető csatorna
③ Jobb oldali kábelvezető csatorna

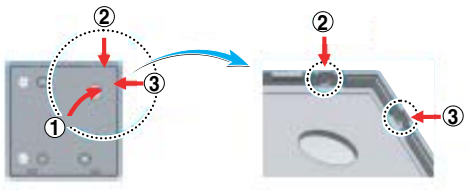

<Kábelvezet csatornák>

3. A távvezérlő felső részét az ábra szerint rögzítse a falra erősített alaplaphoz, majd pattintsa a helyére az alsó részét.

- Úgy helyezze fel, hogy a távvezérlő és az alaplap között körben sehol se legyen rés.

<A csatlakoztatás sorrendje>

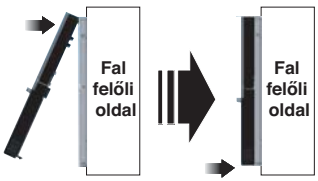

Ha leveszi a távvezérlőt az alaplapról, az ábra szerint az alul található leválasztó nyílásba dugjon egy csavarhúzót, majd jobbra elforgatva vegye le a távvezérlőt.

- Két leválasztó nyílás van. Egyszerre csak az egyik nyílást használja.
- Ügyeljen arra, hogy a leválasztáskor ne sértse meg a belső alkatrészeket.

<A leválasztás sorrendje>

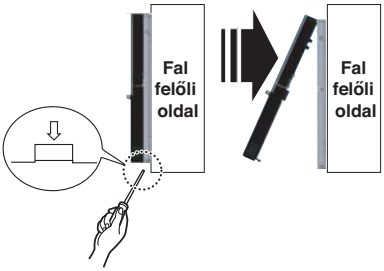

4. A beltéri egységet és a távvezérlőt az összekötő kábellel kösse össze.



5. Ha a vezetékes távvezérlő és a beltéri egység közötti távolság nagyobb mint 10 m, használjon hosszabbító kábelt.

⚠ VIGYÁZAT

A vezetékes távvezérlőt ne süllyessze a falba
(a hőmérséklet-érzékelő megrongálódhat).
A kábel ne legyen 50 méternél hosszabb
(ez kommunikációs hibát okozhat).

- Hosszabbító kábel használata esetén a távvezérlő és a beltéri egység oldalán is vigyázzon a csatlakozók helyes csatlakoztatási irányára.
- A hosszabbító kábelt az ellenkező irányban nem lehet csatlakoztatni.
- A hosszabbító kábel adatai: 2547 1007 22# 2 mag 3, árnyékolás 5 vagy több.

A távvezérlő (tartozék) és funkciói

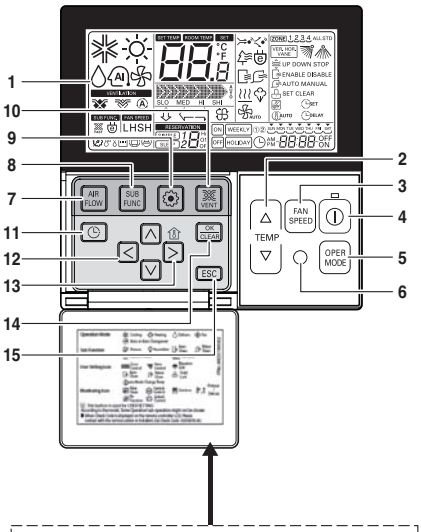

A tájékoztató címkét illessze az ajtó belsejére.
Válassza ki a megfelelő nyelvet.

1. Üzemmódkijelzés

2. Hőmérséklet-beállító gomb

- Nem a szobahőmérsékletet, hanem a kimeneti levegő hőmérsékletét állítja be.

3. Ventilátorsebesség-gomb

- A ventilátor sebessége 3 fokozatban állítható.
- A Middle (közepes) és Low (alacsony) fokozat ugyanaz

4. BE/KI gomb

5. Üzemmódválasztó gomb

6. Vezeték nélküli távvezérlő vevője

- Egyes készülékek nem képesek a vezeték nélküli jelek vételére.

7. Levegőáramlás-gomb

8. Alfunkció-gomb

9. Funkcióbeállító gomb

10. Szellőztetés-gomb

11. Időzítés

12. Fel, le, bal, jobb gomb

- A beltéri hőmérséklet ellenőrzéséhez nyomja meg a ( ) gombot.

13. Szobahőmérséklet-beállító gomb

- Csak a távvezérlő által érzékelt szobahőmérsékletet mutatja.
- A szobahőmérsékletet nem szabályozza.
- Frisslevegő-beszívó egység esetén csak a távvezérlő körüli hőmérsékletet mutatja.

14. Beállítás/törlés gomb

15. Exit (Kilépés) gomb

❉ A típustól függően előfordulhat, hogy egyes funkciók nem használhatók és nem jelennek meg a kijelzőn.

❉ Ha vezetékes távvezérlő nincs csatlakoztatva, a kijelzett szobahőmérséklet valótlan lesz.

Típus : PQRCVSL0 (fekete)
PQRCVSL0QW (fehér))

A DIP kapcsoló beállítása

	Funkció	Leírás	OFF állásban	ON állásban	Alapértelmezés
SW1	kommunikáció	N/A (alapértelmezett)	-	-	Off (Ki)
SW2	Ciklus	N/A (alapértelmezett)	-	-	Off (Ki)
SW3	Csoportvezérlés	Master vagy slave kiválasztása	Master	Slave	Off (Ki)
SW4	Jelfogó-érintkező üzemmód	Jelfogó-érintkező üzemmód választása	Vezetékes/vezeték nélküli távvezérlő Kézi vagy automatikus üzemmód választása	Automatikus	Off (Ki)
SW5	Felszerelés	Folyamatos ventilátor-üzem	Folyamatos üzem kikapcsolása	-	Off (Ki)
SW6	Fűtő csatlakoztatása	N/A	-	-	Off (Ki)
SW7	Ventilátor csatlakoztatása	Ventilátor csatlakoztatásának választása	Összeköttetés bontása	Üzemel	Off (Ki)
	Légterelő választása (kezelőpanel)	Fel/le oldalsó légterelő választása	Felső + alsó légterelő	Csak felső légterelő	
	Régió választása	Trópusi terület választása	Általános üzemmód	Trópusi típus	
SW8	stb.	Tartalék	-	-	Off (Ki)

⚠ VIGYÁZAT

Multi V típus esetén az 1, 2, 6, 8 DIP kapcsolót OFF állásba kell kapcsolni.

Csoportvezérlés beállítása

1. Csoportvezérlés 1

■ **1 vezetékes távvezérlő + beltéri egységek**

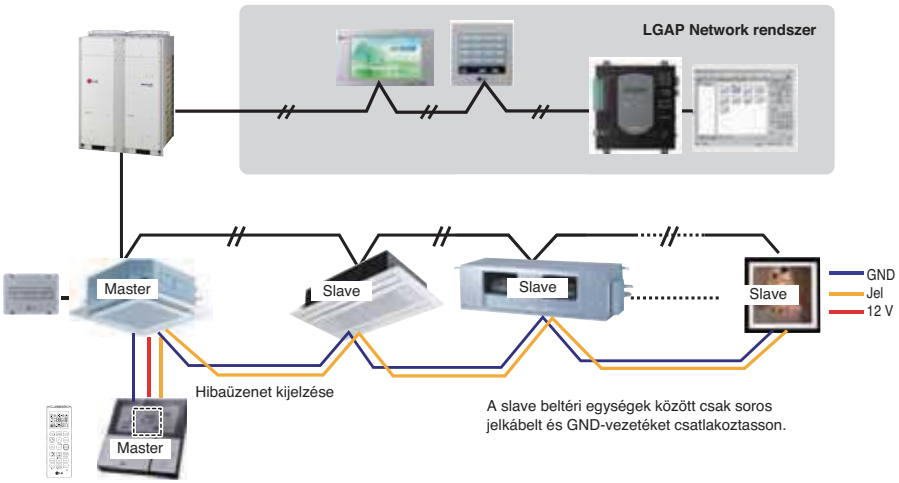

■ **DIP-kapcsoló a NYÁK-on (kazettás és csatornás beltéri egységek)**

① **Master beállítás**
- 3. Off állásban

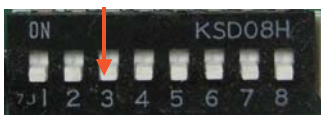

② **Slave beállítás**
- 3. On állásban

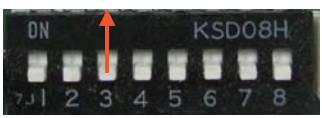

1. Egy vezetékes távvezérlővel 16 (maximum) beltéri egység vezérelhető.
Csak egy standard beltéri egységet állítson be masterként, a többi slave legyen.

2. Minden típusú beltéri egységet lehet csatlakoztatni.

3. Egyidejűleg a vezeték nélküli távvezérlő is használható.

4. Egyidejűleg jelfogó-érintkező és központi vezérlő is csatlakoztatható.

- A master beltéri egység csak a jelfogó-érintkezőt és a központi vezérlőt ismeri fel.
- Központi vezérlő és csoportvezérlő együttes használata esetén 2009 februárja óta standard 2 vagy újabb verziójú beltéri egységek is csatlakoztathatók.
- Központi vezérlő beállítása esetén a központi vezérlő csak a master beltéri egység címének beállítása után vezérelheti a beltéri egységeket.
- A slave beltéri egység kezelése a master egységhez hasonlóan történik.
- A központi vezérlő egyedileg nem vezérelheti a slave beltéri egységet.
- Egyes távvezérlők nem képesek egyidejűleg a jelfogó-érintkező és központi vezérlő használatára is. A további részletekért keressen meg minket.

5. A beltéri egység bármilyen hibája esetén a vezetékes távvezérlő kijelzőjén hibajelzés jelenik meg.
A hibás beltéri egységen kívül a többi vezérelhető marad.

6. Csoportvezérlés esetén a következő funkciók használhatók.
- Üzemelési lehetőségek választása (működés/leállás/üzemmód/beállított hőmérséklet)
- Levegőáramlási mennyiség szabályozása (nagy/közepes/kicsi)
- Néhány funkció esetén ez nem lehetséges.

❉ A beltéri egységek master/slave beállítását a NYÁK DIP-kapcsolójával is be lehet állítani.

❉ Beltéri egységek csatlakoztatása 2009 februárja óta lehetséges. Egyéb esetekben kérjük, keresse meg az LGE-t.

❉ A master és slave beállítás elmulasztása hibás működést eredményezhet.

2. Csoportvezérlés 2

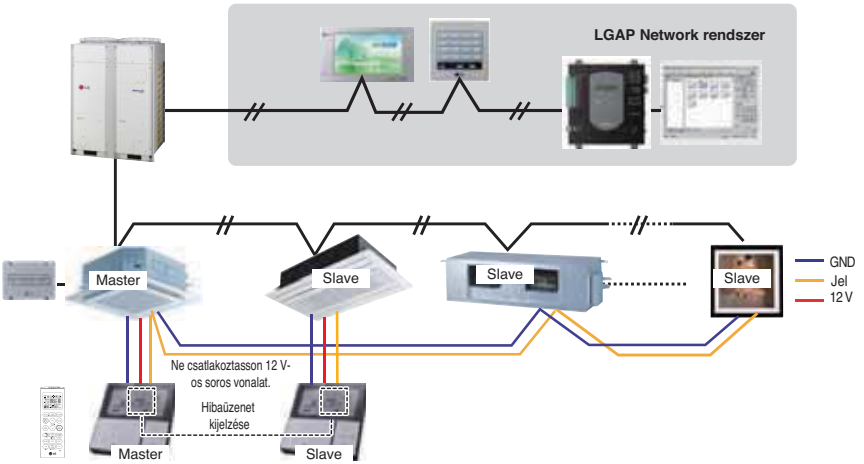

❉ **„M" darab vezetékes távvezérlővel „N" beltéri egység vezérelhető. (M + N ≤ 17 egység)**
Csak egy standard beltéri egységet állítson be masterként, a többi slave legyen.
Csak egy vezetékes távvezérlőt állítson master-re, a többit állítsa slave-re.
Minden más azonos a csoportvezérlés 1-gyel.

3. Csoportvezérlés 3

■ **Vegyes összeköttetés az általános beltéri egységekkel és frisslevegő-beszívó egységgel**

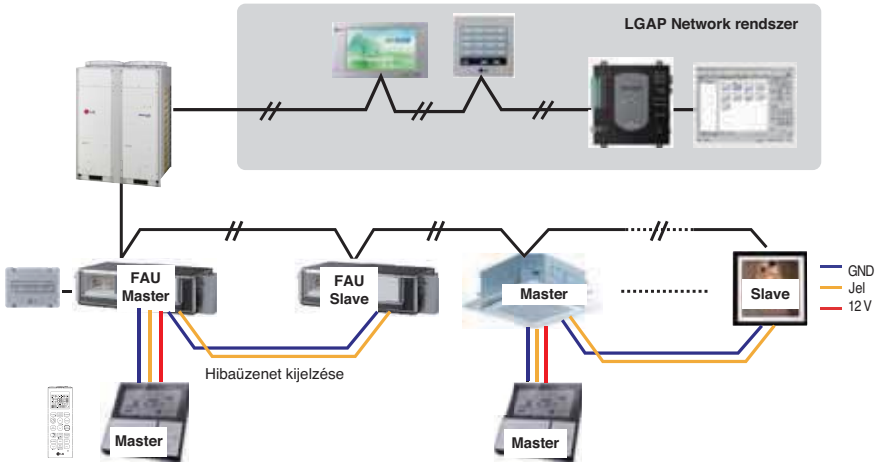

❋ **Standard beltéri egységre és frisslevegő-beszívó egységre csatlakoztatva a beltéri egységet válassza el a frisslevegő-beszívó egységtől** (mert a beállított hőmérsékletek mások).

❋ **Minden más azonos a csoportvezérlés 1-gyel.**



* FAU: Frisslevegő-beszívó egység
Standard: Standard beltéri egység

4. 2 Távvezérlő

■ **2 vezetékes távvezérlő + 1 beltéri egység**

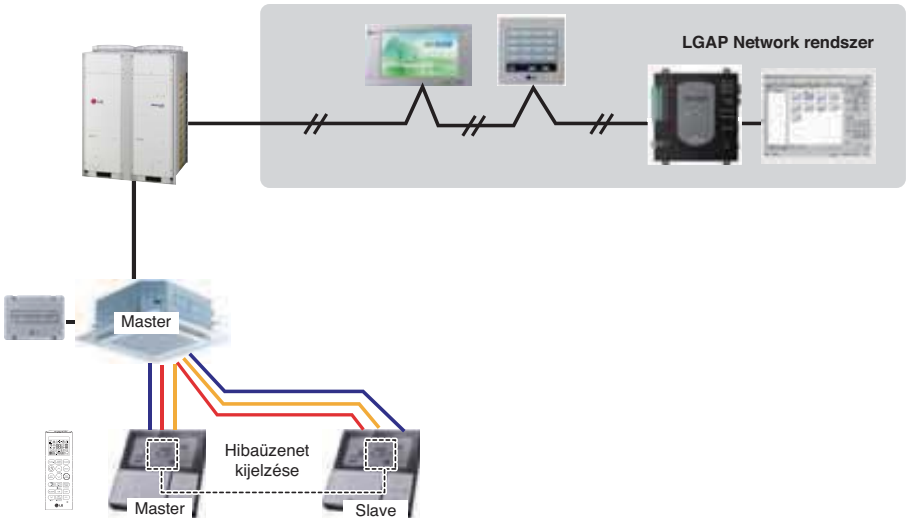

1. Egy beltéri egységre két vezetékes távvezérlőt lehet csatlakoztatni.

2. Minden típusú beltéri egységre két vezetékes távvezérlőt lehet csatlakoztatni.

3. Egyidejűleg a vezeték nélküli távvezérlő is használható.

4. Egyidejűleg jelfogó-érintkező és központi vezérlő is csatlakoztatható.

5. A beltéri egység bármilyen hibája esetén a vezetékes távvezérlő kijelzőjén hibajelzés jelenik meg.

6. A beltéri egységek funkciói nincsenek korlátozva.

❊ 1 beltéri egységre legfeljebb két vezetékes távvezérlő csatlakoztatható.

5. Tartozékok a csoportvezérlés beállításához

A csoportvezérlést a következő kiegészítők használatával lehet beállítani.

2 db beltéri egység + vezetékes távvezérlő	1 db beltéri egység + 2 db vezetékes távvezérlő
❊ PZCWRCG3 kábel az összeköttetéshez 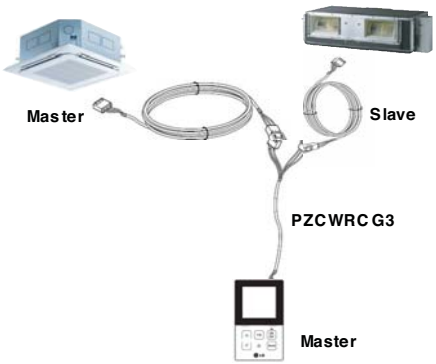 	❊ PZCWRC2 kábel az összeköttetéshez 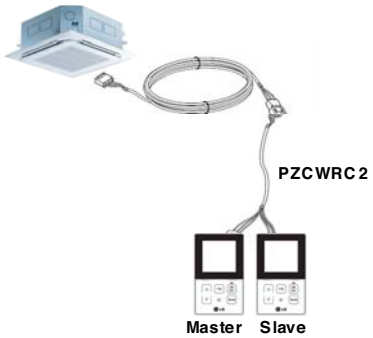


LG
Life's Good