Najważniejsi są ludzie

Instrukcja obsługi

CHŁODZIARKA

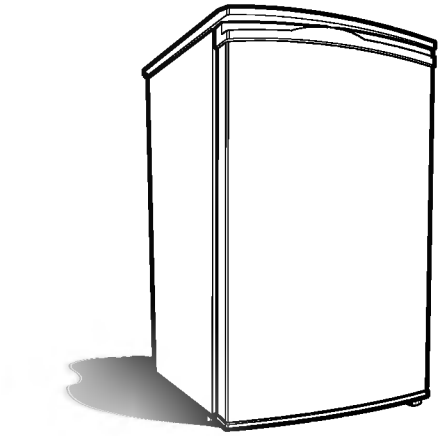

Prosimy zapoznać się dokładnie z treścią instrukcji obsługi oraz warunkami bezpieczeństwa przed rozpoczęciem eksploatacji chłodziarki.
Prosimy zachować instrukcję, aby w razie potrzeby móc z niej skorzystać

GR-151/3828JD8008V 00.4.14 10:6 AM 1

SPIS TREŚCI

Opis części i elementów regulacji	1
Ustawianie i sprawdzanie chłodziarki	4
Czyszczenie i konserwacja	6
Wymiana żarówki (opcja)	7
Dane techniczne	8

Niniejsza chłodziarka została wyprodukowana z wielką starannością i zgodnie z najnowszymi technologiami. Jesteśmy przekonani, że będą Państwo w pełni zadowoleni z jej funkcjonowania i niezawodności.
Przed pierwszym włączeniem chłodziarki proszę przeczytać uważnie niniejszą instrukcję. Zawiera ona ważne porady dotyczące prawidłowego użytkowania, których przestrzeganie zapewni Państwu bezproblemowe działanie chłodziarki przez długie lata.

GR-151/3828JD8008V 00.4.14 10:6 AM 1

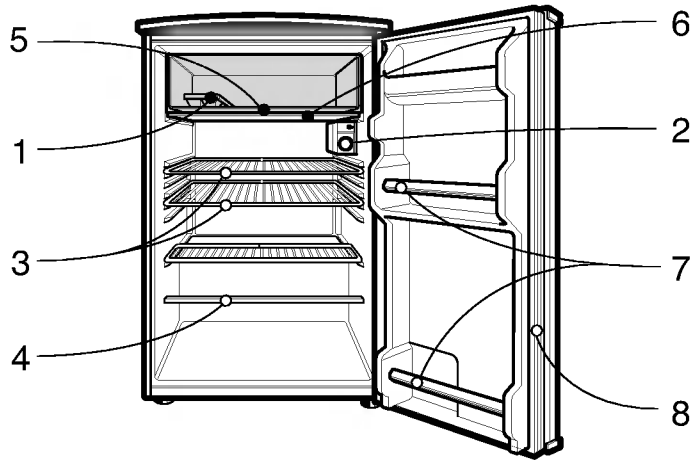

1. Wanienka do lodu.
   Z wanienki do można łatwo wyjąć kostki lodu.

2 Pokrętło regulatora temperatury.
  Steruje pracą silnika i reguluje temperaturę wewnątrz chłodziarki.

3. Półki.

4. Pojemnik ze szklaną pokrywą lub poprzeczka z PCW (opcjonalnie)
   Do przechowywania owoców i warzyw.

5. Parownik.
   Zasadnicza część chłodziarki. W parowniku ciekły czynnik chłodniczy odparowuje pochłaniając ciepło z otoczenia. Wykonany z czystego aluminium.

6. Tacka na skropliny.

7. Półka na butelki, puszki lub słoiki.

8. Zapewnia szczelne zamknięcie przed dostępem powierza na całej długości krawędzi, jednocześnie nie utrudniając otwierania drzwi.

GR-151/3828JD8008V 00.4.14 10:6 AM 2

JAK WYTWORZYĆ I WYJĄĆ KOSTKI LODU

W celu wytworzenia kostek lodu należy napełnić wodą wanienkę do lodu do wysokości trochę poniżej jej brzegu i postawić ją na parowniku. Jeżeli potrzebujemy szybko kostek lodu, można ustawić pokrętło regulacji temperatury na maksimum chłodzenia. (Po wytworzeniu lodu należy pamiętać, aby pokrętło przestawić w poprzednią pozycję).

Wanienka do lodu jest elastyczna. W celu wyjęcia lodu z wanienki należy ją skręcić. Jeżeli wanienka z kostkami lodu jest mocno przymarznięta do parownika, można nalać trochę letniej wody. Aby łatwiej wyjąć kostki lodu z wanienki, można ją przed skręceniem polać wodą.

UWAGA: Do usuwania lodu, szronu lub wanienek do lodu z płyty parownika nie wolno stosować żadnych ostrych ani metalowych narzędzi. Przekłucie parownika może spowodować poważne problemy i utratę gwarancji.

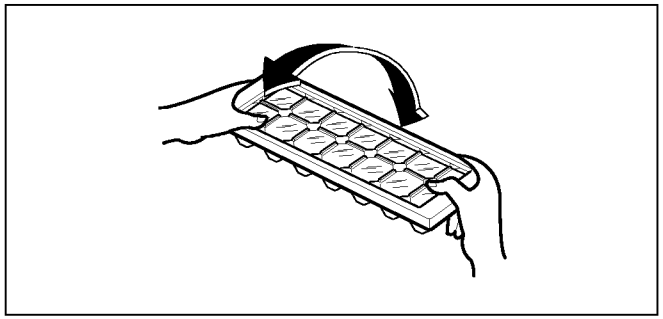

GR-151/3828JD8008V 00.4.14 10:6 AM 3

KIEDY I JAK PRZEPROWADZAĆ ODSZRANIANIE

Aby uzyskać bardziej wydajną pracę chłodziarki i mniejsze zużycie energii elektrycznej należy odszraniać chłodziarkę za każdym razem, gdy grubość warstwy lodu lub szronu na ściankach parownika przekracza 0,5 cm.

Ustawianie pokrętła na odszranianie
W celu włączenia odszraniania, należy ustawić pokrętło regulacji w pozycję **0** (p. rys.). Wyjąć zamrożone lub łatwo psujące się produkty żywnościowe i umieścić tackę na skropliny na swoim miejscu. Odszranianie zwykle zabiera kilka godzin, zależnie od temperatury na zewnątrz.

Aby szybko odszronić chłodziarkę, można wyjąć z niej wszystką żywność i pozostawić otwarte drzwi. Do usuwania lodu z powierzchni parownika nigdy nie wolno stosować noży ani innych metalowych narzędzi, ponieważ mogą one uszkodzić delikatny agregat.

Po odszronieniu należy wyjąć tackę na skropliny i wylać wodę. Ustawić pokrętło regulatora temperatury w odpowiednią pozycję i chłodziarka zaczyna działać.

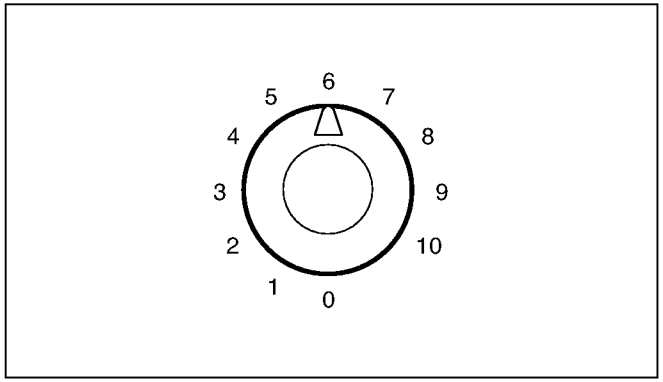

GR-151/3828JD8008V 00.4.14 10:6 AM 4

USTAWIANIE I SPRAWDZANIE CHŁODZIARKI 4

GDZIE USTAWIĆ CHŁODZIARKĘ

- Wybrać miejsce z mocną, poziomą podłogą.
- Ustawić chłodziarkę ok. 15 cm od ściany.
  Z uwagi na to, że ciepło jest wydzielane z każdej strony chłodziarki, nie należy ustawiać jej zbyt blisko ściany, ponieważ może to wpłynąć na wydajność chłodzenia (rys. 1).
- Unikać bezpośrednich promieni słonecznych i ciepła.
  Światło powoduje odbarwianie się powłoki lakierniczej. Jeżeli chłodziarka zostanie umieszczona bezpośrednio w promieniach słonecznych, w pobliżu kuchenki lub innych źródeł ciepła, będzie ona zużywać większą ilość energii elektrycznej
  (rys. 2).
- Unikać wilgoci.
  Jeżeli chłodziarka zostanie umieszczona w pobliżu zlewu lub kranu z wodą, to z powodu zwiększonej wilgotności powietrza parownik będzie szybciej ulegał zaszronieniu i trzeba będzie częściej przeprowadzać odszranianie.
- Nie należy stosować przedłużaczy elektrycznych.
  Jeżeli jest to możliwe, należy podłączać chłodziarkę do oddzielnego obwodu elektrycznego - dzięki temu inne urządzenia ani duże obciążenie oświetlenia domowego nie będą powodowały przeciążenia, co może być przyczyną zwarcia w instalacji elektrycznej. Również włączenie drugiego urządzenia do podwójnego gniazdka może spowodować poluzowanie się połączenia.

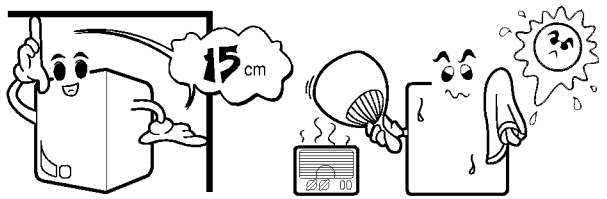

rys.1

rys.2

GR-151/3828JD8008V 00.4.14 10:6 AM 5

SPRAWDZANIE CHŁODZIARKI

- Dokładnie wyczyścić chłodziarkę:
  Wytrzeć z zewnątrz miękką ściereczką, od wewnątrz wilgotną, letnią ściereczką.
- Podłączyć do gniazdka elektrycznego o odpowiednim napięciu przemiennym:
  Pozostawić drzwi otwarte i ustawić pokrętło regulatora temperatury na pozycję **0**.
- Ustawić pokrętło regulatora temperatury na pozycję **9** lub **10**:
  Zamknąć drzwi i pozwolić pracować sprężarce przez 15 - 20 minut. Następnie otworzyć drzwi i sprawdzić, czy na parowniku pojawiły się ślady szronu. Jeżeli silnik pracuje równomiernie z delikatnym pomrukiem, działanie chłodziarki jest poprawne.
- Jeżeli sprawdzenie nie przebiegło poprawnie:
  Sprawdzić napięcie w sieci. Zbyt małe lub niestabilne napięcie wpływa na działanie chłodziarki. Jeżeli nie można znaleźć przyczyny problemów, należy bezzwłocznie skontaktować się ze sprzedawcą sprzętu.

Regulacja temperatury

Temperaturą wewnątrz chłodziarki można sterować obracając pokrętło regulatora temperatury. Mniejsze numery oznaczają mniejszą wydajność chłodzenia, numery większe - większą wydajność chłodzenia. Aby w komorze zamrażalnika szybko otrzymać kostki lodu lub przechowywać lody, pokrętło należy ustawić na **9** lub **10**. Pokrętło nie musi być ustawione dokładnie naprzeciw numerów. Regulacja nie odbywa się stopniowo lecz w sposób ciągły.

GR-151/3828JD8008V 00.4.14 10:6 AM 6

Chłodziarka nie wymaga żadnej konserwacji, ponieważ sprężarka jest całkowicie hermetyczna i samosmarująca. Do czyszczenia wnętrza chłodziarki używać miękkiej szmatki i wody z mydlinami lub delikatnym detergentem. Wanienkę do lodu, tackę na skropliny, półki wymyć w roztworze delikatnego detergentu i wytrzeć suchą ściereczką. Chłodziarkę z zewnątrz można czyścić przy pomocy miękkiej szmatki i delikatnego detergentu.

UWAGA: Do czyszczenia jakichkolwiek części chłodziarki nigdy nie wolno stosować szczotek, benzyny, kwasów, rozpuszczalników chemicznych, terpentyny ani benzenu. Gorąca woda i benzen są szczególnie szkodliwe dla plastyku i gumy.

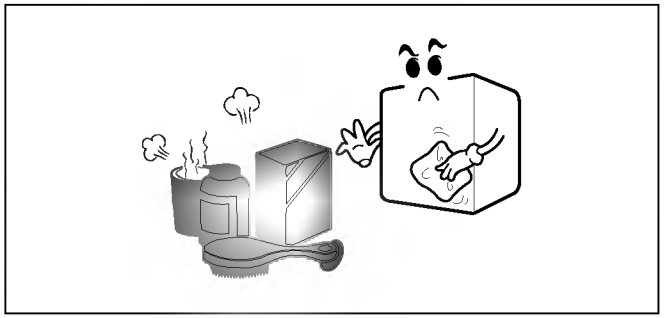

GR-151/3828JD8008V 00.4.14 10:6 AM 7

WYMIANA ŻARÓWKI (Opcja) 7

1. Odłączyć przewód zasilający od gniazdka.
2. Wyjąć półki z chłodziarki.
3. Wyjąć żarówkę wykręcając ją w kierunku przeciwnym do ruchu wskazówek zegara, jak pokazano na rysunku po prawej.
4. Zmontować w odwrotnej kolejności.
   Wymieniona żarówka musi być tego samego typu, co oryginalna.

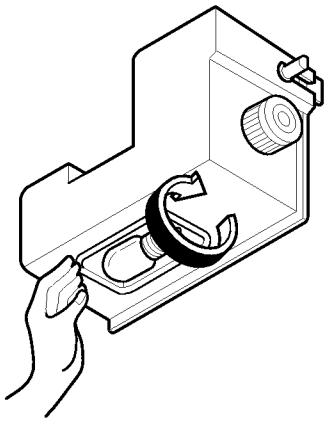

WAŻNE OSTRZEŻENIA 7

WYMIANA PRZEWODU ZASILAJĄCEGO

Jeżeli przewód zasilający uległ uszkodzeniu, musi być on wymieniony na specjalny przewód dostępny u producenta lub przedstawiciela jego serwisu.

DANE TECHNICZNE 8

Pojemność całkowita	124 ℓ
Pojemność chłodziarki	124 ℓ
Wysokość	850 mm
Szerokość	484 mm
Głębokość	549 mm
Waga	30 kg
Napięcie znamionowe	220~240 V / 50 Hz
Energochłonność	0.50 kw / 24 h
Klasa wydajności energetycznej	B
Poziom hałasu	38 dB

LG Electronics Polska Sp. z o.o.
ul. Domaniewska 41, 02-672 Warszawa
Tel.: (22)6061450, Fax: (22)6061459
http://www.lge.pl