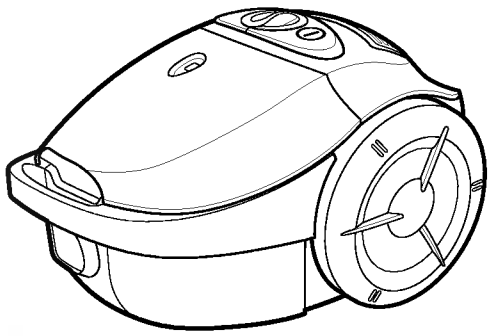

V-C2940NB/ND
V-C2940RB/RD/RT

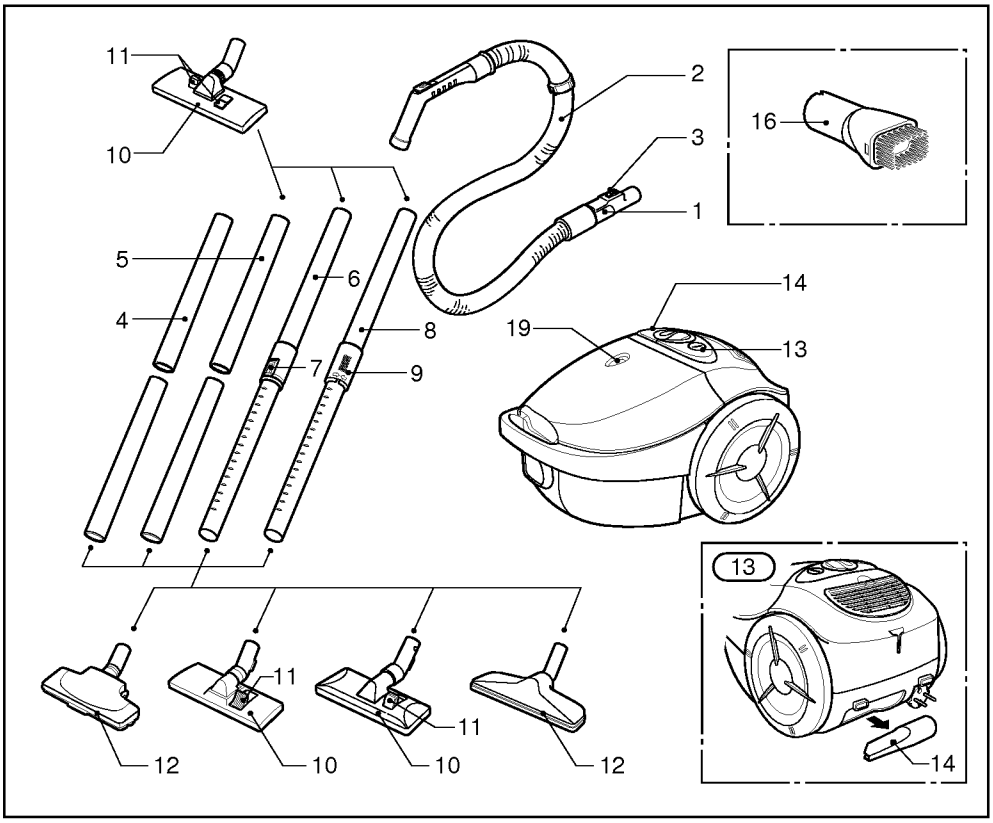
11
10
2
3
1
16
5
6
4
8
7
9
14
19
13
13
14
12
10
11
10
11
12

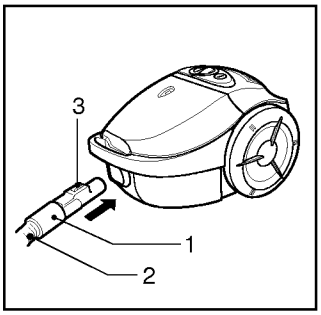
3
1
2

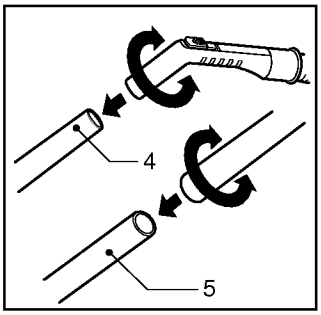
4
5

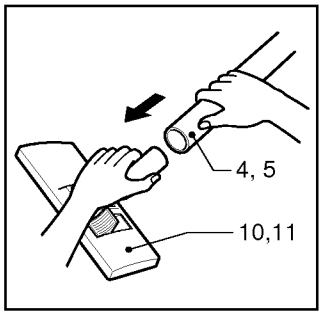
4, 5
10,11

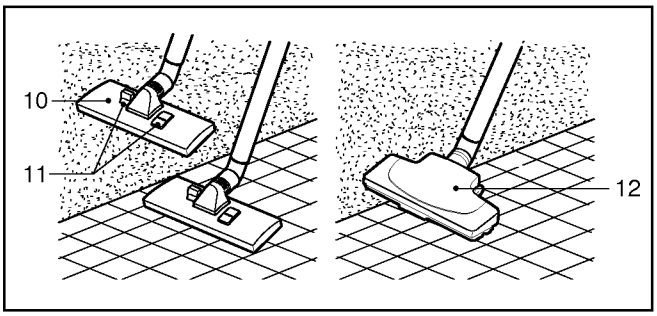
10
11
12

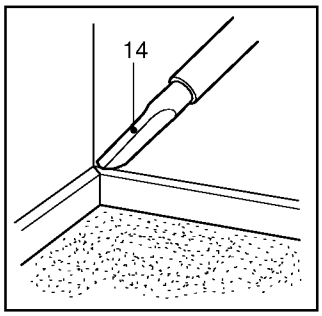
14

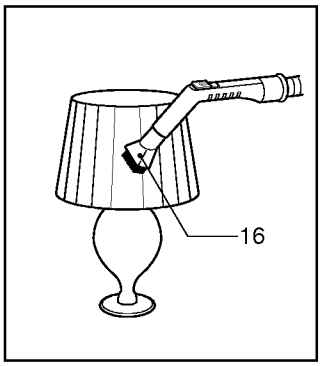
16

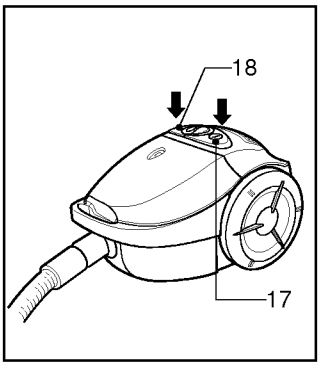
18
17

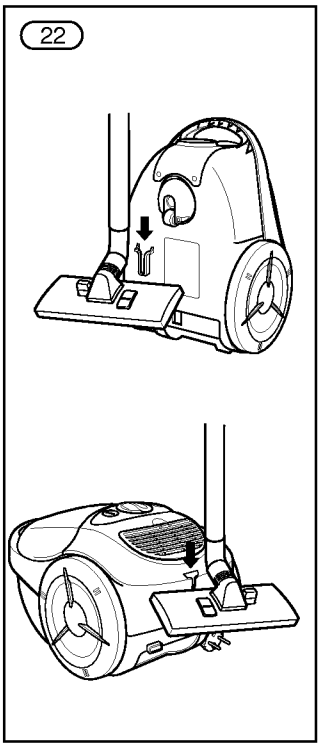
22

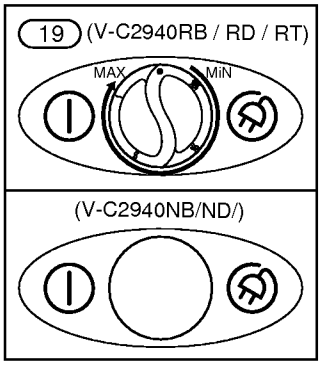
19 (V-C2940RB / RD / RT)
MAX
MiN
(V-C2940NB/ND/)

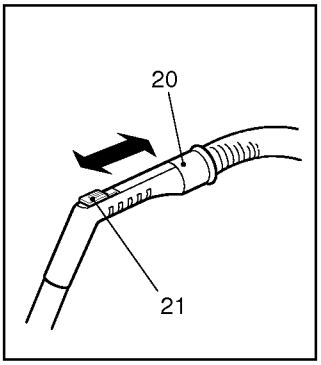
20
21

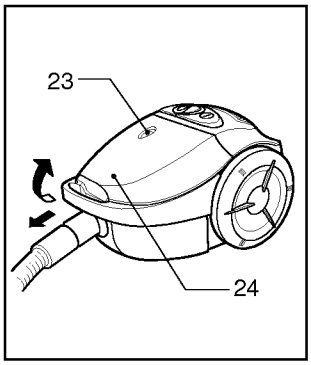
23
24

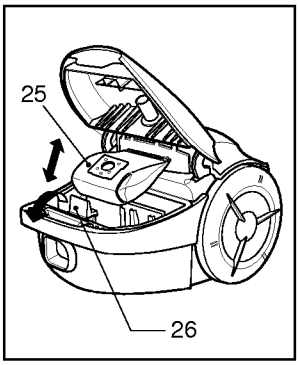
25
26

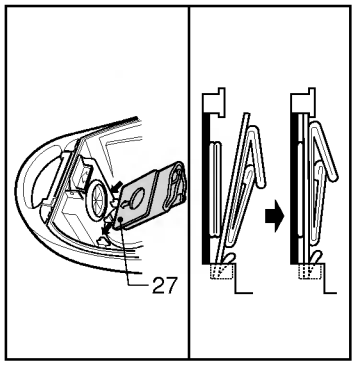
27

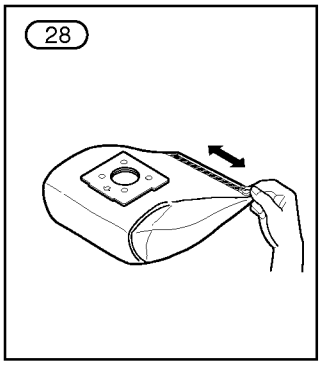
28

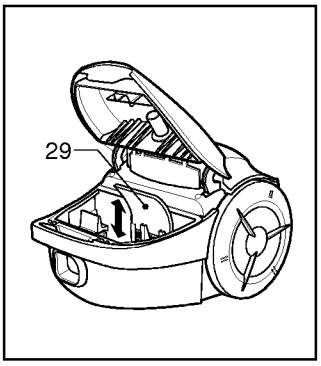
29

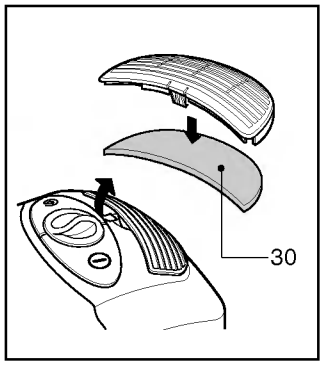
30

Informações para sua segurança

Por favor leia com atenção todas as informações indicadas nestas instruções, pois estas contêm indicações importantes sobre segurança, utilização e manutenção do aparelho.

Este aparelho obedece às seguintes directivas da UE:-73/23/CEE, 93/68/CEE-"Directiva de baixa tensão":-89/336/CEE-"Compatibilidade electromagnética"

- **Não deixe que as crianças utilizem o aparelho sem estarem acompanhadas por um adulto.**
- O aparelho só deverá ser conectado à rede de corrente alternada-220/230 volts.
- O circuito de corrente referente à tomada que for utilizada deverá ter um fusível de 10A, no minimo.
- Não colocar o aparelho em funcionamento se
  - o cabo estiver com defeito
  - a carcaça apresentar danos visíveis
- **Se não estiver inserido um filtro de papel a tampa não se consegue fechar. Nunca force a tampa para a fechar!**
- Nunca aspirar materiais de cantos vivos, quentes ou incandescentes. Nunca aspirar substâncias húmidas ou líquidas. Nunca aspirar materiais facilmente inflamáveis ou explosivos, ou gases.
- Antes de cada limpeza/manutenção, desligar sempre o aparelho e tirar a ficha da tomada.
- Não utilizar o fio de ligação para transportar o aparelho, não puxar o aparelho sobre cantos agudos, não o entralar por baixo de portas ou de qualquer outro modo.
- Caso o cabo esteja defeituoso, deverá ser substituído o enrolador do cabo completo pelo serviço de assistência técnica da LG ou por uma oficina autorizada.

Funcionamento

Ligar a mangueira de aspiração

Encaixe a cabeça rotativa **(1,2)** do tubo flexível na abertura de aspiração.
Para retirar o tubo flexível do aparelho: carregue na tecla**(3)** situada na cabeça rotativa e puxe.

Montagem dos tubos (conforme o modelo)

- **Plástico(4) ou de metal(5) tubo.**
  - Monte os dois tubos rodando ligeiramente.
- **Tubo telescópico(6)**
  - Empurre a lingueta**(7)** de mola para a frente.
  - Puxe o tubo até ao comprimento necessário.
  - Solte a lingueta de mola para bloquear.
- **Tubo telescópico(8)**
  - Abrir o fecho**(9)** (rodar no sentido dos ponteiros do relógio).
  - Puxe o tubo até ao comprimento necessário.
  - Rodando o fecho em sentido contrário ao dos ponteiros do relógio até ao batente.

O trabalho com as tubeiras

(conforme o modelo)
Encaixe a escova na extremidade do tubo.

- **A escova com duas posições(10)** está equipada com um pedal**(11)** basculante para se adaptar ao tipo de solo que deseja limpar: **Posição solos lisos (mosaicos, parquets...):** desça a escova carregando no pedal. **Posição tapetes e alcatifas:** para subir a escova, carregue no pedal.
- **Se o seu aparelho estiver equipado com uma escova automática(12)sem pedal**, então não é necessário alterar a posição, pois é eficaz na aspiração de qualquer tipo de solo.

O Compartimento de limpeza de ferramenta contém acessório**(13)**.

- **Tubeira para juntas(14)**
  Para aspirar juntas, cantos e fendas.
- **Pincel para móveis(16)**
  Para aspirar caixilhos de quadros, perfis de móveis, livros e outros objectos de contornos irregulares. (opção)

Ligação do cabo eléctrico e funcionamento

Puxe o cabo eléctrico do aparelho até ao comprimento desejado e ligue à corrente.
Carregue no pedal**(17)** para pôr o aparelho a funcionar.

Regulação da potência de aspiração

- A capacidade de sucção aumenta gradualmente até o MÁX.
- Quanto mais empurrar o cursor para a direita mais a potência aumenta.
  O punho**(20)** do tubo flexível está equipado com um regulador manual**(21)** do débito de ar que lhe permite controlar momentaneamente a potência de aspiração.
  (conforme o modelo)

Arrumação

Depois de ter desligado o aspirador, arrume o cabo eléctrico carregando no pedal**(18)**.

- Use o grampo da maneira mostrada para guardar o aspirador de pó **(22)**.

Substituição do filtro de papel

É necessário substituir o filtro de papel quando, com o aparelho ligado e a trabalhar com a potência máxima e com a tubeira levantada do chão, a janela indicadora**(24)** da substituição do filtro estiver completamente vermelha. Mesmo que o filtro de papel não pareça estar completamente cheio, é conveniente substituí-lo, pois os poros da superfície do filtro já estão entupidos pelo pó fino.

- Desligue o aparelho e tire a ficha da tomada.
- Tireo o tubo.
- Abra a tampa **(24)**.

O seu aparelho está equipado com um saco de poeiras de papel ou de tecido**(26)** (conforme o modelo).

- Empurre a alavanca para a frente na direcção da seta **(26)**, e puxe o saquinho filtro de papel cheio para trás. Tire o saquinho e jogue-o fora.
- Coloque o novo saquinho filtro de papel no aparelho com seta virada para baixo **(27)**. **Se o aparelho for dotado de saquinho de tecido para pó**, esvazie-o e coloque-o novamente no lugar.

Se o seu aparelho estiver equipado com um saco de tecido, proceda da mesma forma, despeje-o e volte a colocá-lo no lugar**(28)**.
Não o lave.

Nota: Como o aspirador está equipado com um dispositivo de segurança <presença do saco>, não pode fechar o capot se o saco e o porta-saco não estiverem correctamente colocados.

Limpeza do filtro do motor

O filtro do motor que está situado entre o saco de poeiras e o motor vai-se sujando progressivamente.
Sempre que substituir o filtro de saída de ar, aconselha-se que retire o filtro de protecção do motor**(29)**, sacuda-o bem e volte a colocá-lo no lugar.

Limpar o filtro (30)

- Verificar o filtro, ocasionalmente e limpar quando sujo.
- Desligar a ficha da tomada.
- Abrir a tampa do filtro e removelo como mostra.
- Procedimento seguinte é igual ao filtro do motor.

O que fazer se o aparelho não estiver a funcionar

Verifique se a ficha do aparelho está ligada corretamente e se a tomada eléctrica está a funcionar.

O que fazer que o desempenho de sucção reduzir-se?

- Pare o aparelho e tire a ficha da tomada.
- Verifique se os tubos, tubo flexível e os acessórios não estão entupidos.
- Verifique se o saquinho para pó não está cheio.
  Troque-o se for preciso.



LG Electronics Inc.

P/No.: 3828Fi3817Q