LG

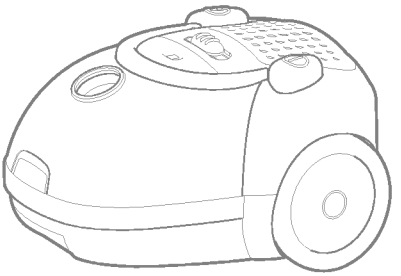

V-C3B51ST
V-C3B52SD

E | English
P | Русский язык

BZO3

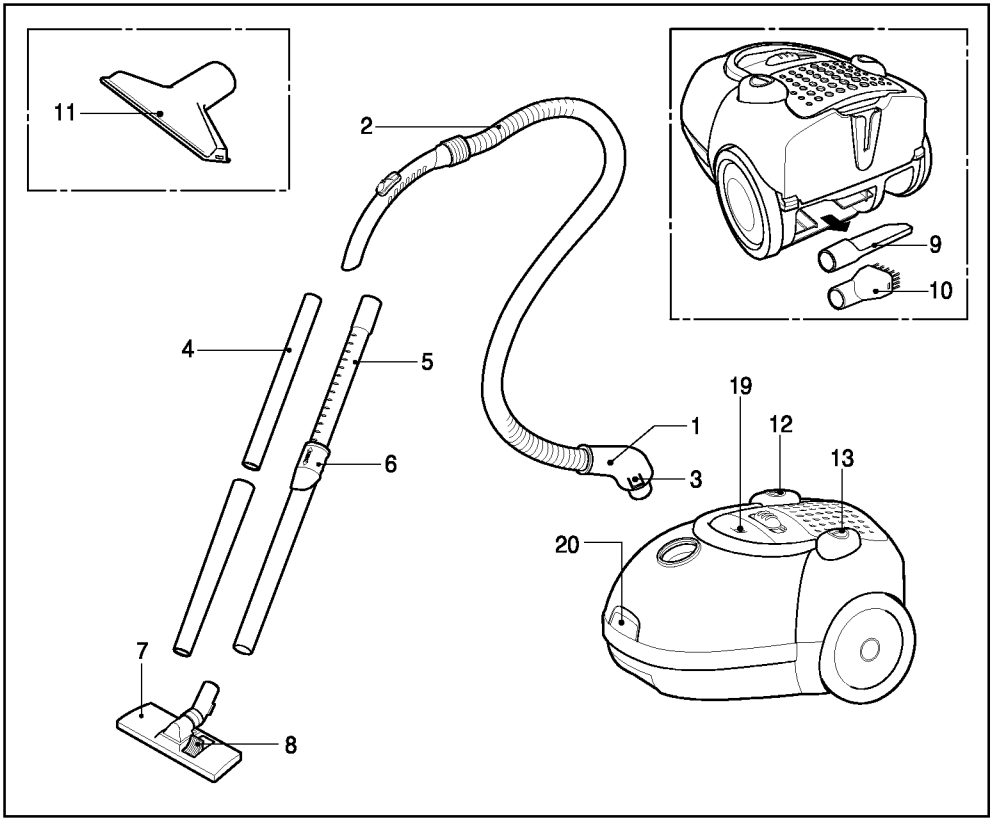
11
2
9
10
4
5
19
12
13
1
6
3
20
7
8

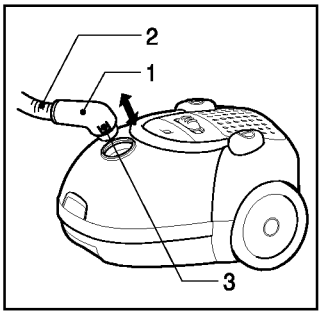
2
1
3

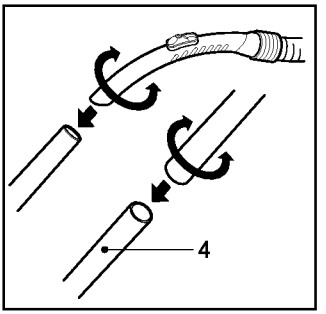
4

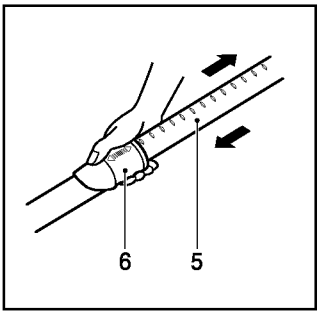
6
5

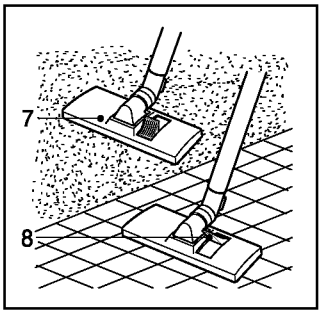
7
8

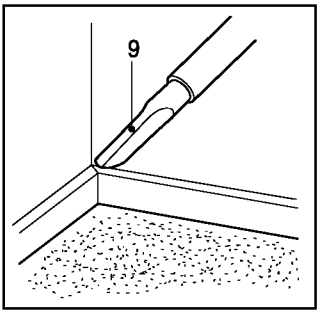
9

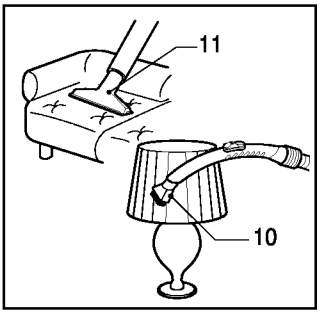
11
10

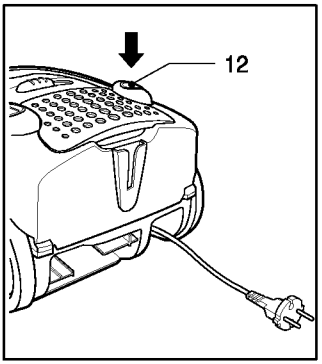
12

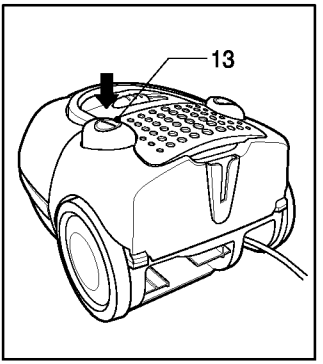
13

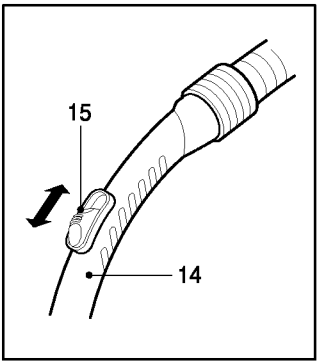
15
14

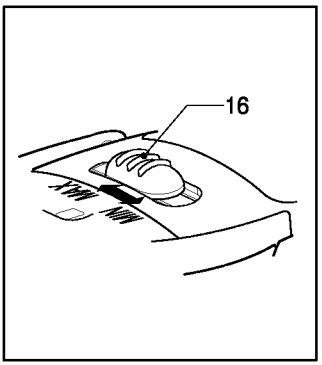
16

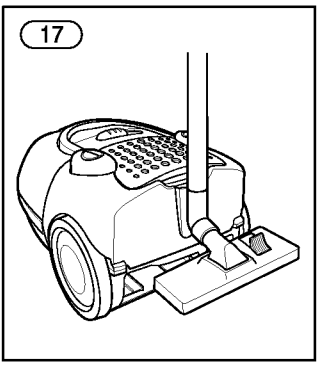
17

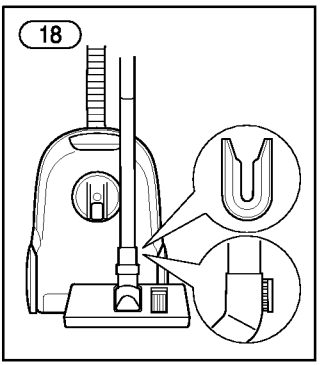
18

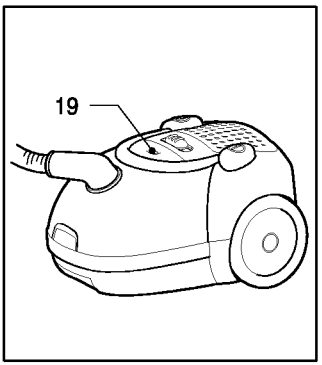
19

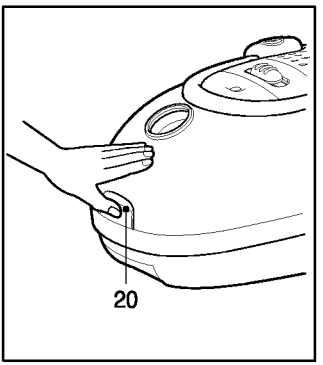
20

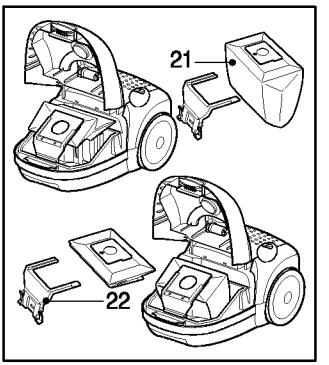
21
22

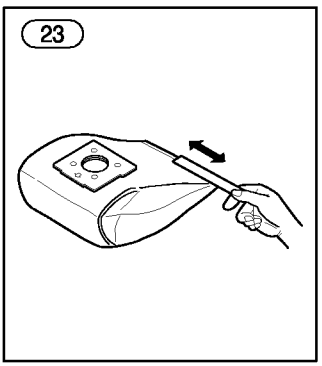
23

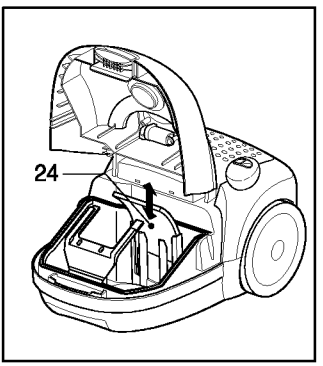
24

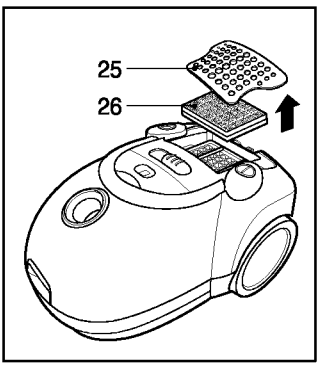
25
26

Information for your safety

Please read all the following information, which contains important instructions for the safety, the use and the maintenance of the appliance.
This appliance complies with the following EC Directives: -73/23/EEC, 93/68/EEC-Low Voltage Directive-89/336EEC -EMC Directive.

- Never allow children to use the appliance unsupervised.
- Do not use the appliance If the supply cord is damaged or faulty.
- If the main lead is damaged, it must be replaced by an approved LG Electronics Service Agent in order to avoid a hazard.
- Always switch the vaccum cleaner off before :
  - changing the dust bag.
  - changing or cleaning the filters.
- **If no dustbag is inserted, the cover cannot be closed. Please do not use force!**
- Do not vacuum flammable or explosive substances(liquids or gases).
- Do not vacuum hot ash, embers etc. nor sharp objects.
- Do not vacuum water or other liquids.

How to Use

Connecting the flexible hose

Push the end of the head**(1)** on the flexible hose**(2)** into the attachment point on the vacuum cleaner.
To remove the flexible hose from the vacuum cleaner, press on the button**(3)** situated on the head, then pull upwards.

Assembling the tubes

(depending on model)
- **Metal tube(4)**
  - Fit together the two tubes by twisting slightly.
- **Telescopic tube(5)**
  - Push spring latch**(6)** forward.
  - Pull out tube to required length.
  - Release spring latch to lock.

Using the cleaning head and Accessory Nozzles (depending on model)

Fit the large cleaning head onto the end of the tube.

- **The 2 position head(7)** is equipped with a pedal**(8)** which allows you to alter its position according to the type of floor to be cleaned.
  Hard floor position(tiles, parquet floors...). Press on the pedal to lower the brush.
  Carpet or rug position. Press on the pedal to lift the brush up.
- **Crevice Tool(9)**
  For vacuuming in those normally inaccessible places i.e. reaching cobwebs, or down the side of a sofa!
- **Dusting brush(10)**
  For vacuuming picture frames furniture outlines, books and other uneven objects.
- **Upholstery Nozzle(11)**
  For vacuuming uphostery, mattresses, etc. The thread collectors help to pick up the threads and fluff.

How to plug in and use

Pull out the supply cord to the desired length and plug into the socket.
Press button **(13)** to start the vacuum cleaner.
To stop it press the button **(13)** again.

Adjusting the power level

(depending on model)
- The flexible hose handle**(14)** has a manual air flow regulator**(15)** which allows you to briefly reduce the suction level.
- **Electronic power control(16)**
  Suction capacity increases steplessly up to MAX.
  MIN:Low power **MAX**:Full power.

Park-System(17)

For short breaks during vacuuming, for example to move a small piece of furniture or a rug, use the 「Park system」to support the flexible hose and cleaning head.
- Slide the hook attached to the large cleaning tool into the slot on the rear of the appliance.

Storage(18)

When you have switched off and unplugged the appliance, press on the handle **(12)** to automatically rewind the cord.

You can move or store your appliance in a vertical position by sliding the hook on the large cleaning head into the clip on the underside of the appliance.

Changing the dust bag

The dustbag needs changing when the cleaner is set to maximum power and the cleaner head is off the floor but the "bag full" indicator window**(19)** is completely coloured red.
Even if the dustbag does not appear to be full at this stage, it should be changed.
It could be that a great deal of very fine dust has clogged up the pores of the dust bag.

- Turn off the appliance and unplug it.
- Open the cover by pressing the hook**(20)** and lifting it up until it snaps into place.

Your appliance is equipped with either a paper dust bag **(21)** or a fabric dust bag **(23)** (depending on model).

- Take hold of the dust bag by the handle and pull.Remove the bag and throw it away.
- To refit a new bag push the cardboard support of a new bag into the bag mount **(22)** until it will go no further.

If your appliance is fitted with a fabric dust bag follow the same instructions as above.
Empty it and replace it**(23)**. Do not wash it.
Note: as the appliance is fitted with a safety device which checks that the bag is in place you cannot close the lid if the bag is not fitted correctly.

Cleaning the motor filter

The motor filter is situated inside the appliance between the dust bag and the motor. Each time that you change the air outlet filter we advise you to remove the motor filter**(24)** and to clean it by tapping to remove the dirt and then replacing it in the vacuum cleaner.

Changing the air outlet filters

Your appliance is equipped with different types of filters : foam filter or electrostatic filter**(26)**.

- To change these filters remove the cover of the filter compartment**(25)** situated at the rear of the appliance.
- **The foam filter** should be cleaned regularly by tapping it to remove the dirt.
- **The electrostatic filter** should be changed regularly. (approximately every 6 bag changes)

What to do if your appliance does not work?

Check that the appliance is correctly plugged in and that the electrical socket is working.

What to do when the suction performance reduces?

- Stop the appliance and unplug it.
- Check that the tubes, flexible hose and cleaning tool are not blocked.
- Check that the dust bag is not full. Replace if necessary.
- Check that the air outlet filter is not blocked. Replace if necessary.

Меры предосторожности

Целиком прочтите нижеследующую информацию. Она содержит важные указания по безопасности, а также по эксплуатации и обслуживанию пылесоса.
Пылесос соответствует следующим стандартам ЕС: -73/23/EEC, 93/68/EEC-Low Voltage Directive -89/336EEC-EMC Directive.

- Не разрешайте детям пользоваться пылесосом без присмотра взрослых.
- Не пользуйтесь пылесосом с поврежденным сетевым шнуром.
- Если шнур питания поврежден, во избежание опасных последствий его замену должен производить только работник, имеющий сертификат работника службы сервиса LG Electronics.
- Всегда отключайте пылесос от сети перед:
  - сменой пылесборника.
  - сменой или чисткой фильтров.
- **Крышку невозможно закрыть, если пылесборник не установлен. Пожалуйста, не применяйте силу!**
- Запрещается убирать пылесосом горючие и взрывчатые вещества (жидкости или газы).
- Запрещается убирать пылесосом горячий пепел, угольки и т.п., а также острые предметы.
- Запрещается убирать пылесосом воду и другие жидкости.

Использование пылесоса

Присоединение гибкого шланга
Вставьте наконечник (1) гибкого шланга (2) во входное отверстие пылесоса.
Чтобы отсоединить шланг от пылесоса, нажмите кнопку (3) на наконечнике и потяните его вверх.

Сборка трубок
(в зависимости от модели)
• **Металлическая труба** (4)
  - Соедините трубки легким подкручивающим движением.
• **Телескопическая трубка** (5)
  - Передвиньте пружинную защелку вперед (6).
  - Вытяните трубку до нужной длины.
  - Отпустите пружинную защелку и она зафиксирует трубки.

Использование щетки и дополнительных насадок (в зависимости от модели)
Укрепите большую щетку на конце трубки.
• **Двухпозиционная насадка** (7) снабжена педалью **(8),** которая позволяет менять положение щетки в зависимости от типа пола.
Для твердых покрытий (плитки, паркета...). Нажмите на педаль, чтобы выдвинуть щетку.
Положение для чистки ковров или ковриков. Нажмите на педаль чтобы поднять щетку.
• **Насадка для щелей** (9)
Пригодится для уборки в труднодоступных местах, например, паутины в углах или между стеной и диваном!
• **Щетка для пыли** (10)
Для чистки рам картин, краев мебели, книг и других неровных предметов.
• **Щетка для обивки** (11)
Для чистки обивки, матрасов и т.п. Сборники ворса удобны для уборки ниток и ворсинок.

Включение и использование пылесоса
Вытяните сетевой шнур на требуемую длину и включите его в розетку.
Включите пылесос, нажав кнопку выключателя **(13).**
Для выключения пылесоса нажмите кнопку **(13)** еще раз.

Регулировка мощности всасывания
(не во всех моделях)
• В рукоятке гибкого шланга **(14)** имеется ручной регулятор потока воздуха **(15),** который позволяет кратковременно снижать силу всасывания.
• **Электронный регулятор мощности** (16)
Производительность пылесоса плавно увеличивается до МАКС.
MIN: Низкая мощность.
MAX: Полная мощность.

«Парковка» (17)
Во время коротких перерывов в уборке, например, пока вы передвигаете стул или

коврик, используйте устройство «парковки», чтобы закрепить гибкий шланг и чистящую головку.

- Вставьте выступ, находящийся на большой чистящей насадке, в паз на задней стенке пылесоса.

Хранение (18)

Выключив пылесос и вынув вилку из розетки, нажмите кнопку **(12)** чтобы убрать шнур.

Пылесос можно перемещать или хранить в вертикальном положении. Для этого вставьте щетку в паз на дне пылесоса.

Замена фильтра для пыли

Если при максимальной мощности и поднятой от пола щетке окно индикатора **(19)** полностью закрашено красным, следует заменить пылесборник.

При этом пылесборник следует заменить, даже если он на первый взгляд не кажется полным.

Причиной может служить большое количество очень тонкой пыли, забившей поры пылесборника.

- Выключите пылесос и выньте его вилку из розетки.
- Откройте крышку, нажав на выступ **(20)** и подняв её, пока она не защелкнется.

Ваш пылесос снабжен бумажным **(21)** или матерчатым **(23)** мешком для пыли в зависимости от модели.

- Возьмитесь за мешок для мусора и потяните его на себя. Выбросите его.
- Для установки нового мешка вставьте его картонное основание в крепление для мешка **(22),** и он надежно там зафиксируется.

Если пылесос снабжен матерчатым мешком для пыли, следуйте тем же инструкциям.

Вытряхните его и установите обратно **(23).** Не стирайте его.

Примечание: Пылесос снабжен защитным приспособлением, не позволяющим закрыть крышку, если пылесборник установлен неправильно.

Очистка фильтра мотора.

Фильтр мотора расположен внутри пылесоса, между пылесборником и мотором. Каждый раз при смене выпускного фильтра мы рекомендуем вынуть фильтр мотора **(24),** вытряхнуть его и установить на место.

Замена выпускных фильтров

В зависимости от модели ваш пылесос может быть укомплектован разными фильтрами: поролоновым или электростатическим **(26).**

- Для замены фильтров удалите крышку отделения фильтров **(25)** сзади прибора.
- **Поролоновый фильтр** следует регулярно чистить, вытряхивая его.
- **Электростатический фильтр** следует регулярно менять (примерно каждые 6 замен пылесборников).

Что делать, если пылесос не работает?

Проверьте правильность подключения пылесоса к сети и исправность розетки.

Что делать, если снижена сила всасывания?

- Выключите пылесос и выньте вилку из розетки.
- Проверьте, не забиты ли мусором трубки, гибкий шланг и чистящая насадка.
- Проверьте, не переполнился ли пылесборник. При необходимости замените его.
- Проверьте, не забит выходной фильтр. При необходимости замените его.



LG Electronics Inc.

http://www.lge.com/

P/No.: 3828Fi3827E