DAFTAR ISI

PEMASANGAN 16

BAGIAN DALAM 17

PENGGUNAAN 18

Permulaan

Fitur Lampu Auto-Off

Sebelum Menyetel Suhu

Alarm Pintu

Self Test (Swa-Uji)

Pengontrol Ruang Pendingin

Super Cool (Super Dingin)

Penguncian Anti-Anak

Pengontrol Ruang Pembeku (freezer)

Hijau Pendinginan Pintu Ion

Membuat Es (Opsional)

Zona Segar (Opsional)

Pencairan Bunga Es (Defrosting)

Penghilang Bau (Opsional)

Rak Tambahan (Opsional)

Laci Sayuran Vitamin (Opsional)

Sudut Produk Susu

SARAN-SARAN MENYIMPAN MAKANAN 24

MEMBERSIHKAN 25

INFORMASI UMUM 25

MENGGANTI LAMPU 26

PERINGATAN PENTING 26

SEBELUM MEMINTA SERVIS 27

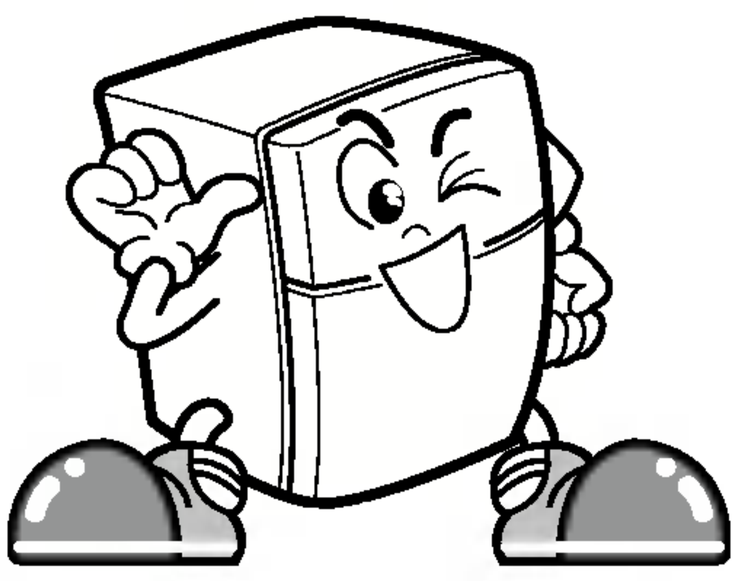

LEMARI ES INI DIPRODUKSI DENGAN SANGAT HATI-HATI DAN MENGGUNAKAN TEKNOLOGI TERBARU.

KAMI YAKIN BAHWA ANDA AKAN SEPENUHNYA PUAS DENGAN KINERJA DAN KEANDALAN PRODUK INI.

SEBELUM MENGGUNAKAN LEMARI ES, BACALAH BUKU PETUNJUK INI DENGAN SAKSAMA.

BUKU INI BERISI PETUNJUK YANG JELAS MENGENAI PEMASANGAN, PENGGUNAAN, DAN PERAWATAN LEMARI ES, SERTA BEBERAPA SARAN YANG BERGUNA.

PEMASANGAN

1. Pilih lokasi yang baik.
Pilih lokasi penempatan sedemikian sehingga lemari es mudah digunakan.

2. Jangan menempatkan lemari es di dekat sumber panas, sinar matahari langsung atau uap lembab.

3. Agar dapat beroperasi secara efisien, harus ada sirkulasi udara yang baik di sekitar lemari es.
Jika lemari es ditempatkan secara menjorok ke dalam dinding, beri jarak sedikitnya 10 inci (25 cm) di atas lemari es dan 2 inci (5 cm) atau lebih dari dinding.
Lemari es harus dinaikkan 1 inci (2,5 cm) dari lantai, terutama jika lantainya berkarpet.

4. Untuk menghindari getaran, letak lemari es harus datar.
Jika perlu, putar sekrup pengatur ketinggian untuk mengkompensasi ketidakrataan lantai.
Untuk memudahkan menutup pintu, bagian depan harus sedikit lebih tinggi dari bagian belakang.
Sekrup pengatur ketinggian dapat diputar dengan mudah dengan sedikit memiringkan lemari es.
Putar sekrup pengatur ketinggian searah jarum jam ( ) untuk meninggikan lemari es, dan putar berlawanan arah jarum jam ( ) untuk menurunkannya.

5. Jangan memasang lemari es ini pada suhu di bawah 5 °C. Ini dapat mengakibatkan kerusakan lemari es.

SELANJUTNYA

1. Bersihkan lemari es secara saksama dan sekalah semua debu yang terkumpul selama pengangkutan.
2. Pasang aksesori seperti kotak es batu, dll., di tempatnya masing-masing. Aksesori-aksesori ini dikumpulkan dalam satu kemasan untuk mencegah kerusakan selama pengangkutan.
3. Jika lemari es Anda dilengkapi pegangan jenis-batang, pasang pegangan ini sesuai kartu petunjuk.
4. Sambungkan kabel listrik (atau steker) ke stopkontak. Jangan menggunakan stopkontak yang sama dengan perangkat listrik lain.
5. Sebelum menyimpan makanan, nyalakan dulu lemari es selama 2 sampai 3 jam. Periksa aliran hawa dingin dalam ruang pembeku untuk memastikan pendinginan berlangsung baik.
Lemari es Anda kini siap digunakan.

BAGIAN DALAM

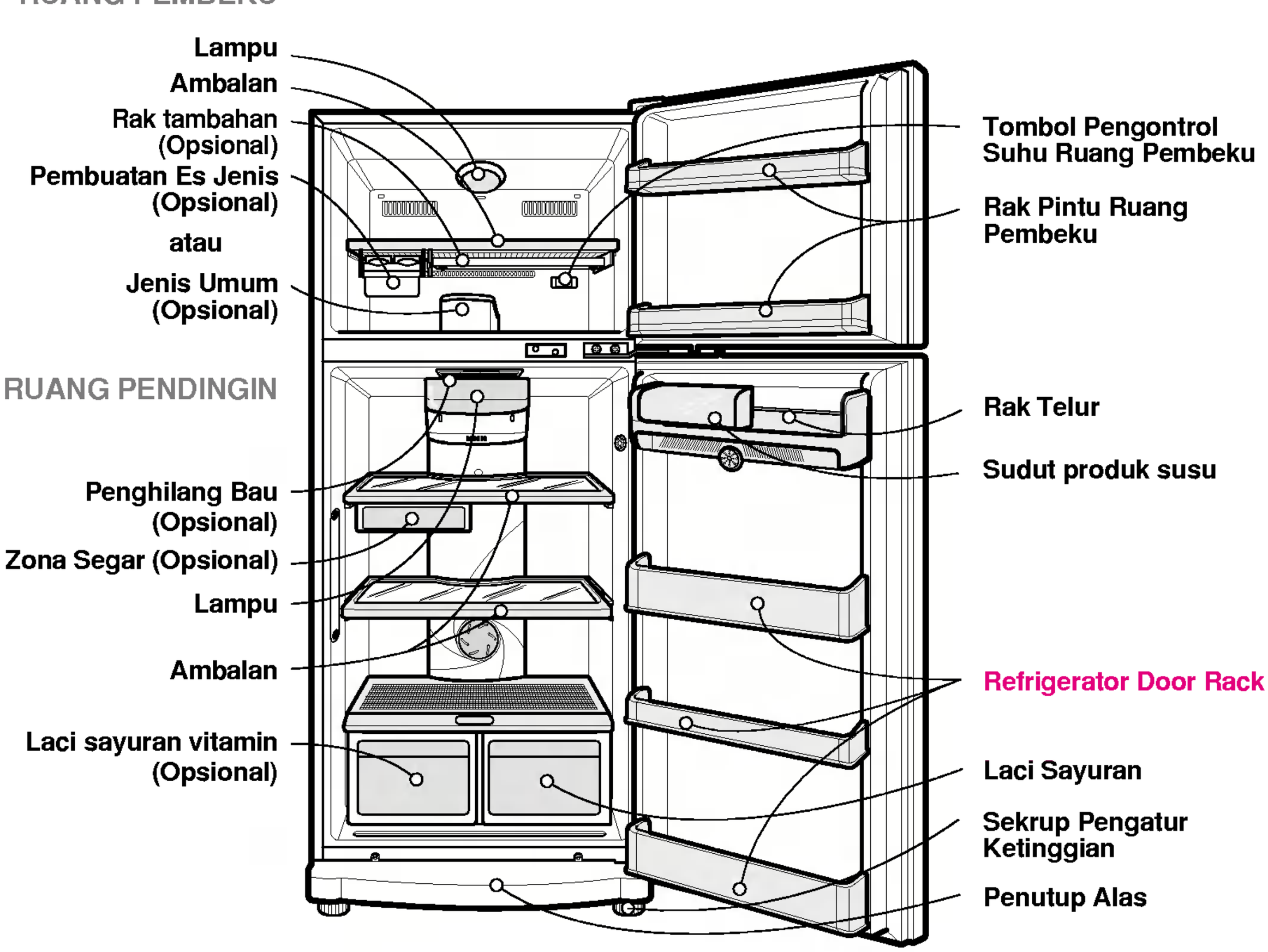

PERHATIKAN

- Panduan ini mencakup beberapa model yang berbeda. Unit lemari pendingin yang Anda beli mungkin memiliki beberapa atau semua fitur yang dijelaskan di atas.

PENGGUNAAN

PERMULAAN

Ketika lemari es baru dipasang, sebelum mengisinya dengan makanan segar atau beku, biarkan dulu selama 2-3 jam pada suhu operasi yang normal agar stabil.

Jika operasi lemari es terganggu, tunggu 5 menit sebelum menyalakannya lagi.

FITUR LAMPU AUTO-OFF

Jika pintu dibuka selama 7 menit atau lebih, lampu bagian dalam akan otomatis padam untuk menghemat energi dan mencegah pemanasan berlebihan. Namun, alam akan tetap berbunyi sampai pintu ditutup.

SEBELUM MENYETEL SUHU

- Suhu lemari pendingin ini dijaga agar tetap konstan tanpa tergantung kepada suhu ruangan. Disarankan agar, sekali dilakukan, penyetelan suhu (kontrol terhadap ruangan pendinginan dan pembekuan) tidak perlu diubah-ubah lagi kecuali jika diperlukan.
- Lemari es ini dilengkapi satu tombol pengontrol suhu untuk ruang pendingin dan satu lagi untuk ruang pembeku.
- Penyetelan standar dari tombol pengontrol suhu untuk ruang pendingin adalah 'Normal.'
- Penyetelan standar dari tombol pengontrol suhu untuk ruang pembeku adalah '3.'
- Unit lemari pendingin ini memiliki satu tombol kontrol suhu untuk ruangan pendinginan dan satu pemutar kontrol suhu untuk ruangan pembekuan.

ALARM PINTU

When the door of the refrigerator or the freezer is open for 1 minute, an alarm will sound three. It the door remains open, the alarm will repeat every 30 seconds.

SELF TEST (SWA-UJI)

- Your refrigerator contains a built in diagnostic capability. If it develops a malfunction in certain areas, it will display an error code to assist the repair technician. While an error code is displayed, other control and display functions will not operate.
- If an error code is displayed, contact a service center. Do not disconnect the power cord from the outlet.

PENGONTROL RUANG PENDINGIN

Untuk mengontrol suhu Ruang Pendinginan, tekan tombol REF TEMP.

Suhu akan disetel dalam 5 langkah, dari pendinginan MIN ke MAX. (MIN = suhu paling hangat, MAX = suhu paling dingin.)

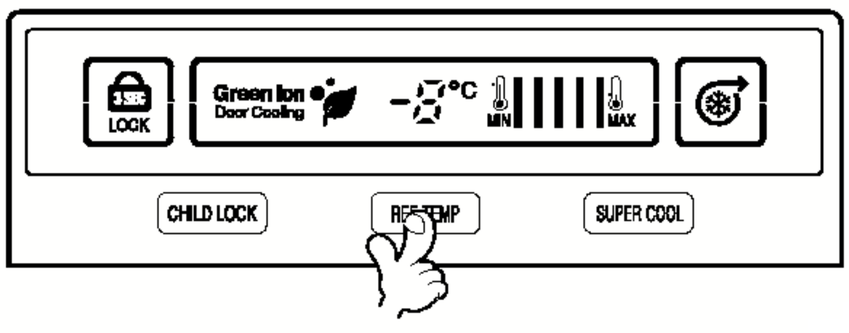

SUPER COOL (SUPER DINGIN)

- Jika kode kesalahan ditampilkan, hubungi pusat layanan servis. Jangan putuskan hubungan listrik dari stopkontak.
- Jika makanan yang masih hangat dimasukkan ke dalam ruangan pendinginan, Super Cool dapat diaktifkan dengan menekan tombol pada panel kontrol. Super Cool akan mati dengan sendirinya jika suhu sudah mencapai tingkat yang diinginkan atau juga dapat dimatikan secara manual dengan menekan tombol Super Cool.

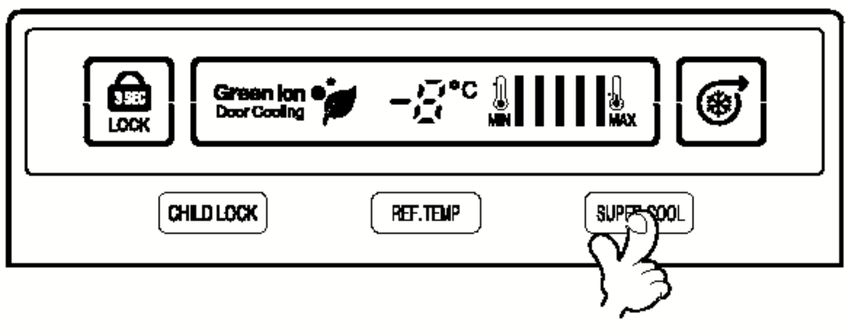

PENGUNCIAN ANTI-ANAK

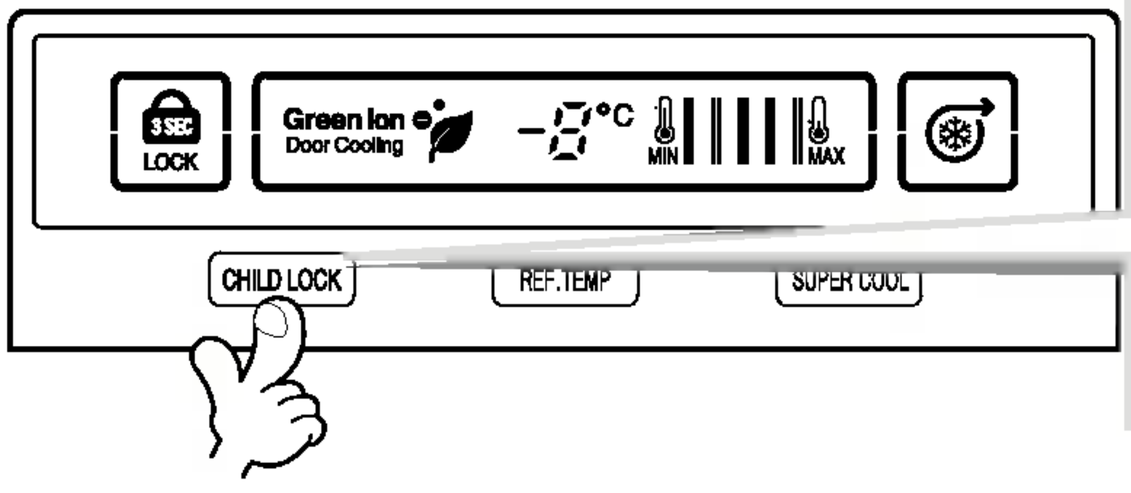

- PENGUNCIAN ANTI-ANAK

Tekan tombol PENGUNCIAN ANTI-ANAK selama 3 detik untuk mengaktifkan kunci pelindung dari anak-anak.

Jika dalam keadaan terkunci, LED Kunci akan menyala dan tombol lain tidak akan dapat dioperasikan.

Untuk membuka kunci, tekan tombol PENGUNCIAN ANTI-ANAK selama 3 detik.

PENGONTROL RUANG PEMBEKU

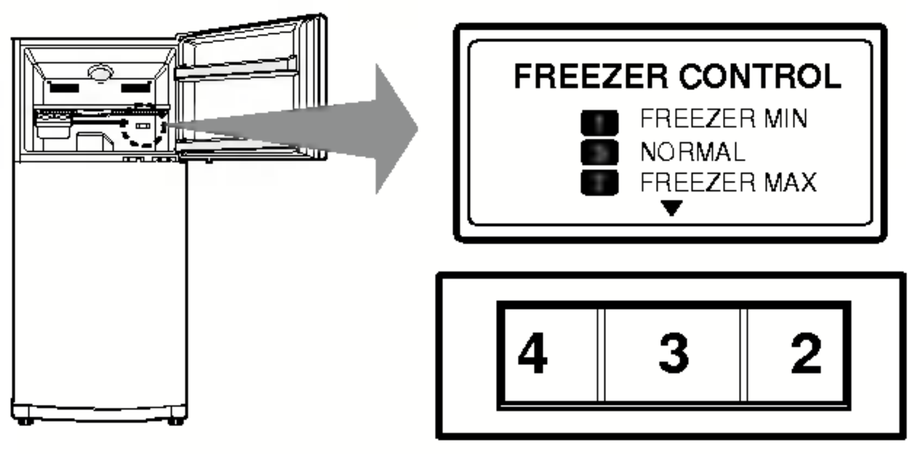

- Makin tinggi angka penyetelan pada pengontrol, makin rendah suhu Ruang Pembeku.
- Karena suhu ruang pendingin dan pembeku dikontrol dengan hawa dingin yang jumlahnya tetap, ruang pendingin akan menghangat jika ruang pembeku mendingin.
- Jika ruang pendingin tidak cukup dingin di musim salju, ubah pengontrol ruang pembeku ke High (tinggi) (4-7).

- Mengeset Tombol Freezer ke ●●● akan mencapai 4 STAR.
  Mengeset Tombol Freezer ke NORMAL sudah cukup memadai pengaruh pembekuannya, jadi disarankan untuk mengeset Tombol ke NORMAL.

HIJAU PENDINGINAN PINTU ION

- Pelapisan anion pada pelapis lubang akan membantu memurnikan udara dan membantu mempertahankan kesegaran bahan makanan yang disimpan.
- Jika lubang keluar hawa ini dimasuki benda asing ketika dibersihkan, maka efisiensi pendinginan akan berkurang. Selain itu, jika gasket (karet penyekat) rusak, efisiensi pendinginan akan berkurang karena keluarnya hawa dingin.

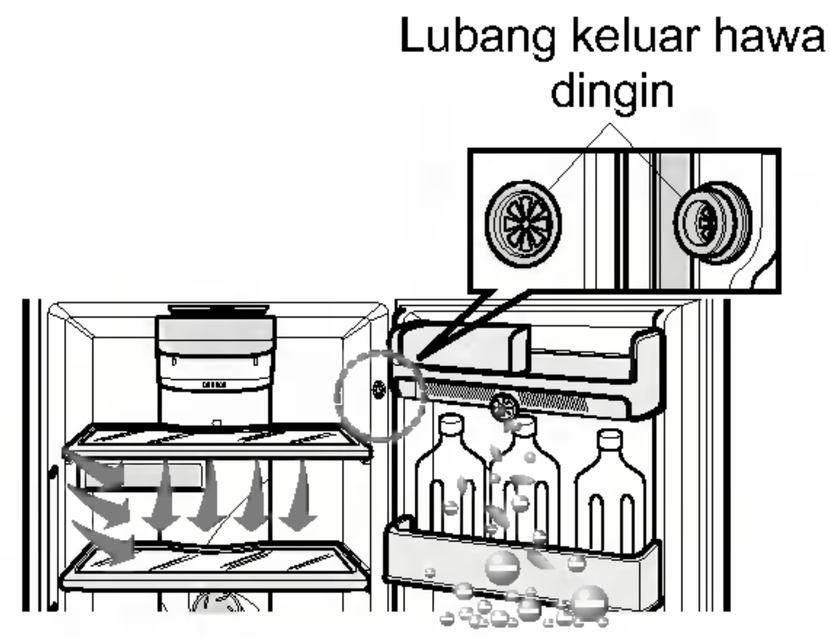

MEMBUAT ES (OPSIONAL)

Choose the type of ice-making system you have.

Jenis Umum

- Untuk membuat es batu, isi baki es dengan air kemudian masukkan baki ke tempatnya.
- Untuk mengeluarkan es batu, pegang baki pada kedua ujungnya kemudian pilin secara pelahan.

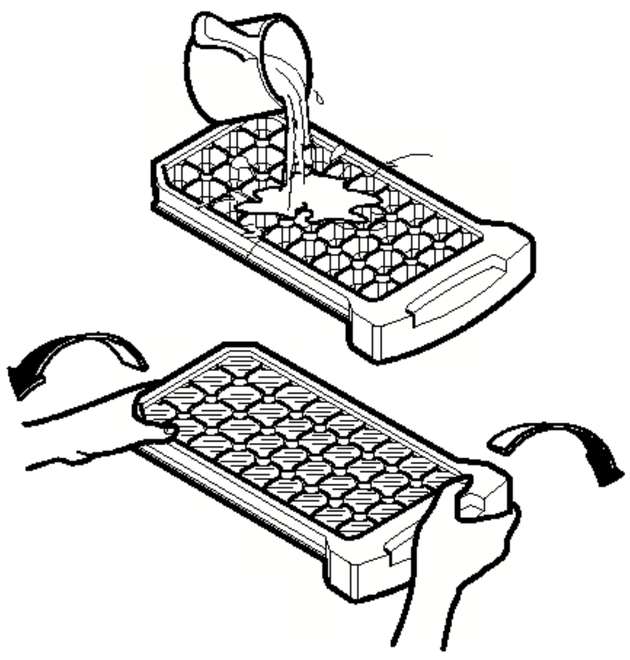

SARAN

- Untuk membuat es batu, isi baki es dengan air kemudian masukkan baki ke tempatnya

Jenis Twisting Ice Serve

- Untuk membuat es batu, isi baki es dengan air kemudian masukkan baki ke tempatnya.

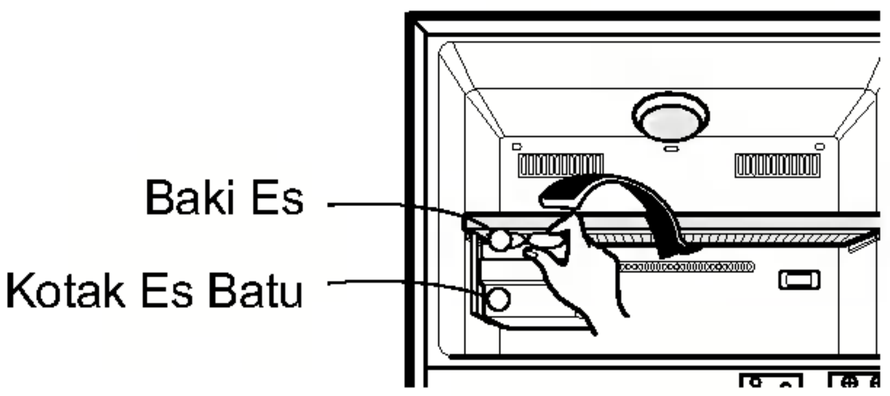

- Untuk mengeluarkan es batu, pegang tombol baki dan putar secara pelahan. Dengan demikian es batu akan jatuh ke dalam kotak es.

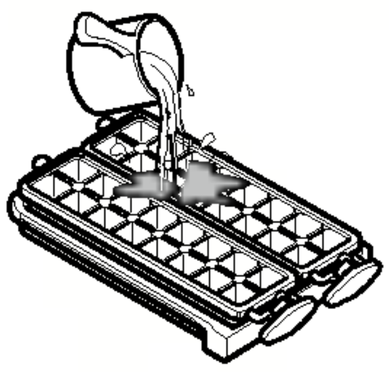

ZONA SEGAR (OPSIONAL)

- Saat pintu dibuka, udara yang hangat tidak berpengaruh terhadap zona segar. Jadi Anda dapat menyimpan makanan agar lebih tahan lama kesegarannya di dalamnya.
- Rak dan zona segar yang disisipkan harus ditempatkan pada posisinya. Jika rak itu dipindahkan, maka zona segar tidak dapat memenuhi fungsinya sebagaimana mestinya.

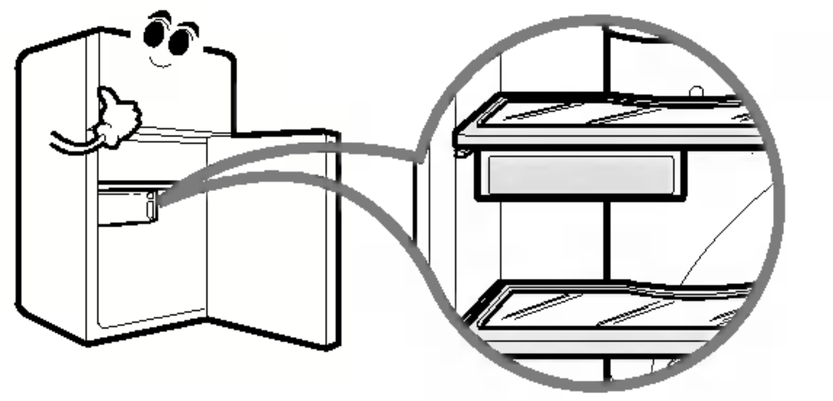

PENCAIRAN BUNGA ES (DEFROSTING)

- Pencairan bunga es akan dilakukan secara otomatis.
- Air hasil pencairan akan mengalir ke bawah menuju baki penguapan yang berada di sisi bawah belakang dari lemari es dan akan secara otomatis menguap.

PENGHILANG BAU (OPSIONAL)

- Dengan menggunakan "TiO_2 catalyst," penghilang bau dijamin berjalan baik.
- Bau tak sedap atau bau makanan dalam ruang makanan segar akan dihilangkan tanpa membahayakan Anda ataupun makanan.

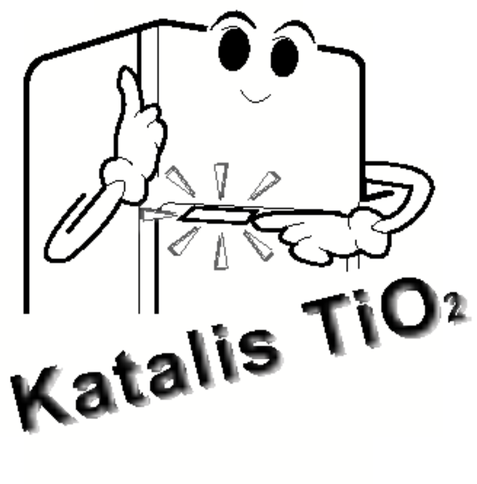

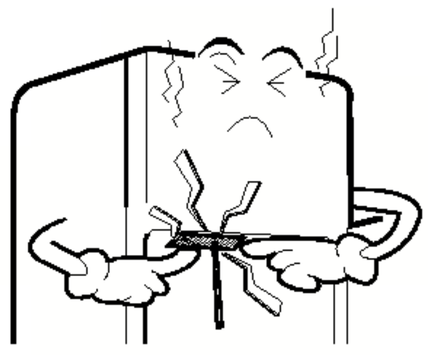

Cara penggunaan

- Karena katalis berada di saluran pemasok hawa dingin ke ruang makanan segar, maka katalis tak perlu penanganan khusus.
- Jangan melubangi saluran udara dingin dengan benda tajam karena katalis penghilang bau dapat rusak.
- Jika menyimpan makanan yang berbau tajam, bungkus atau masukkan makanan tersebut ke dalam wadah bertutup karena baunya dapat diserap oleh makanan lainnya.

Penggunaan-ulang katalis

- Jika katalis sudah digunakan beberapa lama dan bau lemari es cukup kuat, perbaiki katalis untuk dipergunakan kembali. Lepaskan penghilang bau dari atap atau ruang pendingin, keringkan dengan pengering rambut untuk menghilangkan kelembaban atau bau tak sedap, kemudian jemur di bawah sinar matahari agar sinar ultraviolet dapat mengurai bau tak sedap tersebut.

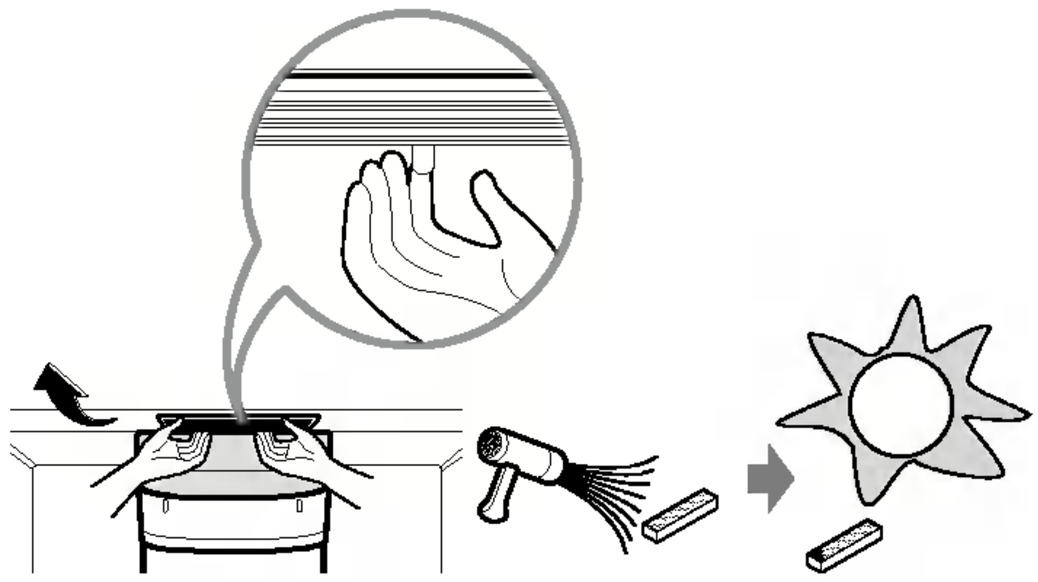

PENGGUNAAN

RAK TAMBAHAN (OPSIONAL)

- Tarik sedikit ke depan , kemudian tekan sedikit ke bawah.
- Sebagaimana ditunjukkan pada gambar A, tariklah rak dengan memegang bagian bawahnya.
- Sebagaimana ditunjukkan pada gambar B, jika Anda mendorong atau menarik rak dengan memegang bagian atasnya, tangan Anda bisa terluka
- Rak ini sangat tepat untuk menyimpan makanan yang harus dipisahkan dari yang lain.
- Tidak dimaksudkan untuk menyimpan bahan-bahan yang berat.

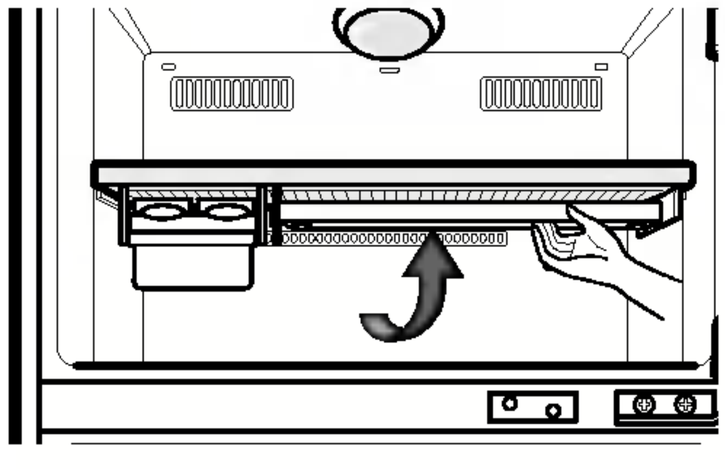

<A>

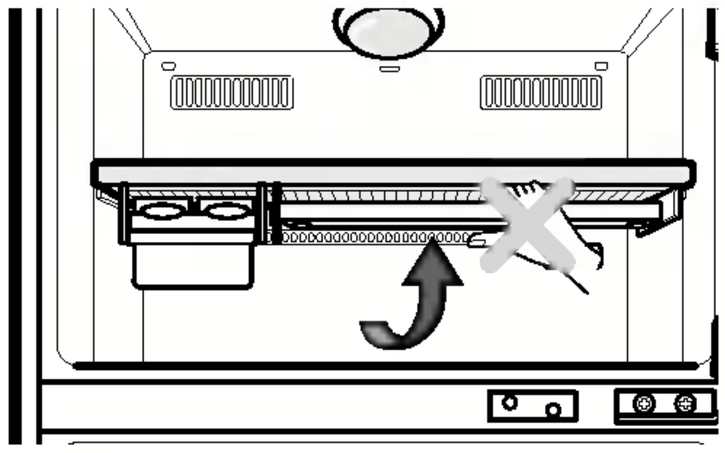

<B>

LACI SAYURAN VITAMIN (OPSIONAL)

- KIT Vitamin adalah laci yang digunakan untuk menyimpan buah-buahan agar lebih tahan lama kesegarannya
- Usahakan menjaga KIT Vitamin agar tidak basah karena akan mengurangi keefektifannya.

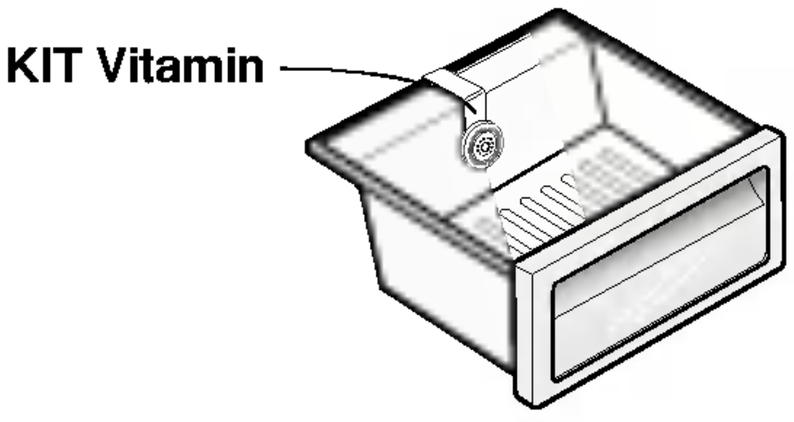

SUDUT PRODUK SUSU

- Gerakkan dengan cara mendorong dari kkiri ke kanan pegangan yang mencuat.

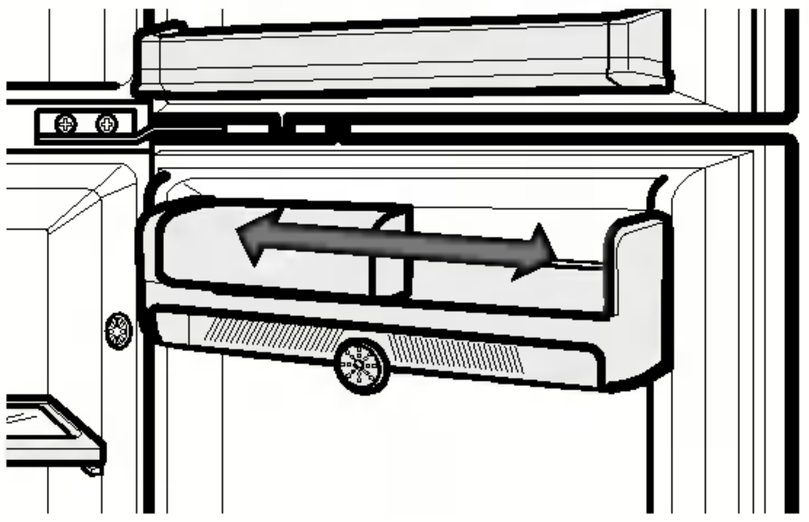

Cara melepas penutup saat Anda membersihkan

- Tekanlah tutup dan gerakkan ke arah tengah keranjang
- Gerakkan penutup di tengah keranjang dan sesuaikan posisi lubang dengan kedua sisi dari keranjang
- Setelah lubang tepat posisinya, putarlah keranjang dari arah belakang ke depan dan tariklah dengan kedua tangan.

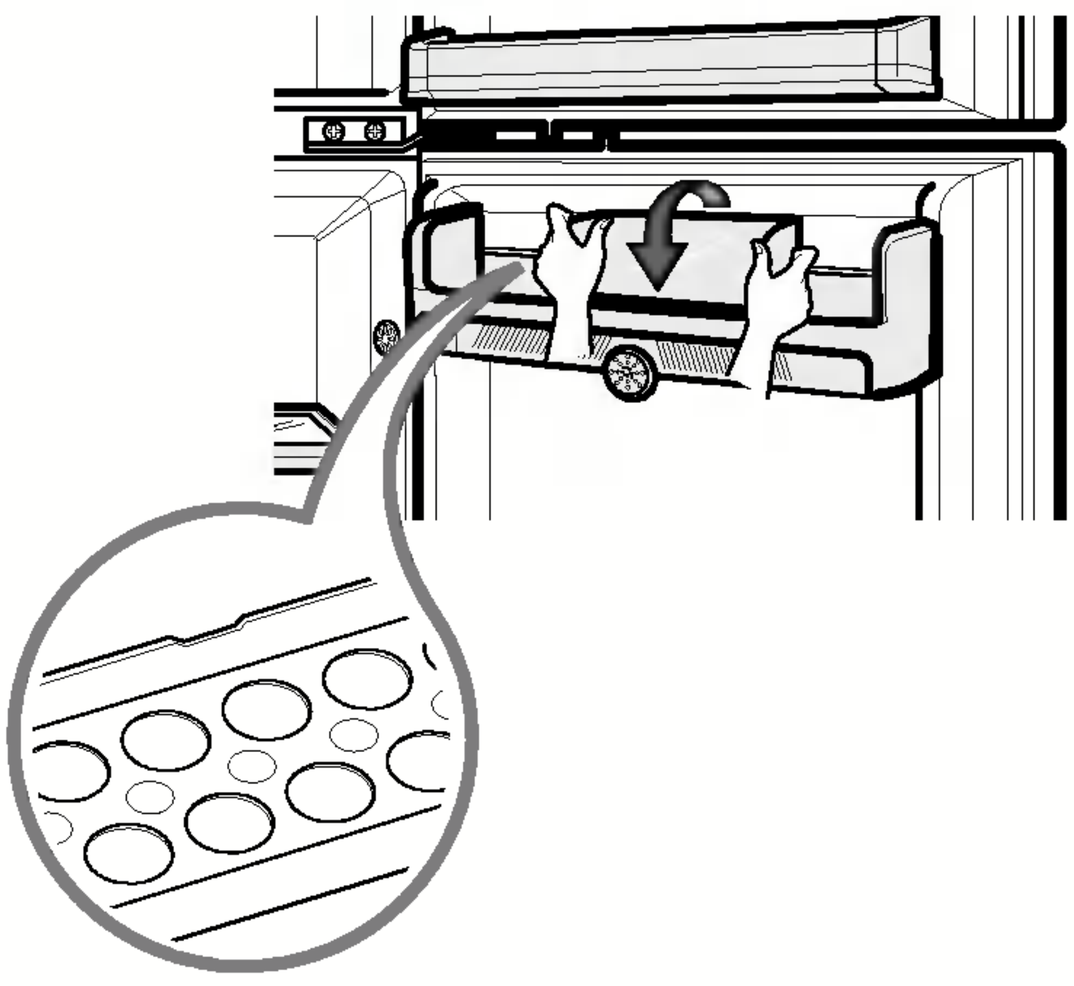

SARAN-SARAN MENYIMPAN MAKANAN

MENYIMPAN MAKANAN

- Simpanlah makanan segar dalam ruang pendingin. Cara membekukan dan melunakkan makanan adalah faktor penting dalam mempertahankan kesegaran dan aroma makanan.
- Jangan menyimpan makanan yang mudah busuk pada suhu rendah, seperti pisang, nanas, dan melon.
- Dinginkan dahulu makanan panas sebelum disimpan. Menempatkan makanan panas dalam ruang pendingin dapat merusak makanan lain dan mengakibatkan tingginya rekening listrik!
- Saat menyimpan, tutup makanan dengan bungkus vinil atau simpan dalam wadah bertutup. Hal ini akan mencegah penguapan kelembaban dan membantu menjaga rasa dan kandungan gizi makanan.
- Jangan menghalangi lubang keluar hawa dingin dengan makanan. Sirkulasi udara yang lancar akan menjaga agar suhu ruang pendingin tetap stabil.
- Jangan sering-sering membuka pintu lemari es. Membuka pintu akan mengakibatkan udara hangat memasuki lemari es, sehingga meningkatkan suhu dalam ruang lemari es.

RUANG PEMBEKU

- Jangan menyimpan botol dalam ruang pembeku – botol dapat pecah jika dibekukan.
- Jangan membekukan kembali makanan yang sebelumnya sudah dilunakkan. Hal ini akan mengakibatkan hilangnya rasa dan kandungan gizi.
- Jika menyimpan makanan beku seperti es krim untuk waktu yang lama, tempatkan dalam ambalan freezer, jangan di rak pintu.
- Memasukkan makanan untuk pembekuan – Disarankan agar memasukkan makanan yang akan dibekukan untuk pertama kali dengan posisi sebagai berikut:

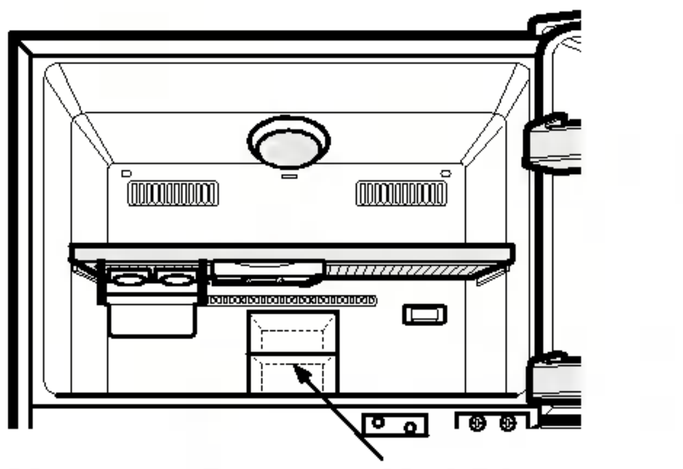

Makanan Pertama Kali Dibekukan

RUANG PENDINGIN

- Hindarkan penempatan makanan yang paling mengandung air di rak pendinginan yang paling dalam. Makanan bisa membeku jika terkena kontak langsung dengan udara dingin. Untuk mencegahnya, simpanlah makanan di wadah yang tertutup.
- Lebih baik jika makanan yang mengandung air (khususnya sayuran dan buah-buahan) disimpan di ruang sayuran. Jika terpaksa harus disimpan di rak pendinginan, tempatkan di dekat pintu dan jauhkan dari dinding belakang ruang pendinginan untuk mencegah pembekuan oleh udara sirkulasi di dalam ruang pendinginan.

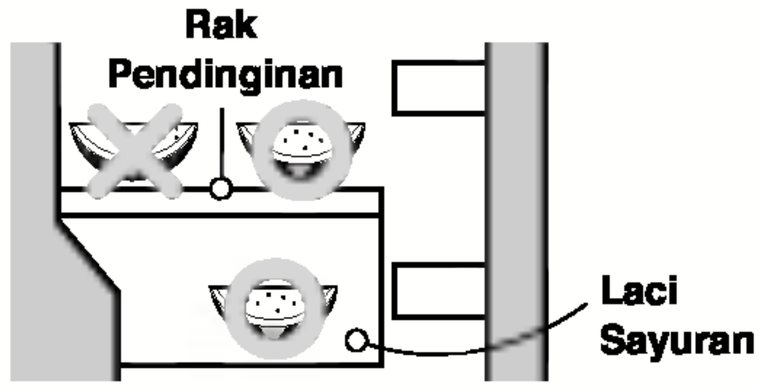

- Bersihkan selalu makanan sebelum disimpan di ruang pendinginan. Sayuran dan buah-buahan harus dibersihkan dan dilap, dan makanan dalam kemasan juga harus dilap bersih, untuk mencegah terjadinya tumpahan ke makanan di sekitarnya.
- Jika menyimpan telur di rak telur, pastikan telur-telur itu masih segar, dan tempatkan dalam posisi tegak, agar lebih tahan lama kesegarannya.

MEMBERSIHKAN

Lemari es Anda harus dijaga kebersihannya untuk mencegah timbulnya bau yang tak dikehendaki. Ceceran makanan harus segera dilap, karena jika dibiarkan dapat mengasamkan dan menodai permukaan plastik.

Jangan pernah menggunakan sabut logam, sikat, bahan pembersih yang kasar, atau cairan alkalin yang kuat untuk membersihkan permukaan manapun dari lemari es.

Sebelum membersihkan, ingatlah bahwa benda yang lembab akan menempel ke permukaan yang sangat dingin. Jangan menyentuh permukaan yang beku dengan tangan yang basah atau lembab.

PERMUKAAN LUAR – Gunakan cairan sabun atau cairan pencuci piring yang lembut dan hangat kuku untuk membersihkan permukaan luar lemari es Anda. Seka dengan lap bersih yang lembab kemudian keringkan.

PERMUKAAN DALAM – Disarankan untuk membersihkan permukaan dan bagian-bagian dalam lemari es secara berkala. Gunakan cairan sabun atau cairan pencuci piring lembut yang hangat kuku untuk membersihkan permukaan lemari es Anda. Seka dengan lap bersih yang lembab kemudian keringkan.

BAGIAN DALAM – Cuci ambalan, rak pintu, baki penyimpanan dan sekat pintu magnetis, dll. Gunakan cairan sabun atau cairan pencuci piring lembut yang hangat kuku untuk membersihkan permukaan lemari es. Seka dengan lap bersih yang lembab kemudian keringkan.

PERINGATAN

Ingatlah untuk selalu melepaskan kabel listrik dari stopkontak di dinding sebelum membersihkan daerah di sekitar bagian yang mengandung listrik (lampu, saklar, tombol pengontrol, dll). Seka kelebihan uap/kelembaban dengan busa atau lap. Ini untuk menjaga agar bagian-bagian elektrik tidak terkena air dan mencegah sengatan listrik. Jangan menggunakan cairan pembersih yang mudah terbakar atau beracun.

- Peringatan dalam Membersihkan Lemari Es
  Jangan gunakan: Bahan yang dapat merusak permukaan, Car wax (pelapis cat mobil), Bahan anti karat, Semua jenis minyak, Bensin, Asam, Bahan pelapis (wax).
- **Deterjen yang dapat digunakan**
  Cairan pencuci piring/sayuran, Air sabun
- Penggunaan bahan yang tidak tepat dapat mengakibatkan perubahan warna lemari es.

INFORMASI UMUM

MASA LIBURAN

Jika Anda meninggalkan rumah pada masa liburan yang tidak terlalu panjang, mungkin lebih baik jika lemari es tetap dinyalakan. Tempatkan benda-benda yang dapat membeku di dalam freezer untuk memperpanjang masa pakainya. Jika Anda akan pergi untuk waktu yang lama, keluarkan semua makanan, lepaskan kabel listrik dari stopkontak, bersihkan bagian dalam secara seksama, dan biarkan semua pintu TERBUKA untuk mencegah timbulnya bau.

JIKA LISTRIK MATI

Umumnya listrik akan menyala kembali dalam satu atau dua jam sehingga tidak akan mempengaruhi suhu lemari es Anda. Namun, Anda harus mengurangi membuka-buka pintu lemari es jika listrik sedang mati. Jika listrik mati dalam waktu yang lama, tempatkan satu blok dry ice (es kering) di atas makanan beku Anda.

JIKA PINDAH RUMAH

Keluarkan atau ikat dengan kuat semua benda dalam lemari es. Untuk mencegah kerusakan pada sekrup pengatur ketinggian, putar sekrup sampai habis ke arah dasar lemari es.

PIPA ANTI-PENGEMBUNAN

Dinding luar lemari es sekali waktu dapat menjadi hangat, terutama segera setelah pemasangan. Jangan khawatir. Ini disebabkan oleh pipa anti-pengembunan, yang memompa bahan refrigeran panas untuk mencegah terbetuknya "keringat" pada dinding lemari bagian luar.

Pipa Anti-Pengembunan.

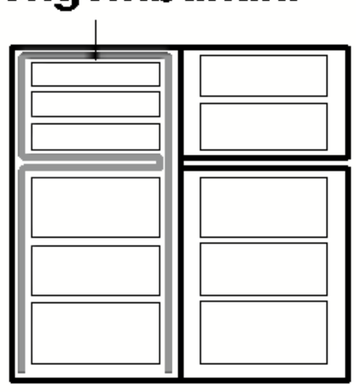

MENGGANTI LAMPU

LAMPU RUANG PEMBEKU

Untuk melepaskan tutup lampu di dalam ruang pembeku, pegang bagian belakang tutup dan tarik ke arah depan sebagaimana ditunjukkan pada gambar sebelah kanan.

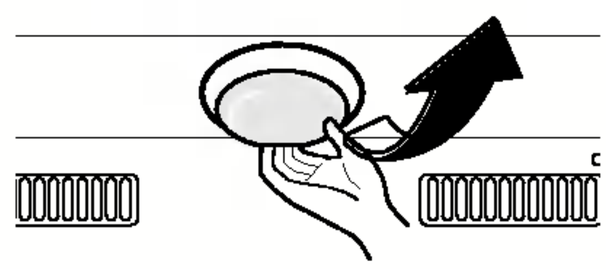

LAMPU RUANG PENDINGIN

Untuk membuka penutup lampu di dalam ruang pendingin, tariklah ke bawah sambil menekan bagian berbentuk segitiga dengan jempol kemudian tarik ke depan sebagaimana ditunjukkan pada gambar sebelah kanan.

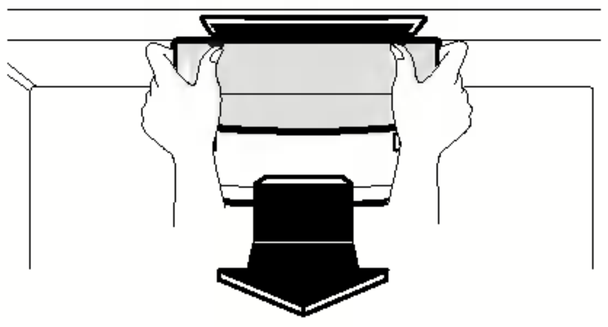

PERINGATAN PENTING

JANGAN MENGGUNAKAN PERPANJANGAN KABEL LISTRIK

Jika mungkin, sambungkan lemari es ke stopkontak tersendiri. Ini untuk menghindari pembebaban berlebih oleh lemari es dan perangkat atau lampu lain yang dapat mengakibatkan mati listrik.

KEMUDAHAN MENJANGKAU STEKER LISTRIK

Lemari es harus ditempatkan sedemikian rupa sehingga steker listrik mudah dijangkau. Hal ini berguna untuk memutuskan aliran listrik secara cepat jika terjadi sesuatu.

PENGGANTIAN KABEL LISTRIK

Kabel listrik yang rusak harus diganti oleh pihak produsen atau wakilnya atau petugas yang kompeten lainnya untuk mencegah bahaya.

MENGENAI PEMBUMIAN (GROUNDING)

Dalam hal terjadi korsleting, pembumian kabel listrik (grounding) berfungsi mengurangi resiko sengatan listrik dengan menyediakan saluran pelepasan arus listrik.

Untuk mencegah kemungkinan terjadinya sengatan listrik, lemari es ini harus dibumikan.

Penggunaan yang tidak tepat dari steker pembumian dapat mengakibatkan sengatan listrik. Berkonsultasilah dengan petugas listrik atau petugas servis yang kompeten jika Anda tidak sepenuhnya mengerti petunjuk pembumian ini, atau jika Anda ragu-ragu apakah lemari es sudah dibumikan dengan benar.

JANGAN MENGUBAH ATAU MEMPERPANJANG KABEL LISTRIK.

Bisa menyebabkan unit menyetrum atau kebakaran.

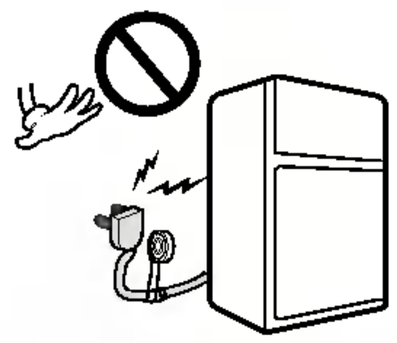

TEMPAT BERMAIN YANG SANGAT BERBAHAYA

Lemari es yang kosong dapat menjadi tempat bermain yang sangat menarik bagi anak-anak. Lepaskan gasket, selot, penutup atau seluruh pintu lemari es yang sudah tidak terpakai lagi, atau lakukan tindakan lain untuk membuatnya tidak berbahaya.

Perangkat ini harus dibumikan (grounded).

JANGAN MENUNDA-NUNDA! LAKUKAN SEKARANG JUGA!

Jangan menyimpan bahan

bahan yang mudah terbakar, mudah meledak atau bahan kimia dalam ruang pendingin

SEBELUM MEMINTA SERVIS

PANGGILAN UNTUK SERVIS SERING KALI TIDAK PERLU!

JIKA ANDA MERASA LEMARI ES ANDA TIDAK BERFUNGSI SEBAGAIMANA MESTINYA, TERLEBIH DAHULU PERIKSA KEMUNGKINAN PENYEBAB BERIKUT INI:

MASALAH	KEMUNGKINAN PENYEBAB
LEMARI ES TIDAK JALAN	• Apakah ada sekring yang putus atau pemutus arus yang terjegal? • Apakah steker listrik terlepas dari stopkontak atau longgar letaknya?
SUHU TERLALU HANGAT	• Pengontrol suhu tidak diset pada posisi yang benar. • Lemari es terletak terlalu dekat ke dinding atau ke sumber panas. • Pintu lemari es terlalu sering dibuka ketika udara luar sedang panas. • Pintu terbuka untuk waktu yang lama. • Terlalu banyak makanan yang disimpan dalam ruang pendingin.
BUNYI TIDAK NORMAL	• Refrigerator dipasang pada tempat yang tidak kuat atau tidak rata, atau sekrup pengatur ketinggian perlu disesuaikan. • Ada benda yang mengganggu di belakang lemari es.
LEMARI ES BERBAU	• Makanan yang berbau menyengat harus ditutup atau dibungkus dengan baik. • Bagian dalam harus dibersihkan.
TERBENTUK EMBUN DI PERMUKAAN LEMARI ES	• Biasa terjadi jika kelembaban udara tinggi. • Pintu mungkin dibiarkan terbuka.