LG

SZTEREÓ AUTÓRÁDIÓ-CD-JÁTSZÓ

KEZELÉSI LEÍRÁS

MODEL : TCH-M900R

Új készüléke szolgáltatásainak és funkcióinak teljes mértékű kihasználása érdekében javasoljuk, hogy figyelmesen és egészében olvassa el ezt a KEZELÉSI LEÍRÁS-t.

COMPACT disc DIGITAL AUDIO MP3 CD-R/RW R·D·S

Vigyázat

FIGYELEM

ELEKTROMOS ÁRAMÜTÉS VESZÉLYE MIATT NE NYISSA FEL

FIGYELEM: AZ ELEKTROMOS ÁRAMÜTÉS KOCKÁZATÁNAK ELKERÜLÉSE ÉRDEKÉBEN NE NYISSA FEL A FEDELET (ÉS A HÁTOLDALT). NEM TALÁLHATÓAK A TULAJDONOS ÁLTAL JAVÍTHATÓ ALKATRÉSZEK BELÜL. A JAVÍTÁST BÍZZA KÉPESÍTETT SZERVIZSZAKEMBERRE.

A grafikus szimbólumok magyarázata:

Az egyenlőoldalú háromszögben található, nyílvégű villám szimbólum arra hívja fel a felhasználó figyelmét, hogy a termék fedelén belül olyan, veszélyes, szigeteletlen feszültség van jelen, amely emberekre veszélyes áramütés kockázatát hordozza.

Az egyenlőoldalú háromszögben elhelyezett felkiáltójel a készülékhez járó leírásban található fontos kezelési és karbantartási (javítási) utasításokra hívja fel a tulajdonos figyelmét.

FIGYELMEZTETÉS

A TŰZ ÉS ÁRAMÜTÉS ELKERÜLÉSE ÉRDEKÉBEN NE TEGYE KI A KÉSZÜLÉKET ESŐNEK ÉS NEDVESSÉGNEK. Az áramütés elkerülése érdekében ne nyissa fel a készülék fedelét. A javítást kizárólag képesített szakemberrel végeztesse.

FIGYELEM

Az itt leírtaktól eltérő szabályozások, beállítások, illetve eljárások elvégzése veszélyes sugárzást eredményezhet.

A termékben található lézeralkatrész a Class 1 osztályt meghaladó sugárzást képes kibocsátani.

A készülék belsejében a következő címke található:

CAUTION:INVISIBLE LASER RADIATION WHEN OPEN AND INTERLOCKS DEFEATED. AVOID EXPOSURE TO BEAM.
VARNING:OSYNLIG LASERSTRĹLNING NÄR DENNA DEL ÄR ÖPPNAD STRĹLEN ÄR FARLIG.
Attention: Quand l'appareil est ouvert, ne pas s'exposer aux radiations invisibles du faisceau laser.

CLASS 1	**LASER PRODUCT**
KLASSE 1	**LASER PRODUKT**
LUOKAN 1	**LASER LAITE**
KLASS 1	**LASER APPARAT**
CLASSE 1	**PRODUIT LASER**

A CD-játszó besorolása CLASS 1 lézertermék.
A CLASS 1 LASER PRODUCT címke a készülék külsején található.

Ne tegye ki a készüléket csöpögő és loccsanó víznek, továbbá ne helyezzen rá vízzel töltött tárgyakat, például vázát.

Figyelem: Ne helyezze a készüléket zárt térbe, például könyvespolcba vagy hasonló bútorba.

Használat előtt

- Ne próbálja szétszerelni a készüléket. Az optikai érzékelő lézersugarai veszélyesek a szemre.
- Győződjön meg arról, hogy a készülék belsejében nincsenek tűk vagy egyéb idegen tárgyak: ezek hibás működést, illetve biztonsági kockázatot, például áramütésveszélyt vagy lézersugaraknak való kitettséget okozhatnak.
- Ha az autó nyáron közvetlen napfényen parkol, nagy mértékben megnőhet benne a hőmérséklet. A készülék használata előtt várja meg, amíg a környezeti hőmérséklet lehűl.
- A készülék kizárólag 12 V-os egyenfeszültségű, negatív földelt elektromos rendszerrel működik.
- A biztosíték cseréjénél ügyeljen arra, hogy csak megegyező áramerősségűt használjon. Ha magasabb áramerősségűt használ, az a készülékben komoly károkat okozhat.
- Az előlap hátoldalán található érintkezőket rendszeresen törölje le alkohollal megnedvesített törlőkendővel.

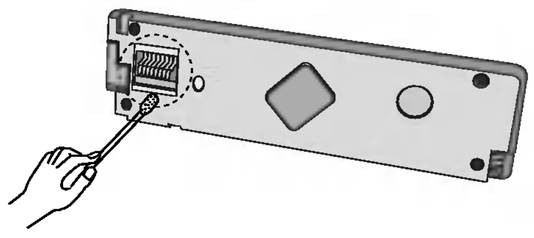

Megjegyzések a CD-kkel kapcsolatban

- A készülékbe behelyezett hibás vagy szennyezett lemezeknél lejátszás közben előfordulhat, hogy kimarad a hang.
- A lemezt külső és belső széleinél fogja meg.
- Ne érintse meg a lemez cí1mkézetlen felületét.

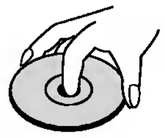

- Ne ragasszon papírt, ragasztószalagot vagy egyebet a lemezfelületre.

- Ne hagyja a lemezt közvetlen napfénynek vagy hőnek kitéve.

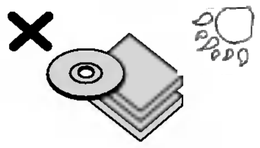

- Lejátszás előtt tisztítsa meg a lemezt. Középről kifelé haladva törölje meg törlőkendővel.
- Soha ne tisztítsa a lemezt oldószerekkel, például benzinnel vagy alkohollal.

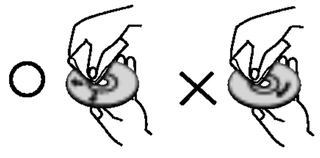

- A készülékben nem lehet a 8 cm-es lemezeket lejátszani (csak 12 cm-es lemez használható).

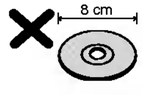

Tartalom

UTASÍTÁSOK

Vigyázat 2
Használat előtt 3
Tartalom / Elem behelyezése 4
Távkapcsoló / Kijelző 5
Az előlap / A hátlap 6
Beszerelés 7
Az összekapcsolási rajz 8
Az összekapcsolás 9
A levehető előlap 10

KEZELÉS

Alapvető kezelés . . . . . 11~12
CD/MP3 CD alapvető kezelése 13
CD fejlett kezelés 14
A rádió kezelése . . . . . 15~16
Az RDS kezelése . . . . . 17~20
A CD-váltó (opcionális) . . . . . 21~22

REFERENCIA

Műszaki adatok 23

Elem behelyezése

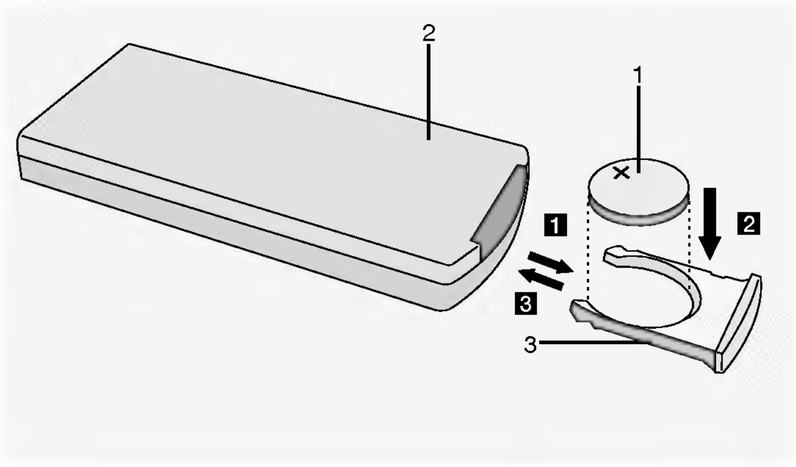

1. Lítium elem (CR2025)
2. Távkapcsoló hátoldala
3. Elemtartó

Alapvető beszerelés

1 Távolítsa el az elemtartót.

2 Helyezze be az elemet az elemtartóba.

3 Helyezze vissza az elemtartót az eredeti helyére.

Megjegyzések

- Elem típusa: Lítium elem (CR2025)
- Elem élettartama: szokásos felhasználás mellett körülbelül hat hónap

Távkapcsoló

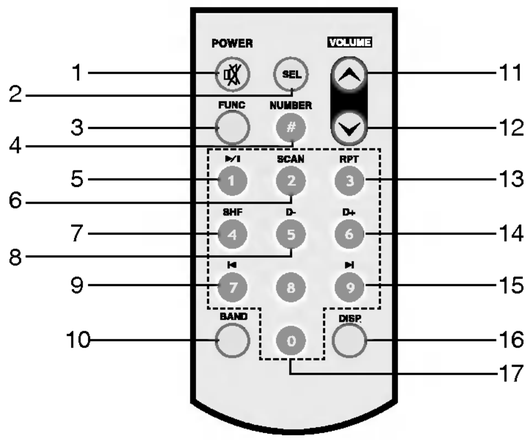

1. POWER (PWR) / MUTE gomb
2. SELECTION(SEL) gomb
3. FUNCTION (FUNC) gomb
4. Szám gomb
5. PLAY/PAUSE (▶/❚❚) gomb
6. INTRO SCAN (SCAN) gomb
7. SHUFFLE (SHF) gomb
8. DISC SELECTOR (D-) gomb (opcionális) MP3 TRACK-10 gomb
9. CD SKIP/SEARCH (⏮) gomb SEEK/TUNE(-) gomb
10. BAND gomb
11. Felhangosítás gomb
12. Lehalkítás gomb
13. REPEAT (RPT) gomb
14. DISC SELECTOR (D+) gomb (opcionális) MP3 TRACK +10 button
15. CD SKIP/SEARCH (⏭) gomb SEEK/TUNE(+) gomb
16. DISPLAY (DISP) gomb
17. Szám gombok (0-9)

Kijelző

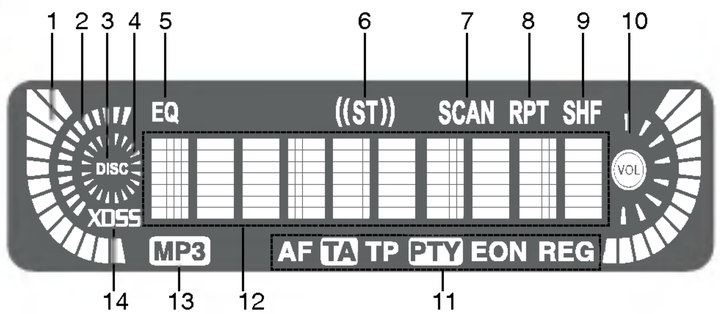

1. Jelszint jelző
2. Hangolás jelző
3. DISC jelző
4. DISC PLAY jelző
5. EQUALIZER (EQ) jelző
6. STEREO jelző
7. INTRO SCAN (SCAN) jelző
8. REPEAT (RPT) jelző
9. SHUFFLE (SHF) jelző
10. VOLUME LEVEL jelző
11. RDS jelző
12. MAIN DISPLAY SECTION
13. MP3 jelző
14. XDSS jelző

Az előlap /A hátlap

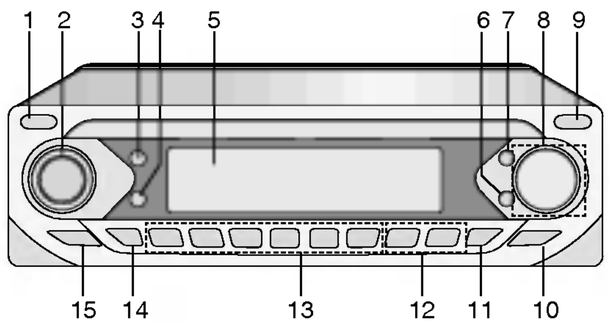

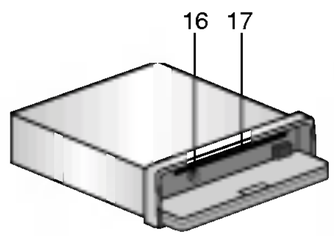

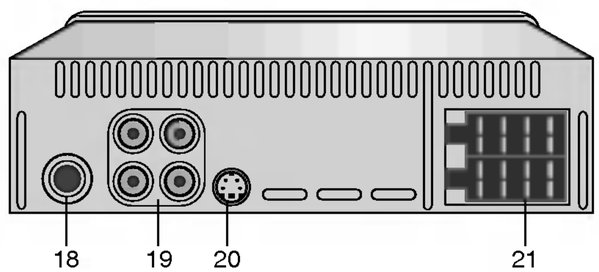

1. POWER (PWR) / MUTE gomb
2. CONTROL UP/DOWN gombl
3. SELECTION (SEL) gomb
4. FUNCTION (FUNC) gomb
5. DISPLAY WINDOW
6. DISPLAY (DISP) gomb
7. • ALTERNATIVE FREQUENCIES (AF) gomb
   • REGIONAL (REG) gomb
8. • CD SKIP/SEARCH(⏮/⏭) gomb
   • SEEK/TUNE (-/+) gomb
9. RELEASE (⏏) gomb
10. XDSS gomb
11. AS/PS (auto store/preset scan) gomb
12. • PROGRAM TYPE (PTY) gomb
    • TRAFFIC ANNOUNCEMENT (TA) gomb
13. • Beprogramozott adók gombjai (1-6)
    • CD PLAY/PAUSE (▶/II) gomb
    • INTRO SCAN (SCAN) gomb
    • REPEAT (RPT) gomb
    • SHUFFLE (SHF) gomb
    • DISC SELECTOR (D-/+) gomb (opcionális)
    • MP3 TRACK -10 /+10 (D-/+) gomb
14. BAND gomb
15. EQUALIZER (EQ) gomb
16. EJECT (▲) gomb
17. CD-lemez nyílása
18. ANTENNACSATLAKOZÓ
19 VONALKIMENET CSATLAKOZÓ (opcionális)
20. CD-VÁLTÓ CSATLAKOZÓ (opcionális)
21. TÁP- / HANGSZÓRÓCSATLAKOZÓ

Beszerelés

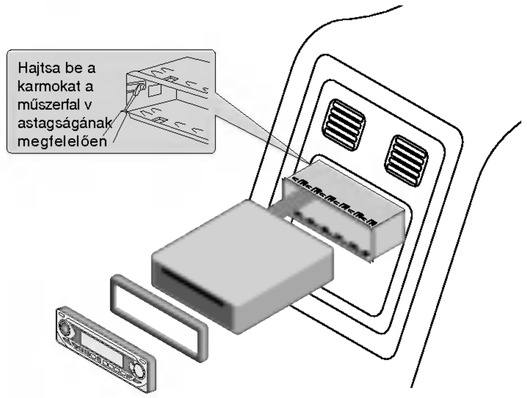

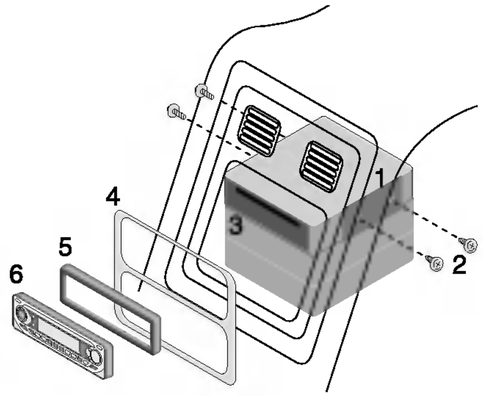

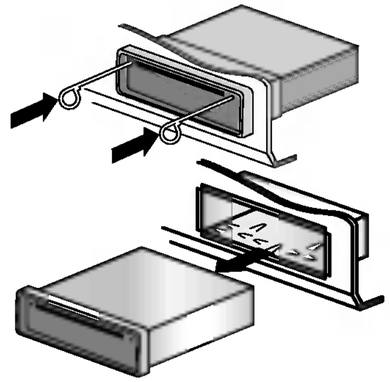

Alapvető beszerelés

Beszerelés előtt győződjön meg arról, hogy a gyújtáskapcsoló ki van kapcsolva, és a rövidzár elkerülése végett húzza le az akkumulátor végződését.

1. Távolítsa el a meglévő rádiót.
2. Kapcsolja össze a megfelelő csatlakozásokat.
3. Szerelje be a tokot.
4. Szerelje be a készüléket a tokba.

A meglévő rádió eltávolítása

Ha a műszerfalba beszerelt rádióhoz is van tok, azt is el kell távolítani.

ISO-DIN beszerelés

1. Csúsztassa a rádiót az ISO-DIN keretbe.
2. Szerelje be a régi rádióból eltávolított csavarokat.
3. Csúsztassa a rádiót és a keretet a műszerfal nyílásába.
4. Szerelje be a műszerfallapot vagy adapterlapot.
5. Szerelje be a bilincset a rádióba. A bilincs vékony része álljon lefelé.
6. Szerelje be az előlapot: először tegye a jobb szélét a helyére, majd zárja be a bal szélét.

A készülék eltávolítása a tokból

Ha el kell távolítani a készüléket a tokból, végezze el a következő lépéseket:

1. Távolítsa el a készülékből a hátsó támaszt.
2. Távolítsa el a készülék előlapját.
3. Tegye be a kart a lyukba a készülék egyik oldalán, majd húzza maga felé. Végezze el ugyanezt a másik oldalon is és húzza ki a készüléket a tokból.

Összekapcsolási diagram

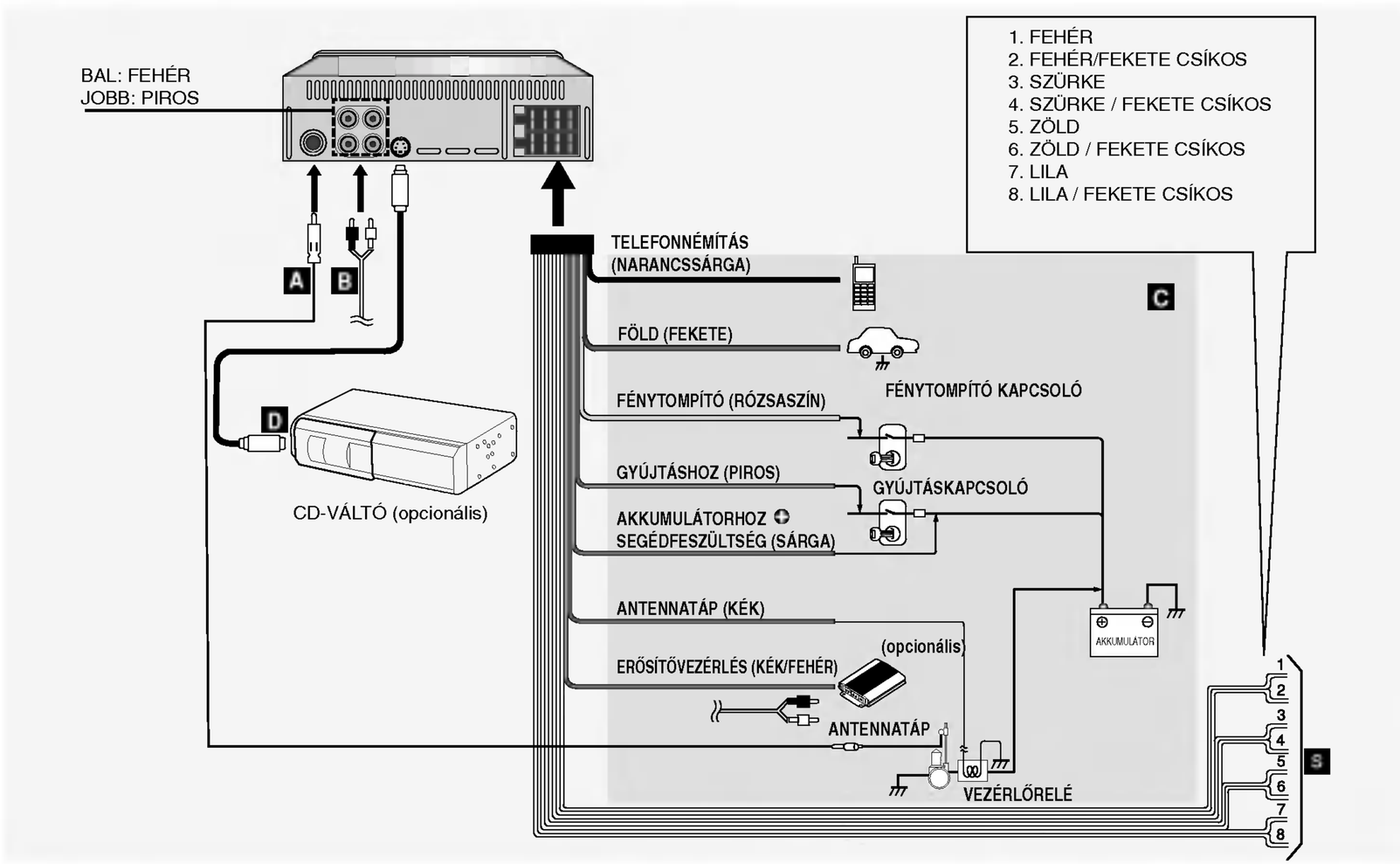

Összekapcsolás

Vigyázat

Összekapcsolás előtt győződjön meg arról, hogy a gyújtás ki van kapcsolva, és a rövidzárelkerülése végett távolítsa el az ⊖ akkumulátor végződéseit.

Megjegyzések

- Hozza létre az összekapcsolási rajzon látható csatlakozásokat.
- Soha ne használjon az egyes hangszórókhoz ⊖ közös vezetéket.

A Az antennától

B A végerősítő bemeneti csatlakozójától (két- vagy négycsatornás, opcionális)

C A jármű vezetékeihez

- **KÉK/FEHÉR:** Ez a vezeték megy a végerősítőhöz (távkapcsoló be)
- **NARANCSSÁRGA:** Ez a vezeték megy a telefonvonalhoz.
- **SÁRGA:** Ez a vezeték megy az akkumulátor végződéséhez, ahonnan a tápfeszültség érkezik.
- **KÉK:** Ez a vezeték megy a teljesen automatikus antennához. Az antennát az azzal rendelkező járműveken a vezérlőrelé végződéséhez kell kapcsolni.

  Ezt a vezetéket kézi és félautomata antennával nem lehet használni.
- **RÓZSASZÍN:** Ez a vezeték megy a fénytompítóhoz
- **PIROS:** Ez a vezeték megy ahhoz a végződéshez, amelyről akkor jön feszültség, ha a gyújtáskapcsoló ACC állason van.
- **FEKETE:** Ez a vezeték megy a földhöz.

D Csatlakoztassa a CD-váltót (opcionális)

- A készülék vezérelni tudja a CD-váltót, melyet, - ha még nem rendelkezik ilyennel -, később megvásárolhat.
- Az ábrán látható vezeték a CD-váltó tartozéka.

Kéthangszórós összeállítás

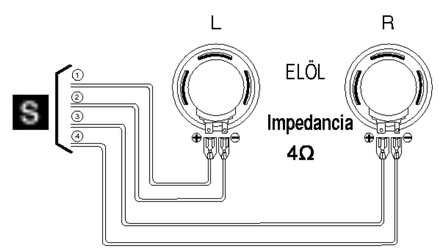

Négyhangszórós összeállítás

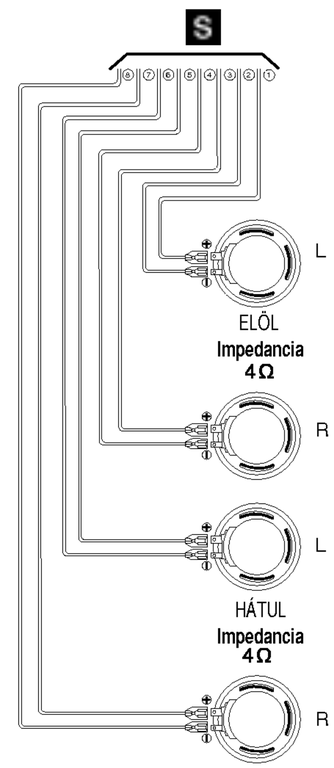

A levehető előlap

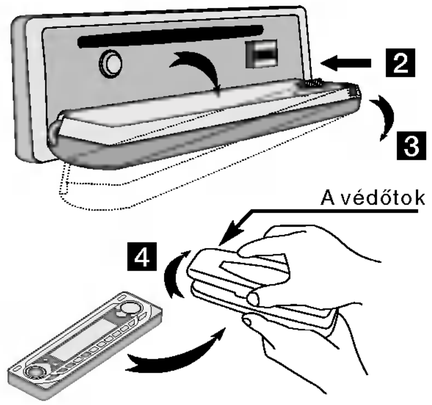

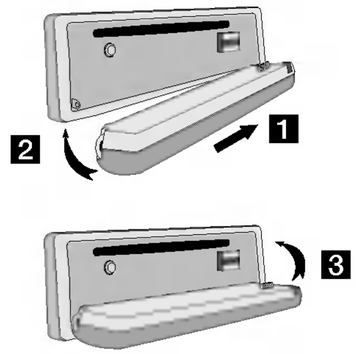

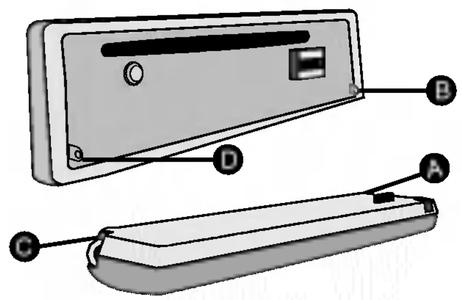

A levehető előla

A készülék előlapja a lopás megelőzése végett levehető.

1. Nyissa ki az előlapot a **RELEASE** (⏏) gombbal.
2. Nyomja az előlapot jobbra.
3. Húzza ki az előlapot
4. Helyezze az előlapot a készülékhez mellékelt védőtokba.

Az előlap felhelyezése

1. Csatlakoztassa az előlap Ⓐ részét a főegység Ⓑ részéhez.
2. Csatlakoztassa az előlap Ⓒ részét a főegység Ⓓ részéhez, miközben az előlapot jobbra nyomja.
3. Zárja le az előlapot.

Megjegyzések

- Az előlap le- és felhelyezésekor ne nyomja meg a kijelzőt és a gombokat.
- Ha az előlap nincs megfelelően felhelyezve, előfordulhat, hogy a gombok nem működnek. Ha ez történik, óvatosan nyomja meg az előlapot.
- Ne hagyja az előlapot olyan helyen, ahol magas hőmérsékletnek vagy közvetlen napfénynek van kitéve.
- Ne ejtse le az előlapot és ne tegye ki más fizikai behatásnak sem.
- Ne engedje, hogy az előlap felületére illékony anyagok, például benzin, hígító vagy rovarölők jussanak.
- Ne próbálja szétszerelni az előlapot.

Alapvető kezelés

A ki- és bekapcsolás

- A készülék bekapcsolásához nyomja meg a **POWER (PWR)**, vagy bármely egyéb gombot.
- Ha CD-t helyez a CD-nyílásba, a készülék bekapcsol.
- Kikapcsoláshoz nyomja meg a **POWER (PWR)** gombot 2 másodpercnél hosszabban.
- Ha az előlap 30 másodpercnél hosszabb ideig nyitva van, automatikusan kikapcsol.

Megjegyzések

- Kikapcsoláskor a készülék megjegyzi, mekkora hangerőn állt.
- Bekapcsoláskor a megjegyzett hangerő jut érvényre.

NÉMÍTÁS FUNKCIÓ

- A **MUTE** gombbal lehet a némítást ki- és bekapcsolni.
- A némítás bármely gomb megnyomásával megszűnik.

FUNCTION (FUNC.) gomb

E gombbal lehet a CD és rádió működési módok között váltani.
(CD ⟷ RADIO)

SELECTION (SEL) gomb

1 A **SELECTION (SEL)** gomb ismételt megnyomásával választhatja ki a hangerő, mélyhangok, magashangok, balansz és lehalkítás módok közül a beállítani kívánt módot.
A mód kijelzése a következő sorrendben történik.

→VOL→BAS→TRB→BAL→FAD

2 A CONTROL UP/DOWN gomb jobbra-, illetve balra forgatásával lehet a hang minőségét változtatni

	Jobbrafordítás	Balrafordítás
VOL	Hangerő növelése.	Hangerő csökkentése.
BAS	Mélyhangok kiemelése.	Mélyhangok csökkentése.
TRB	Magashangok növelése.	Magashangok csökkentése.
BAL	Bal hangszóró(k) hangerejének csökkentése.	Jobb hangszóró(k) hangerejének csökkentése.
FAD	Elülső hangszóró(k) hangerejének csökkentése.	Hátulsó hangszóró(k) hangerejének csökkentése.

Megjegyzés
A készülék az **EQ** módban nem tudja a mély- és magashangokat szabályozni.

XDSS (Extreme Dynamic Sound System)

A magashang-, mélyhang- és térhatás effektusok megerősítéséhez nyomja meg az **XDSS** gombot.

EQUALIZER (EQ) gomb

Az **EQ** gomb minden megnyomásával a készülék más ekvalizátor módba vált az alábbiak szerint:

Pop→Classic→Rock→Jazz→Vocal

- **Pop** : Optimális rhythm and blueshoz, soulhoz és countryhoz
- **Classic** : Optimális zenekari zenéhez.
- **Rock** : Optimális hard rockhoz és heavy metalhoz.
- **Jazz** : Édes hang és finom érzés
- **Vocal** : Erős realizmus erőteljes hangminőségge

CONTROL UP/DOWN gomb

1 Miután a **SELECTION (SEL)** gombbal kiválasztotta a megfelelő módot, hat másodpercen belül ezzel a gombbal tudja a kívánt funkciót beállítani.
A módok kiválasztása után a készülék visszaáll a kezdeti módba.

2 A kijelző működése az összes módban: a gomb forgatása közben a kijelzőn számkijelzés látható.

Alapvető kezelés

Az ezen az oldalon található funkció kivételével a távkapcsoló gombjai ugyanúgy működnek, mint a főegység gombjai.
Irányítsa a távkapcsolót az érzékelő felé.

Ki- és bekapcsolás
Nyomja meg röviden a **POWER** gombot.

Némítás funkció
Nyomja meg röviden a **POWER** gombot.

Szám funkció #
Számbeviteli mód elindítása.

Számok 0-tól 9-ig
- Rádióadók beprogramozása (1-6)
- Beprogramozott adók kiválasztása (1-6)
- Közvetlen zeneszám-választás (0-9)

(Példa: 19. zeneszám)

1 Nyomja meg a **#** gombot.
2 Nyomja meg az **1**, majd a **9** gombot.

Hangbeállítások

1 Nyomja meg ismételten a **SELECTION (SEL)** gombot azon mód kiválasztásához, amelyet be akar állítani, és amelyek a következők: hangerő, mélyhangok, magashangok, balansz és fader.
2 A hangminőség beállításához tartsa nyomva a∧ és ∨ gombot. A ∧ és ∨ gombokkal csak a hangerőt lehet beállítani, ha nem választ ki más módot a **SELECTION (SEL)** gombbal.

Rádióadók beprogramozása

- Automatikus hangolás
  Nyomja meg a ⏮/⏭ gombot egy másodpercnél rövidebb ideig.
- Kézi
  Nyomja meg a ⏮/⏭ gombot két másodpercnél hosszabb ideig, majd ismét ezeket a gombokat addig, amíg meg nem jelenik a kívánt adó.

CD ugrás / keresés

- CD ugrás
  Nyomja meg a ⏮/⏭ gombot egy másodpercnél rövidebb ideig.
- CD keresés (csak CD)
  Tartsa nyomva a ⏮/⏭ gombot addig, amíg meg nem jelenik a kívánt rész.

Kijelzési funkció

- Az idő kijelzéséhez nyomja meg egyszer, röviden a **DISPLAY (DISP)** gombot.
- Az ID3 tag kijelzéséhez nyomja meg kétszer, röviden a **DISPLAY (DISP)** gombot.

CD/MP3 CD alapvető kezelés

Alapvető lejátszás

1 Lejátszáshoz helyezzen be egy lemezt a címkézett oldalával felfelé. Ha már van lemez a készülékben, nyomja meg a **FUNCTION (FUNC)** gombot a CD/MP3 CD mód kiválasztásához.
Ekkor kivilágít a lemezjelző és megjelenik a műsorszám száma és az eltelt játékidő.

2 Állítsa be a hangerőt a **CONTROL UP/DOWN** gombbal.

Hangforrás átváltása

A **FUNCTION (FUNC)** gombbal állíthatja le a CD/MP3 CD lejátszást és válthat át rádióra.
Ha még egyszer megnyomja, a CD/MP3 CD lejátszása az utolsó zeneszám elején folytatódik.

Megjegyzések

- A lemez vagy be van helyezve, vagy ki van véve, amikor a készülék nincs bekapcsolva.
- A lejátszás csak akkor indul a lemez első számától, ha a lemezt akkor teszi be. Más esetekben (ha rádióról vált át vagy bekapcsolja a készüléket), a lejátszás annál a számnál kezdődik, amelynél legutóbb befejeződött.
- A lemezt úgy lehet behelyezni, hogy a nyílásba teszi, majd vagy óvatosan benyomja, vagy pedig megnyomja a gombot.
- Megfelelő CD-k: a készülék csak 12 cm-es (5") lemezekkel működik.
- A készülék MP3 fájlokat tartalmazó CD-R és CD-RW lemezeket is le tud játszani.

CD/MP3 CD lejátszás gomb

⏏	Lemez kiadása. A CD kiadásához nyomja meg. Ekkor a készülék automatikusan rádióra vált.
▶/II	Lejátszás és pillanat állj. Ekkor villog a műsorszám száma és az eltelt idő. A lejátszás folytatásához nyomja meg ismét.
▶I	Rövid megnyomásával a következő számra ugrik (1 másodpercnél kevesebb ideig). Minden megnyomással egy számmal halad tovább.
	Előrehaladás a lemezen. Nyomja meg és a kívánt részig tartsa nyomva, majd engedje el (csak CD-nél)
I◀	Rövid megnyomásával újrakezdődik az aktuális zeneszám (1 másodpercnél kevesebb ideig). Minden megnyomással egy zeneszámmal visszalép.
	Haladás visszafelé a lemezen. Nyomja meg és a kívánt részig tartsa nyomva, majd engedje el (csak CD-nél)

A CD fejlett kezelése

INTRO SCAN lejátszás

Nyomja meg lejátszás közben a **SCAN** gombot.
Ekkor kivilágít a **SCAN** jelző és a készülék sorrendben lejátssza a lemez összes zeneszámának első 10 másodpercét.
A kívánt zeneszám megtalálásakor nyomja meg ismét a **SCAN** gombot.
Ekkor a készülék visszaáll szokásos lejátszásra.

Zeneszám száma — Eltelt idő

Megjegyzések

- Az INTRO SCAN lejátszás ismétlés és véletlenszerű lejátszás módban nem működik.
- Miután a készülék lejátszotta a lemez összes zeneszámának első 10 másodpercét sorrendben, ezt addig ismétli, amíg le nem állítják.

REPEAT (ismétlés) lejátszás

Nyomja meg lejátszás közben a **RPT** gombot.
Ekkor kivilágít a **RPT** jelző és az aktuális zeneszám ismételten lejátszásra kerül.
Az ismétlés leállításához nyomja meg ismét a **RPT** gombot.

Megjegyzések

- Ha nincs kiválasztva az ismétlés, a lemez összes zeneszáma ismétlődik lejátszás során.
- Az ismétlés nem működik INTRO SCAN és véletlenszerű lejátszás közben.

SHUFFLE (véletlenszerű) lejátszás

Nyomja meg lejátszás közben az **SHF** gombot.
Ekkor kivilágít az **SHF** jelző és sor kerül a lemez zeneszámainak véletlenszerű lejátszására.
A véletlenszerű lejátszás leállításához nyomja meg ismét az **SHF** gombot.

Megjegyzések

- A véletlenszerű lejátszás SCAN INTRO módban nem működik. Ha véletlenszerű lejátszás közben ismétlést választ ki, törlődik a véletlenszerű mód.
- Ha véletlenszerű módban ismételten megnyomja a ⏮ gombot, az aktuális zeneszám újrakezdődik.

MP3 fájladatok

Nyomja meg MP3 fájl lejátszása közben kétszer a DISP gombot.
- A kijelzőn megjelenik az MP3 fájl ID3 TAG-je (Cím, Előadó, Album).
- Ha az MP3 fájlnak nincsenek adatai, a kijelzőn a "NO ID3 TAG" felirat jelenik meg.

MP3 TRACK -10/+10

Lejátszás közben a -10(D-) gombbal mehet a tizedik megelőző számra, a +10(D+) gombbal pedig a következő tizedikre.

Tájékoztatásul

• Automatikus betöltés

Ha lejátszás közben a ▲ gombbal kiadja a lemezt, az 10 másodperc után újra automatikusan betöltésre kerül, ha nem veszi ki a készülékből.

A rádió kezelése

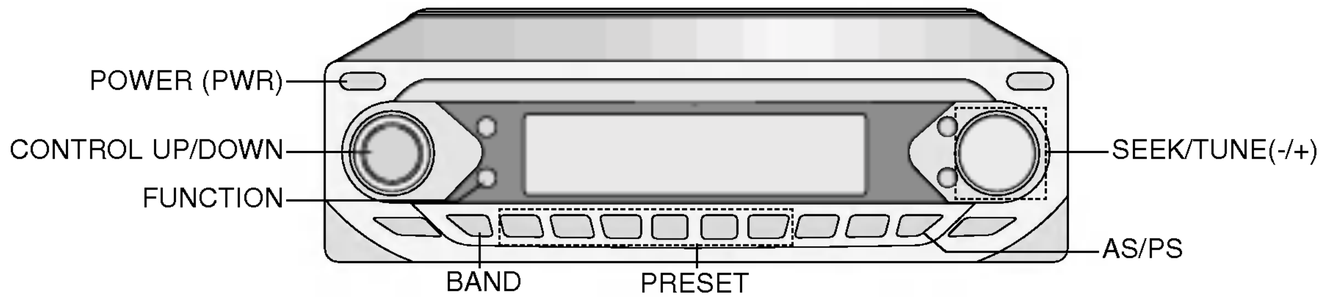

Rádióadók beprogramozása

Az F1, F2, F3 és MW sávok mindegyikénél legfeljebb hat adót programozhat be a beprogramozott adók gombjaira.

1. Válassza ki a **BAND** gombbal a kívánt sávot. Ha a készülékben CD van, váltson át rádióra a **FUNCTION (FUNC)** gombbal.
2. Hangolja be a beprogramozni kívánt adót a **TUNE(-/+)** gombbal.

- Automatikus hangolás
  Nyomja meg a **TUNE(-/+)** gombot egy másodpercnél rövidebb ideig.
- Kézi
  Nyomja meg a **TUNE(-/+)** gombot két másodpercnél hosszabb ideig, majd ismét, amíg a kívánt adó meg nem jelenik.

3. Nyomja meg valamelyik beprogramozott adó gombját (1 - 6) egy másodpercnél hosszabb ideig. Ekkor megjelenik a megnyomott gomb száma.
4. A többi adó beprogramozását végezze és a 2. és 3. lépés szerint.

Megjegyzések

- Mivel az F1, az F2 és az F3 frekvenciatartománya megegyezik, FM-nél akár 18 adót is be lehet programozni.
- Ha olyan gombra programoz be egy adót, amin már volt egy másik adó, az előző adó törlésre kerül.

Adók automatikus tárolása

Az automatikus programozási funkcióval sávonként hat adó programozható be.

1. Válassza ki a kívánt sávot a **BAND** gombbal.
2. Tartsa nyomva az **AS/PS** (auto store/preset scan) gombot két másodpercnél hosszabb ideig. Ekkor elkezdődik a keresés az éppen megjelenített frekvenciától felfelé és akkor áll meg, ha már hat adó került a programhelyekre, vagy ha minden frekvencia megvizsgálására sor került egyszer.

A rádió kezelése

Megjegyzések

- Programozásra nem kerül sor, ha nincs behangolható adó.
- Automatikus programozáskor az előzőleg beprogramozott adók törlődnek.
- Az automatikus beprogramozás leállításához nyomja meg ismét az **AS/PS** (auto store/preset scan) gombot vagy valamelyik beprogramozott adó gombját (1 - 6)

A beprogramozott adók átfésülése

Nyomja meg röviden az **AS/PS** (auto store/preset scan) gombot.
Ekkor minden beprogramozott adó sorrendben 5 másodpercig hallható.
Az átfésülés leállításához nyomja meg ismét az **AS/PS** (auto store/preset scan) gombot vagy valamelyik beprogramozott adó gombját (1 - 6).

A beprogramozott adók beállítása

Válassza ki a kívánt sávot a **BAND** gombbal, majd nyomja meg a kívánt adó gombját (1 – 6).
Ekkor megjelenik az adó gombjának száma és behangolásra kerül az adó.
.

Rádióhallgatás

1. Nyomja meg bármely gombot (a ⏏ kivételével) a készülék bekapcsolásához.
   Ekkor megjelenik a rádiófrekvencia.
   The radio frequency is displayed.
   Ha a készülék CD módban van, váltson át rádióra a **FUNCTION (FUNC)** gombbal.
2. Válassza ki a kívánt sávot a **BAND** gombbal.
   Ekkor megjelenik az F1, F2, F3, MW sávjelző.
3. Nyomja meg a **TUNE(-/+)** gombot két másodpercnél hosszabb ideig, majd ismét, amíg a kívánt adó meg nem jelenik.
   A frekvenciát a **TUNE(+)** gombbal növelheti és a **TUNE(-)** gombbal csökkentheti.
   A frekvencia gyors megváltoztatásához tartsa nyomva hosszabb ideig a **TUNE(-/+)** gombot.

Adókeresés

A keresés funkció adók automatikus keresésére szolgál.

- A funkció indításához nyomja meg a **TUNE(-/+)** gombot.
- Magasabb frekvenciákhoz a **TUNE (+)**, alacsonyabbakhoz pedig a **TUNE (-)** gombot nyomja meg.
  A keresés akkor fejeződik be, ha sor kerül a legközelebbi adó behangolására megfelelő minőségben.
- Nyomja meg ismételten a **TUNE(-/+)** gombot, amíg meg nem hallja a kívánt adót.

Az RDS kezelése

Néhány szó az RDS-ről

Az RDS (Radio Data System) egy olyan módszer, melynek segítségével a sugárzott jelekkel együtt adatjeleket is lehet sugározni. A készülék képes e jeleket értelmezni és a kijelzőn megjeleníteni. E kódok a következő információkat tartalmazzák: műsorszolgáltatás neve (Program Service Name, PS), műsortípus listája (Program Type, PTY), közlekedési bejelentések (Traffic Announcement, TA), Pontos idő (Clock Time, CT), Rádiószöveg (Radio Text, RT)

Az RDS megjelenítési lehetőségei

Az adók behangolásakor megjelenő kezdeti hívójelen kívül az RDS az információk széles skáláját képes fogadni. Szokásos RDS módban a kijelzőn az adó neve, a sugárzó hálózat, illetve a hívóbetűk láthatóak.

Ha megnyomja az előlap **DISP** gombját, különböző adattípusokon haladhat körbe az alábbiak szerint:

(CT→FREKVENCIA →PTY→RT→PS)

- **CT** (a csatorna által vezérelt idő): a készülék a pontos időt veszi és megjeleníti a kijelzőn.
- **PTY** (műsortípus felismerése): megjelenik a kijelzőn a műsortípus.
- **RT** (rádiószöveg felismerése): megjelennek a kijelzőn a rádióadó információi.
- **PS** (műsorszolgáltatás neve): megjelenik a kijelzőn a műsor címe.

Megjegyzés

Egyes RDS adóknál nem érhetőek el egyes kiegészítő szolgáltatások. Ha a kiválasztott módhoz szükséges adatokat egy adó nem sugározza, a kijelzőn a **NO CLOCK, PTY NONE, RT NONE** felirat jelenik meg.

- PI (műsorazonosítás) további információkat tartalmaz a helyi műsorokról
- AF (műsor alternatív frekvenciái)
- TP (közlekedési műsor azonosítása)
- TA (közlekedési bejelentés azonosítása)
- EON (egyéb kibővített hálózatok) információk más műsorokról, azok szolgáltatásaihoz, például a közlekedési bejelentésekhez, stb.

Megjegyzések

- Az RDS csak FM sávnál működik.
- A PS funkció segítségével az adók nevei betűkkel megjelennek.
- A hálózatkövetés PI és AF kódokat használ. A PI kód azonosítja az országot, területet és sugárzási rendszert. Az AF felsorolja, az adott területen mely frekvenciákon sugározzák ugyanazt a műsort és automatikusan átvált a legjobb vételt biztosító frekvenciára, anélkül, hogy a műsort keresés miatt meg kéne szakítani.
- A közlekedési műsorok és bejelentések automatikusan is fogadhatóak a TP/TA szolgáltatások segítségével.
- EON-TA: EON funkció bekapcsolásakor a közlekedési bejelentések akkor is meghallgathatóak, ha éppen olyan műsor szól, amely nem sugároz ilyen információkat. Ehhez a rádió csak a bejelentéseknél vált át a másik adóra, utána pedig visszatér az előzőleg hallgatott műsorra.
- A PTY műsortípus-választás lehetővé teszi a műsor tartalmának megválasztását.

Az RDS kezelése

ADÓNÉV KIJELZÉSE

RDS adó vételekor automatikusan megjelenik az adó neve.

RDS AF/REG FUNKCIÓ

Az AF funkció (hálózatkövetés) ki- és bekapcsolásához nyomja meg röviden az **AF** gombot. A REG funkció (regionális hálózatkövetés) ki- és bekapcsolásához tartsa nyomva két másodpercnél hosszabb ideig az **AF** gombot.

• 1. mód (AF: be/REG: be):

Ekkor működésbe lép a hálózatkövetés. Bekapcsolásra kerül a regionális mód (az AF funkció mindig átvált az ugyanazon műsort sugárzó adók között). A regionális mód csak akkor kerül kiválasztásra, ha az autó megadott lakott területeken halad.

• 2. mód (AF: be/REG: ki):

Ekkor működésbe lép a hálózatkövetés. Az AF funkció a vett hálózathoz tartozó adók között vált.

Néha sor kerülhet ugyanazon a hálózaton más regionális műsort sugárzó adó vételére. Ez csak regionális műsorok hallgatása során léphet fel, 2. módban ez nem hibás működés!

• 3. mód (AF: ki):

Ekkor nem működik a hálózatkövetés. Csak az adó neve jelenik meg. Rossz vétel esetén nem lehet alternatív adót használni!

Hálózatkövetés vétele

Ha olyan területen megy az autóval, ahol egy hálózat adói RDS adatokat közvetítenek, a következő műveletekre kerül sor 1. és 2. módban RDS adó behangolásakor:
Villogni kezd az LCD kijelzőn az AF felirat, a processzor pedig begyűjti a műsor összes RDS adatát. Az adatgyűjtés befejeztével megáll a villogás és a TCH-M900R RDS funkciói használhatóak, ha a műsor támogatja ezeket.

Az AF funkciók aktiválásakor: A vételi minőség rosszabbodásakor a rádió automatikusan a hálózat egy másik adójára áll át, amely jobb minőségben sugároz, PI és AF kódok alkalmazásával. Ez azt jelenti, hogy bármerre halad az autó, ugyanazt a műsort hallgathatja megszakítás nélkül.

PI keresési eljárás: Ha a vételi minőség túlságosan elromlik és nincs jobb minőségű alternatív frekvencia az AF listán, egy idő után elindul a PI keresés funkció (a kijelzőn a `SEEK-PI' felirat jelenik meg). A rádió az AF lista mellőzésével keres ugyanazon PI kóddal rendelkező műsort.

Az RDS kezelése

Ugyanazt a műsort különböző frekvenciákon lehet fogni

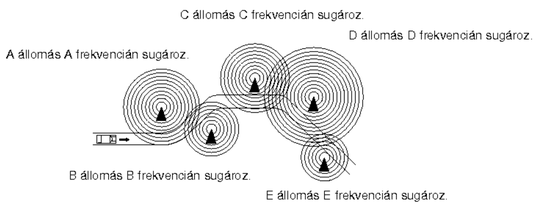

A beprogramozott adók RDS adatai

Beprogramozott adó gombjának megnyomásakor, amennyiben az adott frekvenciájú adó minősége megfelelő, a rádió arra a frekvenciára áll. Ha a vételi minőség nem megfelelő, a rádió az AF lista segítségével ugyanazon műsort szóró más adóra vált, amely jobb minőségben sugároz (ugyanazon műsort sugárzó adót nem lehet fogni, ha 2. mód (REG ki) és egy regionális adó van kiválasztva).
Ha az AF listán nem található megfelelő minőségű adó, automatikusan elindul a PI keresés.

LOCAL/DX választás EON-TA módban

EON-TA módban nyomja meg két másodpercnél hosszabb ideig a TA gombot, ekkor csak helyi és erős adókat lehet fogni. Ha a TA gombot két másodpercnél hosszabb ideig nyomva tartja, akkor a készülék minden adót fog, ideértve a távoliakat és gyengéket is. Ajánlatos a TA gombot a helyi állásba állítani, így a helyi adók vétele jó minőségben történhet.

REG funkció (regionális)

(Csak egyes országokban elérhető)

- Ha két másodpercnél hosszabb ideig tartja nyomva az AF gombot, megjelenik a kijelzőn a “REG” felirat és a rádió keresni kezdi az ugyanazon adón sugárzott regionális műsorokat.
- A REG funkció engedélyezésekor csak regionális műsorokat lehet hallgatni.
- A REG funkció engedélyezésekor különféle műsorok hallgathatóak alternatív frekvenciák segítségével.
- A regionális funkció csak kis sugárzási távolságot fed le, ezért ezt csak kis távolságnál ajánlott használni.

MŰSORTÍPUS FUNKCIÓ

Egy adott műsortípus kiválasztása egy vételi sávon a következőképpen történik:

1. Válassza ki a **BAND** gombbal az FM módot.
2. Ezután a **PTY** gomb nyomogatásával válassza ki a módot az alábbi sorrendben:

zenei csoport →beszéd csoport→keresés ki

3. Nyomja meg röviden valamelyik **PRESET (1-6)** gombot. A gomb minden egyes megnyomásakor az alábbiak szerint változnak a műsorok .

Gomb	Zenei csoport
1	Popzene→Rockzene
2	Könnyűzene →Könnyűzene
3	Klasszikus→Egyéb zene
4	Jazz→Country
5	Nemzeti zene→Régi számok
6	Népzene
Gomb	**Beszéd csoport**
1	Hírek→Ügyek→Információk
2	Sport→Oktatás→Dráma
3	Kultúra→Tudomány→Mindenféle
4	Időjárás→ Pénzügyek → Gyerekek
5	Társadalom→Vallás→Betelefonálós
6	Utazás→Szabadidő→Dokumentum

Az RDS kezelése

Megjegyzések

- A műsortípus adat a sugárzó adótól származik. Ha a műsor tartalma nem egyezik meg a kiválasztott műsortípussal, az nem a TCH-M900R processzorának a hibája, hanem az adó szándéka.
- Egyes műsorok nem támogatják a PTY funkciót adatokkal. Ha egyik, FM sávban fogható adó sem támogatja a kiválasztott műsortípust, akkor vagy másik típust kell választani, vagy pedig ki kell kapcsolni a PTY funkciót.

VÉTELI FREKVENCIA KIJELZÉSE

Amíg nincs RDS adatvétel, az LCD kijelzőn a tényleges vételi frekvencia látszik. Miután a készülék kiolvasta a PS adatokat az RDS jelből, megjelenik az adó neve, kivéve, ha az AF funkció más frekvenciára vált. Ebben az esetben az új frekvencia 3 másodpercig automatikusan megjelenik.

RDS mód beállítása

1. Nyomja meg két másodpercnél hosszabb ideig a **SEL** gombot.
2. Ezután nyomja meg egyesével a **SEL** gombot az egyes módok kiválasztásához.
3. A kijelzés kiválasztásához forgassa balra vagy jobbra a control up/down gombot.

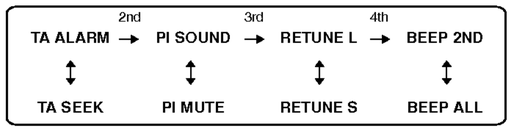

TA keresés mód

Ha az újonnan behangolt adó 5 másodpercig nem kap TP adatokat, a rádió behangolja a következő olyan adót, amelynek PI adata nem ugyanaz, mint az előzőé, de TP adatokat is közvetít.

TA riasztás mód

Ha egy újonnan behangolt adó 5 másodpercig nem közvetít TP adatokat, kettős csipogás hang hallatszik.

PI hang mód

Ha más PI-vel rendelkező adó hangja hallatszik néha, a rádió egy másodperc után némítja a hangot.

PI némítás mód

A fenti eset előfordulásakor a rádió azonnal némít.

ÚJRAHANGOLÁS L mód

Kiválasztható a TA vagy PI keresés várakozási ideje. Az újrahangolás ideje 90 másodperc.

ÚJRAHANGOLÁS S mód

Kiválasztható a TA vagy PI keresés várakozási ideje. Az újrahangolás ideje 30 másodperc.

CSIPOGÁS 2. mód

Csak a gomb hosszú nyomásakor hallatszik csipogás (1 mp)

CSIPOGÁS ÖSSZES mód

Minden gomb megnyomásakor hallatszik csipogás.

CD-váltó (opcionális)

A készülék külső CD-váltó segítségével is le tud játszani CD-ket.
Győződjön meg arról, hogy a lemezeket tartalmazó CD-tár be van helyezve a csatlakoztatott CD-váltóba.

1. Kapcsolja be az autórádiót a **POWER** gombbal.
2. Helyezzen egy CD-t a CD-tárba címkéjével fölfelé.
3. Helyezze be a tárat a CD-váltóba.
4. Kapcsolja be a CDC funkciót a **FUNCTION** gombbal, ekkor sor kerül az egyik CD lejátszására. Ha nincs CD-váltó csatlakoztatva, a CDC funkció nem kapcsol be.
5. Válasszon CD-t a **D -/+** gombbal.
6. Nyomja meg valamelyik gombot (⏮/⏭) a lejátszott CD egy másik részletének kiválasztásához.
7. Lejátszás közben tartsa nyomva a (⏮/⏭) gombot.
   Ekkor sor kerül a zeneszám átfésülésére előre vagy hátra. A lejátszás folytatásához engedje el a gombot.

Alapvető lejátszás

A lejátszást a (▶/❚❚) gombbal indíthatja. A pillanatnyi leállításhoz nyomja meg ismét. Megjelenik a lemez és a zeneszám száma a kijelzőn.

Ismétlés

- Egy zeneszám ismétléséhez nyomja meg az **RPT** gombot (megjelenik az **RPT** felirat).

- Az összes zeneszám ismétléséhez tartsa nyomva az **RPT** gombot 1,5 másodpercnél hosszabb ideig (megjelenik az RPT felirat).

- Az ismétlés megszüntetéséhez nyomja meg ismét az **RPT** gombot.

Megjegyzések

- Ismétlés módban az összes lemez lejátszása ismétlődik.
- Az ismétlés nem működik INTRO SCAN és véletlenszerű lejátszással.

Véletlenszerű lejátszás

- Egy lemez véletlenszerű lejátszásához nyomja meg az **SHF** gombot (megjelenik az SHF felirat).

- Az összes lemez véletlenszerű lejátszásához tartsa nyomva 1,5 másodpercnél hosszabb ideig az **SHF** gombot (megjelenik az SHF felirat).

- A véletlenszerű lejátszás megszüntetéséhez nyomja meg ismét az **SHF** gombot.

Megjegyzések

- Véletlenszerű lejátszás INTRO SCAN-nel együtt nem lehetséges. Ha véletlenszerű lejátszás közben ismétlésre vált, törlődik a véletlenszerű lejátszás.
- Ha véletlenszerű lejátszás közben ismételten megnyomja, újrakezdődik az ⏮ aktuális zeneszám.

CD-váltó (opcionális)

Intro Scan

Nyomja meg a **SCAN** gombot, ekkor a CD összes zeneszámának első 10 másodperce hallható.

- Egy lemezhez nyomja meg a **SCAN** gombot (megjelenik a SCAN felirat).

- Az összes lemez összes zeneszámához tartsa nyomva a **SCAN** gombot 1,5 másodpercnél hosszabb ideig (megjelenik a **SCAN** felirat).

A kívánt zeneszám megtalálásakor nyomja meg ismét a **SCAN** gombot. Ekkor a készülék visszaáll szokásos lejátszásra.

Megjegyzés

INTRO SCAN nem lehetséges ismétlés vagy véletlenszerű lejátszás módban.

Zeneszám száma

Lemez száma

CD CHANGER felirat
- CDC : CD CHANGER
- DSF : DISC SHUFFLE
- DRT : DISC REPEAT
- DSN : DISC SCAN

Műszaki adatok

ÁLTALÁNOS

Kimeneti teljesítmény . . . . . .50W x 4 csatorna (max.)
Áramforrás . . . . . .12-15 V egyenfeszültség
Hangszóró impedanciája . . . . . .4 ohm
Földelési rendszer . . . . . .Negatív
Méretek (Sz x Mag x Mély) . .188 x 58 x 166 mm (az előlap nélkül)
Nettó tömeg . . . . . .1,3 kg

CD ÜZEMMÓD

Frekvenciavisszaadás . . . . . .40 Hz-20 kHz
Jel-zaj arány . . . . . .60 dB
Torzítás 0,5%
Csatornaelkülönítés (1kHz) . . . . . .50 dB

RÁDIÓ ÜZEMMÓD

FM

Frekvenciatartomány . . . . . .87.5-108 MHz
Jel-zaj arány . . . . . .55 dB
Torzítás 0,5%
Csatornaelkülönítés . . . . . .25 dB

AM(MW)

Frekvenciatartomány . . . . . .522-1620 kHz
Jel-zaj arány . . . . . .45 dB
Torzítás 1,0%

LW (opcionális)

Frekvenciatartomány . . . . . .144-281 kHz
Jel-zaj arány . . . . . .45 dB
Torzítás 1,0%

Megjegyzések

- A tervezés és a műszaki adatok a termék tökéletesítése folyamán előzetes értesítés nélkül változhatnak.

LG

P/NO :3834RR0006Y