

總公司: 台北市內湖區基湖路3巷47號7樓 (02)2627-2788
汐止服務中心:台北縣汐止市中興路31巷1號7樓 (02)2647-6668
板橋服務中心:台北縣板橋市信義路161號3樓 (02)8952-2572
桃園服務中心:桃園市南平路56號 (03)326-7070
新竹服務中心:新竹市食品路270號 (03)562-5401
台中服務中心:台中市南屯區大墩南路188號 (04)2472-8500
彰投服務中心:彰化市金馬路三段415號1樓 (04)761-6002
嘉義服務中心:嘉義市世賢路2段69號 (05)231-0678
台南服務中心:台南市西門路四段7巷49號 (06)281-8998
高雄服務中心:高雄市鼓山區華泰路297號 (07)555-1837
花蓮服務中心:花蓮縣吉安鄉北昌村自強路447號 (038)560-558

LG網址：http://www.lge.com.tw

LG售後服務諮詢中心 —— 免付費專線:0800-898-899

台灣樂金電器股份有限公司
LG ELECTRONICS TAIWAN TAIPEI CO., LTD.

P/NO.:3828A20839B

Printed in Korea

website http://www.lgservice.com

分離式冷氣機

使用手册

機型：LS-1262VHG
LS-1452VHG

安裝之前，必須將本產品送交提供電氣
(EN 61000-3 規範) 的效用服務進行審核。

重要事項

- 在安裝及開始操作您的室內空調設備前，請務必詳細閱讀本使用手册。
- 在詳細閱讀之後，請妥善保存本手册，以供未來參考之用。

目 錄

安全注意事項 3
操作前準備工作 9
產品簡介 10
電氣安全性 11
操作說明 12
保養與維修 26

記錄

請在此寫下機型和序號：

機型 #

序號 #

您可以在每台室內機和室外機側面的標籤上找到這些資料。

經銷商名稱

購買日期

- 將您的收據裝訂在此頁面上，以供將來需要證明購買日期或保固時使用。

閱讀本手冊

在本手冊內，您可以找到很多如何正確使用和保養冷氣機的建議事項。
只要採取一些預防性的保養措施，就可以讓您在冷氣機的使用壽命期間節省大量時間和金錢。
您可以在故障排除提示表中找到很多常見問題的答案。
如果先查閱「故障排除提示」表，可讓您不需每次有問題時即洽詢服務人員。

注意事項

- 關於維修或保護本產品，請洽詢本設備的授權技術人員。
- 本機器的安裝請洽詢安裝人員。
- 請勿讓兒童在無人看顧的情況下使用冷氣機。
- 請注意勿讓兒童玩耍冷氣機。
- 更換電源線時，由專業人員使用原廠替換零件執行更換的工作。
- 必須由專業和經過授權的人員依國家電氣法規執行安裝工作。

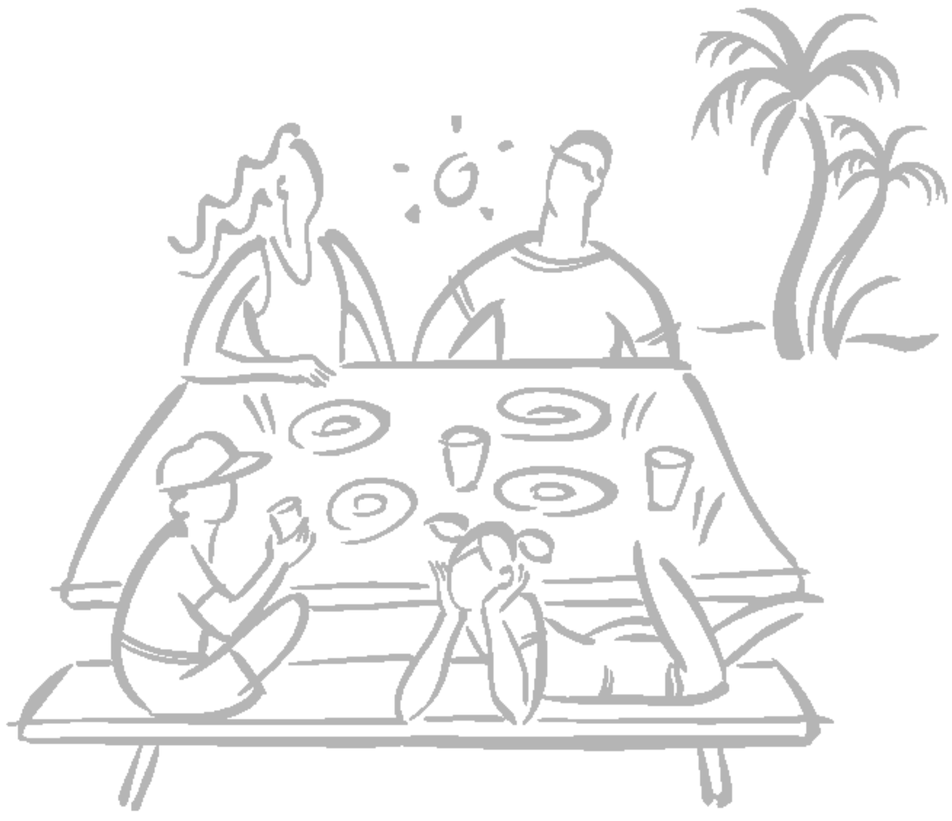

安全注意事項

若要避免使用者或其他人員受傷和財產損失，必須遵守下列指示。

■ 忽略指示造成的操作錯誤會造成人員受傷或產品損壞。下列指示區分出不同的嚴重性。

⚠ **警告**	此符號表示可能造成人員的嚴重傷亡。
⚠ **注意**	此符號表示可能造成人員受傷或財產損失。

■ 本手冊所使用符號的代表含義如下所示。

⊘	**請勿執行。**
❗	**請務必遵照指示。**

⚠ 警 告

■ 安裝

請勿使用受損的電源線、電源插頭或鬆脫的插座。

- 有導致起火和觸電的危險。

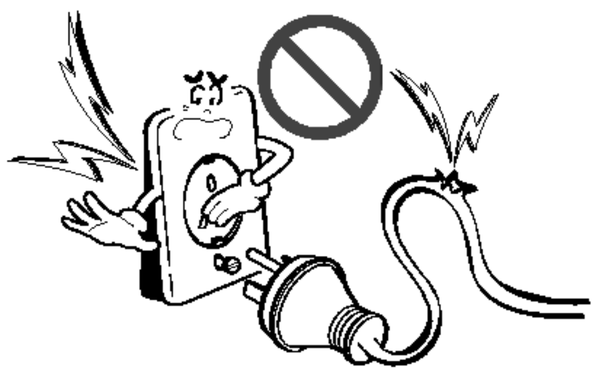

關於電氣工作，請洽詢經銷商、銷售商、專業電氣技師或經授權的服務中心。

- 有導致起火和觸電的危險。

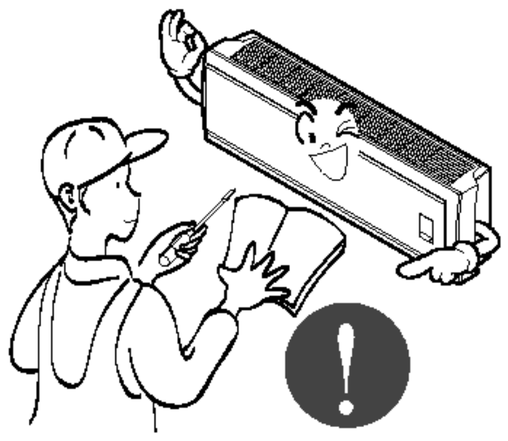

請務必使用有接地端子的電源插頭與插座。

- 有導致起火和觸電的危險。

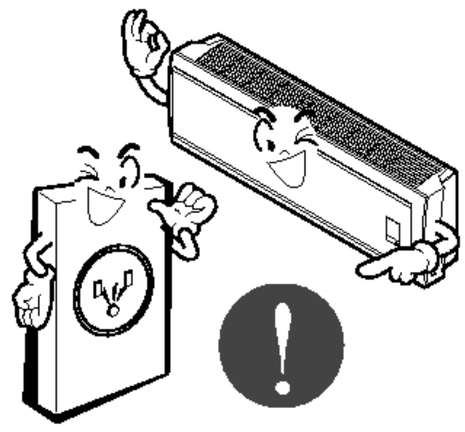

請牢牢地裝好控制箱的面板與蓋子。

- 有導致起火和觸電的危險。

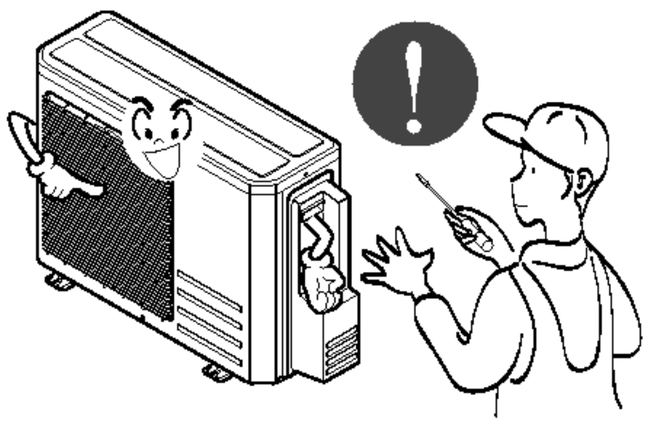

請勿改裝或自行以另一條電線接長電源線。

- 有導致起火和觸電的危險。

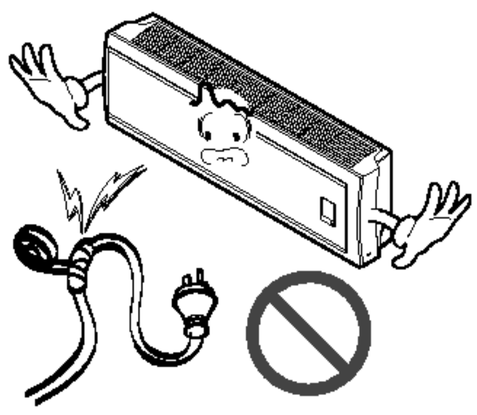

顧客請勿自行安裝、拆下或重新安裝室內機。

- 有導致起火、觸電、爆炸和人員受傷的危險。

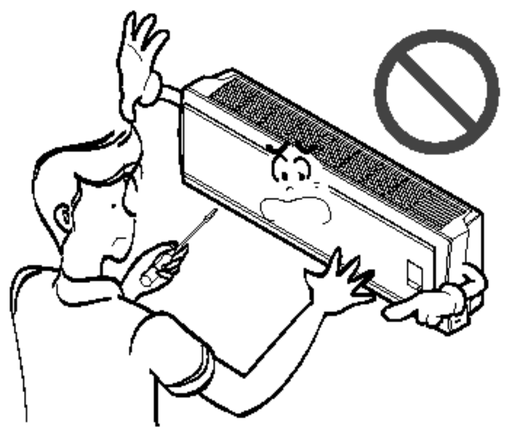

請小心拆開產品包裝和安裝產品。

- 銳利的邊緣可能造成人員受傷。特別小心外殼的邊緣，以及冷凝器和蒸發器上的散熱片。

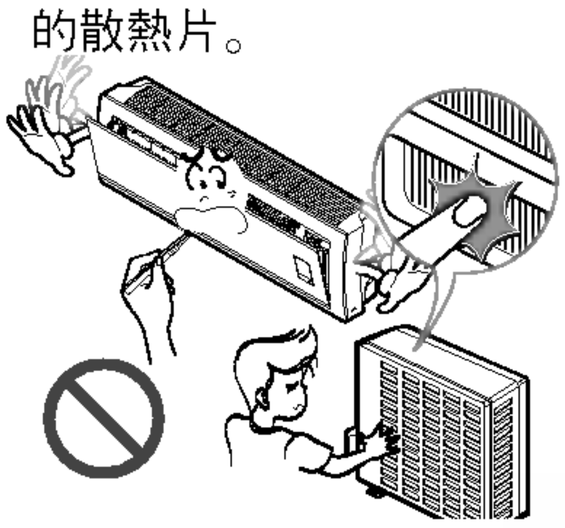

相關安裝問題，請務必聯絡經銷商或經授權的服務中心。

- 有導致起火、觸電、爆炸和人員受傷的危險。

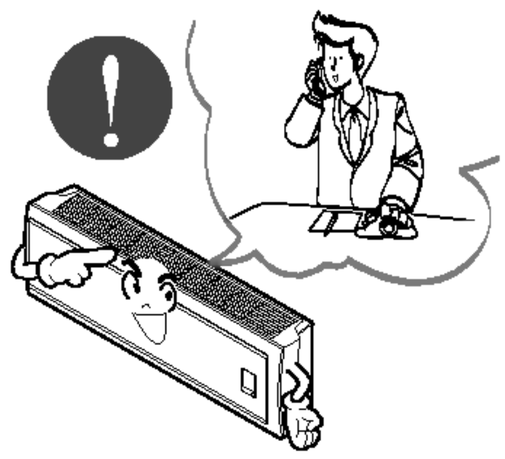

請勿將本產品安裝在有瑕疵的安裝底座上。

- 可能造成人員受傷、發生意外或損壞產品。

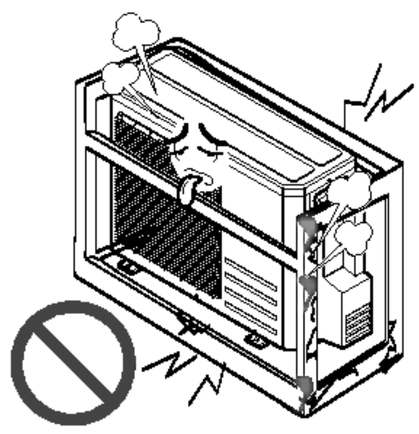

請確定安裝區域不會隨著時間變久而劣化。

- 如果底座塌陷，冷氣機可能隨著它掉落，導致財產損失、產品故障或人員受傷。

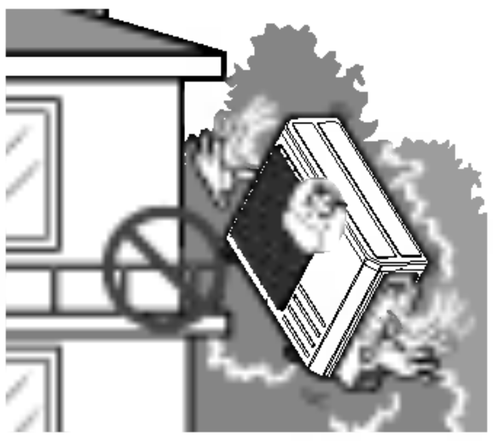

在濕度很高和門或窗開啓時，請勿讓冷氣機長時間運轉。

- 濕氣可能凝結，因而造成傢俱損壞。

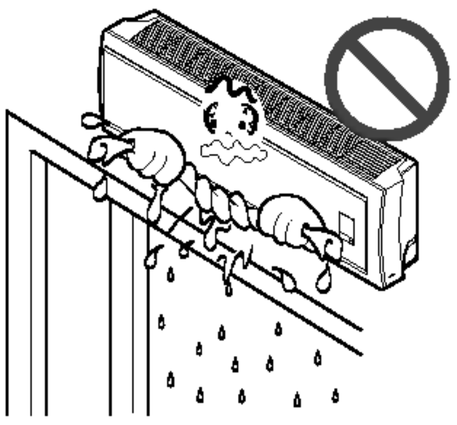

■ 操作

操作時，小心請勿拉扯或損壞電源線。

- 有導致起火或觸電的危險。

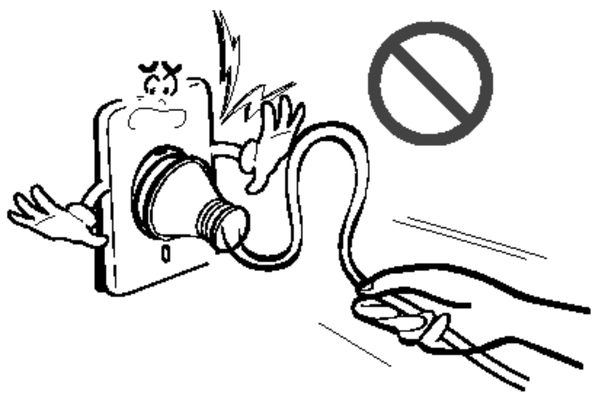

請勿在電源線上放置任何物品。

- 有導致起火和觸電的危險。

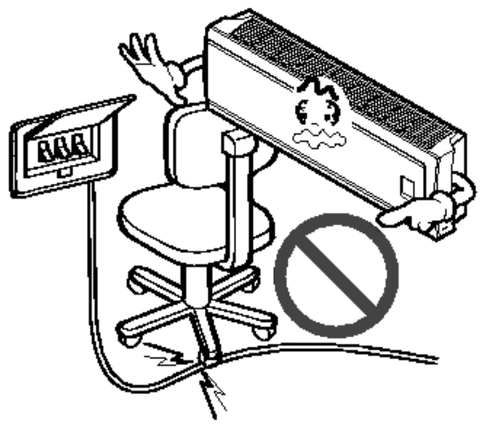

請勿以插入或拔下電源插頭的方式「開啓」或「關閉」冷氣機的電源。

- 有導致起火或觸電的危險。

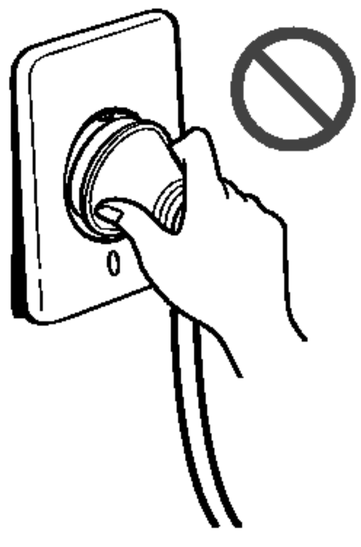

請使用本設備專用的插座。

・有導致起火或觸電的危險。

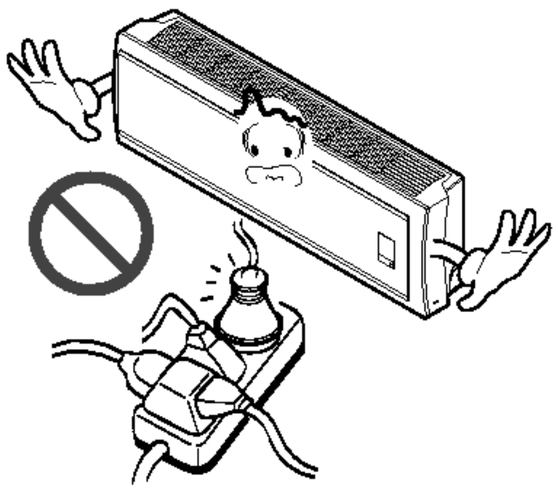

抓住插頭後，再將電源線從插座上拔下。請勿在手潮溼時碰觸電源插頭。

・有導致起火或觸電的危險。

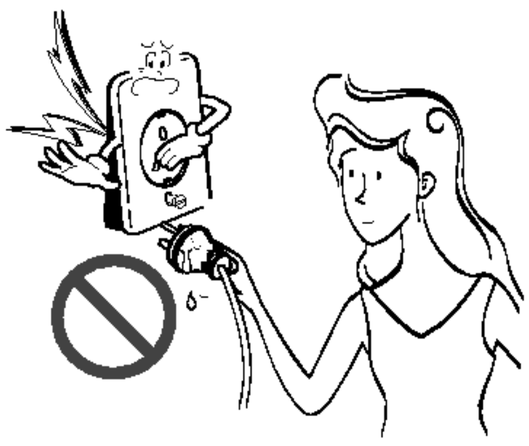

請勿在靠近電源線的地方放置加熱器或其他家電器具。

・有導致起火和觸電的危險。

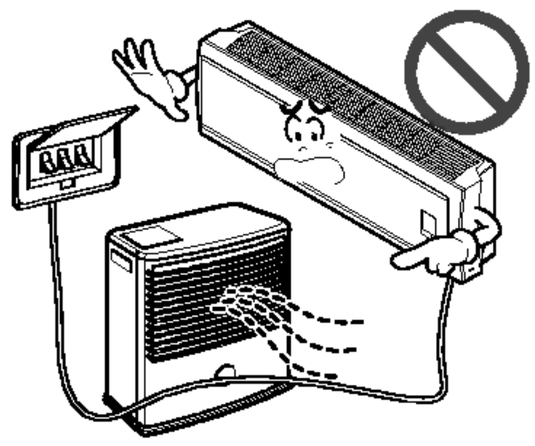

請勿讓水流入電氣零件內。

・有導致起火、產品故障或觸電的危險。

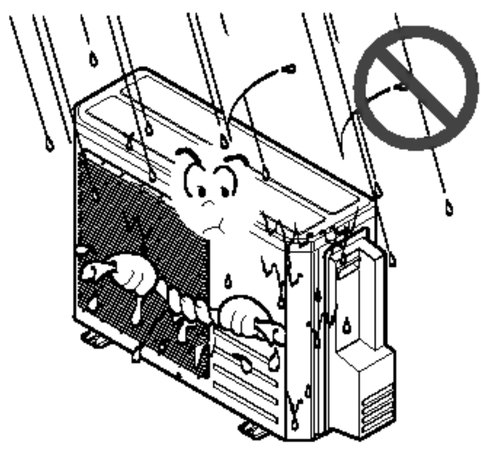

請勿在靠近冷氣機的地方貯存或使用易燃氣體或易燃物。

・有導致起火或產品故障的危險。

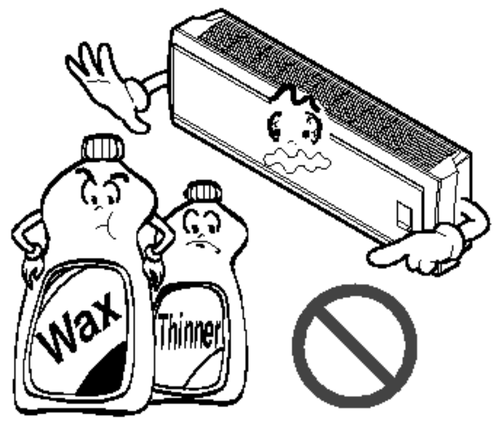

請勿在狹小的密閉空間內長時間使用本產品。

・可能發生缺氧的情況。

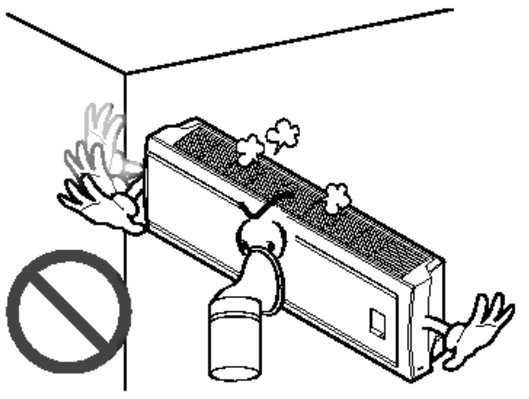

瓦斯洩漏時，請關閉瓦斯裝置，在開啓本產品電源前先打開窗户通風。
請勿使用行動電話或開啓和關閉電源。

・有導致爆炸或起火的危險。

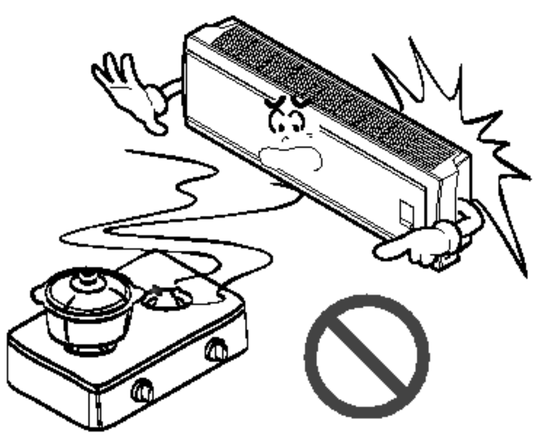

如果產生奇怪的聲音、味道或煙霧，請立刻拔下電源插頭。

・有導致起火或爆炸的危險。

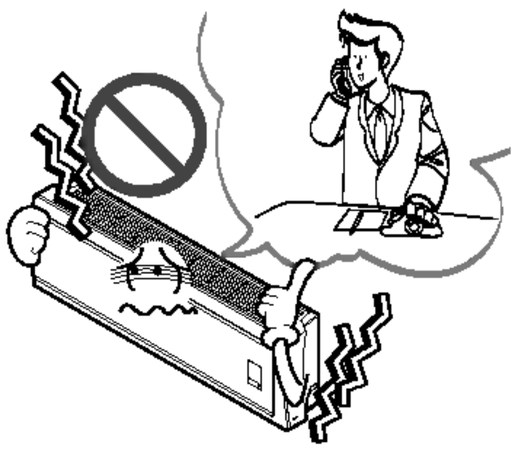

在暴風雨期間，停止冷氣機的運轉和關閉窗户。
盡可能在暴風雨來臨之前將冷氣機從窗户上移開。

・有導致財產損失、產品故障或觸電的危險。

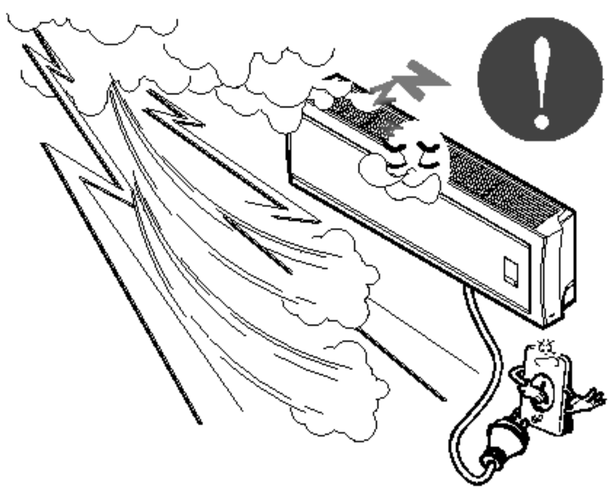

冷氣機運作時，請勿開啓室內機的內柵板。(如果室內機有靜電式濾網，請勿碰觸它。)

・有導致人員受傷、觸電或產品故障。

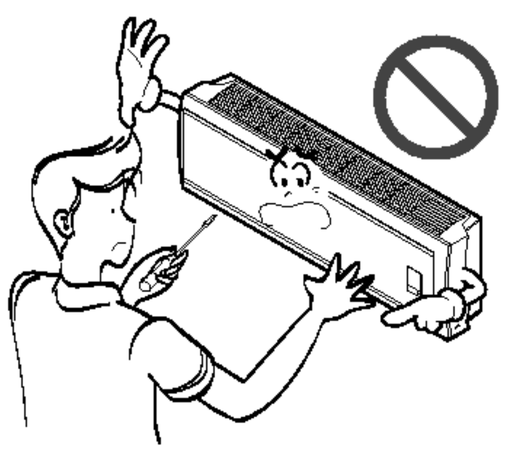

本產品浸到水時，請聯絡經授權的服務中心。

・有導致起火和觸電的危險。

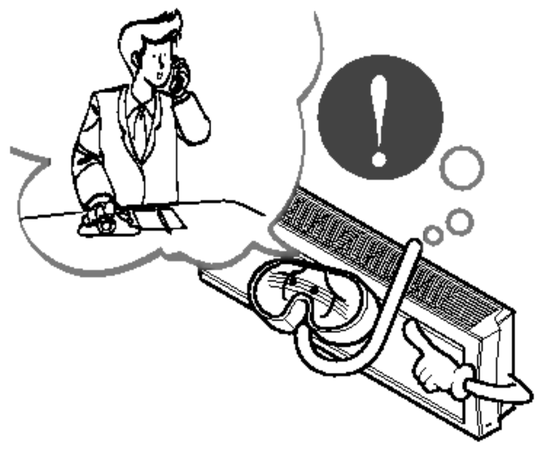

使用本產品的室內如果也在使用爐子時，請經常將該室內通風。

・有導致起火或觸電的危險。

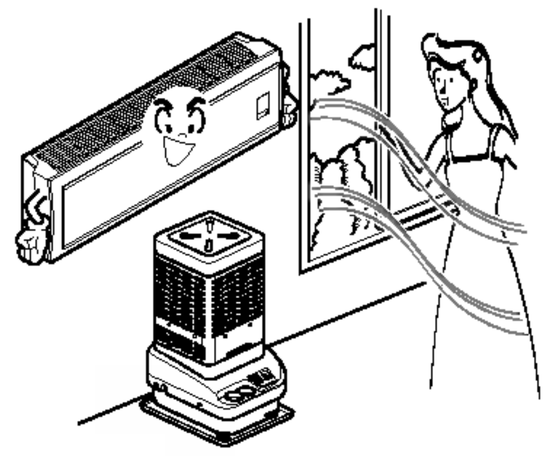

清潔或保養本產品時，請拔下它的電源插頭。

・有導致觸電的危險。

長時間不使用本產品時，請拔下它的電源插頭或關閉斷路器。

・有導致產品損壞或故障，或是非預期操作的危險。

請勿讓任何人踩踏或跌在室外機上。

・可能造成人員受傷或損壞本產品。

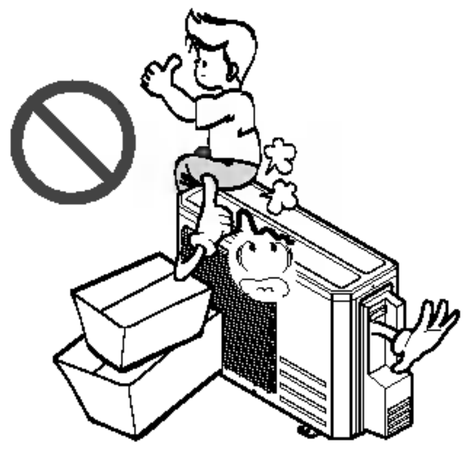

⚠ 注 意

■ 安裝

安裝或維修本產品後，請務必檢查冷媒是否有洩漏。

・冷媒不足可能導致本產品發生故障。

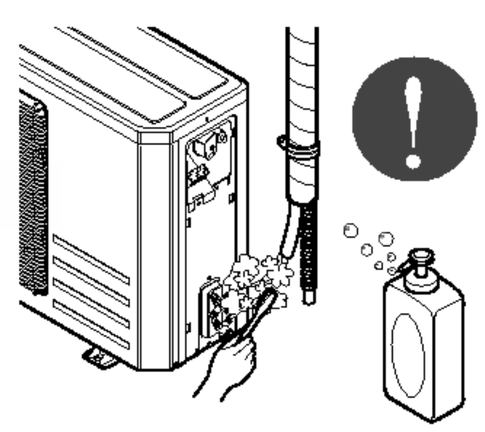

安裝排水管，確定排水正常。

・排水管連接不良可能導致漏水。

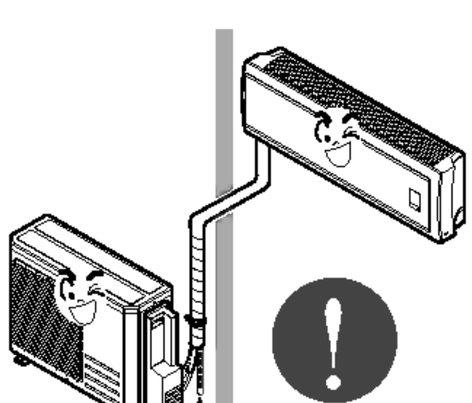

安裝本產品時，請保持本產品處於水平狀態。

・可避免震動或漏水。

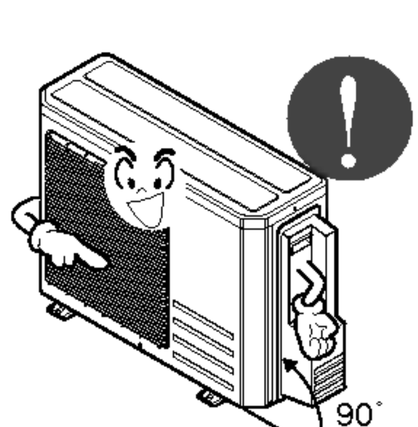

請勿將本產品的室外機安裝在室外機的噪音或熱空氣會影響到鄰居的位置。

・可能造成鄰居的困擾。

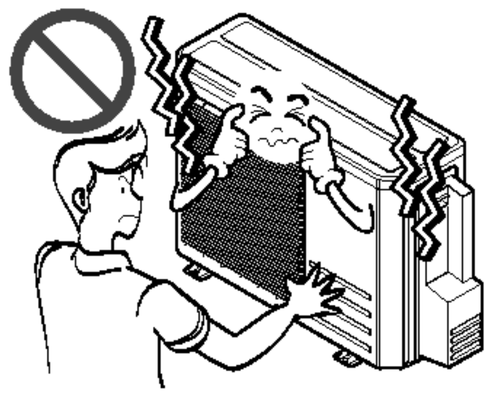

以兩個人或更多人一起移動和運送冷氣機。

・避免人員受傷。

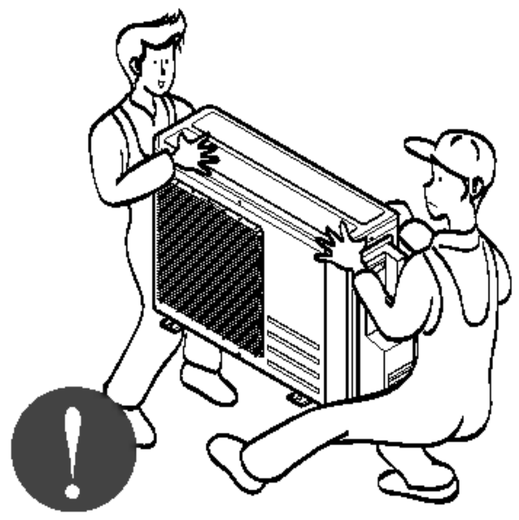

請勿將本產品安裝在會直接吹到海風 (有鹽嗒的水氣) 的位置。

・可能會造成產品鏽蝕。特別是冷凝器和蒸發器散熱片的鏽蝕會導致產品故障或功能不良。

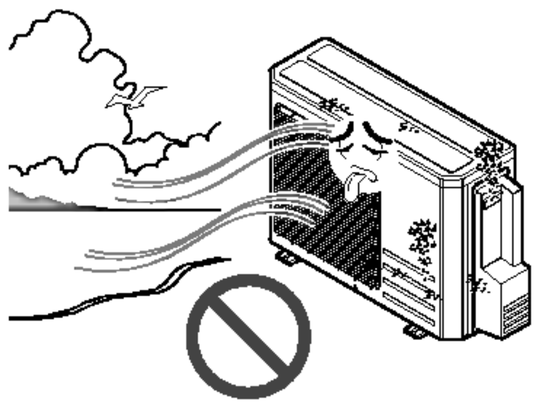

■ 操作

請勿讓氣流直接對著室內的人員吹。(請勿坐在通風出口處。)

・這樣可能有損您的身體健康。

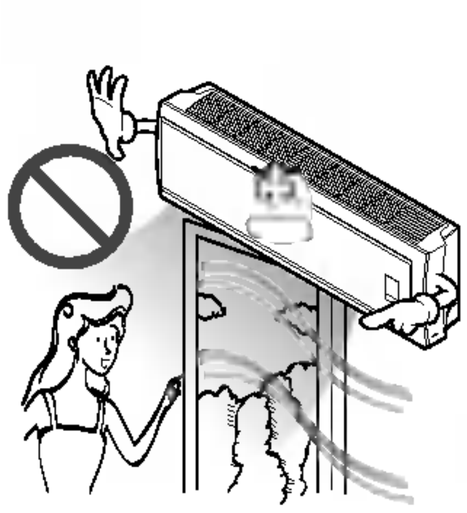

請勿在保存食物或藝術品等特殊用途中使用本產品。本產品是消費性冷氣機產品，不是精密的冷凍系統。

・有導致起火或財產損失的危險。

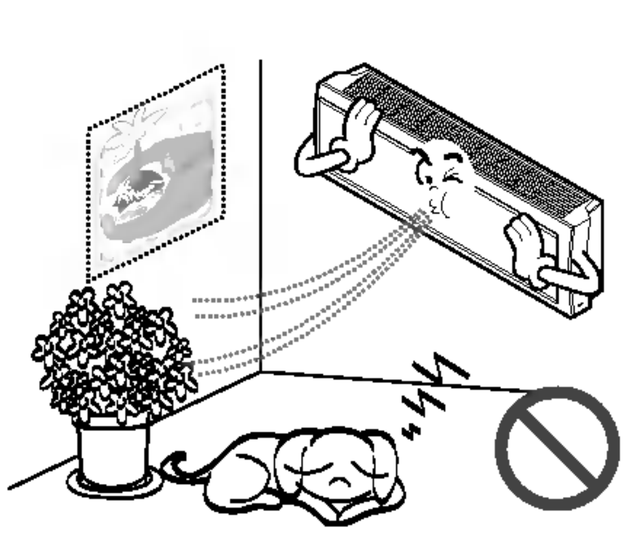

請勿堵塞進風口或出風口。

・可能造成本產品故障。

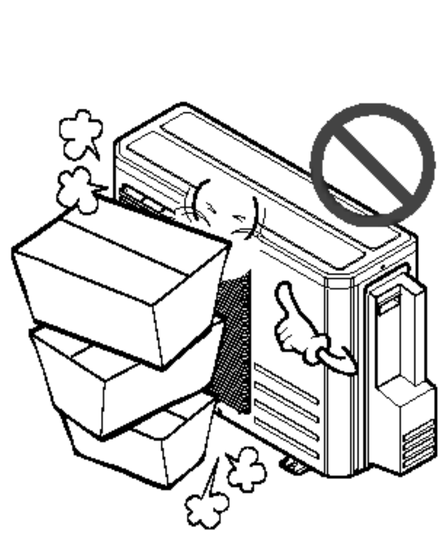

使用軟布清潔本產品。請勿使用刺激性清潔劑、溶劑等。

・有導致起火、觸電或損害產品塑膠部位的危險。

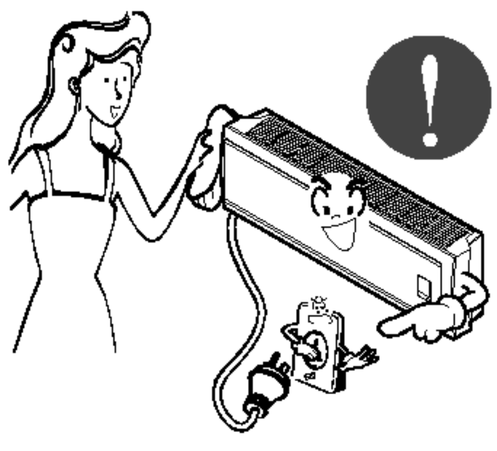

拆下空氣濾網時，請勿碰觸到產品的金屬部位。這些金屬部位非常銳利！

・有導致人員受傷的危險。

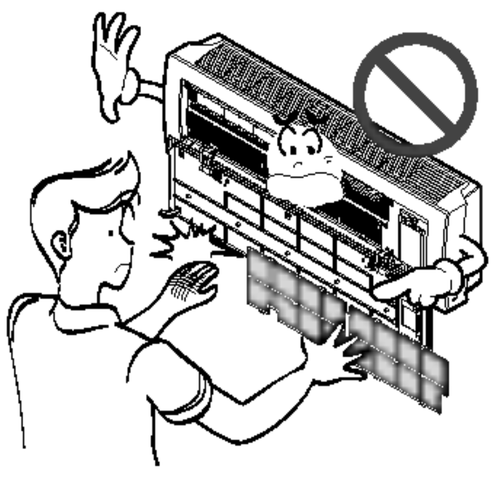

請勿踩踏或在本產品上放置任何物品。(室外機)

・有導致人員受傷或產品故障的危險。

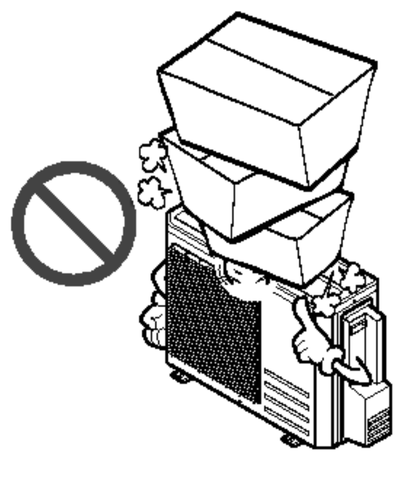

請牢牢地裝好濾網。每兩週或更短週期時間內清洗濾網。

- 髒污的濾網會降低冷氣機的功能效率，可能造成產品的故障或損壞。

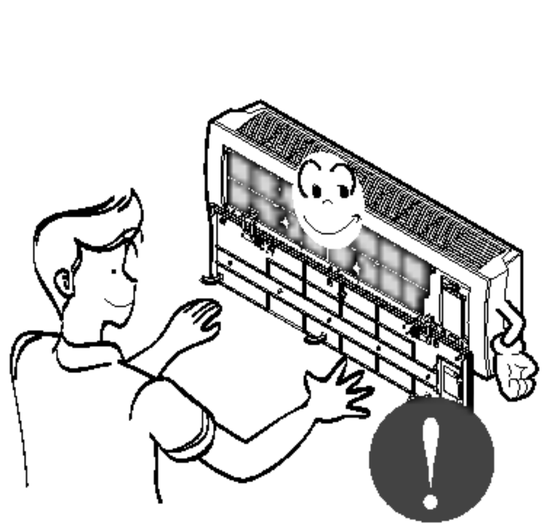

冷氣機的電源插頭已插入電源插座時，請勿將手或其他物體放入進氣品或出氣口中。

- 銳利和活動式零件可能造成人員受傷。

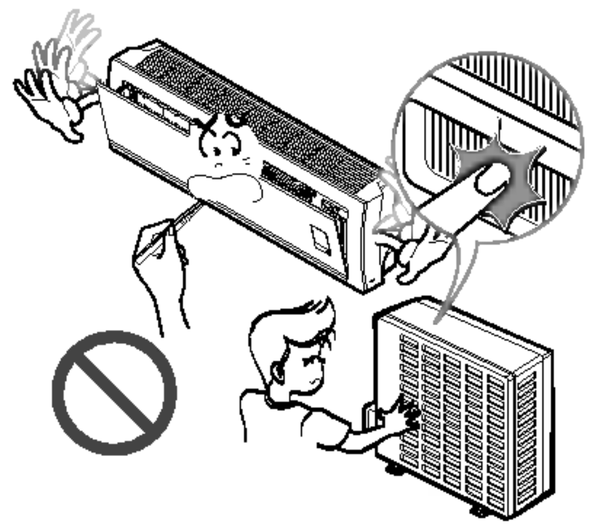

請勿使用本產品排出的水。

- 排出的水不衛生，而且可能導致嚴重的健康問題。

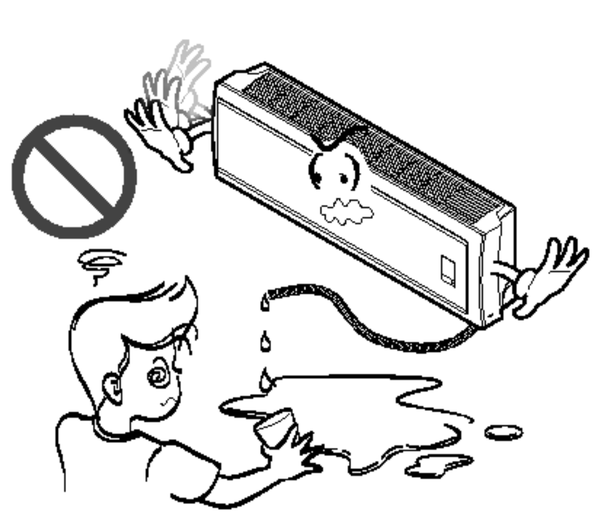

清潔或保養冷氣機時，請站在穩固的凳子或梯子上。

- 小心避免人員受傷。

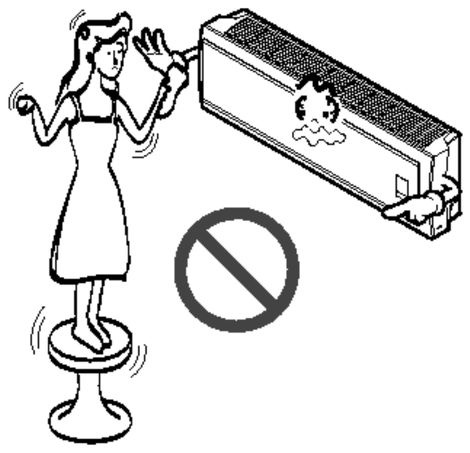

以同樣類型的新電池更換遙控器中的所有電池。請勿混合使用不同類型的新舊電池。

- 有導致起火或爆炸的危險。

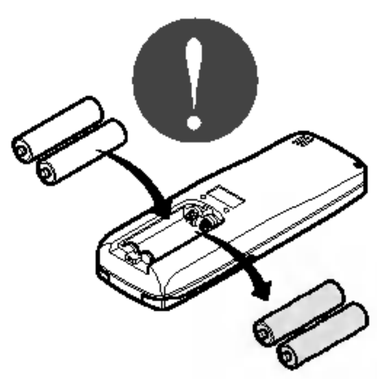

■ 廢棄用品

請勿重新充電或拆解電池。請勿將電池丟入火源中。

- 可能導致燙傷或爆炸。

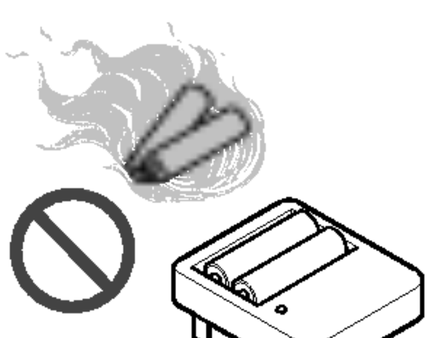

如果電池內的液體接觸到您的皮膚或衣物，請立刻以大量清水沖洗。如果電池液體漏出，請勿使用遙控器。

- 電池中的化學藥品可能導致 燙傷或其他的人員健康問題。

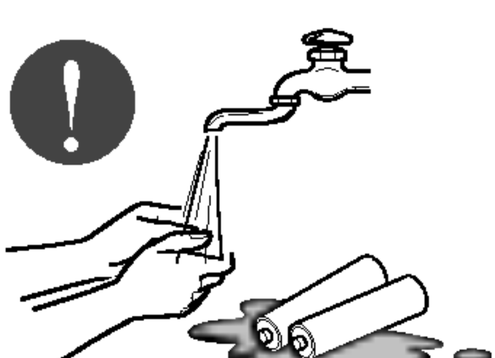

操作前準備工作

準備操作

1. 聯絡專業的安裝人員。
2. 正確地插入插頭。
3. 使用專用的電路。
4. 請勿使用延長線。
5. 請勿以插入/拔出電源線的方式啓動/停止操作。
6. 僅限以合格的更換零件更換損壞的電源線/插頭。

使用

1. 長時間讓冷氣機的冷風直接吹在身上可能有害健康。請勿讓人員、寵物或植物長時間讓冷風直接吹在身上。
2. 爲了避免缺氧，在有開啓冷氣機的房間內使用爐子或其他加熱裝置時，請將該房間通風。
3. 請勿將冷氣機使用在非指定的特殊用途上 (例如用於貯藏精密儀器、食物、寵物、植物或藝術品)。這些用途可能告成您的財產損失。

清潔與保養

1. 拆下濾網時，請勿碰觸到室內機的金屬部位。可能造成人員受傷。
2. 請勿使用水清潔冷氣機的內部。用水清潔冷氣機內部可能破壞絕緣功能，可能導致人員觸電。
3. 清潔主機時，首先請確定已關閉電源和斷路器。冷氣運作時，風扇會以很快的速度運轉。
   清潔冷氣機內部零件時，如果不小心開啓冷氣機電源，可能會造成人員受傷。

服務

關於維修與保養，請洽詢經授權的維修經銷商。

產品簡介

本手冊使用的符號

這個符號提醒您有觸電的危險。

這個符號提醒您有損壞冷氣機的危險。

參考 **這個符號表示有特殊注意事項。**

功能

⚠ 警告

・此家電設備應依照國家配線法規安裝。本指南是作爲協助說明產品功能的指南。

室內機

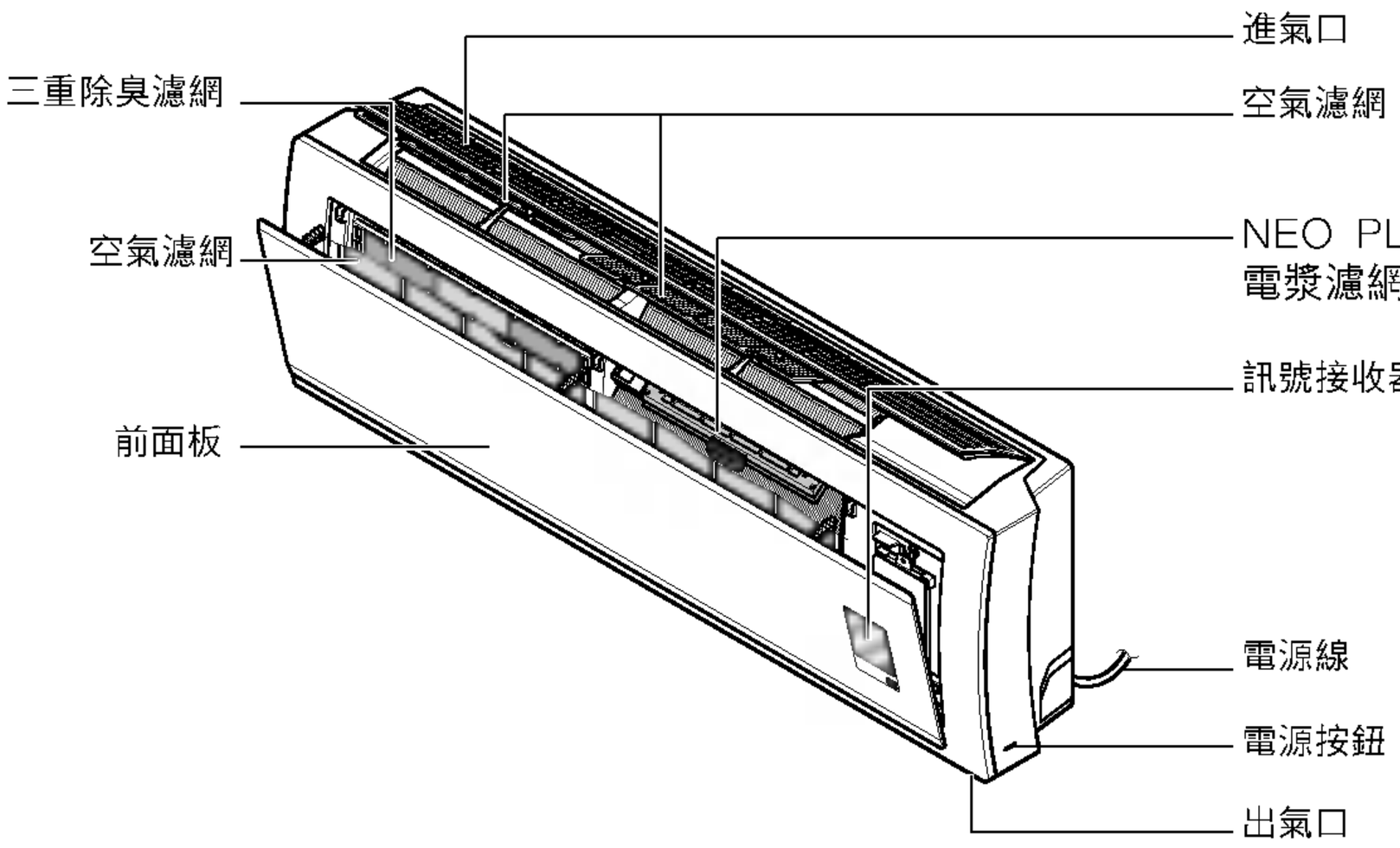

室外機

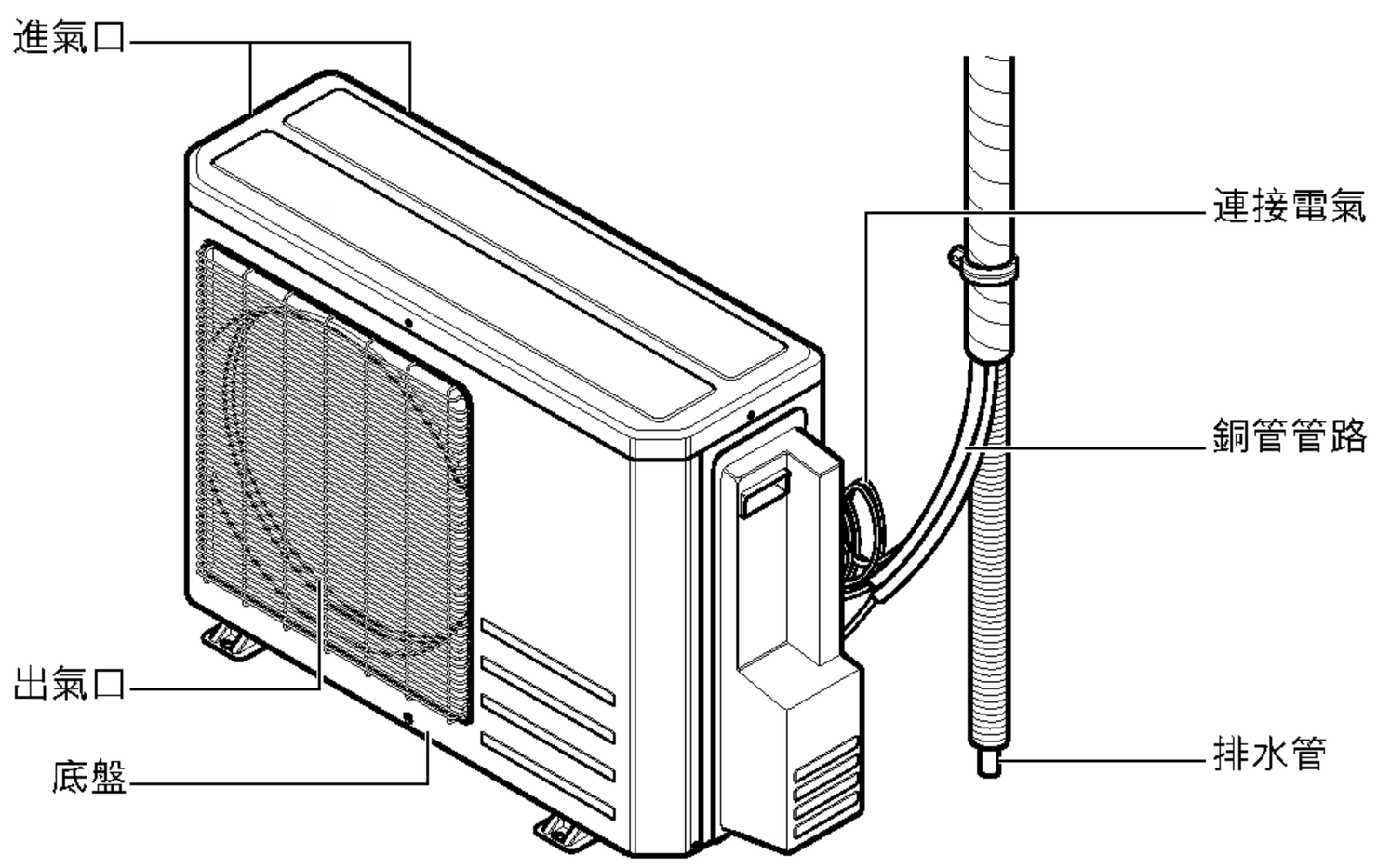

電氣安全性

警告

- 此家電設備必須正確接地。
  若要將觸電的危險減到最低，務必將電源插頭插入接地插座中。
- 請勿切斷或拆下電源插頭的接地插銷。
- 除非插座蓋螺絲是金屬材質並且未絕緣，
  而且牆上插座經由家用配線接地，否則將轉接接地端子裝入牆上插座蓋的螺絲法將此家電設備接地。
- 如果對冷氣機是否正確接地有任何疑問，請由專業的電氣技術人員檢查牆上插座和電路

暫時使用轉接插頭

基於安全性考量，我們强烈不贊成使用轉接插頭。如果是暫時接線使用，請限使用在您當地購買且上面有 UL 標示的轉接插頭。請確定將轉接插頭較大的插銷對準牆上插座較大的插孔，以確保正確的極性連接。若要從轉接插頭上拔下電源線，請用手各抓住電源線和轉接插頭的一邊後再拔下，避免損壞接地端子。避免經常插入或拔下電源線，因爲這樣會導致接頭端子的損壞。

警告 請勿使用損壞的轉接插頭。

暫時使用延長線

基於安全性考量，我們强烈不贊成使用延長線。如果是暫時使用，僅限使用 CSA 核准且有 UL 標示的 3 線接地式延長線，額定電力爲 15 A，125 V。

操作指示

如何裝入電池

1. 依箭頭方向上拉以取出電池。
2. 裝入新電池，並且確定電池極性 (+) 和 (-) 的方向正確。
3. 重新將電池槽蓋滑回定位。

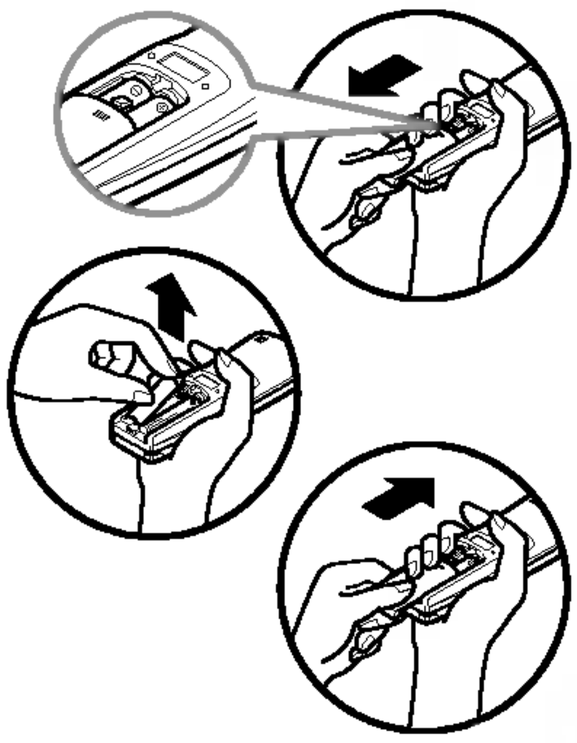

參考

使用 2 顆 AAA (1.5 伏特) 電池。
請勿使用可充電式電池。

放置和使用遙控器的提示

- 可將遙控器放置在安裝在牆上的遙控器放置架。

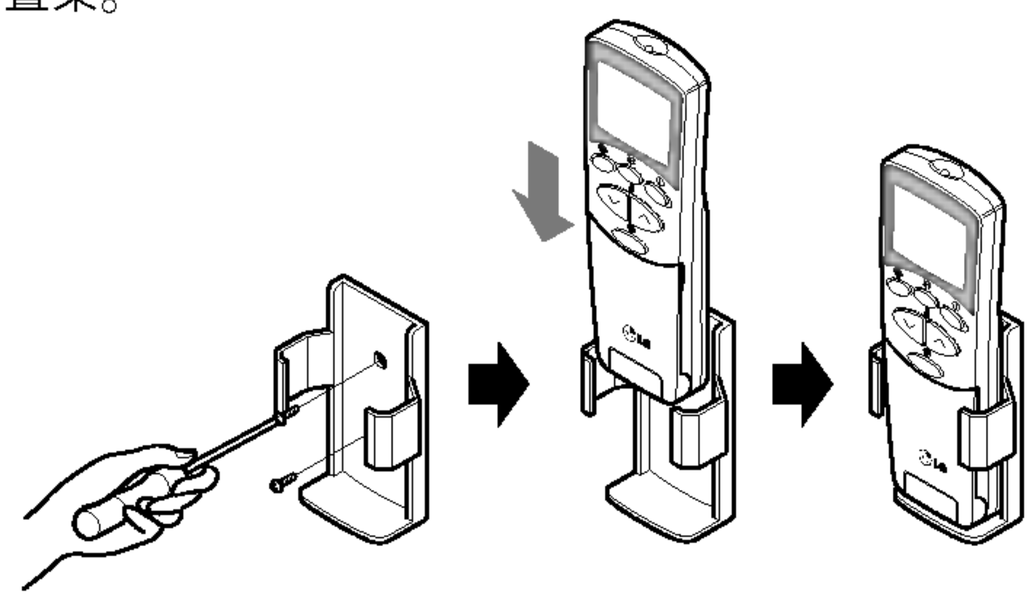

- 若要操作室內冷氣機，請將遙控器朝向訊號接收器。

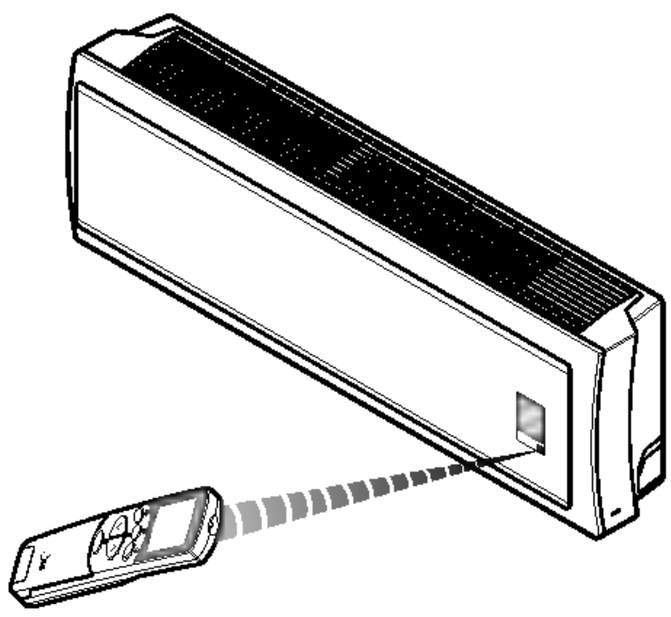

訊號接收器

接收來自遙控器的訊號。(訊號接收聲音：兩聲短「嗶」聲和一聲長「嗶」聲。)

操作指示燈

⏻	開啓/關閉	：系統運作時亮起。
☆	睡眠模式	：在「自動睡眠模式」操作時亮起。
🕒	定時器	：在「定時器」操作時亮起。
✳	除霜模式	：在除霜模式或*熱啓動操作 (限暖氣泵浦模式使用) 時亮起
OUT DOOR	室外機運轉	：室外機運作時亮起。 (限冷氣模式使用)
	省電	：在省電冷氣模式運作時亮起。(選用)
	電漿	：此功能使用多種亮燈系統說明 它的動態模式。

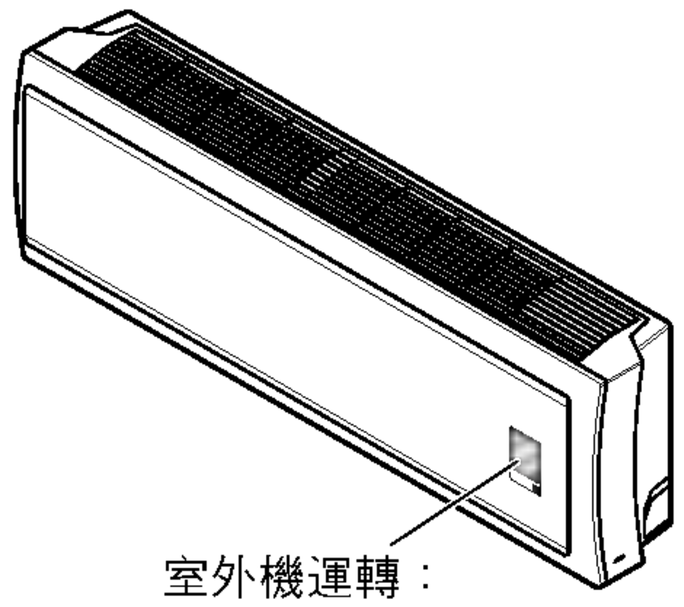

操作遙控器

遙控器控制按鈕外觀如下

控制按鈕

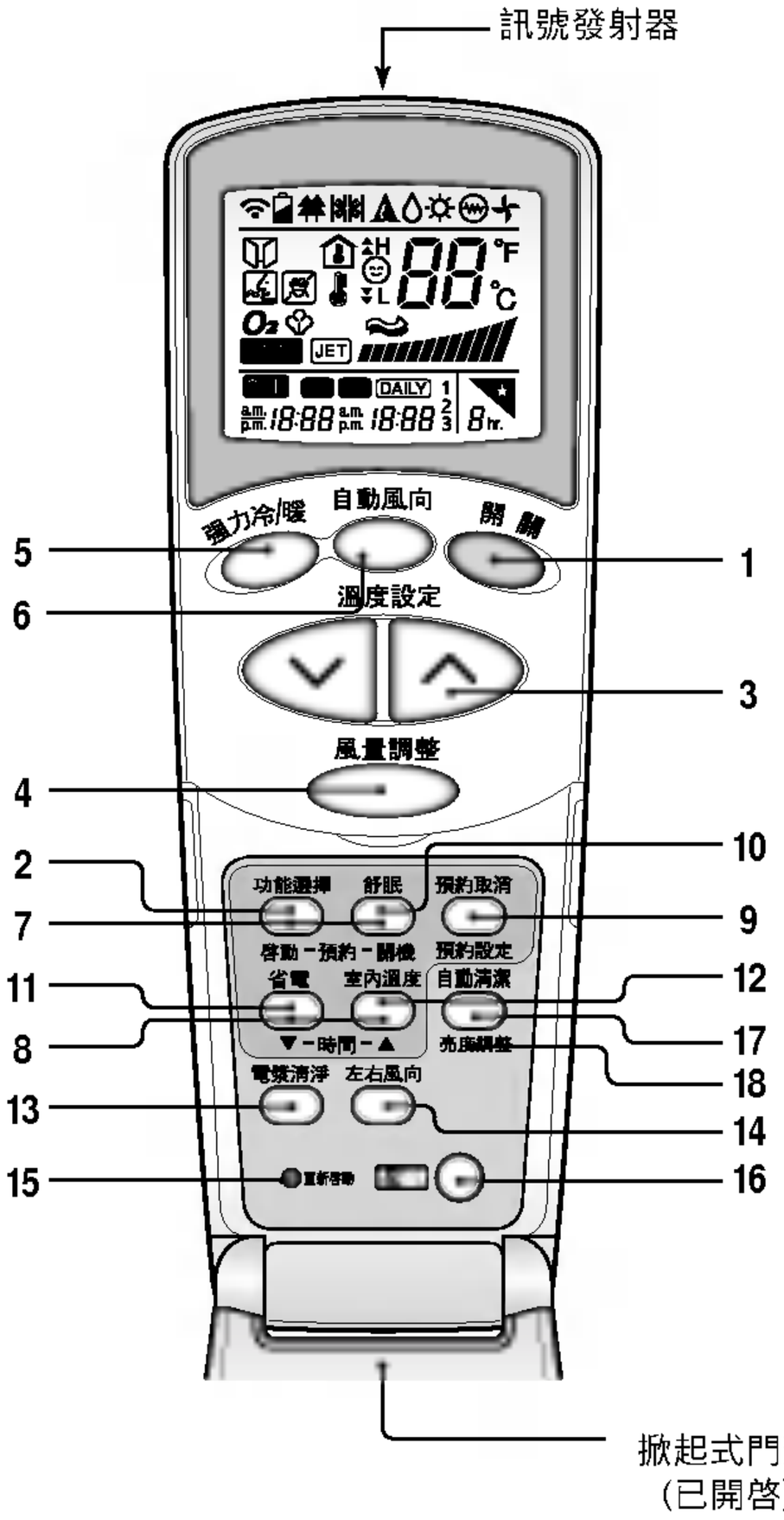

1. **啓動/停止按鈕**
   按下此按鈕時開始運作,
   再次按下此按鈕時停止運作。
2. **選擇操作模式按鈕**
   用於選擇操作模式。
3. **室溫設定按鈕**
   用於選擇室溫。
4. **室內風扇轉速選擇鈕**
   用於選擇四種速度的其中一種,
   分別是：快、中、慢和「變速」。
5. **噴射冷流 / 暖氣**
   用於啓動或停止降溫/升溫。
   (快速降溫/升溫操作在「冷氣/暖氣」模式中的超高速風扇。)
6. **變速擺動按鈕**
   用於停止或啓動扇葉的移動,
   以及設定喜好的向上/向下氣流方向。
7. **開啓/關閉定時器按鈕**
   用於設定啓動和停止運作的時間。
   (請參閱第 22 頁)
8. **設定時間按鈕**
   用於調整時間。(請參閱第 22 頁)
9. **設定/取消定時器按鈕**
   設定所要的時間和取消定時器操作。
   (請參閱第 22 頁)
10. **自動睡眠模式按鈕**
    自動睡眠模式按鈕(請參閱第 22 頁)
11. **省電模式冷卻模式按鍵 (選用)**
    用來在冷卻模式中設定省電。
12. **室溫檢查按鈕**
    用於檢查室溫。
13. **NEO 電漿 (選用)**
    用於啓動或停止電離子淨化功能。
    (請參閱第 20 頁)
14. **水平氣流方向控制按鈕 (不適用於所有模式)**
    用於設定想要的垂直氣流方向。
    (請參閱第 24 頁)
15. **重設按鈕**
    在重新設定時間之前或更換電池之後使用。
16. **第 2 功能按鈕**
    在使用按鈕底部印有藍字的模式之前使用此按鈕。(請參閱第 21 頁)
17. **自動清潔 (選用)**
    用於設定「自動清潔」模式。
18. **亮度調整(選用)**
    用來調整 LCD 的亮度。



操作模式

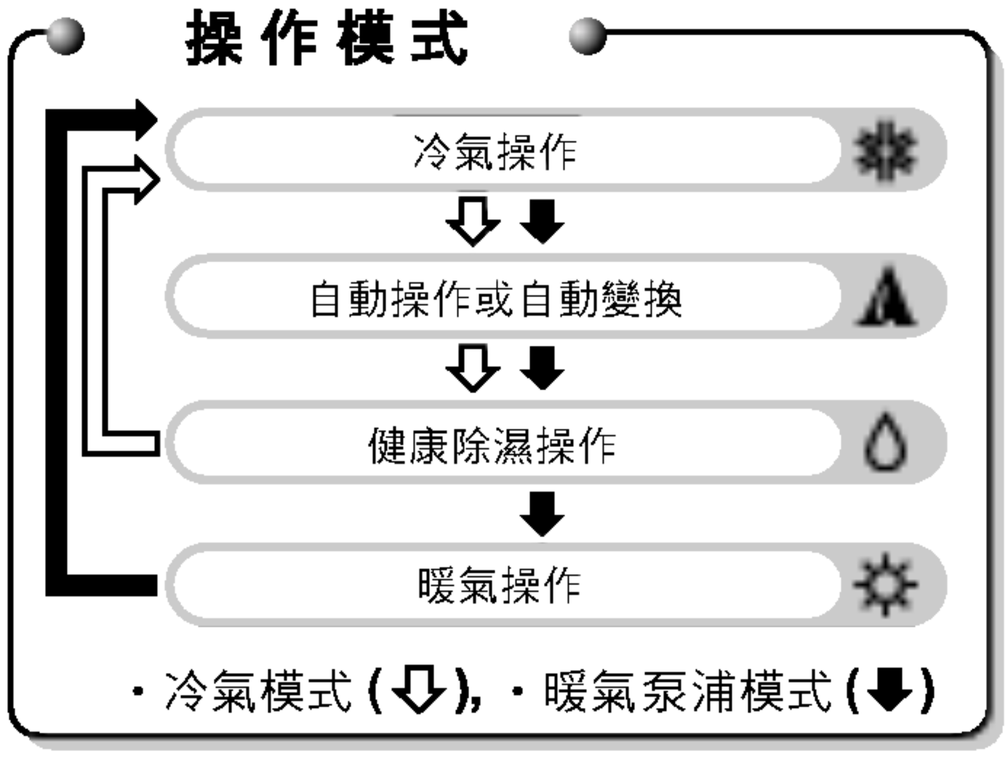

冷氣操作

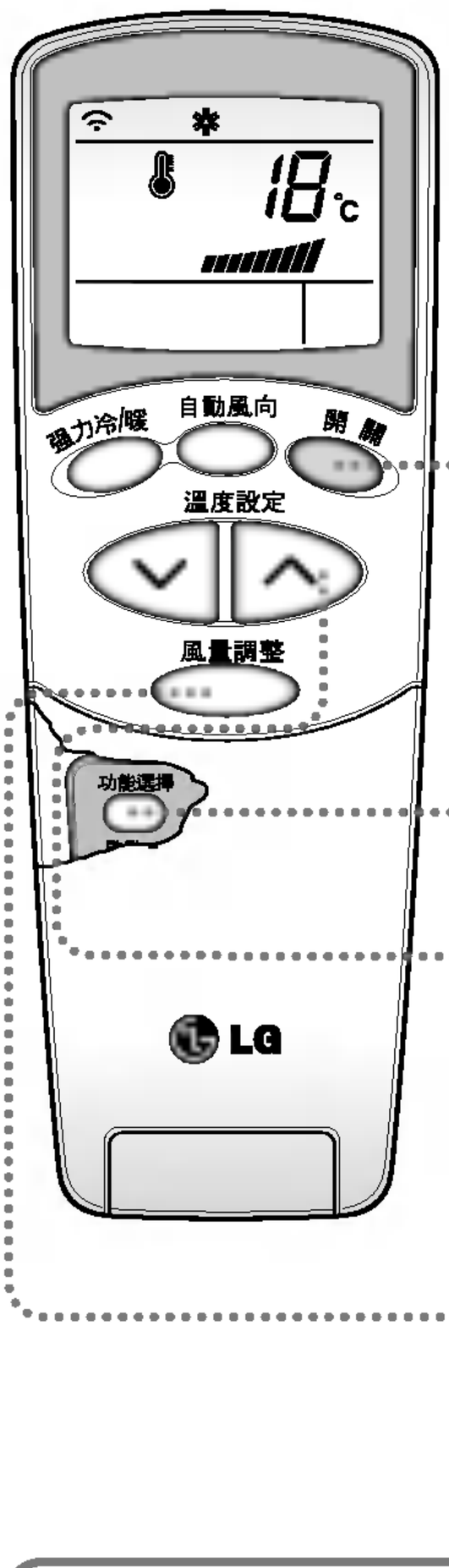

1 按下 [啓動/停止] 按鈕。
室內機發出「嗶」聲。



2 開啓遙控器的摺疊式面板。
選擇冷氣模式或保健除濕模式。

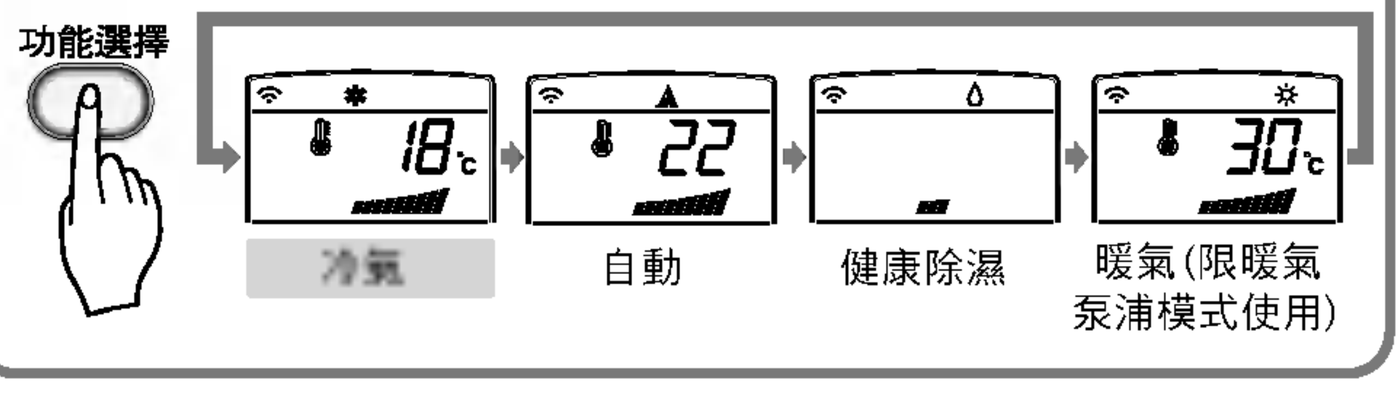

3 關閉遙控器的門蓋。將溫度設定爲低於室溫。可設定的溫度範圍是 18℃~30℃，每個溫度之間的間隔量是 1℃。

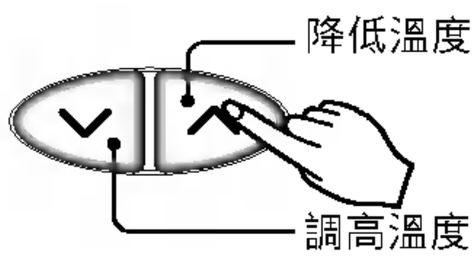

4 在遙控器的門蓋仍然關閉時再次設定風扇轉速。
您可以四種速度的其中一種，分別是：快、中、慢和「變速」。
每次按下按鈕後，就會切換風扇轉速模式。



變速智慧型功能送出的自然風

■ 爲了使空氣更清新，請按下室內風扇轉速選擇 鈕，然後設定在「變速」模式。 在此模式中，會依「變速」智慧型功能自動變換風扇轉速，讓冷氣機送出的風像自然風一樣流動 。

自動變更操作

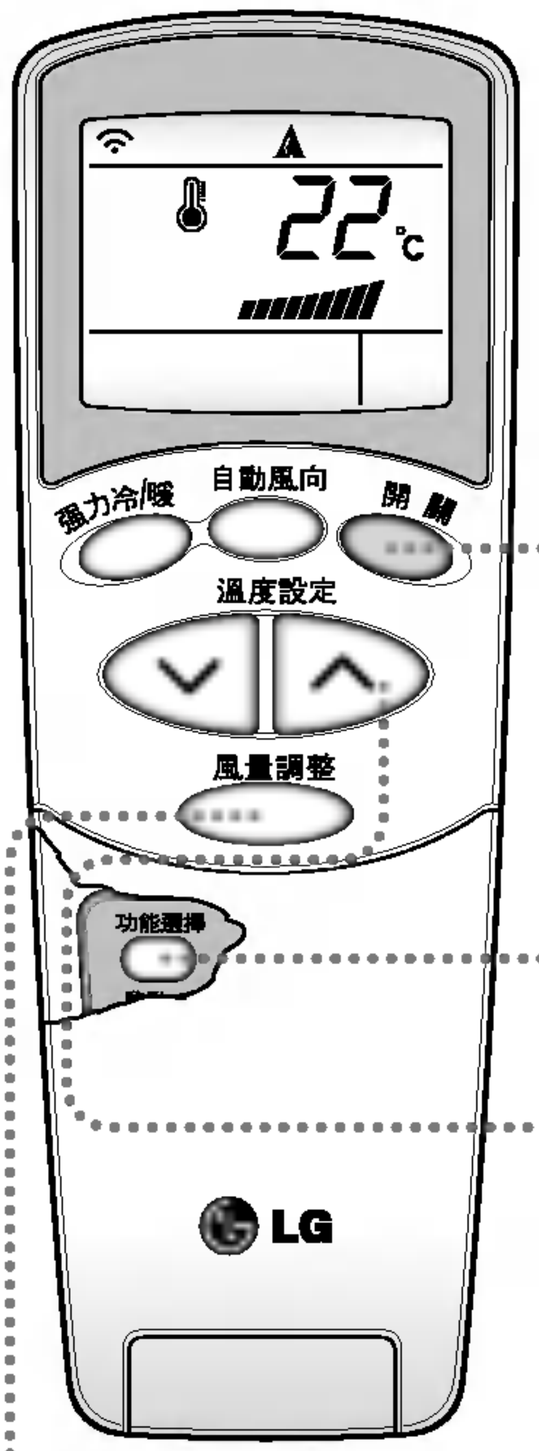

1 按下 [啓動/停止] 按鈕。
室內機發出「嗶」聲。



2 開啓遙控器的門蓋。若要選擇 [自動操作]，按下 [選擇操作模式] 按鈕。
每一次按下後，操作模式會依箭頭的方向切換。

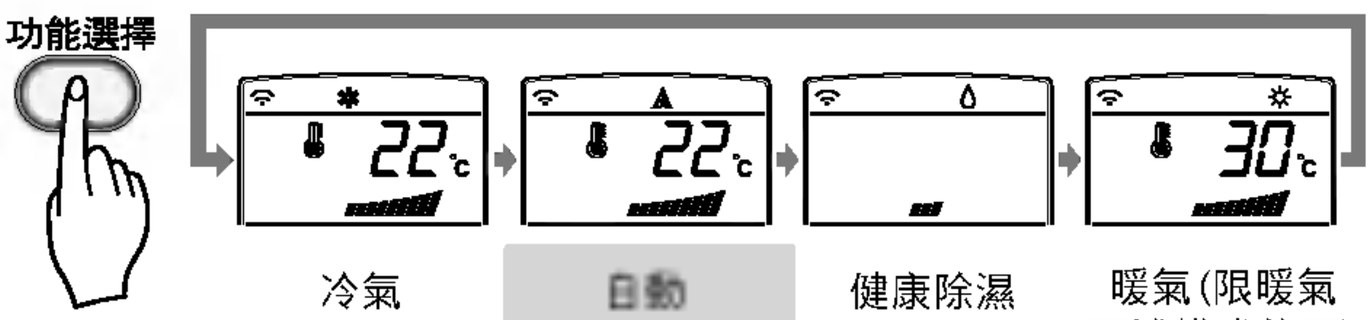

3 關閉遙控器的門蓋。將溫度設定爲低於室溫。
可設定的溫度範圍是 18℃~30℃，每個溫度之間的間隔量是 1℃。

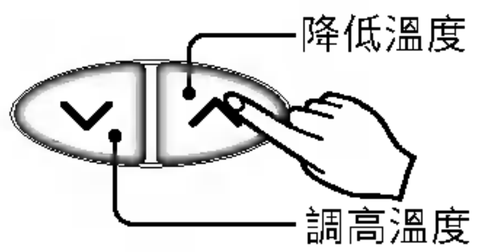

4 在遙控器的門蓋仍然關閉時再次設定風扇轉速。
您可以四種速度的其中一種，分別是：快、中、慢和「變速」。
每次按下按鈕後，就會切換風扇轉速模式。



自動變換操作時

冷氣機自動變換操作模式以維持在室溫狀態。室溫變化超過設定溫度的 ±2℃ 時，冷氣機會以自動變換模式維持室溫在設定溫度的 ±2℃。

健康除濕操作

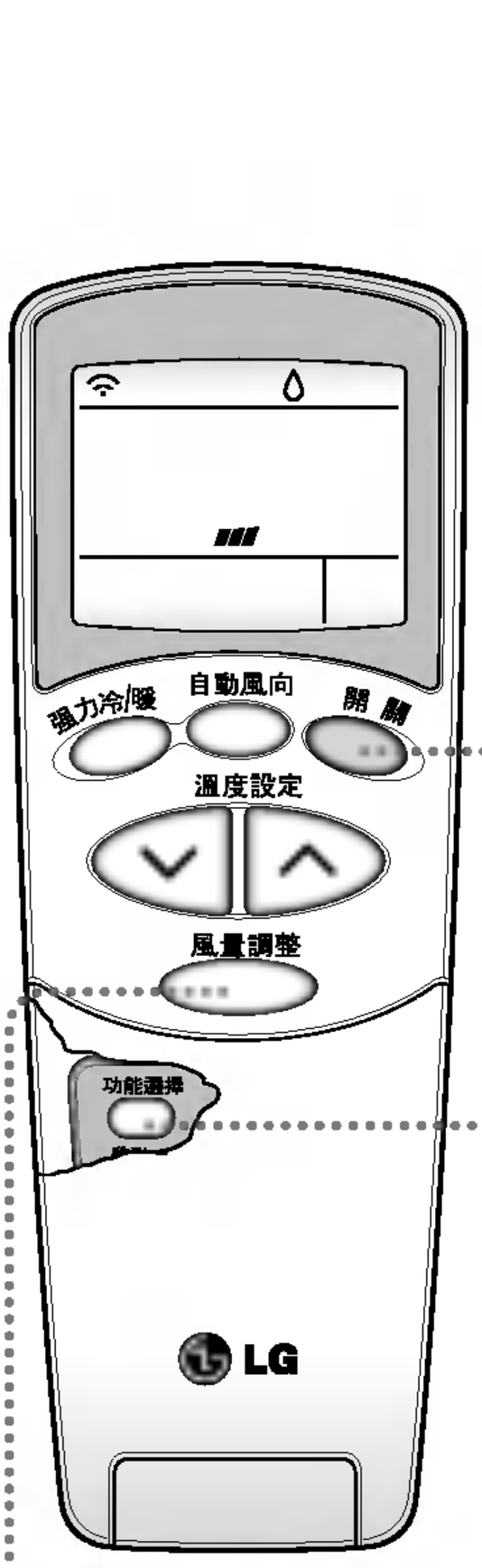

1 按下 [啓動/停止] 按鈕。
室內機發出「嗶」聲。



2 開啓遙控器的門蓋。若要選擇 [健康除濕操作]，按下 [選擇操作模式] 按鈕。
每一次按下後，操作模式會依箭頭的方向切換。

功能選擇

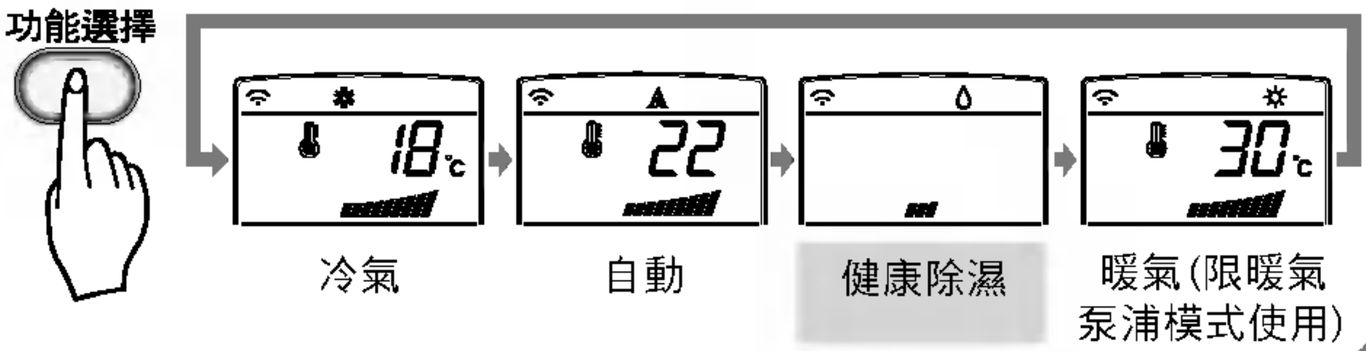

3 在遙控器的門蓋仍然關閉時再次設定風扇轉速。
您可以四種速度的其中一種，分別是：快、中、慢和「變速」。
每次按下按鈕後，就會切換風扇轉速模式。



變速智慧型功能送出的自然風

- 爲了使空氣更清新，請按下室內風扇轉速選擇 鈕，然後設定在「變速」模式。此模式中，會依「變速」智慧型功能自動變換風扇轉速，讓冷氣機送出的風像自然風一樣流動。

健康除濕操作時

- ❑ 如果在選擇操作按鈕上選擇除濕模式，冷氣機會開始執行除濕功能。 依感應到的目前室溫，自動設定將室溫和氣流量設定到最佳的除濕狀態。
  在這種情況下，室溫不會顯示在遙控器上，而且 您也無法控制室溫。
- ❑ 在健康除濕功能發揮功用時，自動依對應目前室溫狀態的最佳計算方式設定氣流量，因此即使在很潮濕的季節裏，都可以將室內保持在健康和舒適的狀態。

暖氣操作 (限暖氣泵浦模式使用)

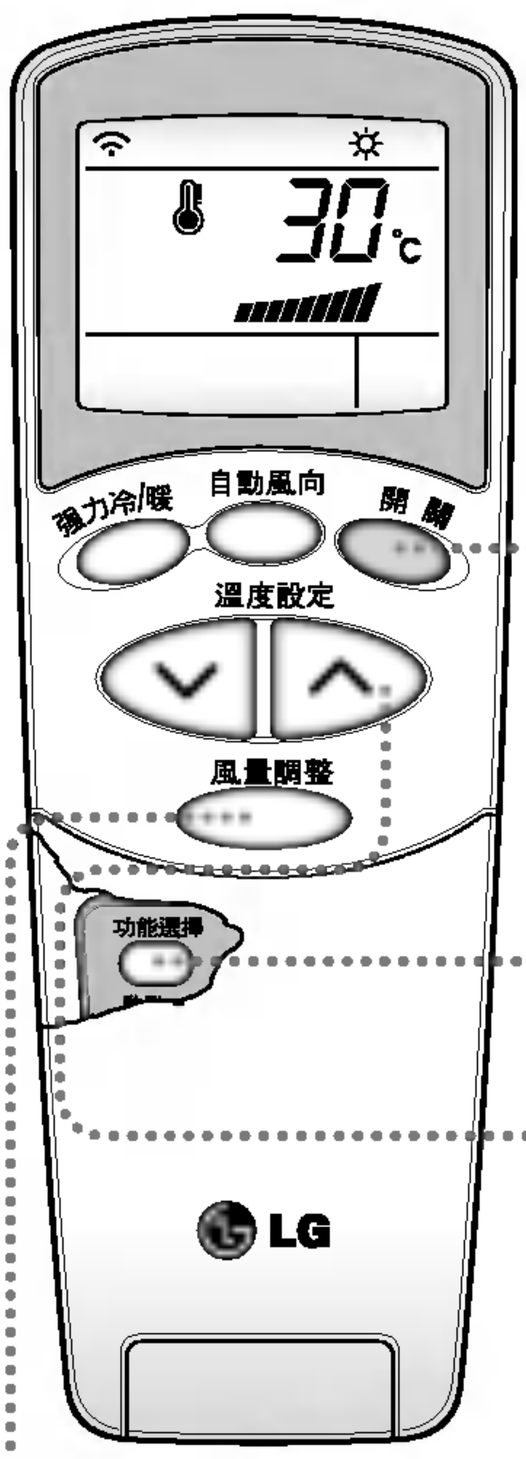

1 按下 [啓動/停止] 按鈕。
室內機發出「嗶」聲。



2 開啓遙控器的門蓋。若要選擇 [暖氣操作]，按下 [選擇操作模式] 按鈕。
每一次按下後，操作模式會依箭頭的方向切換。

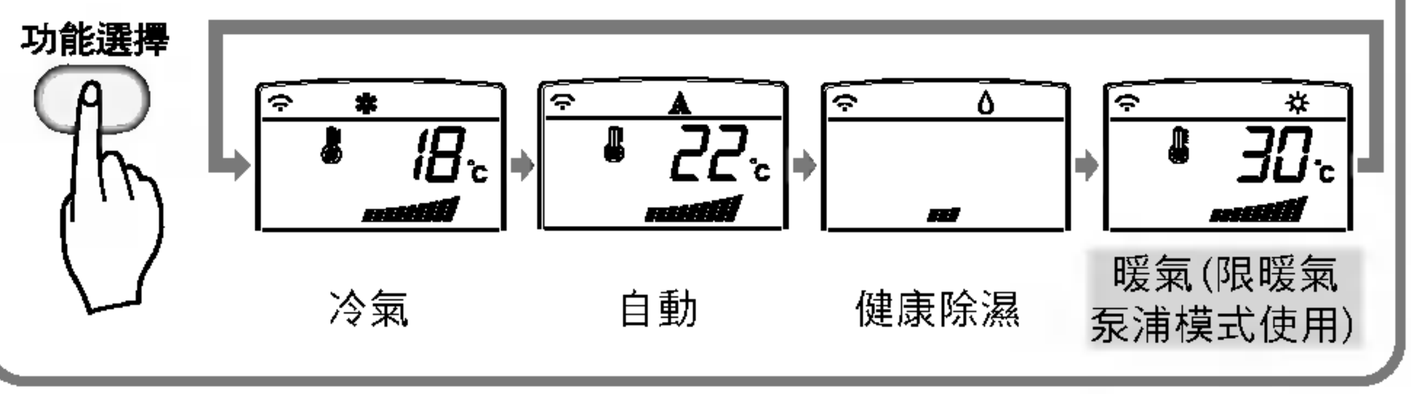

3 關閉遙控器的門蓋。
將溫度設定爲高於室溫。
可設定的溫度範圍是
16℃~30℃，每個溫度之間的間隔量是 1℃。

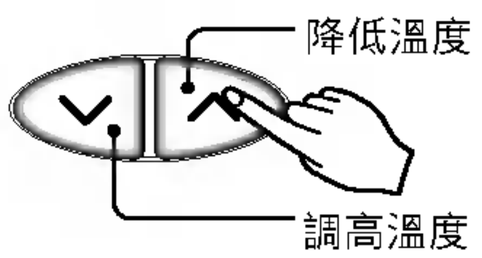

4 在遙控器的門蓋仍然關閉時再次設定風扇轉速。
您可以四種速度的其中一種，分別是：快、中、慢和「變速」。
每次按下按鈕後，就會切換風扇轉速模式。



變速智慧型功能送出的自然風

❑ 爲了使空氣更清新，請按下室內風扇轉速選擇 鈕，然後設定在「變速」模式。 在此模式中，會依「變速」智慧型功能自動變換風扇轉速，讓冷氣機送出的風像自然風一樣流動 。

快速升溫操作

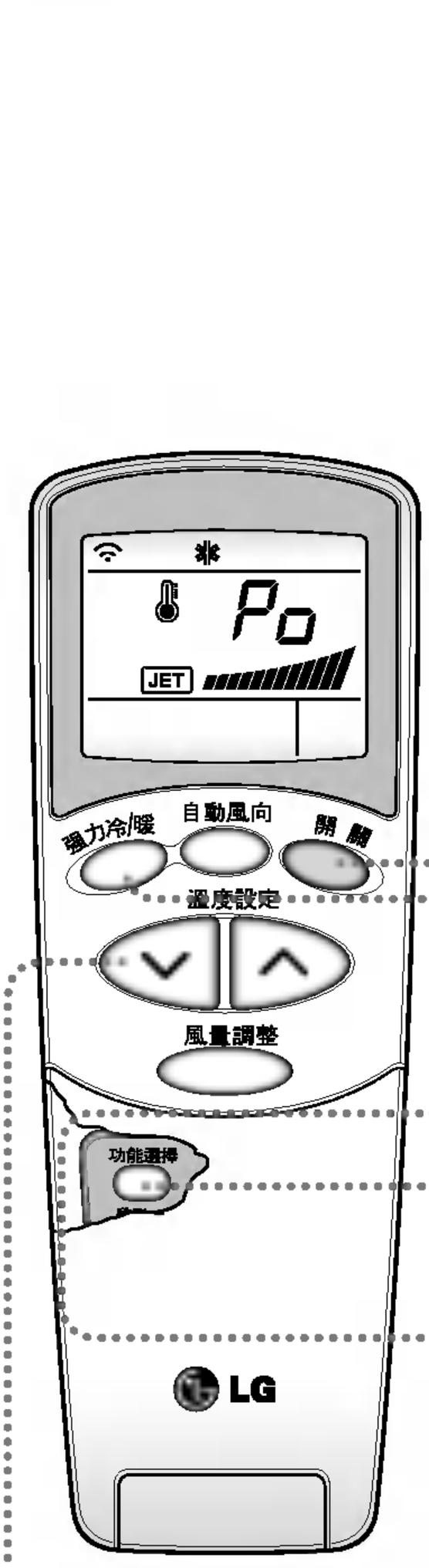

1 按下 [啓動/停止] 按鈕。
室內機發出「嗶」聲。



2 使用 [快速降溫] 按鈕操作快速降溫模式,
然後室內機將以冷氣模式的超快速風扇轉速運轉
30 分鐘。

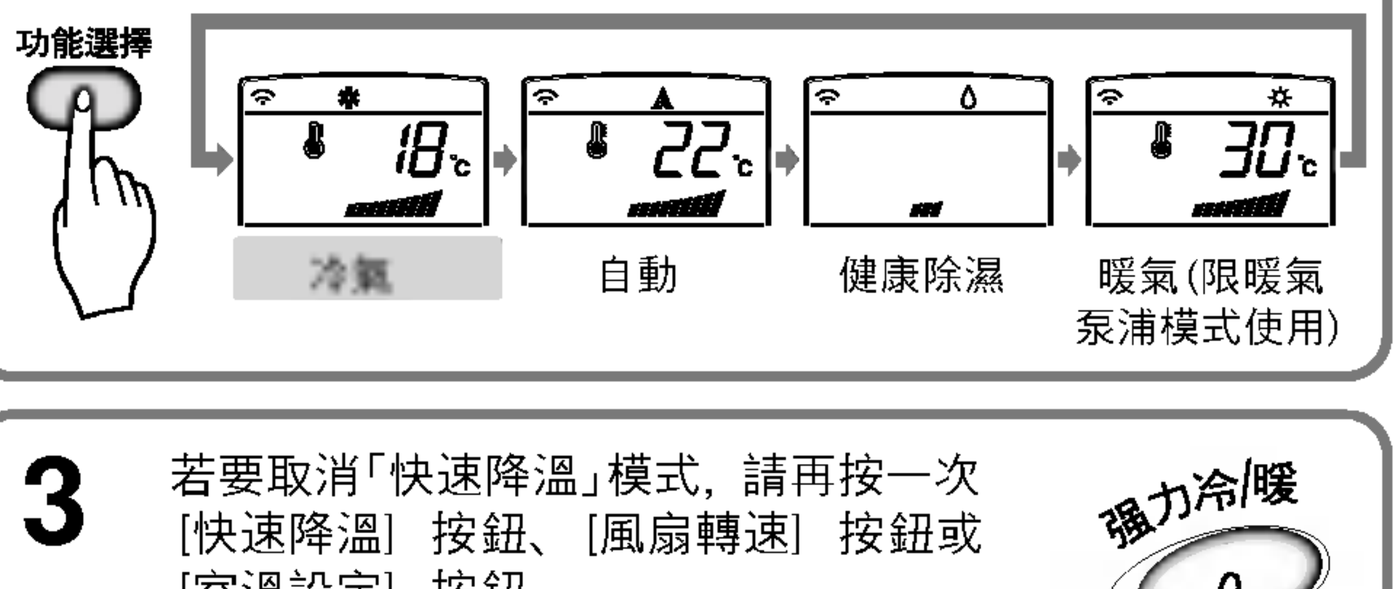

3 若要取消「快速降溫」模式, 請再按一次
[快速降溫] 按鈕、[風扇轉速] 按鈕或
[室溫設定] 按鈕,
然後室內機將以冷氣模式的快速風扇轉速
運轉。



4 若要取消「快速降溫」模式, 請再按一次 [快速降溫]
按鈕、[風扇轉速] 按鈕或 [室溫設定] 按鈕,
然後室內機將以冷氣模式的快速風扇轉速運轉。

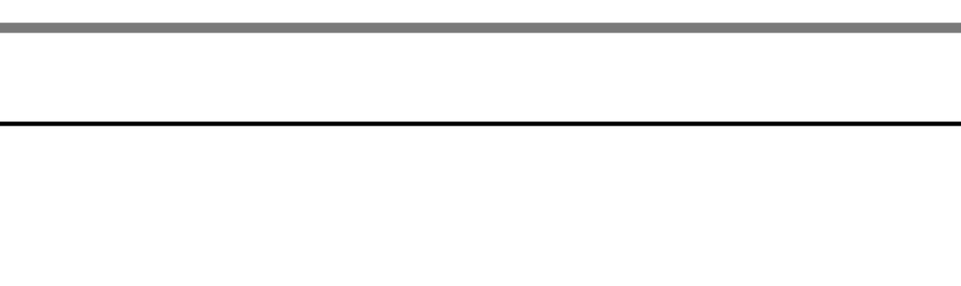

參考

- 冷氣機在「快速降溫」功能中, 隨時可以超快速度送出冷空氣 30 分鐘, 將室溫自動設定在 18℃° 特別用於在夏天使室內快速降溫。
  在暖氣泵浦模式、人工智慧模式或自動變換模式中無法使用「快速降溫」功能。
- 若要從「快速降溫」模式回到一般暖氣模式, 只要再按一次選擇操作模式按 鈕、選擇氣流量、溫度設定按鈕或快速降溫按鈕。

快速升溫操作 (選用)

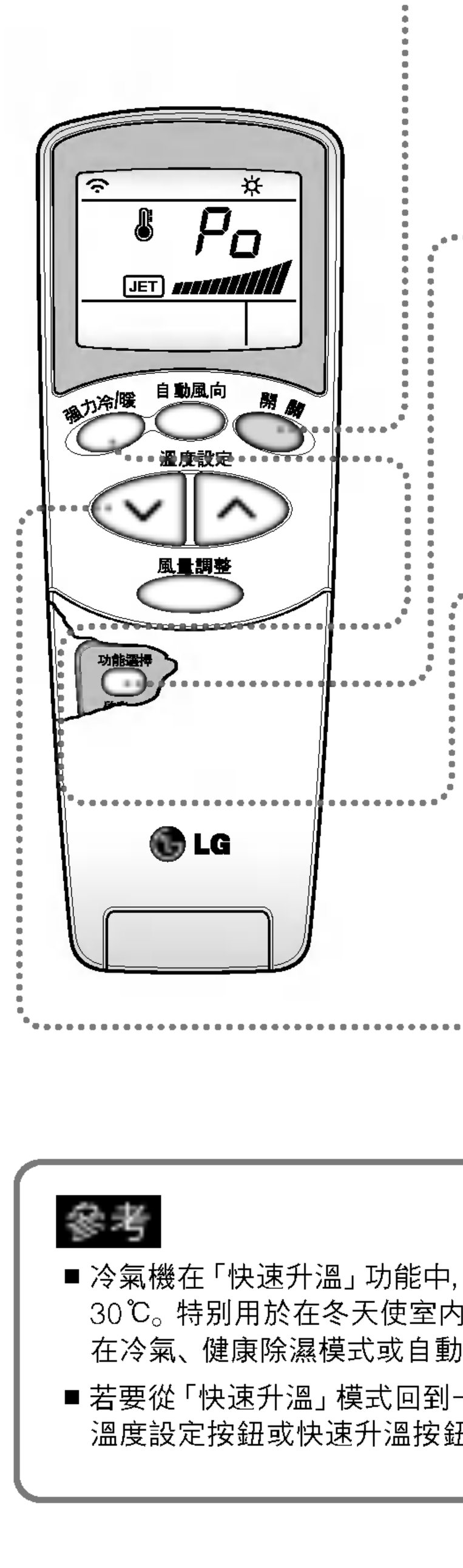

1 按下 [啓動/停止] 按鈕。
室內機發出「嗶」聲。



2 開啓遙控器的門蓋。
選擇暖氣操作。

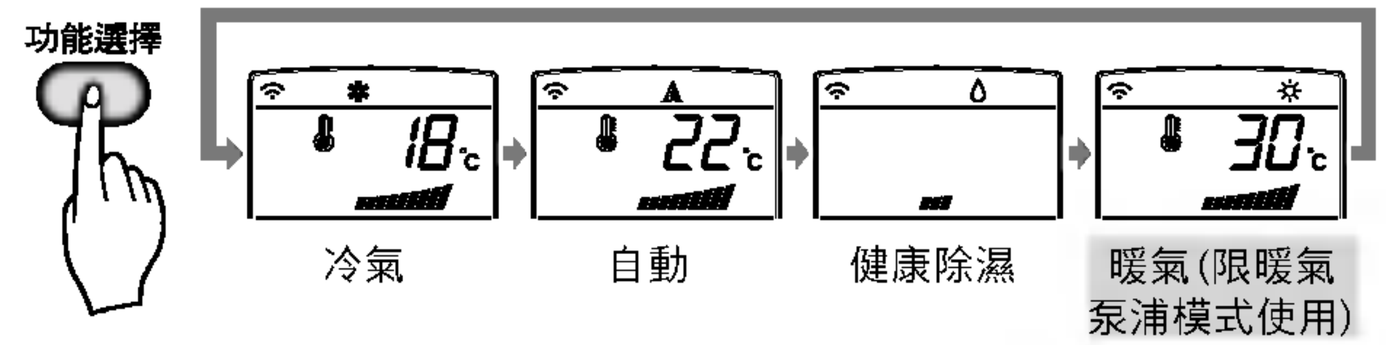

3 使用 [快速升溫] 鈕操作快速升溫模式，然後室內機將以暖氣模式的超快速風扇轉速運轉 60 分鐘。



4 若要取消「快速升溫」模式，請再按一次 [快速升溫] 按鈕或室溫設定按鈕，然後室內機將以暖氣模式的快速風扇轉速運轉。

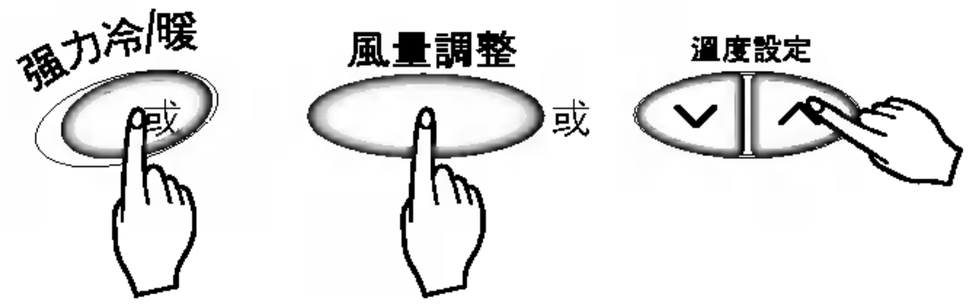

參考

- 冷氣機在「快速升溫」功能中，隨時可以超快速度送出熱空氣 60 分鐘，將室溫自動設定在 30℃。特別用於在冬天使室內快速加溫。
  在冷氣、健康除濕模式或自動變換模式中無法使用「快速升溫」功能。
- 若要從「快速升溫」模式回到一般暖氣模式，只要再按一次選擇操作模式按 鈕、選擇氣流量、溫度設定按鈕或快速升溫按鈕。

NEO 電漿淨化操作 (選用)

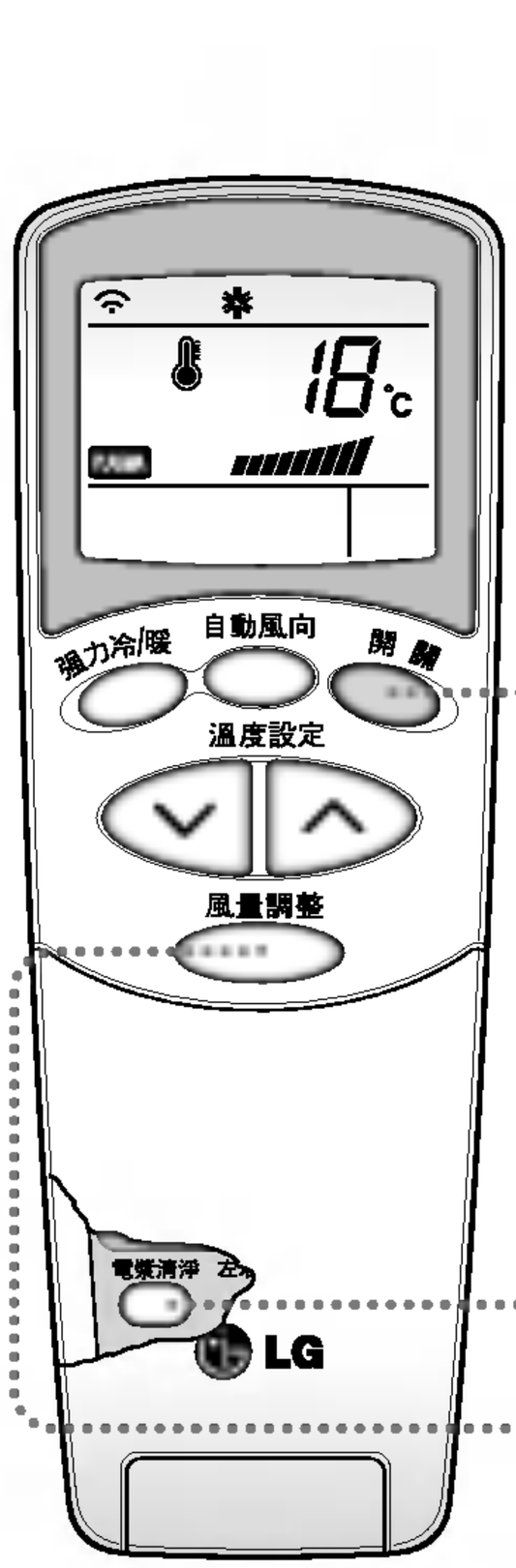

1 按下 [啓動/停止] 按鈕。
室內機發出「嗶」聲。



2 開啓遙控器的門蓋。按下 [電漿] 按鈕。
按下此按鈕時開始運作，再次按下此按鈕時停止運作。



3 在遙控器的門蓋關閉時再次設定風扇轉速。
您可以四種速度的其中一種，分別是：
快、中、慢和「變速」。每次按下按鈕後，就會切換風扇轉速模式。

※ 空氣淨化操作（NEO電漿）可以和冷氣、暖氣或其他操作搭配使用。



只使用 NEO 電漿空氣淨化操作

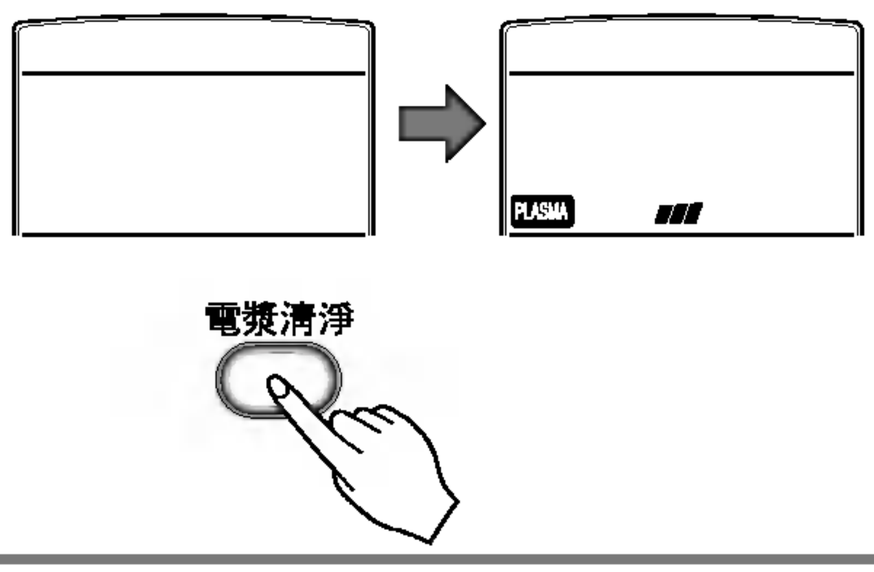

如果只按下 [電漿] 按鈕，則只有電漿淨化功能會發揮功用。
然後風扇以慢速度運轉。可以四種速度的其中一種，分別是：快、中、慢和「變速」。每次按下（ ）按鈕後，就會切換風扇轉速模式。

2ndF 第 2 功能操作

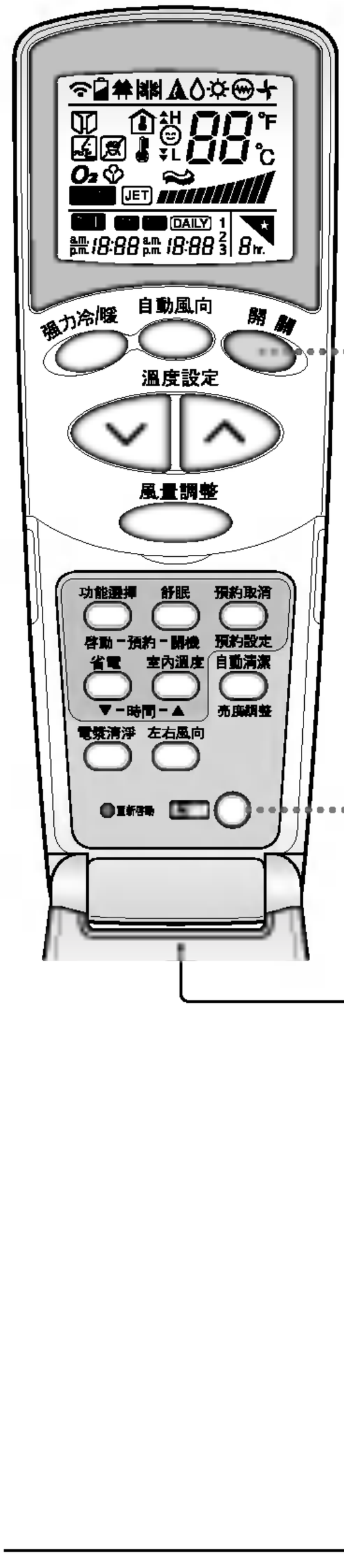

1 按下 [啓動/停止] 按鈕。
室內機發出「嗶」聲。



2 開啓遙控器上的掀起式門蓋，然後按下 [第 2 功能] 按鈕以操作按鈕下印有藍色文字的功能。
(檢查在遙控器顯示器上的第 2 功能指示。)
這些按鈕可以設定定時器，如下所示：



3 再次按下按鈕後，第 2 功能自動快速消失。

如需詳細資料，請參閱以下頁面的功能。

其他功能

睡眠模式



1. 按下 [自動睡眠模式] 按鈕，設定要室內機自動停止的時間。
2. 定時器的設定增量是一小時，可按下 [自動睡眠模式] 按 鈕1到7次。睡眠模式的時間可設定在1到7小時。若要改變1小時的設定時間，請在遙控器朝向冷氣機時按下 [自動睡眠模式] 按 鈕。
3. 確定自動睡眠模式LED指示燈亮起。
   若要取消睡眠模式，請按數次 [自動睡眠模式] 按 鈕，直到星號（ ☆ ）從操作顯示畫面上消失爲止。

參考 爲了達到舒眠狀態，本產品以慢速風扇轉速(冷氣)或中速風扇轉速(限暖氣 泵浦模式)執行「睡眠模式」。

在冷氣模式或健康除濕模式中：
爲了達到舒眠狀態，溫度在下一個30分鐘內上升1℃，在下1個小時內上升2℃ 。

設定時間



1. 按下 [重設] 按鈕後，只能設定時間。更換電池後，您應該按下重設按鈕以重設時間。按下 [啓動/停止] 按鈕。
2. 按下 [第2功能] 按鈕，然後檢查 [第 2 功能] 圖示是否亮起。

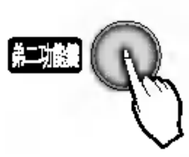

3. 按下 [設定時間] 按鈕，直到已設定所需時間爲止。

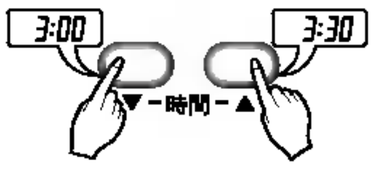

4. 按下 [定時器設定] 按鈕。



延遲啓動/預設停止

1. 確定正確設定遙控器顯示器上的時間。
2. 請按 [第 2 功能] 按鈕。



3. 按下 [開啓/關閉定時器] 按鈕以開啓或關閉定時器。



4. 按下 [設定時間] 按鈕，直到已設定所需時間爲止。

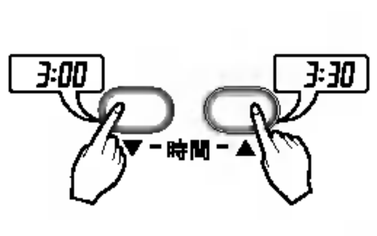

5. 若要設定所選擇的時間，請將遙控器朝向訊號接收器按下 [定時器設定] 按 鈕。

取消定時器設定



檢查 [第 2 功能] 圖示是否熄滅。
將遙控器朝向訊號接收器，然後按下 [取消定時器] 按 鈕。
冷氣機上的定時器指示燈和顯示將熄滅 。)

參考 選擇下列四種操作類型的其中一種。

室內機運轉時

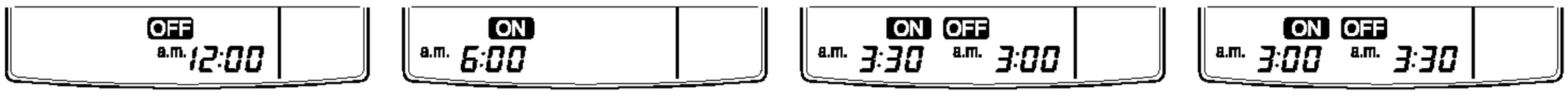

延遲關閉定時器　延遲開啓定時器　延遲關閉和開啓定時器　延遲開啓和關閉定時器

垂直氣流方向控制

您可使用遙控器來調整上/下吹氣流(垂直氣流)。

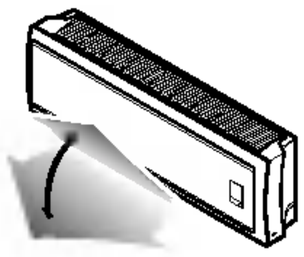

1. 按下啓動/停止按鈕，啓動空調機。
2. 按下無序轉動（Chaos Swing）按鈕，
   百葉窗板會上下轉動。
   再按一次無序轉動按鈕，再按一次
   此按鈕，設定垂直百頁窗板擺動
   至您想要的氣流方向。



參考

- ❑ 如果您按下「無序轉動」按鈕，系統會依無序運算法自動變更水平氣流，同時將冷風平均吹送到室內各個角落,使室內人員如同享受自然微風一般達到最舒服的感受。
- ❑ 務必使用遙控器來控制上/下吹氣流° 用手搬動垂直氣流方向的百葉窗板來手動改變垂直氣流可能會損壞空調機。
- ❑ 當關閉本裝置時,上/下吹氣流方向的百頁?板會關閉系統的氣流通風出口。

水平氣流方向控制（選用）

您可使用遙控器來調整左/右吹氣流（水平氣流）。
按下「啓動/停止」按鈕，啓動空調機。
開啓遙控器的摺疊式面板° 按下水平氣流方向按鈕，百頁窗板將會左右擺動° 再按一次此按鈕，設定水平百頁窗板擺動至您想要的氣流方向。

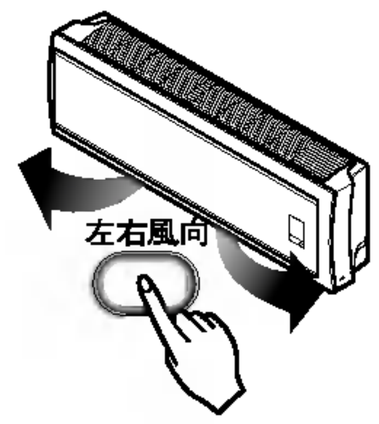

省電冷氣模式（選用）

在冷氣和健康除濕操作中的省電冷氣模式可以節省能源，因爲它可以依照時間和溫度的變更和自動調整想要的溫度設定人體適應時間，使本產品能更有效率地發揮功能



1. 按下 [啓動/停止] 按鈕啓動室內機。
2. 開啓遙控器的門蓋。
   選擇冷氣操作或健康除濕操作。
3. 按下 [省電冷氣模式] 按鈕。
4. 若要取消省電冷氣模式，按下 [省電冷氣模式]
   按鈕，然後室內機以之前的模式（冷氣或健康除濕模式）運作。

自動清潔(選用)

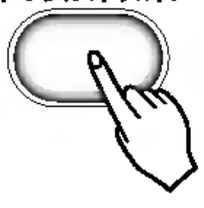

1. 每次按下 [自動清潔] 按鈕後，將保留和取消「自動清潔」功能。
2. 自動清潔在冷氣和除濕模式之前和之後運作。相關詳細資料，請參閱下列重點。
3. 室內機在保留自動清潔功能後啓動，冷氣啓動功能開始運作，然後室內風扇在 20 秒後啓動。
4. 當您在保留「自動清潔」功能後按下 [啓動/停止] 按鈕以關閉室內機電源時，在「自動清潔」模式中的冷氣機不會再以冷氣或除濕操作循環室內的空氣。在冷氣模式中，它可以持續 30 分鐘，在暖氣泵浦模式中，可以持續 16 分鐘。
5. 如果在本產品運作時再次按下自動清潔按鈕，將取消「自動清潔」功能。

參考

- ❑ 在自動清潔功能中，可以除去冷氣操作或健康除濕操作後留在室內機內的水 嗒。
- ❑ 在自動清潔功能中，只能使用 [啓動/停止] 按鈕、[電離子] 按鈕和 [自動清潔] 按鈕。

顯示畫面亮度（選用）

- 您可使用遙控器來調整顯示器亮度。
  按下「啓動/停止」按鈕，啓動空調機。開啓遙控器的摺疊式面板，按下第二功能
  按鈕後再按下顯示器亮度按鈕。顯示畫面會變暗，再按一次此按鍵可設定變亮的顯示器。

强制運作

這是無法使用遙控器時的操作程序。
如果按下電源按鈕，將啓動操作。
如果要停止操作，請再按一次按鈕。

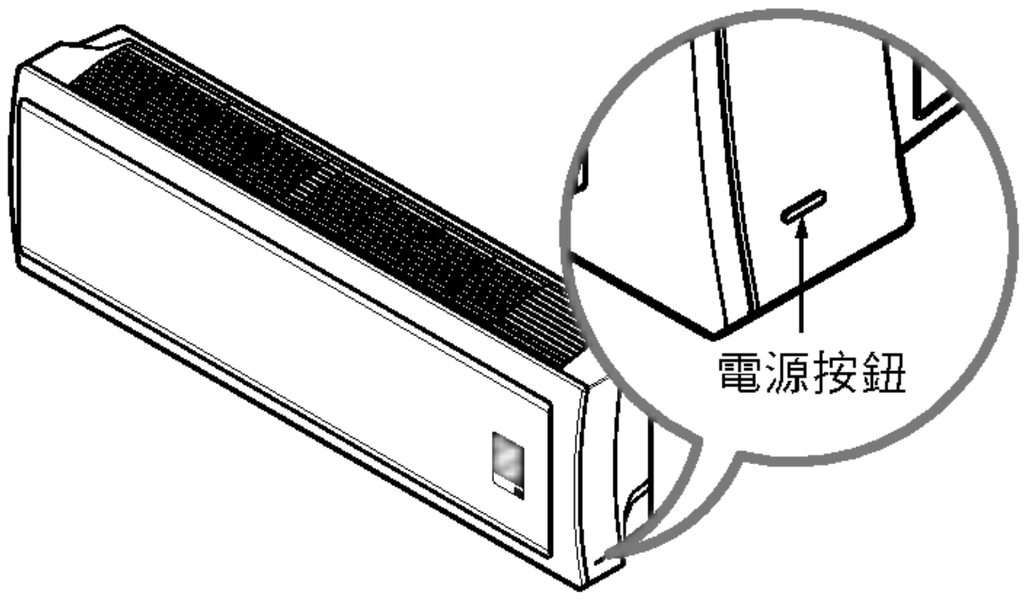

	冷氣模式	暖氣泵浦模式		
		室溫 24℃	21℃＝室溫< 24℃	室溫< 21℃
操作模式	冷氣	冷氣	健康濕度	暖氣
室內風扇轉速	快	快	快	快
設定溫度	22℃	22℃	23℃	24℃

測試操作

在測試操作中，室內機在冷氣模式中不論室溫的高低以高速風扇轉速運轉， 並且在 18 分鐘內重新設定。
測試操作時，如果接收到遙控器訊號，室內機會依遙控器的設定運作 。
如果您想要使用這項操作，請按住 [開啓/關閉] 3 到 5 秒，然後蜂鳴器響起 1 聲「嗶」聲。
如果要停止操作，請再按一次按鈕。

自動重新啓動

如果電源在中斷後重新恢復，
「自動重新啓動操作」功能自動將操作程序回復到電源中斷之前的操作狀態 。
因此不需要按下任何按鍵或按鈕啓動此功能。
在初始模式中，風扇以低速運轉，然後壓縮機在 2.5 到 3 分鐘後起動。
壓縮機起動時，風扇轉速也會繼續之前的設定模式。

輔助資料

風扇轉速和冷氣功能。
規格中指出的冷房能力是風扇速度在快速時的值，
在低速或中速的風扇轉速時，冷房能力會較低。
如果想要快速降低室內的溫度，建議使用高速的風扇轉速。

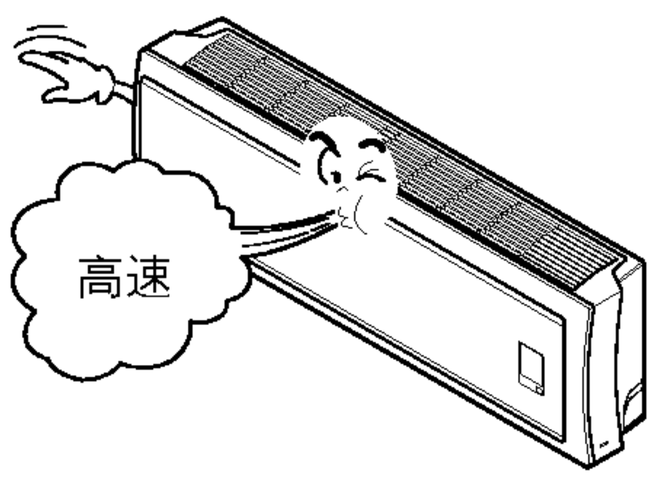

參考

自動重新啓動功能已設定成原廠預設值。
但顧客可以依此指示進行設定。

要啓用功能

- 按住 [開啓/關閉] 按鈕 6 秒，然後蜂鳴器響起 2 聲「嗶」聲，指示燈 (1) 閃爍 4 次。

要停用功能

- 按住 [開啓/關閉] 按鈕 6 秒，然後蜂鳴器響起 2 聲「嗶」聲，指示燈 (1) 亮起 4 次。

保養與維修

室內機

⚠ 警告 清潔前請先關閉系統電源。若要進行清潔，請使用柔軟的乾布擦拭。
請勿使用漂白水或砂紙。

參考 清潔室內機時，必須中斷電源。

1. 拉下前面板的上端，直到拉出齒條爲止。

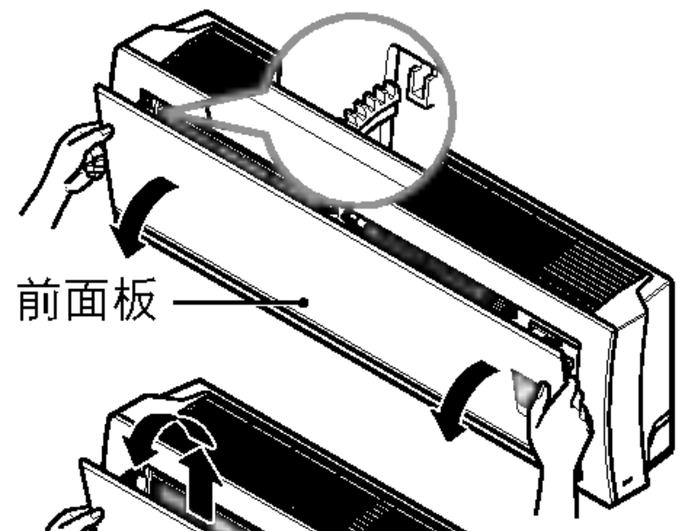

2. 抬起前面板，拉出保護墊的鉤子。

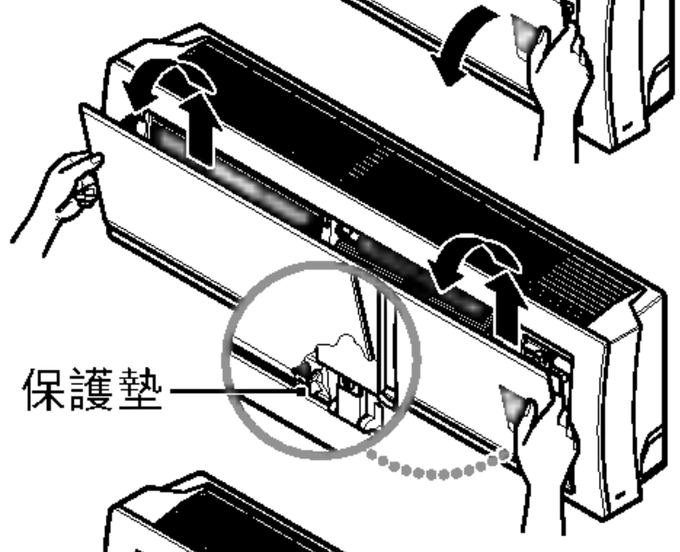

3. 取下面板，然後再取下空氣濾網。

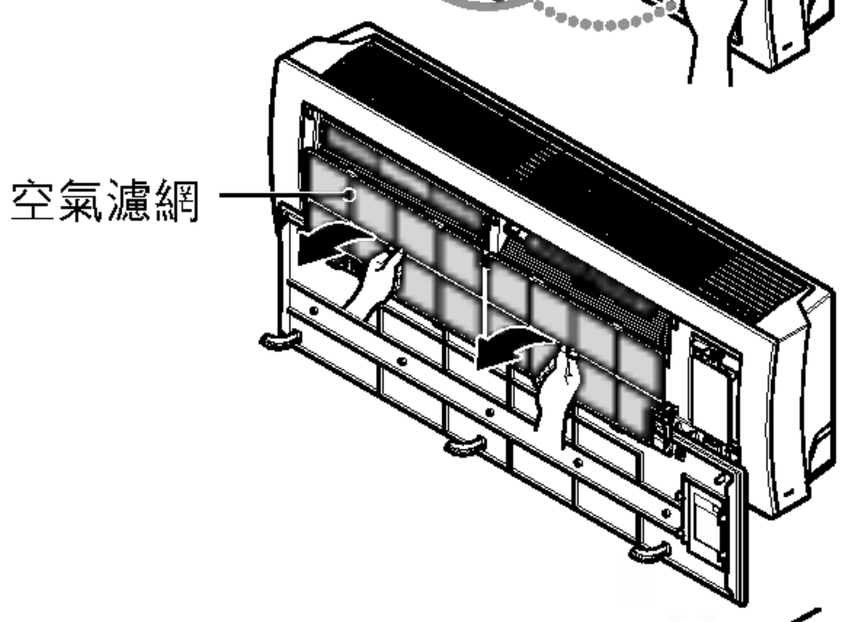

⚠ 警告 在開啓進氣通風口後的 10 秒內請不要碰觸電漿濾網，可能會造成電擊。

4. 請以軟刷和吸塵器進行擦拭。如果濾網很髒，
請用清水沖洗。

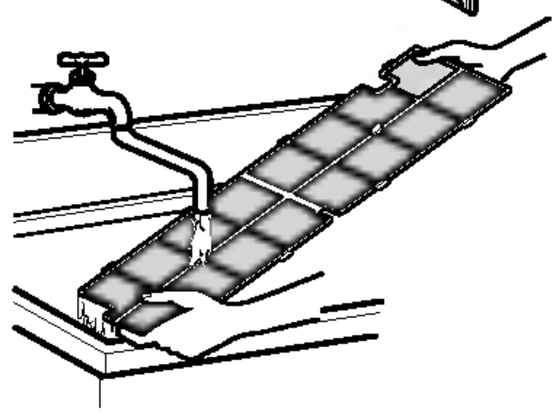

5. 請在陰涼處晾乾空氣濾網，然後再將濾網安裝回去，
關上面板。

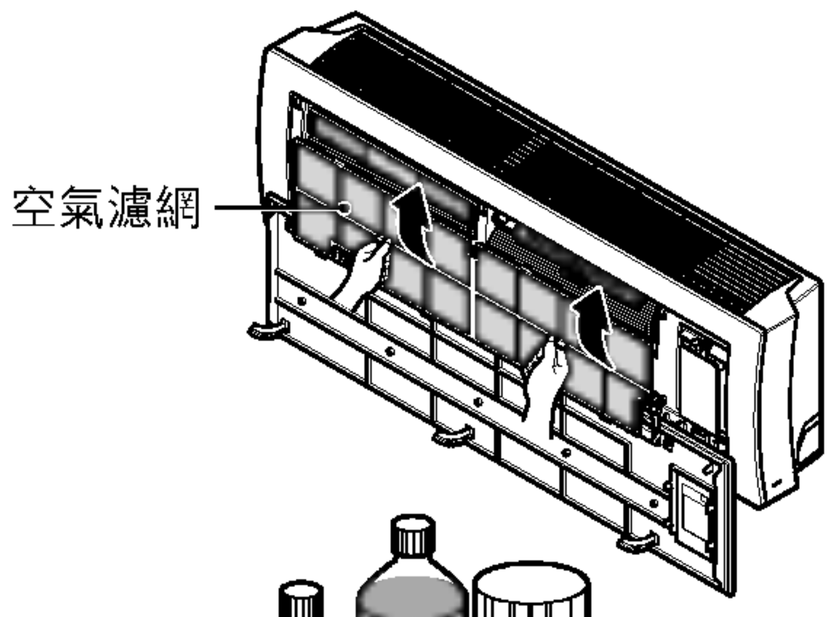

❑ 請勿使用下列物品：

- 溫度高於 40℃ 的清水。
  可能造成濾網變形和/或變色。
- 易揮發物質
  可能損壞濾網的表面。



室外機

應定期檢查室外機的熱交換螺旋管和面板風口。
如果有灰塵或油煙堵塞，請專業人員以蒸氣清潔熱交換器和面板風口 。

參考

髒污或堵塞的螺旋管會降低系統的功率,
而且會增加操作成本。

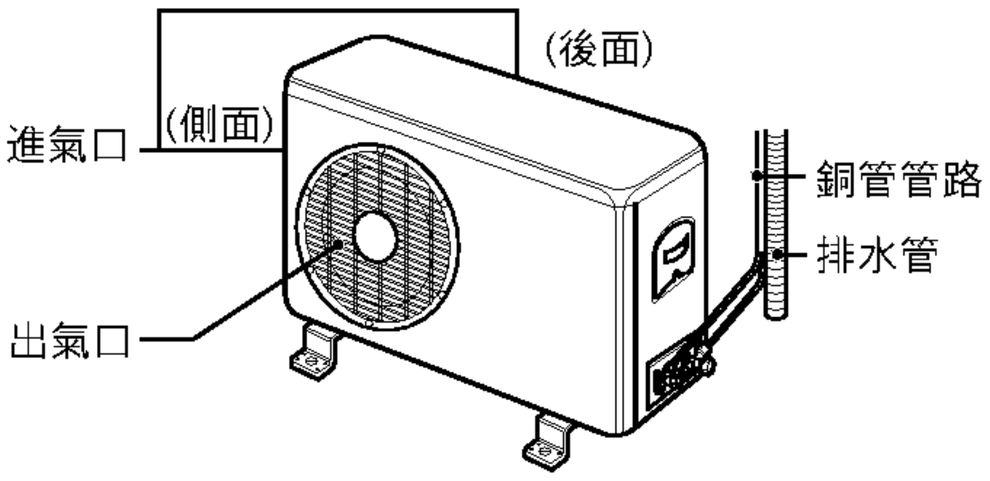

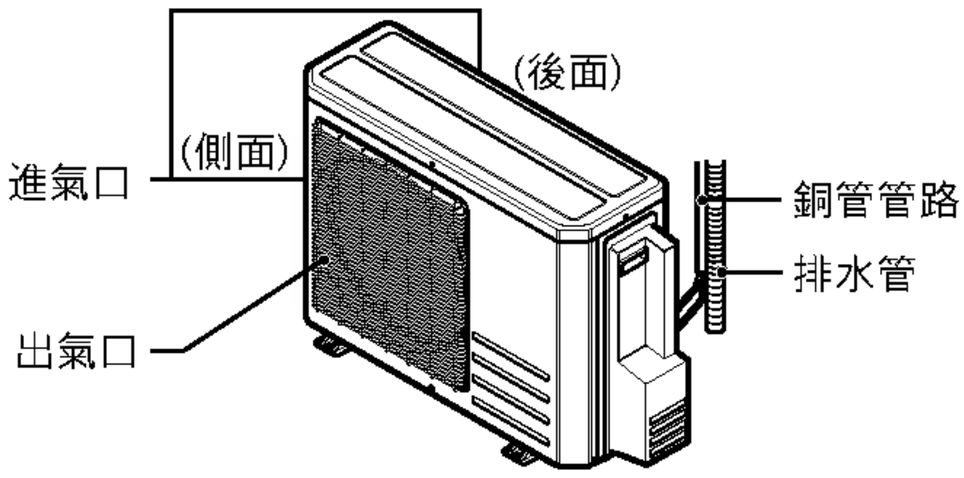

清洗濾網

• 建議使用時間：約 3 個月

1. 拉下前面板的上端，直到拉出齒條爲止。

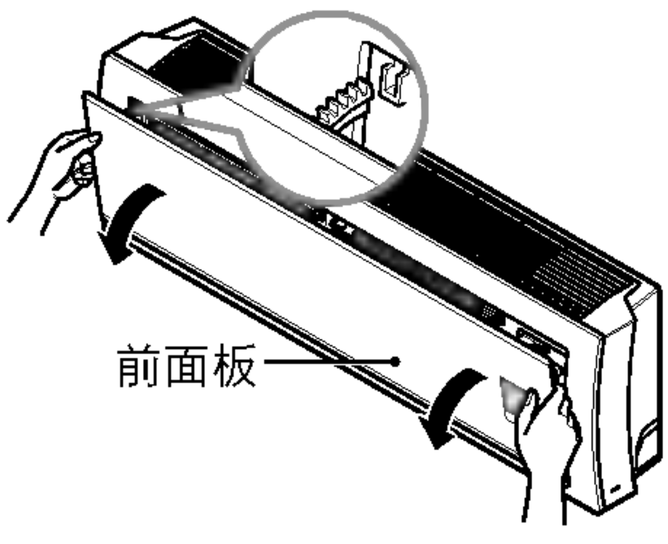

2. 抬起前面板，拉出保護墊的鉤子。

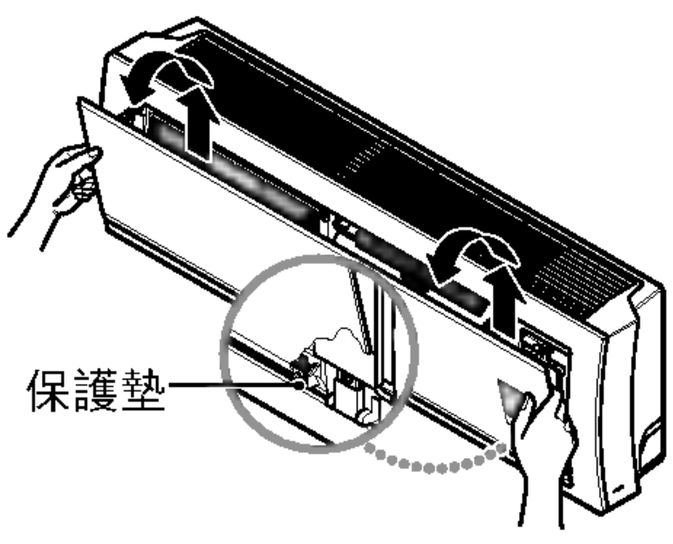

3. 取下空氣濾網，然後再拉出新電漿濾網和三重除臭濾網。

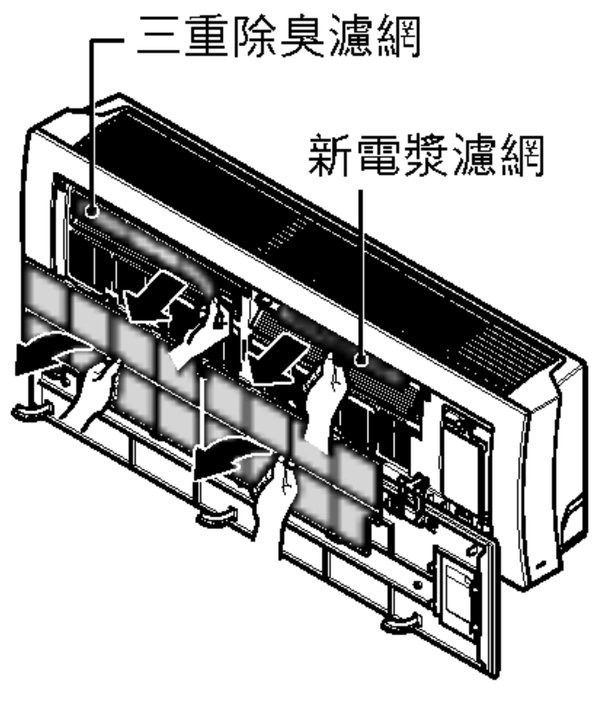

4-1. 以吸塵器清潔新電漿濾網。
4-2. 靜置於陽光下晾乾兩個小時。

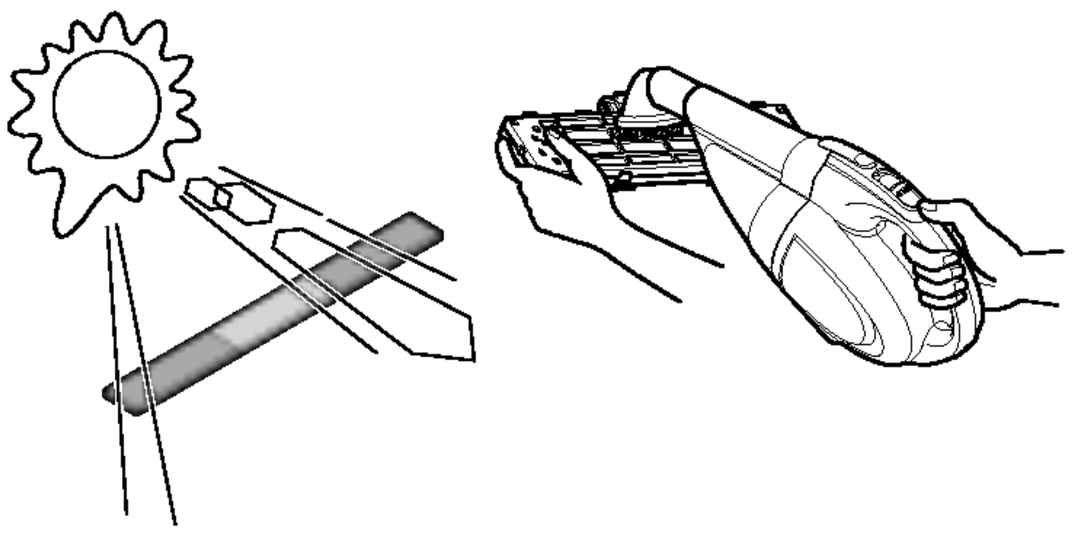

5. 在陰涼處晾乾新電漿濾網和三重除臭濾網後再重新安裝回去，然後再放入空氣濾網。

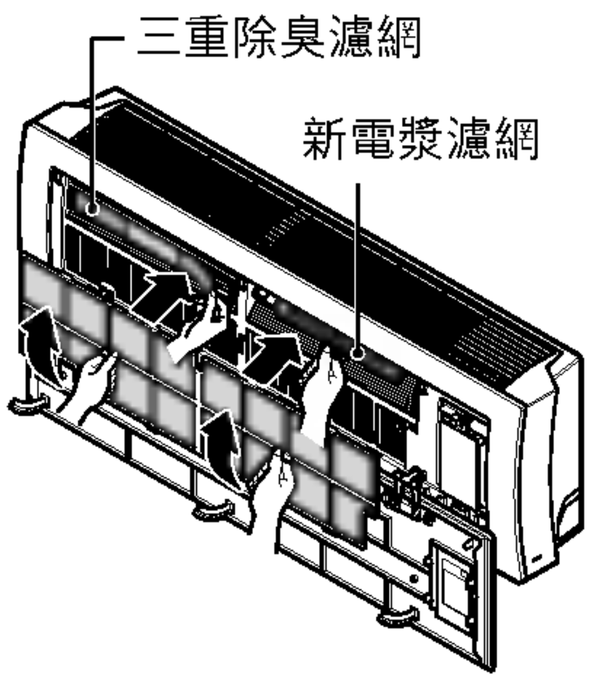

清潔上層濾網

1. 開啓進氣通風口。

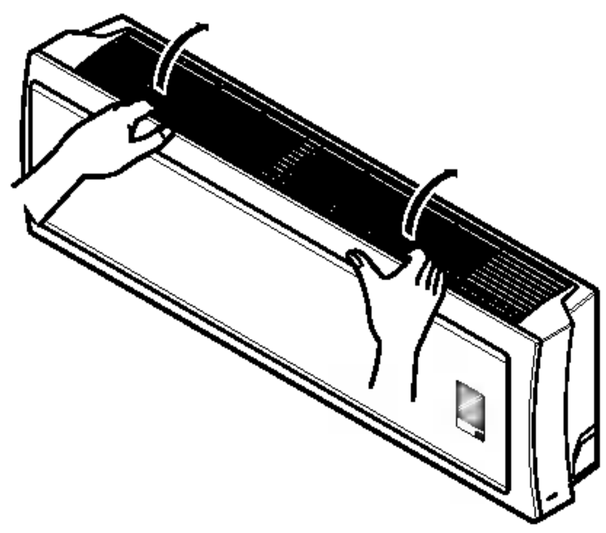

2. 取下濾網。

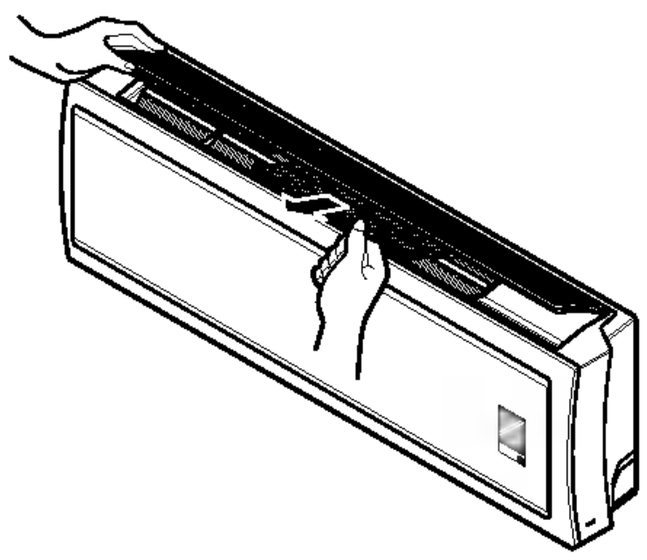

3. 請以軟刷和吸塵器進行擦拭。
   如果很髒，請用清水沖洗。
4. 請在陰涼處晾乾空氣濾網，
   然後再將濾網安裝回去，
   關上進氣通風口。

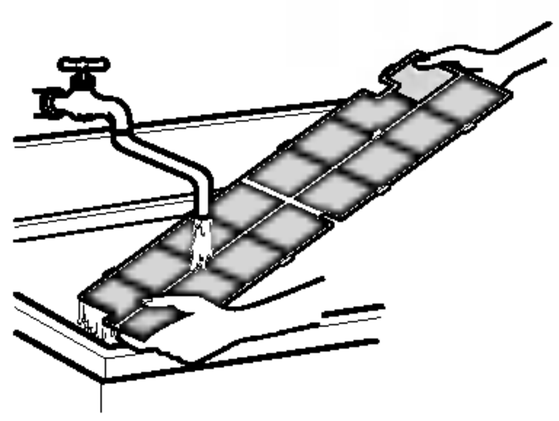

更換前面板

1. 拉下前面板的上端，直到拉出齒條爲止。

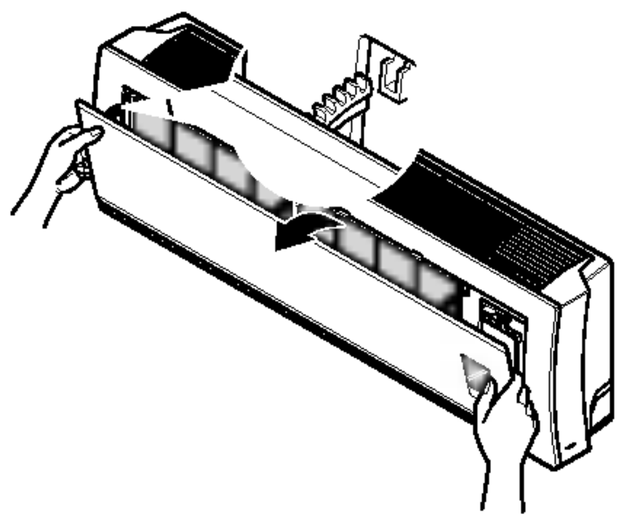

2. 拉出前面板兩邊上面的插銷。

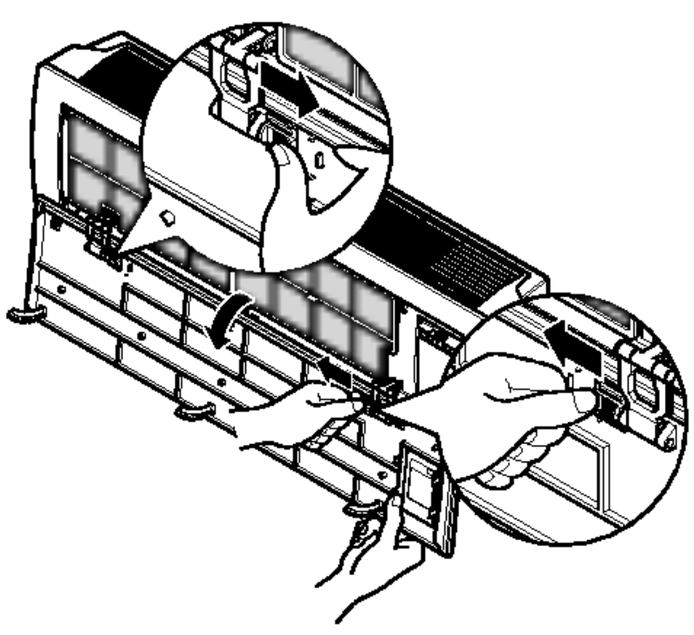

3. 取下前面板，再安裝其他顏色的新前面板。

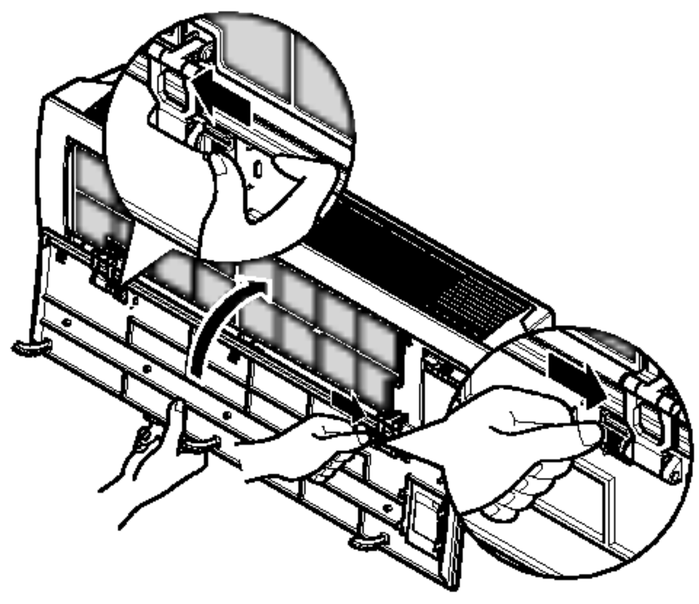

更換淨化濾網（選用）

建議使用時間：2 年

1. 取下前面板及空氣濾網。
2. 取下空氣淨化濾網。
3. 裝上新空氣淨化濾網。
4. 重新裝上空氣淨化濾網後
   關上前面板

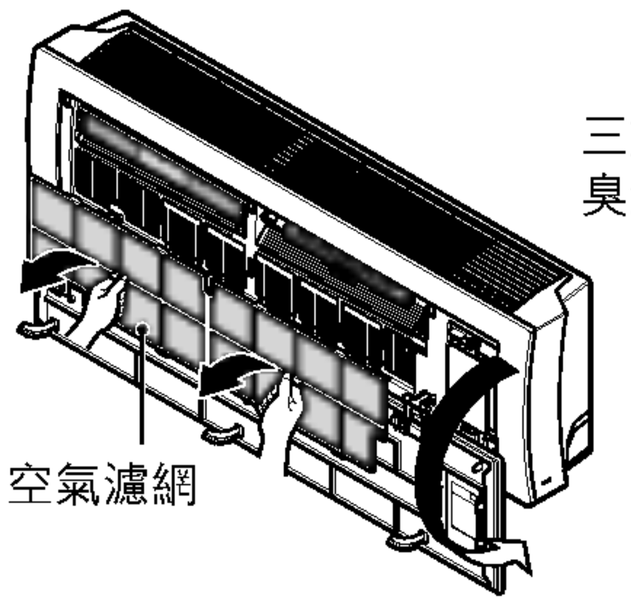

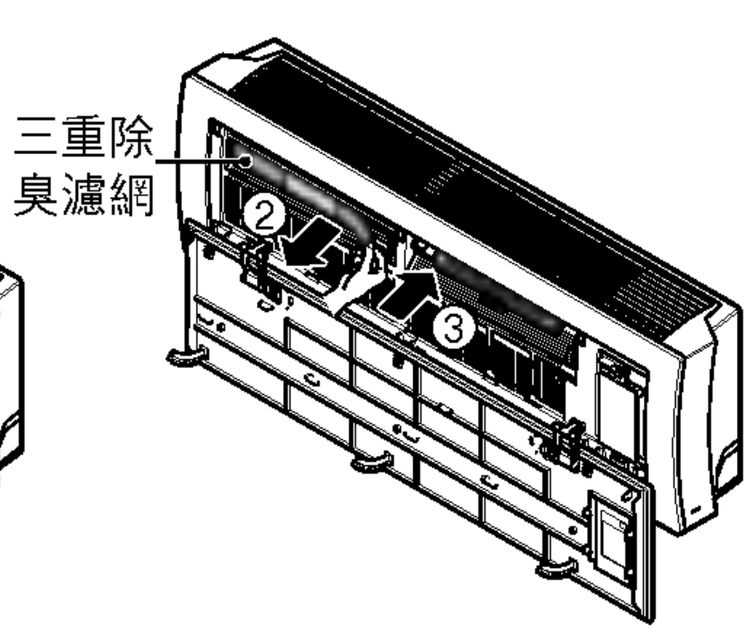

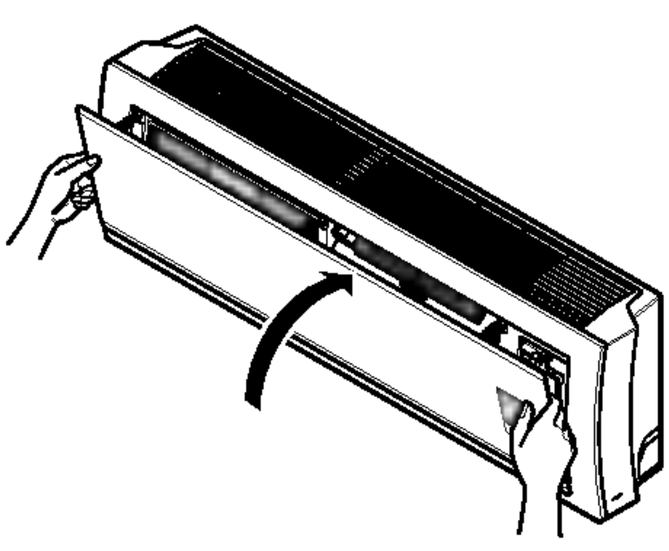

一般問題和解決方法

洽詢服務前

如果您的冷氣機有問題，請閱讀下列資訊 並嘗試解決問題。

如果無法找到解決方法，請關閉冷氣機的電源和洽詢 您的經銷商。

冷氣機不起動

1. 確認冷氣機的電源插頭已插入正確插座中。
2. 檢查保險絲和斷路器。
3. 檢查電壓是否異常地變高或變低。

在冷氣設定時，覺得冷氣機吹出的風不夠冷

1. 確定溫度設定值正確。
2. 確定空氣濾網是否被灰塵堵塞。如果是，請更換濾網。
3. 確定來自外部的氣流未受阻 擋，而且在冷氣機的背面和牆壁或柵欄之間有至少 20″ 的間隙 。
4. 關閉所有門窗，然後檢查室內是否有任何熱源。



洽詢服務之前，請先查閱下列的一般問題和解決方法表 。

正常的冷氣機運作狀態：

- 您會聽到「砰」聲。這是風扇在雨天或很潮濕的天氣中碰到水的聲音。此功能的設計主要是用於協助除去空氣中的水分並提升冷房效率。
- 您會聽到溫控器發出「嗒」的一聲。這是壓縮機開始和停止運轉時發出的聲音 。
- 看到水從室內機的背面滴下來。在很潮濕或下雨的天氣中，水嗒會收集在底盤中。這些水從室內機的背面溢出和滴下來。
- 壓縮機没有發出聲音時，您會聽到風扇運轉的聲音。這是正常的操作功能。

故障排除

異常的冷氣機運作狀態：

發生問題	可能原因	解決方法
冷氣機不起動	■ 未插入冷氣機的電源。	• 決定冷氣機插頭已完全插入插座中。
	■ 保險絲燒斷/斷路器跳脫。	• 檢查室內保險絲/斷路器箱，然後更換保險絲或重設斷路器。
	■ 電源中斷。	• 如果電源中斷，請關閉控制模式。回復電源時，等待 3 分鐘後重新啓動冷氣機，這樣可避免壓縮機負載跳脫。
冷氣機的冷房能力不足	■ 氣流送出方向受到阻擋。	• 確定沒有窗簾、百葉窗或傢俱阻擋在冷氣機的前面。
	■ 溫控器的設定值不夠高。	• 將圓鈕轉至較大數字的位置。最大的設定數字提供最大的冷房能力。
	■ 空氣濾網髒污。	• 請至少每 2 星期清潔一次濾網。請參閱〈維護與保養〉一節。
	■ 室內溫度很高。	• 先開啓冷氣機的電源，然後等一段時間讓室內溫度下降。
	■ 冷氣逸失。	• 檢查是否開啓壁爐地板通風調節設備和冷空氣是否返回。
	■ 冷氣螺旋管結冰。	• 請參閱以下的〈冷氣機結冰〉。
冷氣機結冰	■ 結冰阻擋住氣流，使冷氣機無法供應冷氣至室內。	• 模式控制設定在「快速風扇」或「快速降溫」，溫控器設定在 1 或 2。

※ 您可以在 www.energystar.gov 查閱詳細的能源之星計畫。