LG

PLASMA TV

BEDIENUNGSANLEITUNG

Lesen Sie vor Gebrauch des Monitors diese Anleitung sorgfältig durch.
Bewahren Sie die Anleitung für spätere Fragen sorgfältig auf.
Tragen Sie Modell- und Seriennummer des Monitors ein. Sie finden die Angaben auf dem Typenschild an der Rückwand des Monitors. Teilen Sie Ihrem Kundendienst die Nummern mit, wenn Sie Hilfe benötigen.

Modellnummer :
Seriennummer :

Sicherheitshinweise

⚠ STOP

Setzen Sie den Monitor nicht direktem Sonnenlicht aus, und stellen Sie ihn nicht in der Nähe von Wärmequellen wie Heizungen, Herden usw. auf.

- Es besteht Brandgefahr.

Betreiben Sie den Monitor weder an Orten mit hoher Luftfeuchtigkeit (z.B. Badezimmern), noch an Orten, wo er nass werden könnte.

- Anderenfalls besteht Brandgefahr und die Gefahr elektrischer Schläge.

Verlegen Sie das Kabel von einer Außenantenne so nach innen, dass kein Regen hineinfließen kann.

- Anderenfalls besteht die Gefahr von Wasserschäden am Monitor und die Gefahr elektrischer Schläge.

Erdungskabel anschließen!

- Wenn das Erdungskabel nicht angeschlossen ist, besteht die Gefahr elektrischer Schläge durch unkontrollierten Stromfluss.
- Wenn eine Erdung des Geräts nicht möglich ist, muss ein separater Schutzschalter von einem qualifizierten Elektriker installiert werden.

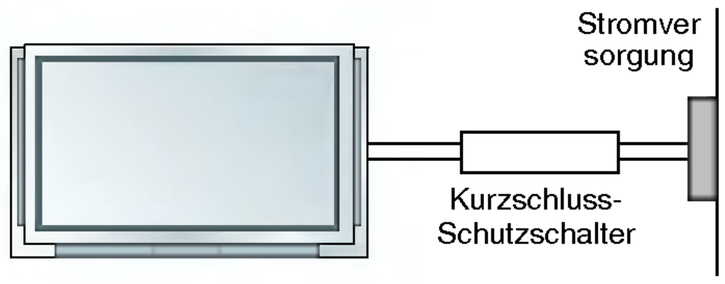

- Verbinden Sie das Erdungskabel nicht mit Telefonleitungen, Blitzableitern oder Gasleitungen.

Achten Sie darauf, das Gerät nicht mit Flüssigkeiten in Kontakt zu bringen und stellen Sie keine mit Flüssigkeit gefüllten Gegenstände, wie zum Beispiel Blumenvasen, auf dem Gerät ab.

Stecken Sie keine Gegenstände in die Belüftungsöffnungen.

- Anderenfalls besteht Brandgefahr und die Gefahr elektrischer Schläge.

Stellen Sie keine schweren Gegenstände auf den Monitor.

- Dies könnte zu schweren Verletzungen bei Kindern oder Erwachsenen führen.

Verwenden Sie auf keinen Fall Wasser zum Reinigen des Monitors.

- Anderenfalls kann der Monitor beschädigt werden, und es besteht die Gefahr elektrischer Schläge.

Bei Rauch- oder ungewöhnlicher Geruchsentwicklung aus dem Monitor, schalten Sie das Gerät aus, ziehen Sie den Netzstecker, und wenden Sie sich an den Kundendienst.

- Anderenfalls besteht Brandgefahr und die Gefahr elektrischer Schläge.

Versuchen Sie auf keinen Fall, den Monitor selbst zu reparieren. Wenden Sie sich an den Kundendienst.

- Anderenfalls kann der Monitor beschädigt werden, und es besteht die Gefahr elektrischer Schläge.

Ziehen Sie bei Gewitter den Netzstecker, und berühren Sie keine Antennenkabel.

- Anderenfalls kann der Monitor beschädigt werden, und es besteht die Gefahr elektrischer Schläge.

Verwenden Sie ein zugelassenes Netzkabel.
Verändern oder verlängern Sie das Netzkabel nicht.

Führen Sie die Installation, den Abbau oder die Neuinstallation des Geräts nicht selbst durch (Kunde).
Zur Durchführung elektrischer Arbeiten wenden Sie sich an Ihren Händler, Verkäufer, einen qualifizierten Elektriker oder einen autorisierten Kundendienst. 10. Für die Installation wenden Sie sich bitte immer an Ihren Händler oder einen autorisierten Kundendienst.

Verwenden Sie das Gerät nicht, wenn das Netzkabel bzw. der Stecker beschädigt ist oder die Steckdose lose ist. Schließen Sie dieses Gerät an eine eigene Steckdose an.

Achten Sie darauf, dass das Netzkabel nicht zu stark gebogen wird und keine Gegenstände darauf abgestellt werden. Um eine Beschädigung der Kabel zu vermeiden, stellen Sie den Monitor nicht in der Nähe von scharfen Kanten auf.

*Es gibt 2 verschiedene Arten von Sicherheitshinweisen, die im folgenden beschrieben sind:

⚠ **STOP** **Die Nichtbeachtung dieser Anweisungen kann zu schweren oder tödlichen Verletzungen führen.**

⚠ **ACHTUNG** **Die Nichtbeachtung dieser Anweisungen kann zu leichten Verletzungen oder Schäden am Produkt führen.**

⚠ **Achten Sie auf Gefahren, die unter bestimmten Bedingungen auftreten.**

⚠ ACHTUNG

Berühren Sie den Netzstecker niemals mit nassen Händen.
- Dies kann zu einem elektrischen Schlag führen.

Ziehen Sie den Netzstecker, und lösen Sie alle Kabelverbindungen, bevor Sie den Monitor an einem anderen Ort aufstellen.

Stellen Sie den Monitor nicht in einer Schrankwand, Bücherregalen oder ähnlichen Möbelstücken auf.
- Die Luft muss frei zirkulieren können.

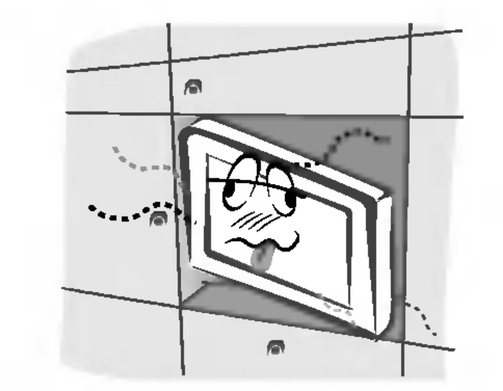

Wenn Sie den Monitor auf einem Tisch aufstellen, achten Sie darauf, dass er nicht zu dicht an der Kante steht.
- Dies kann dazu führen, dass der Monitor herunterfällt und ein Kind oder einen Erwachsenen schwer verletzt. Am Monitor können schwere Schäden auftreten.

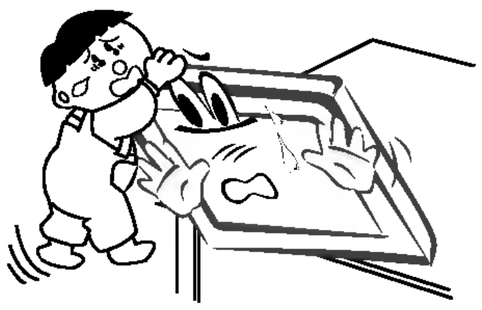

Bringen Sie eine Außenantenne nicht in der Nähe von Hochspannungsleitungen oder anderen elektrischen Leitungen an.
- Es besteht die Gefahr elektrischer Schläge.

Der Abstand sollte so groß sein, dass selbst die fallende Antenne keine elektrischen Leitungen berühren kann.
- Es besteht die Gefahr elektrischer Schläge.

Ziehen Sie den Netzstecker nicht am Kabel heraus.
- Es besteht Brandgefahr.

Achten Sie darauf, dass das Netzkabel nicht über heiße Gegenstände wie Heizungen gelegt ist.
- Anderenfalls besteht Feuergefahr und die Gefahr elektrischer Schläge.

Schließen Sie das Gerät auf keinen Fall an, wenn das Netzkabel oder der Netzstecker beschädigt oder beide lose miteinander verbunden sind.
- Es besteht Brandgefahr und die Gefahr elektrischer Schläge.

Um zu verhindern, dass ein Kind verbrauchte Batterien zu sich nimmt, entsorgen Sie diese sorgfältig.
- Sollte ein Kind Batterien geschluckt haben, gehen Sie sofort mit ihm zum Arzt.

Heben Sie den Monitor auf keinen Fall an den Lautsprechern hoch, wenn diese am Monitor angebracht sind.
- Dies könnte dazu führen, dass der Monitor herunterfällt und eine Person schwer verletzt. Am Monitor könnten schwere Schäden auftreten.

Ziehen Sie den Netzstecker, bevor Sie das Gerät reinigen. Verwenden Sie niemals Flüssigreiniger oder Reinigungssprays.
- Anderenfalls kann der Monitor beschädigt werden, und es besteht die Gefahr elektrischer Schläge.

Lassen Sie das Innere des Monitors einmal jährlich vom Kundendienst reinigen.
- Staubablagerungen können zu Fehlfunktionen führen.

Die Entfernung vom Bildschirm sollte das fünf- bis siebenfache der Bildschirm-Diagonalen betragen.
- Bei kürzeren Abständen werden die Augen überanstrengt.

Ziehen Sie den Netzstecker aus der Steckdose, wenn das Gerät unbeaufsichtigt ist oder längere Zeit nicht eingeschaltet wird.
- Staubansammlungen können Brände und elektrische Schläge verursachen.

Verwenden Sie nur die empfohlenen Batterien.
- Anderenfalls kann der Monitor beschädigt werden, und es besteht die Gefahr elektrischer Schläge.

Inhalt

Sicherheitshinweise
Sicherheitshinweise . . . . . .2~3

Einführung
Bedienungselemente der Fernbedienung 6
Lage und Funktion der Bedienungselemente . . .7~8

Aufstellung
Einrichten externer Signalquellen . . . . . .9~12
Darstellbare Auflösungen 13
HDMI . . . . . .14~15
Zubehör 16
Montage des Monitors . . . . . .17~19

Betrieb
Einschalten des Monitors 20
Menüsprache auswählen (Option) 20
Optionen im Menü “Sender”
Automatische Programmierung 21
Manuelle Programmierung 21
Feinabstimmung 22
Programmnamen zuweisen 22
Booster (Option) 22
Senderliste ordnen 23
Meine Programme 23
Senderliste aufrufen 23
Bildeinstellungen
PSM (Picture Status Memory) 24
CSM (Color Status Memory) 24
Farbtemperatur Einstellung 24
XD 24
sRGB 25
ACM (Active Color Management) 25
Manuelle Bildsteuerung 25
Klangeinstellungen
Klangmuster einstellen 26
BBE 26
AVL (Automatischer Lautstärkepegel) 26
Klangeinstellungen 26
TV-Lautsprecher 27
Stereo / Zweikanalton 27
NICAM-Einstellungen (Option) 27
Optionen im Menü “Timer”
Einstellen der Uhrzeit 28
Ein-/Ausschaltzeit einstellen (On/Off Timer) 28
Automatische Aus 28
Automatische Abschaltzeit (Sleep-Timer) 28

Menü SPEZIAL
Verriegelung (Kindersicherung) 29
ISM-Methode 29
Strom sparen (Low Power) 30
XD Demo 30
Index 30
Menü BILD
Auto-Konfiguration 31
Manuell Konfigurieren 31
Wählen Sie Wide VGA/XGA Modi 31
Bildformat auswählen 32
Bildgröße Zoom 32
Bildlage 33
Kino 33
NR (Rauschunterdrückung) 33
Einstellungen übernehmen (Auf Werkeinstellung zurücksetzen) 33
Bild-im-Bild (PIP)
PIP (Bild-im-Bild) 34
Programmwahl für PIP-Bild 34
Bildquelle für Kleinbild auswählen 34
Auswählen der PIP Tonoptionen (Nur PIP-Modus) 34
POP (Picture-out-of-Picture: Kanalsuche) 34
PIP Größe 34
Einstellung des Bildschirms für den PIP (Bild-im Bild)-Modus 34
Einstellen der PIP Transparenz (Nur PIP-Modus) .34
Videotext (Option)
Ein- und Ausschalten 35
SIMPLE-Text (Option) 35
TOPTEXT (Option) 35
FASTEXT 36
Spezielle Videotext-Funktionen 36
XSTUDIO
Hinweise zur Speicherkarte . . . . . .37~40
Optionen zur Ansicht von JPEG-Dateien . . . .41~45
Wiedergabe von MP3-Dateien . . . . . .46~49

Sonstiges
Anschluss eines externen Steuergeräts . . . . .50~56
IR-CODE (NEC-Format) . . . . . .57~58
Programmieren der Fernbedienung 59
Programmieren von Gerätecodes auf der Fernbedienung . . . . . .60~61
Problembehebung 62
Technische Daten 63

Bewahren Sie diese Anleitung nach dem Lesen für jeden Benutzer zugänglich auf.

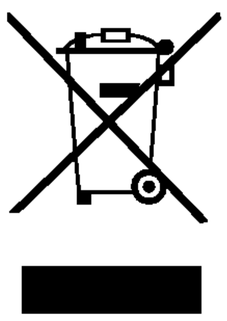

Entsorgung von Altgeräten

1. Wenn dieses Symbol eines durchgestrichenen Abfalleimers auf einem Produkt angebracht ist, unterliegt dieses Produkt der europäischen Richtlinie 2002/96/EC.
2. Alle Elektro- und Elektronik-Altgeräte müssen getrennt vom Hausmüll über dafür staatlich vorgesehenen Stellen entsorgt werden.
3. Mit der ordnungsgemäßen Entsorgung des alten Geräts vermeiden Sie Umweltschäden und eine Gefährdung der persönlichen Gesundheit.
4. Weitere Informationen zur Entsorgung des alten Geräts erhalten Sie bei der Stadtverwaltung, beim Entsorgungsamt oder in dem Geschäft, wo Sie das Produkt erworben haben.

Einführung

Was ist ein Plasma-Monitor?

Wenn elektrische Spannung in ein zwischen zwei Glasflächen befindliches Gas eingeleitet wird, entsteht UV-Licht. Wird dieses mit einer fluoreszierenden Substanz in Verbindung gebracht, entsteht sichtbares Licht. Ein Plasma-Monitor ist ein neuer Flachbildschirm, bei dem dieses Phänomen zur Anwendung kommt.

Betrachtungswinkel von 160 Grad

Ein Plasma-Monitor ermöglicht seinem Nutzer eine naturgetreue Bildwiedergabe über einen breiten Blickwinkel von über 160 Grad und somit ein ungetrübtes Fernsehvergnügen.

Einfache Montage

Ein Plasma-Monitor ist wesentlich leichter und flacher als andere Monitore, wodurch eine Montage auf vielfältige Weise möglich ist.

Großbildschirm

Mit einer Bildschirmdiagonalen von 50" (oder 60") Zoll fühlen Sie sich beinahe wie im Kino.

Multimedia-Anwendungen

Ein Plasma-Monitor kann an einen PC angeschlossen werden und als Bildschirm in Konferenzen, für Spiele, für Internetübertragungen und vieles mehr verwendet werden.

Farbpunkte, die möglicherweise auf dem Bildschirm angezeigt werden

Der Plasma-Bildschirm (PDP) besteht aus 0,9 bis 2,2 Millionen einzelner Zellen/Bildpunkte. Während der Fertigung des PDP können auch einige defekte Zellen entstehen. In Übereinstimmung mit anderen PDP-Herstellern sind wir der Auffassung, dass einige sichtbare Farbpunkte als Standard akzeptiert werden müssen und dass der PDP dadurch nicht als fehlerhaft gilt. Wir bitten Sie um Verständnis, dass alle Geräte, die diesem Standard entsprechen, als akzeptabel gelten. Das Gerät kann daher weder umgetauscht werden, noch wird der Kaufpreis erstattet oder reduziert.
Wir sichern Ihnen zu, dass wir das Bestmögliche zur Weiterentwicklung unserer Technologie unternehmen werden, um die herstellungsbedingten Zelldefekte weiterhin zu verringern.

Betriebsgeräusche des Zoll-PDP (Option)

Ebenso wie ein PC-Prozessor wird auch der PDP z. T. mit Ventilatoren gekühlt, um die Zuverlässigkeit des Produkts zu verbessern. Daher kann während des Ventilatorbetriebs ein bestimmter Geräuschpegel auftreten. Dieses Geräusch hat keine negativen Auswirkungen auf die Effizienz und Zuverlässigkeit und sollte auch die Verwendung des Produkts nicht beeinträchtigen. Das Ventilatorgeräusch beim Betrieb des Geräts ist völlig normal. Wir hoffen auf Ihr Verständnis, dass ein gewisser Geräuschpegel als akzeptabel gilt. Das Gerät kann daher weder umgetauscht werden, noch wird der Kaufpreis erstattet oder reduziert.

WARNUNG
UM DAS RISIKO EINES FEUERS ODER ELEKTRISCHEN SCHLAGES GERING ZU HALTEN, DARF DIESES GERÄT WEDER REGEN NOCH FEUCHTIGKEIT AUSGESETZT WERDEN.

Bedienungselemente der Fernbedienung

- Richten Sie die Fernbedienung während der Nutzung immer auf den Sensor am Monitor aus.
- Es gibt unter Umständen Probleme im täglichen Einsatz der Fernsteuerung bedingt durch etwaige Beleuchtungen oder IR-Emissionen des Monitors welche in dieser Monitortechnologie begründet sind.

INPUT
Zur Auswahl der Modi TV, AV1, AV2, S-Video, AV3, AV4, AV5, Komponente, RGB- oder HDMI. Gerät aus Bereitschaftsmodus einschalten.

MODE
Auswahl eines anderen Geräts.

VIDEORECORDER
Tasten für einen LG Videorecorder. Diese Tasten werden für XStudio verwendet. Weitere Informationen finden Sie im Abschnitt „XStudio".

INFO
Blendet während des Fernsehens Informationen am oberen Bildschirmrand ein.

MENÜ
Zeigt die Bildschirm-Menüs nacheinander an. Verlässt das derzeitige Menü. Speichert Änderungen im Menü.

OK
Auswahl bestätigen oder aktuellen Modus anzeigen.

▲ / ▼ oder ◄ / ►
Menüoptionen einstellen.

VOL ▲ / ▼ (Lautstärke lauter/leiser)
Lautstärke einstellen
PR ▲ / ▼ (Programmumschaltung auf/ab)

STUMMSCHALTUNG (MUTE)
Ton ein- bzw. ausschalten.

ZIFFERNTASTEN

LIST
Senderliste aufrufen.

PSM (Abbildung StatusSpeicher)
Gespeicherte Bildeinstellungen aufrufen.

SSM
Zur Auswahl der zu Ihren Fernsehgewohnheiten passenden Klangeinstellung.

AUTOMATISCHE ABSCHALTZEIT (SLEEP)
Automatische Abschaltzeit (Sleep-Timer) einstellen.

I/II
Sprache bei Zweikanalton auswählen. Tonsignal am Ausgang auswählen.

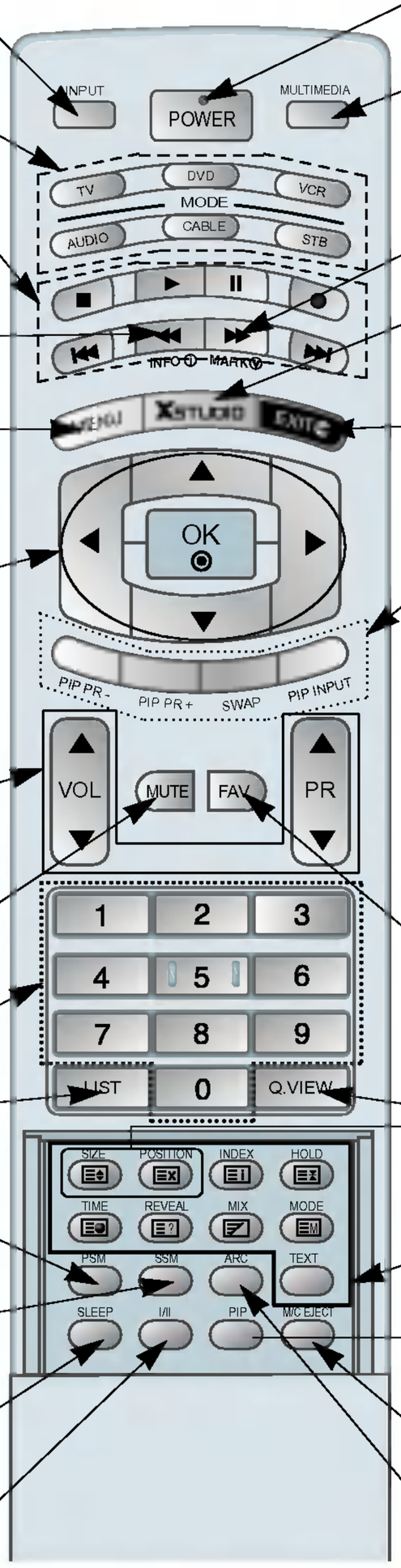

POWER (Ein-Aus)
Gerät aus dem Bereitschaftsmodus einschalten bzw. ausschalten.

MULTIMEDIA
Zur Auswahl der Modi Komponente, RGB oder HDMI.
Gerät aus dem Bereitschaftsmodus einschalten.

MARK
Wählt die gewünschten Funktionen aus.

XSTUDIO
Öffnet das Menü zur Auswahl zwischen dem „Photo"- und „Music"-Modus von XStudio für Speicherkarten.

EXIT
Löscht alle Bildschirmanzeigen und kehrt aus beliebigen Menüs zur TV-Ansicht zurück

PIP
PIP-Bild ein- bzw. ausschalten.
PIP PR + /-
Programm für das PIP-Bild aufrufen.
SWAP
Zwischen Hauptbild und PIP-Bild umschalten.
PIP INPUT
Bildquelle (Eingang) für das Kleinbild auswählen.
SIZE
Größe des PIP-Bildes einstellen.
POSITION
Bewegt das Unterbild in Richtung: ▲ / ▼ oder ◄ / ►.

FAV
Lieblingsprogramm auswählen.

Q.VIEW
Zu dem zuletzt gesehenen Programm zurückkehren.

Videotext-Tasten
Diese Tasten werden für Videotext verwendet.
Weitere Informationen finden Sie im Abschnitt „Videotext".
Hinweis : *Im Videotext-Modus werden die Tasten **PIP PR +/-**, **SWAP** und **PIP INPUT** für Videotext-Funktionen verwendet.*

M/C EJECT
Wirft die Speicherkarte aus.

ARC (Aspect Ratio Control)
Bildformat ändern.

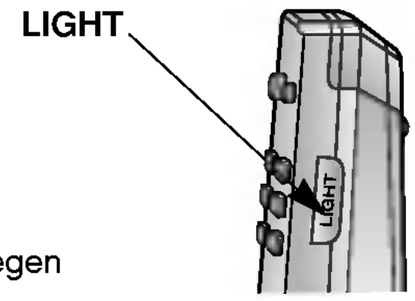

Batterien einlegen

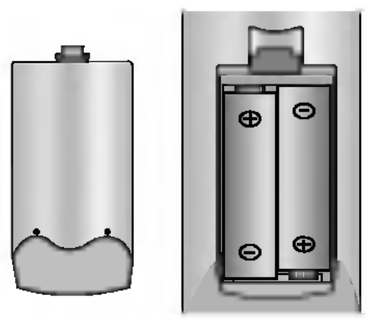

- Öffnen Sie das Batteriefach auf der Rückseite, und legen Sie die Batterien unter Beachtung der Polarität ein.
- Verwenden Sie 1.5-Volt-Alkaline-Batterien „Typ AA". Verwenden Sie keine gebrauchten und neuen Batterien zusammen.
- Beachten Sie beim Einlegen der Batterien die Polarität.

Lage und Funktion der Bedienungselemente

- Die Abbildung zeigt eine vereinfachte Darstellung der Bedienungselemente an der Gerätefront.
- Die Anschlüsse sind möglicherweise ein wenig anders dargestellt als bei Ihrem Gerät.

< Vorderansicht / Unten >

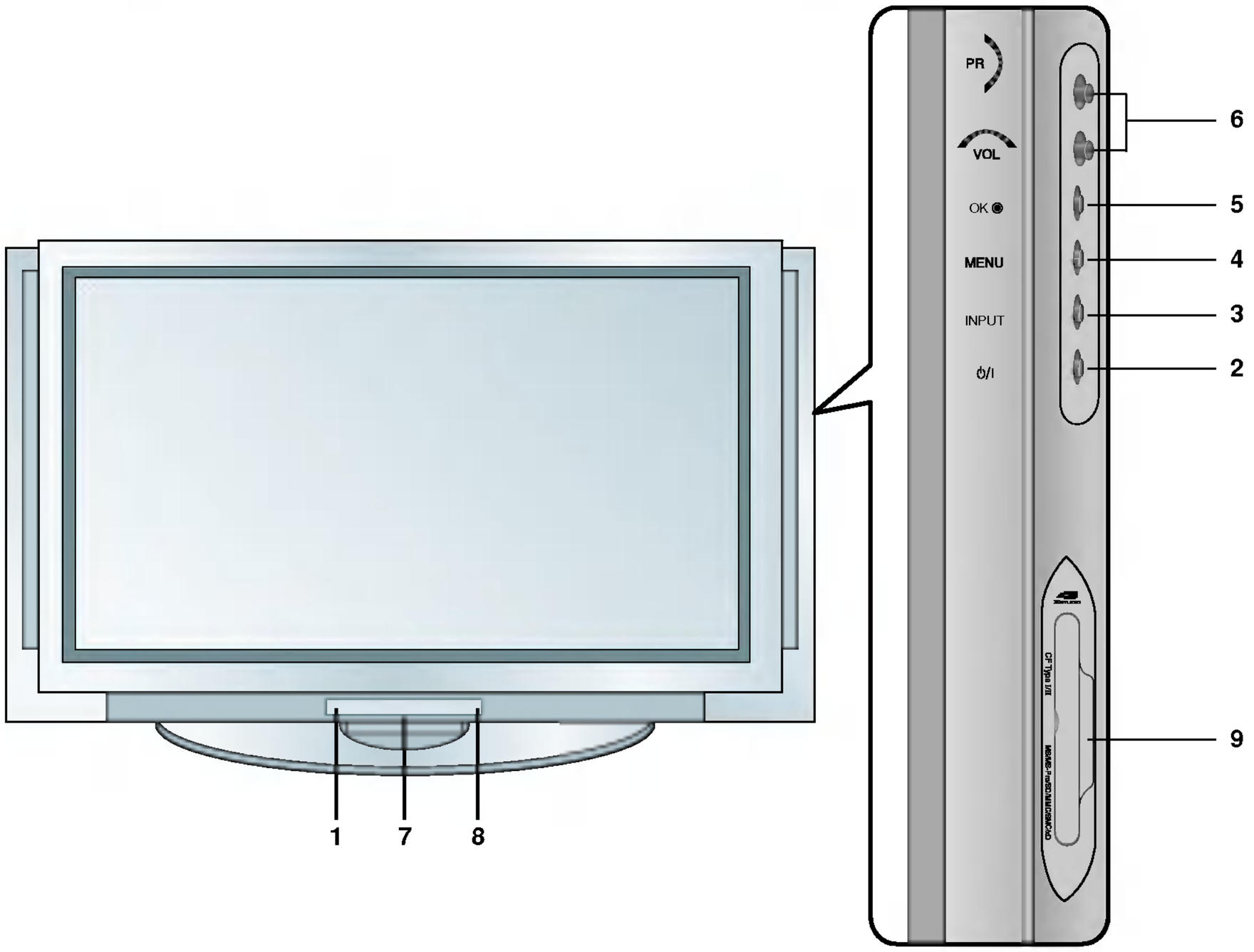

1. **Sensor für die Fernbedienung**
2. **Power**
   Gerät aus dem Bereitschaftsmodus einschalten bzw. aus schalten.
3. **INPUT**
   Zur Auswahl der Modi TV, AV1, AV2, S-Video2, AV3, AV4, AV5, Komponente, RGB- oder HDMI.
   Gerät aus dem Bereitschaftsmodus einschalten.
4. **MENU**
   Zeigt die Bildschirm-Menüs nacheinander an.
   Verlässt das derzeitige Menü.
   Speichert Änderungen im Menü.
5. **OK**
   Auswahl bestätigen oder aktuellen Modus anzeigen.
6. **▲ / ▼ (Programmumschaltung auf/ab)**
   Programm oder Menüpunkt aufrufen.
   Gerät aus dem Bereitschaftsmodus einschalten.
   ◄ / ► (Lautstärke leiser / lauter)
   Lautstärke einstellen.
   Menüoptionen einstellen.
7. **Index**
   Schaltet den LED-DISPLAY ein bzw. aus.
8. **Bereitschaftsanzeige**
   Leuchtet im Bereitschaftsmodus rot und bei eingeschaltetem Monitor grün.
9. **Speicherkarten-Slots 1, 2**

Lage und Funktion der Bedienungselemente

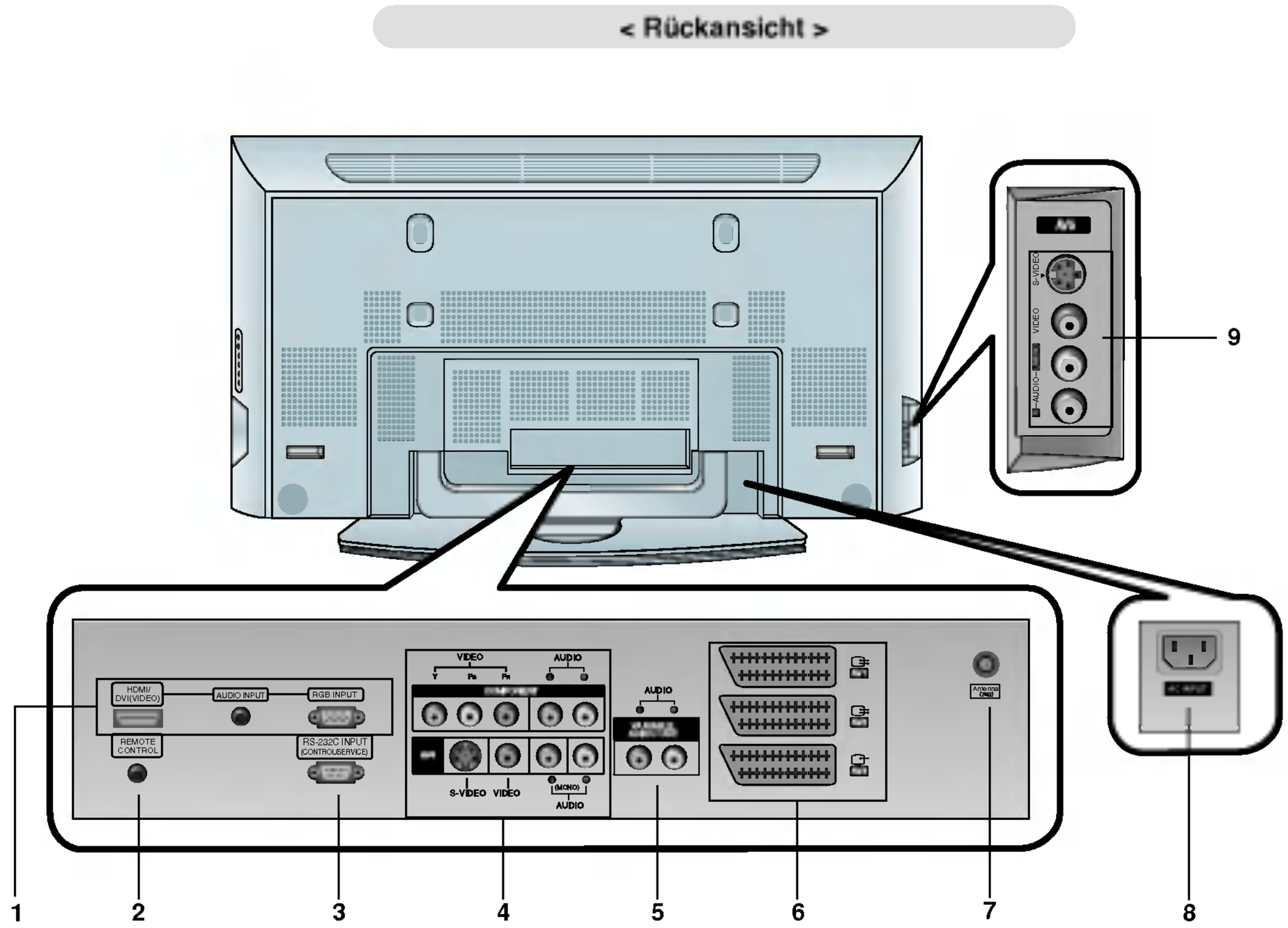

1. HDMI(DVI VIDEO) / AUDIOEINGANG / RGB-EINGANG
Schließen Sie die Monitorausgangsbuchse des PCs an diese Buchse an.
Hinweis : *Wenn Sie RGB/DVI Audio benutzen möchten, empfehlen wir die Verwendung eines Kabels mit aufgebrachtem Mantelstromfilter / EMS Filter mit Filterkern in Verbindung mit getrennten Leitern.*

2. Fernbedienung

3. RS-232C Eingang (Steuerung/Service) Anschluss
Verbinden Sie die Buchse mit der RS-232C-Buchse am PC.

4. COMPONENT-Eingang
Verbinden Sie die DVD-Videoausgänge mit den Buchsen Y, PB, PR COMPONENTINPUTund die Audioausgänge mit den Audiobuchsen AV INPUT.

AUDIO-/VIDEO-EINGANGSBUCHSEN (AV4)
Schließen Sie die Audio-/Video-Ausgänge externer Geräte an diese Buchsen an.
S-VIDEO-/AUDIO-EINGANGSBUCHSEN (S-VIDEO)
Schließen Sie den Video-Ausgang eines S-VIDEO-Recorders an die Buchse **S-VIDEO** an.
Schließen Sie die Audio-Ausgänge des S-VIDEO-Recorders an die Audio-Buchsen wie bei **AV4** an.

5. VARIABLE AUDIOAUSGANGSBUCHSEN

6. Euro-Scart-Buchsen
Verbinden Sie die Scartbuchse Ihres Videorecorders mit der Scartbuchse des Fernsehgerätes.
Hinweis :
a. Verwenden Sie nur Euro-Scart-Kabel mit einfacher Abschirmung.
b. Wird das S-VHS-Signal über den Scart 2 (AV 2)-Anschluss empfangen, muss der Modus S-Video 2 (Y/C) gewählt werden.

7. Antennenbuchse

8. Netzanschluss-Buchse
Der Monitor benötigt die Versorgungsspannung, die auf der inneren Umschlagseite dieser Anleitung genannt ist. Den Monitor niemals an eine Gleichstromquelle anschließen.

9. AUDIO-/VIDEO-EINGANGSBUCHSEN (AV5)
S-VIDEO-/AUDIO-EINGANGSBUCHSEN

Einrichten externer Signalqellen

Antenne

- Beachten Sie beim Anschließen der Antennenzuleitung, dass diese nicht geknickt wird.

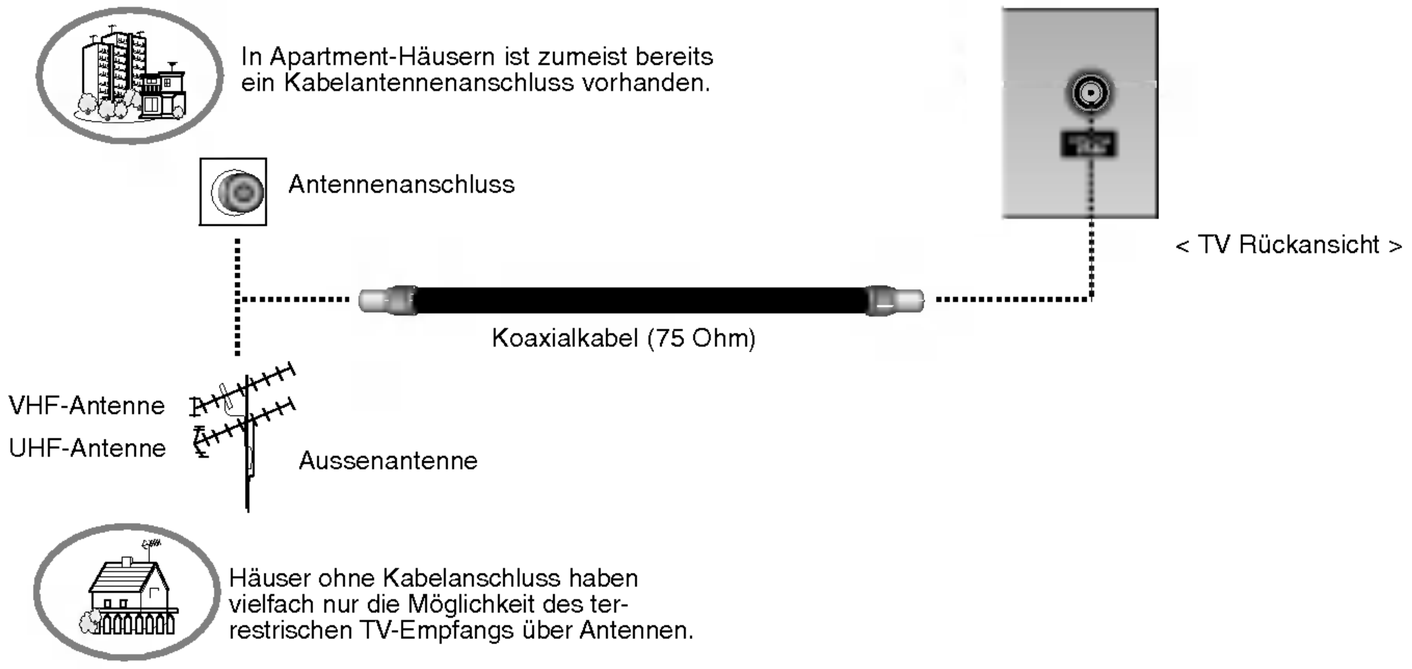

Videorecorder

- Wenn Sie den Plasma-Monitor an andere Geräte anschließen, achten Sie darauf, dass die Farben der Anschlüsse übereinstimmen (Video - gelb, Audio(L) - weiss, Audio(R) - rot).
- Bei einem Mono-Videorecorder muss dessen Audio-Ausgang mit sder Eingangsbuchse AUDIO(L/MONO) des Monitors verbunden werden.
- Wenn Sie einen Mono-Videorecorder besitzen, schließen Sie das Audio-Kabel vom Videorecorder an den AUDIO L/MONO - Eingang des Plasma-Monitors an.
  Oder, verbinden Sie den Anschluss „RF out“ Ihres Videorecorders mit dem Antennenanschluss auf der Rückseite des Fernsehgeräts.
- Vermeiden Sie die dauerhafte Anzeige von gleichbleibenden Bildern auf dem Bildschirm. Das Standbild eines Videorecorders, das 4:3 Bildformat oder die Kanal-Logos sind typische Beispiel für gleichbleibende Bilder. (Siehe S. 29)
- Die Bilder „brennen“ sich ggf. ein und bleiben dann nach dem Ausblenden schemenhaft sichtbar. Verwenden Sie die Orbiter-Funktion, um das Einbrennen des Bildes zu vermeiden.
- Lassen Sie ausreichenden Abstand zwischen Videorecorder und Monitor, um Störungen durch Bildrauschen zu vermeiden.

TV-Programme direkt

- Den Fernseher einschalten und wie gewohnt den gewünschten Sender wählen.

Videorecorder-Wiedergabe

1. Mit **INPUT** auf den Videorecorder schalten, also **AV1**, **AV2**, **S-Video2**, **AV3**, **AV4** oder **AV5**.
   - Wenn ein S-Videorecorder über S-VIDEO- und Normal-Video-Eingänge angeschlossen wird, wird immer das S-VIDEO-Signal wiedergegeben.
2. Eine Kassette in den Videorecorder einlegen und die **PLAY**-Taste am VCR drücken.

< TV Rückansicht >

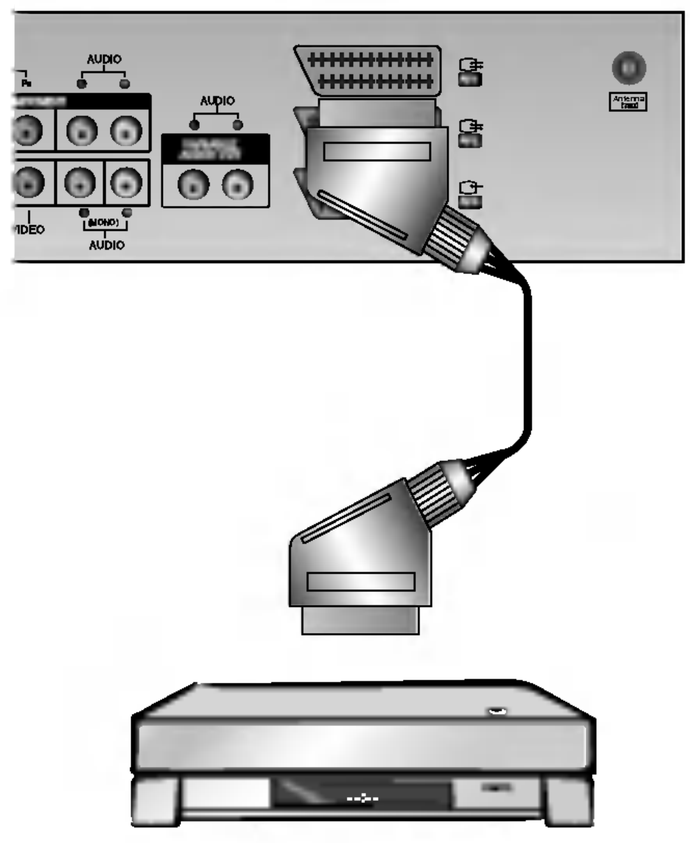

< Mögliches Anschlussfeld des Videorecorders >

Einrichten externer Signalqellen

Kabelfernsehen

- Wenn Sie einen Vertrag mit einem Kabelanbieter vor Ort abgeschlossen haben und einen Decoder installiert haben, können Sie Programme über Kabel empfangen.
- Weitere Informationen zum Pay-TV erhalten Sie von Ihren Anbietern vor Ort.

< TV Rückansicht >

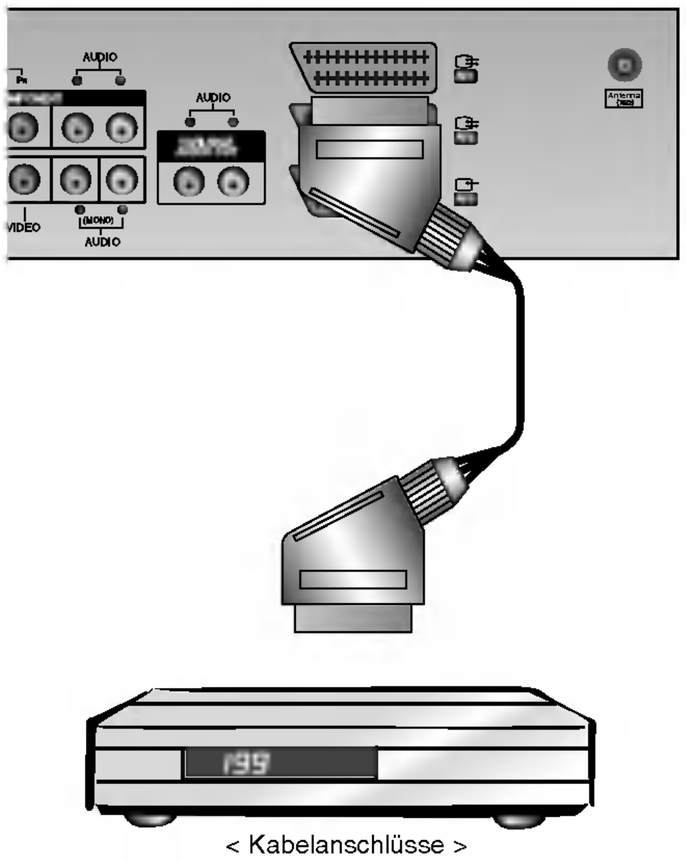

< Kabelanschlüsse >

Kabelfernsehen

1. Drücken Sie **INPUT** auf der Fernbedienung, und wählen Sie die Option **AV1**, **AV2**, **S-Video2**, **AV3**, **AV4** oder **AV5**.
2. Stimmen Sie die Kanäle Ihres Kabelanbieters mit der Kabelbox ein.

Weitere AV-Quellen

- Wenn Sie den Plasma-Bildschirm an andere Geräte anschließen, achten Sie darauf, dass die Farben der Anschlüsse übereinstimmen.
- Oder, verbinden Sie den Anschluss „RF out“ Ihres Videorecorders mit dem Antennenanschluss auf der Rückseite des Fernsehgeräts.

Bedienung

1. Drücken Sie **INPUT** auf der Fernbedienung des Monitors, und wählen Sie die Option **AV1**, **AV2**, **S-Video2**, **AV3**, **AV4** oder **AV5**.
2. Bedienen Sie die angeschlossenen Geräte.

< TV Rückansicht >

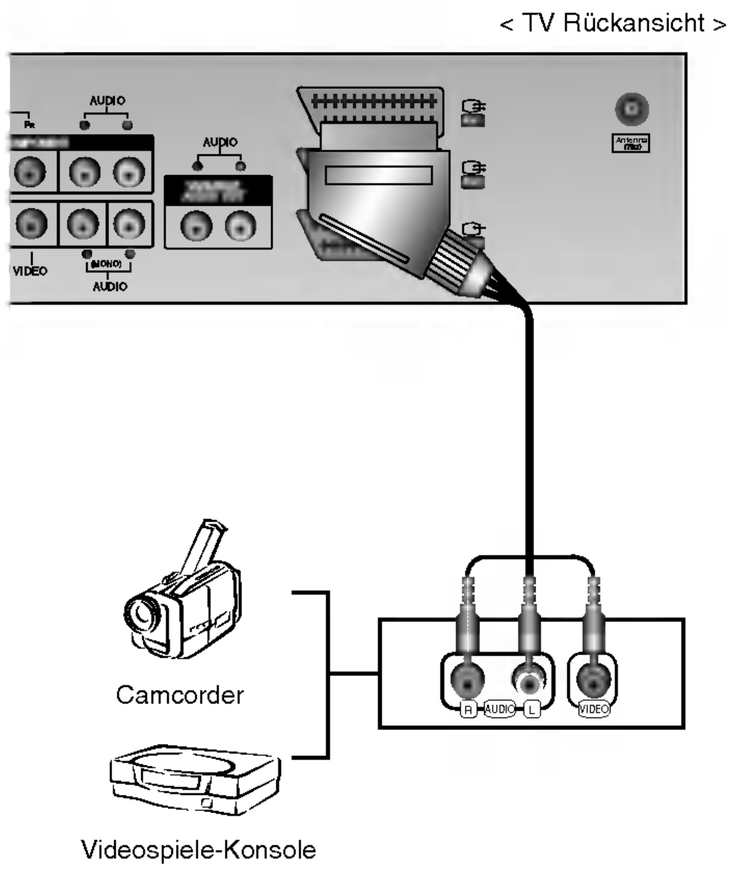

DVD-Player

Anschließen

Verbinden Sie die DVD-Videoausgänge mit den Buchsen Y, P_B, P_R COMPONENTINPUTund die Audioausgänge mit den Audiobuchsen AV INPUT.
Oder, verbinden Sie den Anschluss „RF out“ Ihres Videorecorders mit dem Antennenanschluss auf der Rückseite des Fernsehgeräts.

Bedienung

1. Schalten Sie zuerst den DVD-Player ein.
2. Drücken Sie **INPUT** oder **MULTIMEDIA** auf der Fernbedienung des Monitors, und wählen Sie die Option **Component**.

- **Komponenten-Eingangsbuchsen**
  Die beste Bildqualität erhalten Sie, wenn sie den DVD-Player an die Komponenten-Eingangsbuchsen anschließen.

Komponenten-Anschlussbuchsen am Monitor	Y	P_B	P_R
Video-Ausgangsbuchsen am DVD-Player	Y Y Y Y	Pb B-Y Cb P_B	Pr R-Y Cr P_R

< TV Rückansicht >

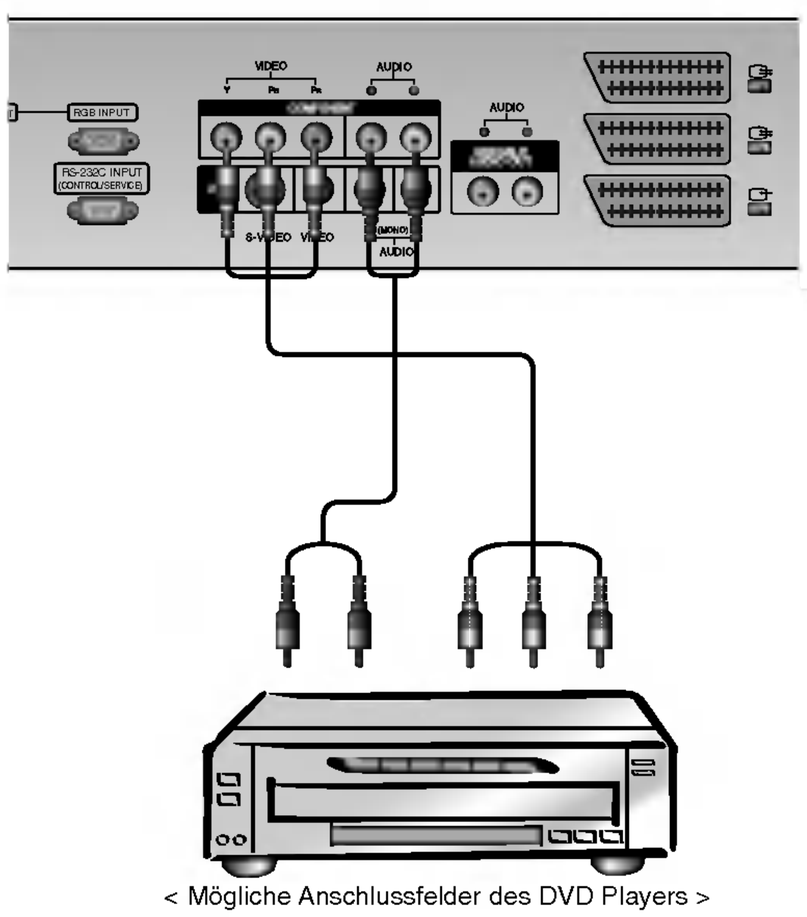

< Mögliche Anschlussfelder des DVD Players >

DEUTSCH

Einrichten externer Signalqellen

Anschluss an einen PC

- Wenn der Monitor an einen PC angeschlossen ist, erhalten Sie ein hervorragendes Bild und einen einmaligen Klang.
- Vermeiden Sie die Darstellung von Standbildern und Teilstandbildern, da sich diese sonst permanent "einbrennen" und diese dann später immer noch als Schattenbild sichtbar sind. (kein Garantieanspruch!) Benutzen Sie ggf. einen Screensaver.
- Ändern Sie ggf. die Bildschirmauflösung des PCs. Anschließend verbinden Sie den PC mit den Anschlussbuchsen RGB- EINGANG (PC-INPUT) oder HDMI-EINGANG (DIGITAL RGB-INPUT) am Monitor.
- Im PC-Modus können im Zusammenhang mit der Auflösung Bildrauschen, vertikale Muster, Kontrast- oder Helligkeitsfehler auftreten. Bei auftretendem Bildrauschen stellen Sie im PC-Modus eine andere Auflösung ein, ändern Sie die Bildwiederholfrequenz, oder verändern Sie die Einstellungen für Helligkeit und Kontrast, bis das Bild klar ist. Wenn die Bildwiederholfrequenz der Grafikkarte nicht geändert werden kann, wechseln Sie die PC-Grafikkarte aus, oder wenden Sie sich an den Hersteller der Grafikkarte.
- Synchronisierung: R-G-B-H-V, separate Synchronisation.

Anschließen

- Verbinden Sie den Monitorausgang des PC über das Signalkabel mit dem RGB-Eingang des Monitors oder verbinden Sie den HDMI-Ausgang des PC über das Signalkabel mit dem HDMI-I -Eingang des Monitors.
- Verbinden Sie die Audiobuchsen des PC über ein Audiokabel mit den Audiobuchsen am Monitor. (Audiokabel sind nicht im Lieferumfang enthalten.)
- Wenn Sie eine Soundkarte verwenden, stellen Sie den Ton nach Bedarf am PC ein.
- Dieser Monitor unterstützt den VESA Plug-and-Play Standard. Wenn Sie ein Plug-and-Play-fähiges System an den Monitor anschließen (PC), sind keine weiteren Einstellungen erforderlich. Der Monitor sendet EDID-Daten mit dem DDC-Protokoll an das PC-System. Der PC stellt automatisch seine Grafikeigenschaften auf den Monitor ein.
- Das DDC-Protokoll ist für RGB (Analog RGB), HDMI (HDMI, Digital RGB) voreingestellt.
- Bei Bedarf stellen Sie den Monitor / PC auf Plug-and-Play ein.
- Wenn die Grafikkarte des PC nicht gleichzeitig analoge und digitale RGB-Signale ausgibt, verbinden Sie den RGB- Eingang (PC INPUT) oder den HDMI-Eingang (DIGITAL RGB INPUT) des Monitors mit dem PC.
- Wenn die Grafikkarte des PC gleichzeitig analoge und digitale RGB-Signale ausgibt, stellen Sie den Monitor entweder auf RGB oder HDMI ein (die Modi werden vom Monitor automatisch auf Plug-and-Play eingestellt).

< TV Rückansicht >

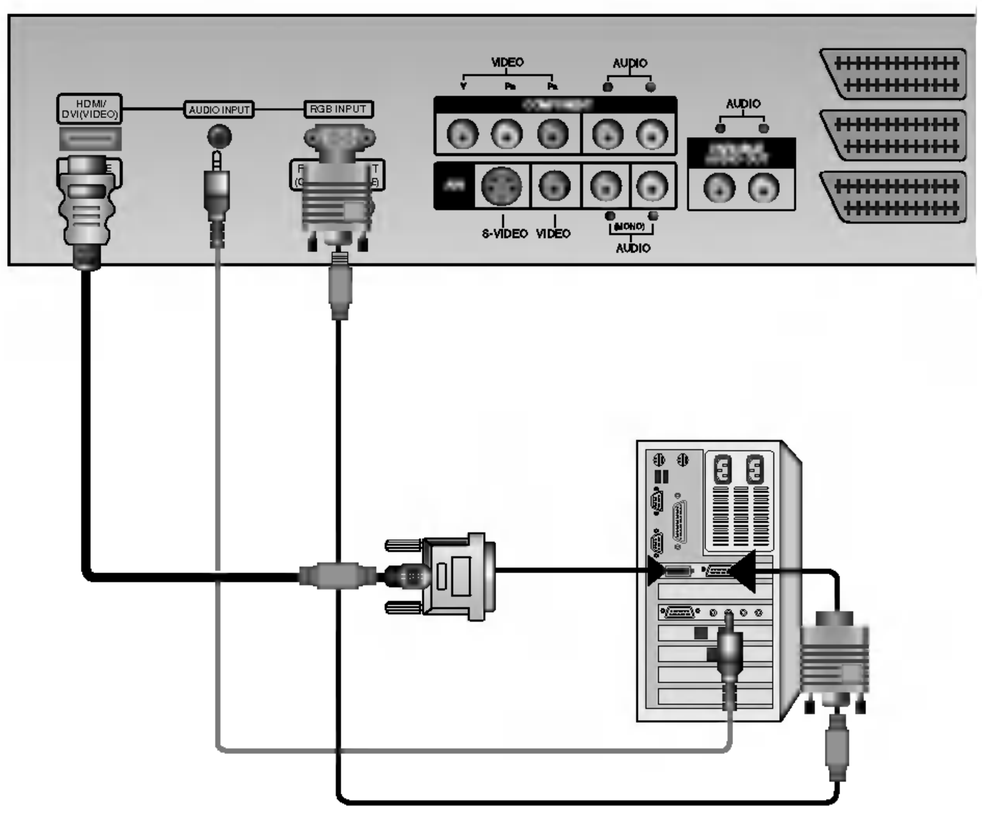

Bedienung

1. Drücken Sie anschließend die **POWER**-Taste auf der Fernbedienung des Monitors.
2. Drücken Sie **INPUT** oder **MULTIMEDIA** auf der Fernbedienung, und wählen Sie die Option **RGB** oder **HDMI**.
3. Wählen Sie auf dem PC eine Auflösung SXGA oder unter (1280 x 1024, 60Hz). (Siehe S. 13)

Darstellbare Auflösungen

RGB / HDMI-modus

Auflösung	Horizontale Frequenz (kHz)	Vertikale Frequenz (Hz)
640x350	31.468	70.09
	37.861	85.08
720x400	31.469	70.08
	37.927	85.03
640x480	31.469	59.94
	35.000	66.66
	37.861	72.80
	37.500	75.00
	43.269	85.00
848x480	31.500	60.00
	37.799	70.00
	39.375	75.00
852x480	31.500	60.00
	37.799	70.00
	39.375	75.00
800x600	35.156	56.25
	37.879	60.31
	48.077	72.18
	46.875	75.00
	53.674	85.06
832x624	49.725	74.55
1024x768	48.363	60.00
	56.476	70.06
	60.023	75.02
	68.677	85.00
1360x768	47.700	60.00
	59.625	75.02
1366x768	47.700	60.00
	59.625	75.02
1152x864	54.348	60.05
	63.995	70.01
	67.500	75.00
1152x870	68.681	75.06
1280x768	47.776	59.870
	60.091	75.00
1280x960	60.023	60.02
1280x1024	63.981	60.02

HDMI™
HIGH DEFINITION MULTIMEDIA INTERFACE

- HDMI™, das HDMI-Logo und High-Definition Multimedia Interface sind Handelsmarken oder eingetragene Warenzeichen von HDMI Licensing.
- Dieses Fernsehgerät kann High-Definition Multimedia Interface (HDMI) oder Digital Visual Interface (DVI)-Signale empfangen.
- Dieses Fernsehgerät unterstützt das HDCP(High-bandwidth Digital Contents Protection)-Protokoll für die Fernsehmodi (480p, 720p, 1080i).
- Beim Anschluss an HDMI/DVI-Quellen (DVD-Player, SETTOP-BOX oder PC), welche die Auto-HDMI/DVI-Funktion unterstützen, wird automatisch Plug & Play unterstützt und die Ausgabeauflösung der HDMI/DVI-Quellgeräte auf eingestellt. Nach dem Einlesen der Daten von HDMI/DVI-Quellgeräten, die das Display Data Channel (DDC)-Protokoll verwenden, wird das im Fernsehgerät gespeicherte EDID verwendet. Bei Verwendung von HDMI/DVI-Quellen, die Auto HDMI/DVI nicht unterstützen, muss die Auflösung manuell eingestellt werden.
- Wenn die Quellgeräte über einen DVI-Anschluss verfügen, muss der Audioanschluss über ein separates Kabel erfolgen (siehe <Anschließen>).

Anschließen

1. HDMI-Unterstützung durch Quellgeräte (DVD-Player oder SETTOP-BOX)
- Verfügen die Quellgeräte über einen HDMI-Ausgang, erfolgt der DTV-Anschluss dieser Geräte über ein HDMI-Kabel (nicht im Lieferumfang enthalten).
- Wenn das Quellgerät Auto HDMI unterstützt, wird die Ausgangsauflösung dieser Geräte automatisch auf 1280 x 720p eingestellt. Falls nicht, muss die Auflösung manuell eingestellt werden. Befolgen Sie hierzu die Anleitungen im Handbuch des Quellgeräts.
- Um eine optimale Bildqualität zu erhalten, stellen Sie die Auflösung des DVD-Players oder der SETTOP-BOX auf 1280 x 720p ein.
- Da beim HDMI digitale Video- und Audiosignale über ein Kabel geschickt werden, benötigen Sie bei Verwendung eines HDMI-Kabels kein zusätzliches Audiokabel.

2. DVI-Unterstützung durch Quellgeräte (DVD-Player oder SETTOP-BOX)
- Verfügen die Quellgeräte über einen DVI-Ausgang, erfolgt der DTV-Anschluss dieser Geräte über ein HDMI-DVI-Kabel (nicht im Lieferumfang enthalten).
- Wenn das Quellgerät Auto-DVI unterstützt, wird die Ausgangsauflösung dieser Geräte automatisch auf 1280 x 720p eingestellt. Falls nicht, muss die Auflösung manuell eingestellt werden. Befolgen Sie hierzu die Anleitungen im Handbuch des Quellgeräts.
- Um eine optimale Bildqualität zu erhalten, stellen Sie die Auflösung des DVD-Players oder der SETTOP-BOX auf 1280 x 720p ein.
- In diesem Fall verwenden Sie ein separates Kabel für die Audioübertragung. Haben die Quellgeräte einen analogen Audioausgang, wird der RGB/DVI-Audioeingang des DTV über ein Audiokabel (nicht im Lieferumfang enthalten) angeschlossen. Anschließend können Sie normale Audiosignale empfangen.

3. DVI-Unterstützung durch den PC
- Verfügt der PC über einen DVI-Ausgang, erfolgt der Anschluss der Quellgeräte an das DTV über ein HDMI-DVI-Kabel (nicht im Lieferumfang enthalten).
- Um eine optimale Bildqualität zu erhalten, stellen Sie die Grafikkarte des PC auf 1024 x 768, 60 Hz ein.
- Verwenden Sie für den Anschluss von Videogeräten je nach Anschluss Ihres PC den HDMI/DVI (VIDEO) des DTV.
- Falls die Grafikkarte des PC nicht in der Lage ist, eine analoge RGB- und DVI-Ausgabe gleichzeitig vorzunehmen, schließen Sie zur Wiedergabe der PC-Anzeige auf dem DTV jeweils nur entweder den RGB-Eingang oder den HDMI/DVI-Eingang an.
- Wenn die Grafikkarte des PC gleichzeitig analoge RGB- und DVI-Signale ausgibt, stellen Sie das DTV entweder auf RGB-Eingang oder HDMI/DVI-Eingang ein (der andere Modus wird vom DTV automatisch auf Plug-and-Play eingestellt).
- Anschließend stellen Sie die entsprechenden Audioverbindungen her. Wenn Sie eine Soundkarte verwenden, stellen Sie den Ton am PC nach Bedarf ein.
- In diesem Fall verwenden Sie ein separates Kabel für die Audioübertragung. Hat der PC (oder die Soundkarte des PC) einen analogen Audioausgang, wird der RGB/DVI-Audioeingang des DTV über ein analoges Audiokabel (nicht im Lieferumfang enthalten) angeschlossen. Anschließend können Sie normale Audiosignale empfangen.

Referenz

Musterkabel

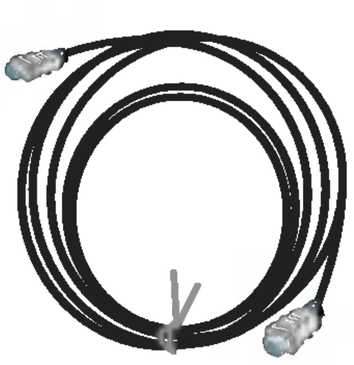

HDMI-Kabel
(nicht im Lieferumfang enthalten)

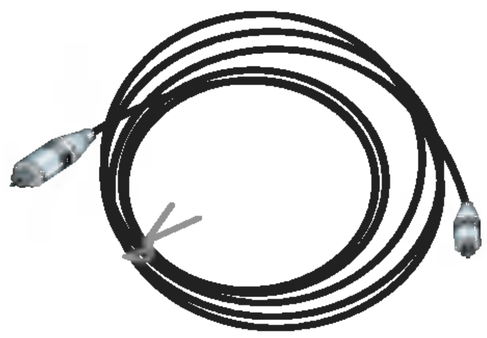

Analoges Audiokabel (RCA)
(nicht im Lieferumfang enthalten)

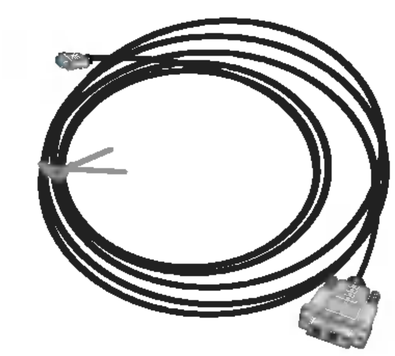

HDMI-DVI-Kabel
(nicht im Lieferumfang enthalten)



Analoges Audiokabel (Stereo zu RCA)
(nicht im Lieferumfang enthalten)

Bedienung

1. Schließen Sie die HDMI/DVI-Quellgeräte (DVD-Player oder SETTOP-BOX) und das Fernsehgerät an.
2. Schalten Sie den Monitor ein, indem Sie am Fernsehgerät auf die EIN/AUS-Taste drücken und die HDMI/DVI-Quellgeräte mit Hilfe der Fernbedienung einschalten.
3. Wählen Sie im PIP/DW-Menü unter der Option Haupteingang HDMI/DVI als Eingangsquelle.
4. Prüfen Sie das Bild auf Ihrem Fernsehgerät. Bei HDMI/DVI-Quellgeräten können im Zusammenhang mit der Auflösung Bildrauschen, vertikale Muster, Kontrast- oder Helligkeitsfehler auftreten. Bei auftretendem Rauschen stellen Sie bei den HDMI/DVI-Quellgeräten eine andere Auflösung ein, ändern Sie die Bildwiederholfrequenz, oder stellen Sie im Menü Helligkeit und Kontrast ein, bis das Bild klar ist. Wenn die Bildwiederholfrequenz der Grafikkarte nicht geändert werden kann, wechseln Sie die PC-Grafikkarte aus, oder wenden Sie sich an den Hersteller der Grafikkarte.

Hinweis :

- *Je nach verwendeter Grafikkarte funktioniert unter Umständen bei Verwendung eines HDMI auf DVI-Kabels der DOS-Modus nicht.*
- *Vermeiden Sie das längere Einblenden von gleichbleibenden Bildern auf dem Fernsehbildschirm. Die Bilder „brennen" sich unter Umständen dauerhaft auf dem Bildschirm ein. Verwenden Sie wenn möglich den Orbiter-Bildschirmschoner.*
- *Beim Anschluss von Quellgeräten an einen HDMI/DVI-Eingang passen die PC-Ausgangsauflösung (VGA, SVGA, XGA), die Position und Größe unter Umständen nicht auf den Bildschirm. Betätigen Sie die Taste „Einstellung", wie in der unteren Abbildung dargestellt, um die Bildposition am Fernsehgerät einzustellen und wenden Sie sich an den Kundendienst für die PC-Grafikkarte.*
- *Beim Anschluss von Quellgeräten an einen HDMI/DVI-Eingang werden die TV-Ausgabeauflösung (480p, 720p, 1080i) sowie die TV-Bildschirmanzeige gemäß Spezifikation EIA/CEA-861-B an den Bildschirm angepasst. Falls nicht, lesen Sie im Handbuch der HDMI/DVI-Quellgeräte nach oder wenden Sie sich an Ihren Kundendienst.*
- *Falls kein HDMI/DVI-Quellgerät angeschlossen ist oder die Kabelverbindung nicht korrekt hergestellt wurde, erscheint am Bildschirm die Meldung „Kein Signal". Wird die Video-Ausgabeauflösung des HDMI/DVI-Quellgeräts nicht vom Fernsehgerät unterstützt, erscheint die Meldung „Kein Signal".auf dem Bildschirm. Lesen Sie im Handbuch der HDMI/DVI-Quellgeräte nach oder wenden Sie sich an Ihren Kundendienst.*

Zubehör

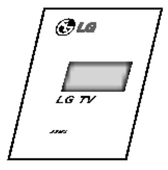

Bedienungsanleitung

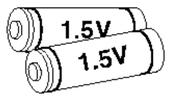

Alkaline-Batterien



2-TV-Haltebolzen (Option)
(oder 50PY2R Serie: 4-TV-Haltebolzen) (Nur 60PY2R Serie: 6-TV-Haltebolzen)



Fernbedienung



Netzkabel



2-Wandhaken
(Option)



2-Wandhalter
(Option)



2-TV-Haltewinkel
2-Wandhalter
(Option)



6-RING SPACER
(Nur 60PY2R Serie)

Sichern des TV-Gerätes mit zusätzlichen Wand-Befestigungswinkeln gegen unbeabsichtigtes Umkippen

- Verwenden Sie zur Wandmontage des Geräts die Wandhaken/Wandhalterungen.

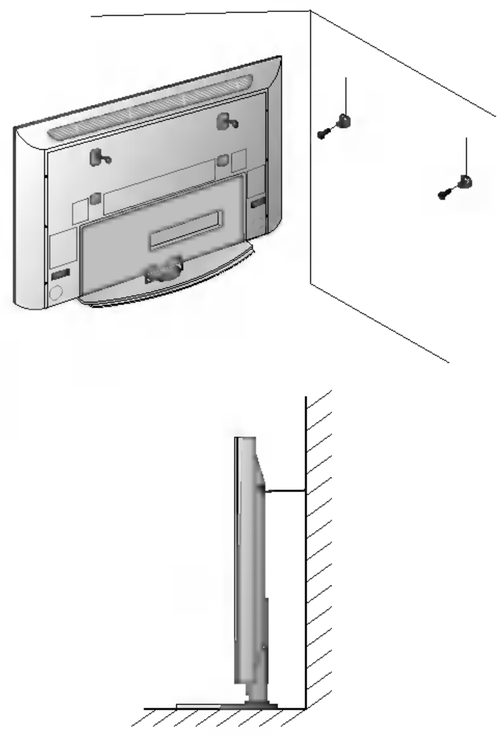

- Montieren Sie aus Sicherheitsgründen die zusätzlichen Wand-Befestigungswinkel, nachdem Sie das TV-Gerät auf eine geeignete Stellfläche installiert haben.
  Setzen Sie die 2 Schraubbolzen in die oberen Bohrungen am Haltewinkel ein und ziehen Sie diese fest an.
  (oder 50PY10 series: Setzen Sie die 4 Schraubbolzen in die oberen Bohrungen am Haltewinkel ein und ziehen Sie diese fest an.)
  Befestigen Sie die Wandhalterung auf einer geeigneten Wand mit Schraubbolzen, (nicht im Lieferumfang des Produkts enthalten) wie in der Abbildung gezeigt.
  Bringen Sie den Fernsehapparat mit seiner Halterung und die Wandhalterung auf gleicher Höhe.
  Überprüfen Sie vor der endgültigen Montage, daß die Haltewinkel sicher festgezogen wurden.
- Sichern Sie den Fernsehapparat zusätzlich mit geeigneten Stahlseilen* oder entsprechenden Halteseilen* wie in der Abbildung an der geeigneten Wand. (*nicht im Lieferumfang des Produkts enthalten)

Weiteres Zubehör

- Das hier gezeigte Zubehör kann zur Qualitätsverbesserung ohne weitere Ankündigungen verändert oder auch erweitert werden.
- Die Zubehörteile können Sie über Ihren Fachhändler beziehen.

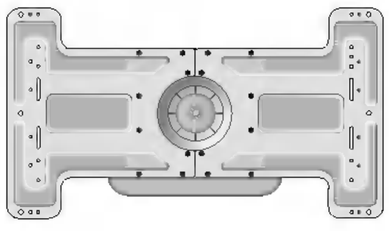

Wandhalterung, neigbar

Monitor-Deckenhalterung



Videokabel

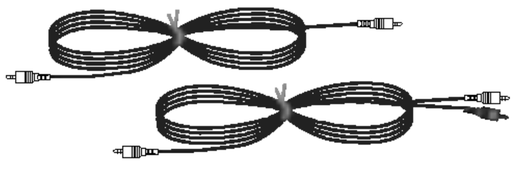

Audiokabel

Montage des Monitors

Entfernen oder Anbringen der Abdeckplatte

- Beim Entfernen oder Anschließen des Netzkabels soll nach dieser Methode verfahren werden.
- Und nach dem Entfernen der Abdeckplatte müssen Sie die Wandhalterung an der Wand befestigen.

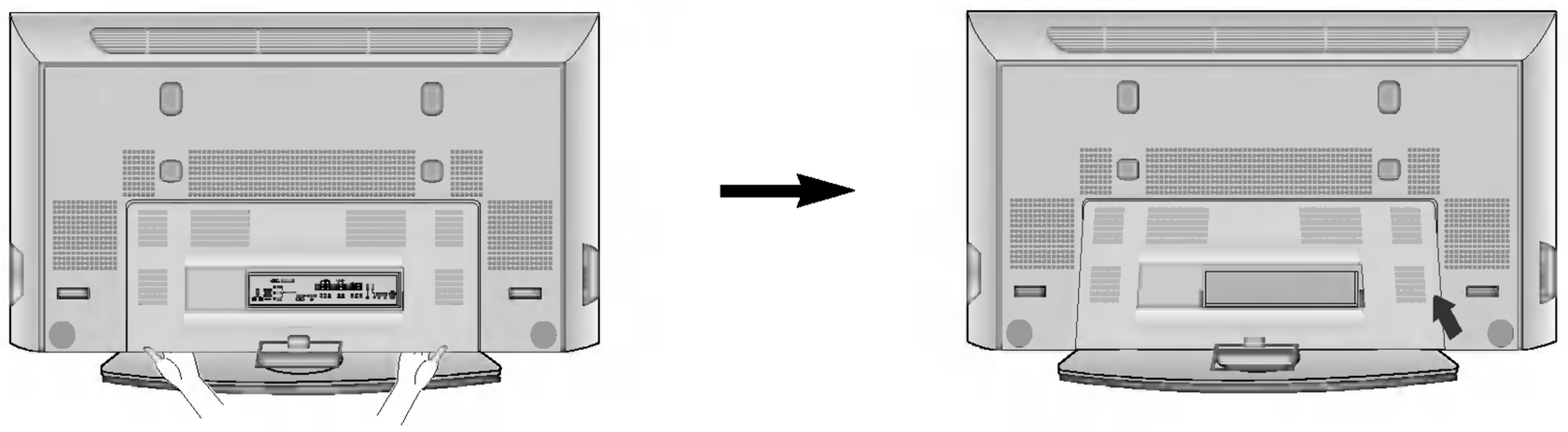

1. Drücken Sie mit der Hand gegen die untere linke / rechte Seite der Abdeckplatte und ziehen Sie sie dann nach vorne heraus.

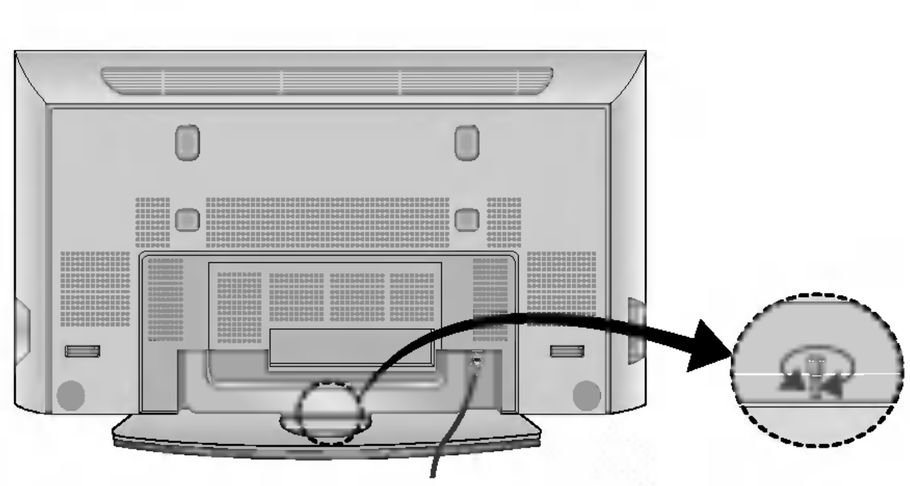

2. Schließen Sie das Netzkabel an der Rückseite des Gerätes an.

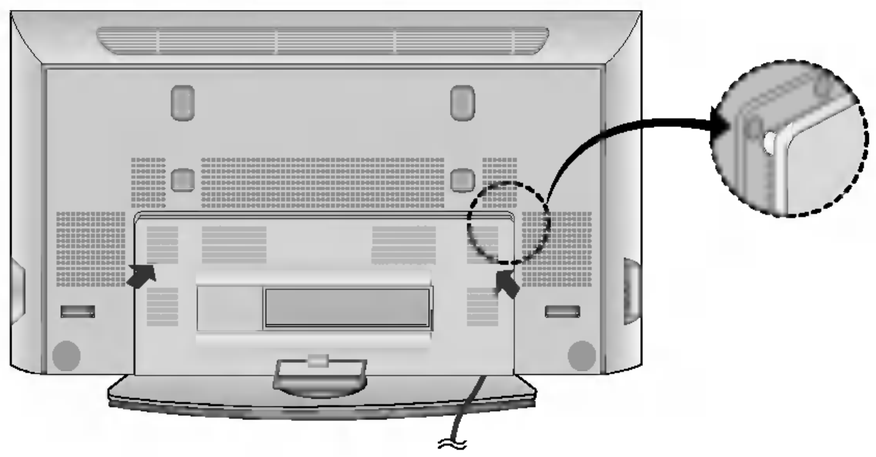

3. Richten Sie zum Befestigen der Abdeckplatte die Führung auf die Buchsen aus und schieben Sie die Abdeckung mit der Hand in Position.

Montage des Monitors

Schwenkfunktion

- Nach dem Aufstellen des Geräts können Sie es manuell um 20 Grad nach links oder rechts drehen, um den Blickwinkel Ihrer Position anzupassen.

Hinweis: Bevor Sie den Blickwinkel anpassen können, müssen Sie zunächst die Schraube in der Mitte der Rückseite des Ständers (nach links) lösen.

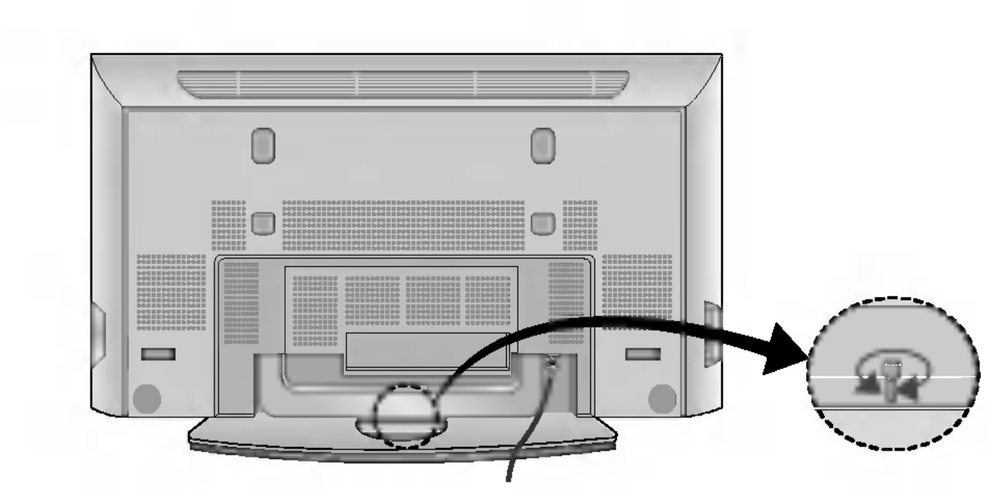

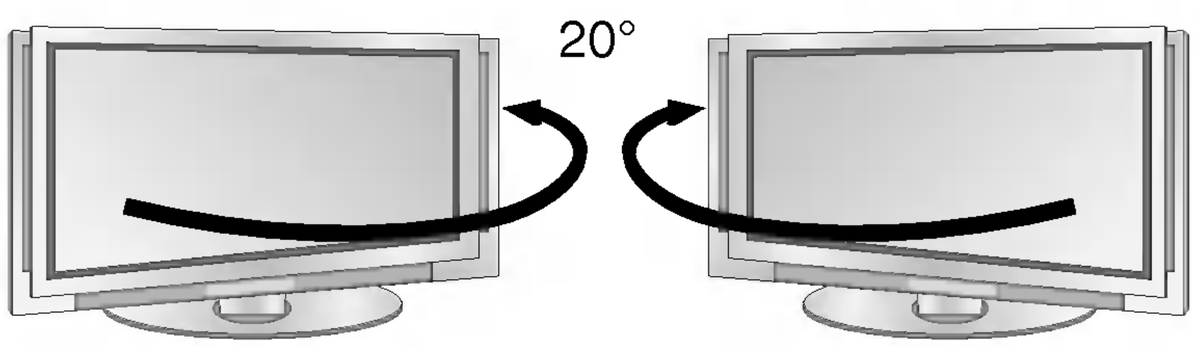

Führungsdrähte

- Führen Sie die Kabel der Zusatzgeräte wie auf der Abbildung durch den „JACK MANAGEMENT"-Schaft.

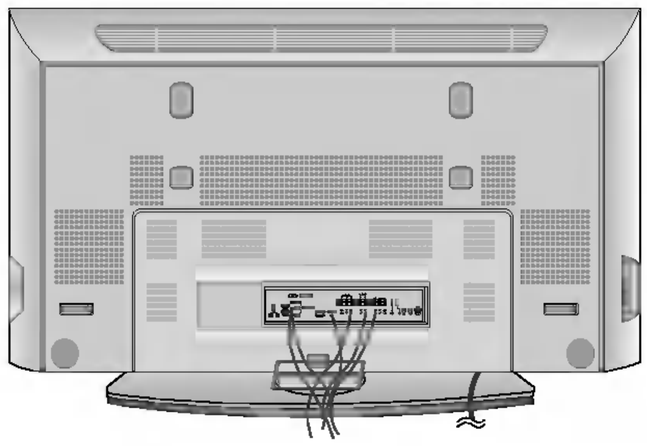

- Der Monitor kann auf verschiedene Weise installiert werden: Wandmontage, Tischmontage usw.
- Installieren Sie den Monitor nur an einem Ort mit ausreichender Belüftung.

Wandmontage: Horizontale Lage

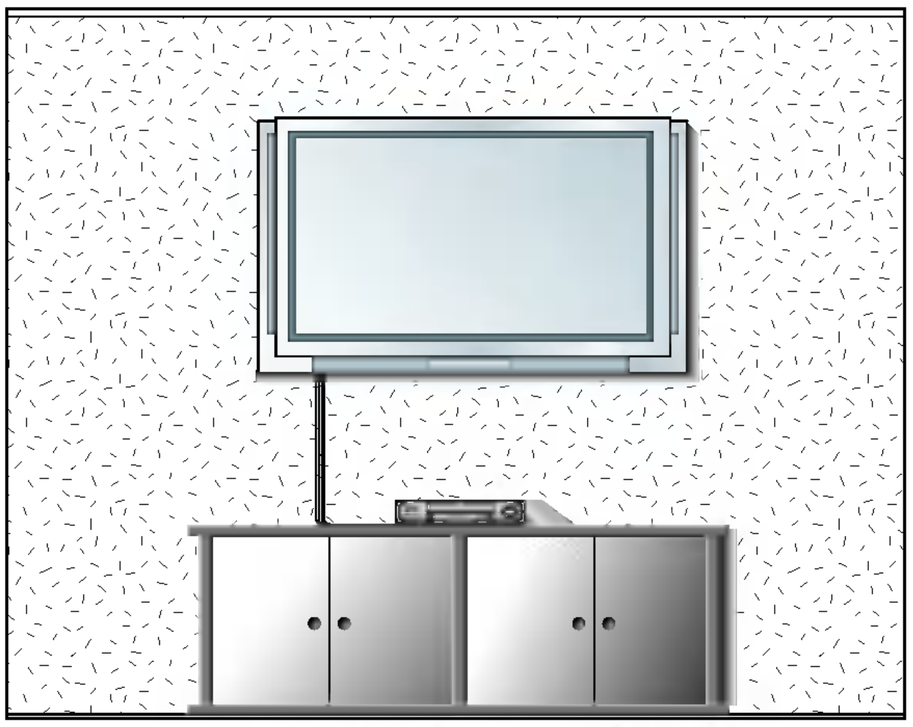

- Der Monitor kann, wie oben abgebildet, an einer Wand installiert werden. (Nähere Informationen finden Sie in der optionalen „Montageanleitung für den Wandträger".)

Aufstellen mit einem Tischstandfuß

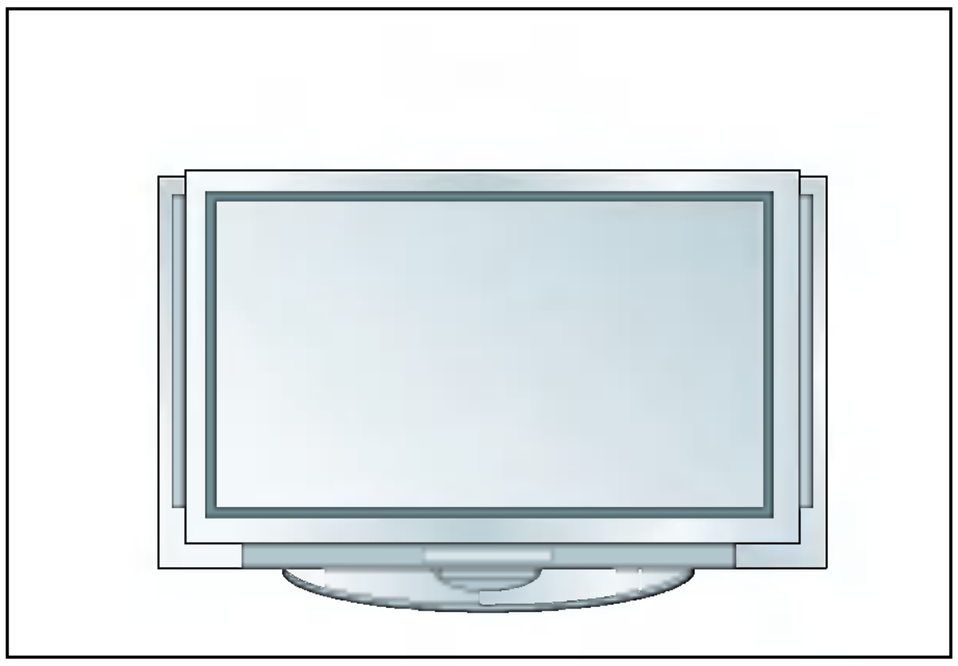

- Der Monitor kann, wie oben abgebildet, auf einem Tisch aufgestellt werden.

Anbringung an der Wand

Mindestabstand des Monitors zur Wand für eine ausreichende Belüftung

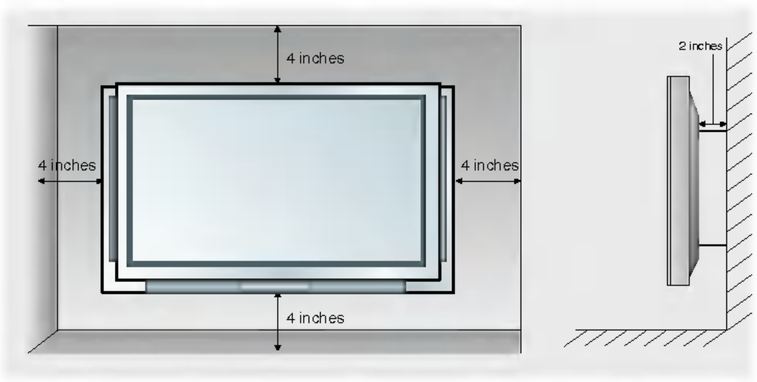

Aufstellen mit einem Tischstandfuß

Mindestabstand des Monitors zur Wand für eine ausreichende Belüftung

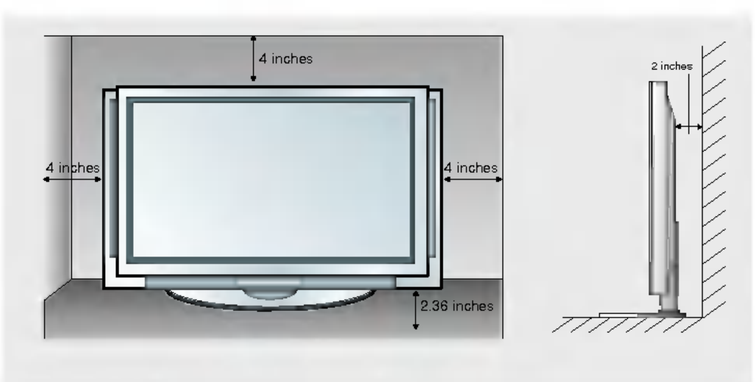

Bringen Sie die DISTANZSCHEIBEN mit den Schrauben wie gezeigt am Gerät an

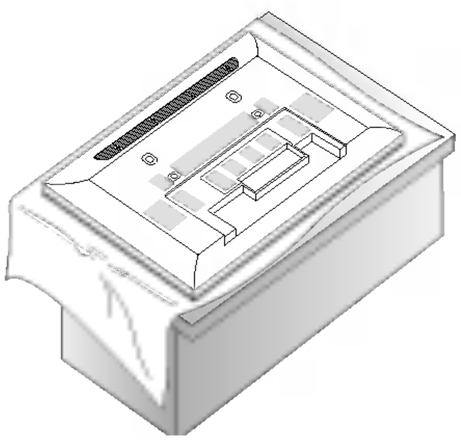

1. Stecken Sie die Schrauben durch die DISTANZSCHEIBEN, bevor Sie diese am Wandhalter anbringen.

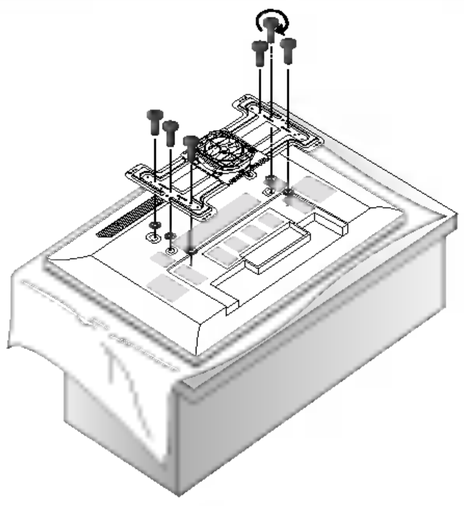

2. Verwenden sie die im Lieferumfang enthaltenen Schrauben wie gezeigt, um den Wandhalter am Gerät anzubringen.

Einschalten des Monitors

- **Richten Sie die Fernbedienung während der Nutzung immer auf den Sensor am Monitor aus.**

Erstmaliges Einschalten des Monitors nach dem Aufstellen

1. Bei korrektem Anschluss des Netzkabels wird das Gerät in den Bereitschaftsmodus geschaltet.

2. Um das Gerät einzuschalten, drücken Sie die Taste ⏻ / **I**, **INPUT** oder **PR ▲ / ▼** am Gerät oder die Taste **POWER, INPUT, MULTIMEDIA**, **PR ▲ / ▼** oder die Zifferntasten auf der Fernbedienung.

Monitor einschalten (Netzkabel ist angeschlossen)

Wenn der Monitor mit der Taste ⏻ / I am Monitor ausgeschaltet wurde.

- Um das Gerät einzuschalten, drücken Sie die Taste ⏻ / **I**, **INPUT** oder **PR ▲ / ▼** am Gerät oder die Taste **POWER, INPUT, MULTIMEDIA**, **PR ▲ / ▼** oder die Zifferntasten auf der Fernbedienung.

Menüsprache auswählen (Option)

- Das Menü lässt sich in der gewünschten Sprache am Bildschirm anzeigen. Wählen Sie zunächst die Sprache aus.

1. Drücken Sie **MENU** und wählen Sie anschließend mit den Tasten ▲ / ▼ das Menü ALLGEMEIN.

2. Drücken Sie ► und wählen Sie mit den Tasten ▲ / ▼ das Menü **Sprach (Language)**.

3. Drücken Sie ► und wählen Sie mit den Tasten ▲ / ▼ die gewünschte Sprache. Sämtliche Anzeigen auf dem Bildschirm werden nun in der ausgewählten Sprache eingeblendet.

4. Drücken Sie die Taste **EXIT**, um zur normalen Fernsehansicht zurückzukehren.

Optionen im Menü “Sender”

Automatische Programmierung

- Mit dieser Methode können alle empfangenen Fernsehsender gespeichert werden. Wir empfehlen Ihnen, beim Einrichten dieses Plasmabildschirms die automatische Programmierung zu verwenden.

1. Drücken Sie die Taste **MENU**, und wählen Sie mit ▲ / ▼ das Menü SENDER aus.
2. Drücken Sie auf ► und anschließend auf ▲ / ▼, um die Option **Auto. Programmieren** auszuwählen.
3. Drücken Sie die Taste ►, um die Option **Fernsehnorm** auszuwählen. Wählen Sie mit der Taste ◄ / ► eine Fernsehnorm aus:
   L : SECAM L/Lí (Option)
   BG : PAL B/G, SECAM B/G (Europa/ Osteuropa/ Asien/ Neuseeland/ Naher Osten/ Afrika/ Australien)
   I : PAL I/II (Großbritannien/ Irland/ Hong Kong/ Südafrika)
   DK : PAL D/K, SECAM D/K (Osteuropa, China, Afrika, GUS)
   M : (USA/ Korea/ Philippinen) (Option)
4. Drücken Sie die Taste ►, um den Menüpunkt **Speichern ab** auszuwählen. Wählen Sie im Menü **Speichern** mit der Taste ◄/ ► oder mit den Zifferntasten die Startprogrammnummer aus.
5. Drücken Sie die Taste ▼, um **Start** auszuwählen.
6. Drücken Sie die Taste ►, um den automatischen Programmiervorgang zu starten. Alle empfangenen Sender werden gespeichert.

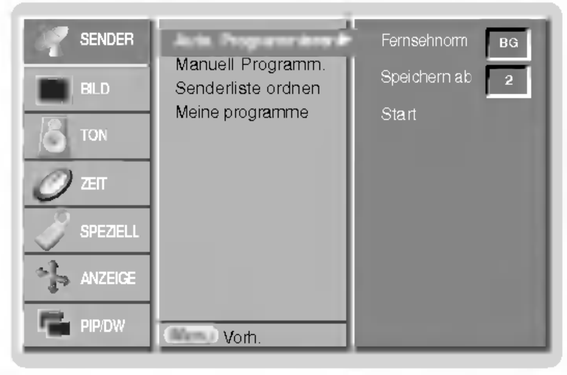

Notizen : *zu allen Sendern, die VPS (Video Programme Service), PDC (Programme Delivery Control) oder Videotext-Daten übertragen, wird auch der Sendername gespeichert. Wenn einem Sender kein Name zugeordnet werden kann, wird die Programmnummer mit der Kennung "C" (V/UHF 01-69) oder "S" (Kable 01-47) und mit nachfolgender Nummer gespeichert.).*

Um den automatischen Programmiervorgang zu stoppen, drücken Sie die Taste **MENU**. Wenn die automatische Programmierung abgeschlossen ist, wird das Menü **Senderliste ordnen** am Bildschirm angezeigt. Wenn Sie die Anordnung der Programme ändern möchten, lesen Sie weiter im Abschnitt **Senderliste ordnen**.

Manuelle Programmierung

- Mit der Funktion Manuell programmieren können Sie die Fernsehsender in der gewünschten Reihenfolge manuell abstimmen und anordnen. Sie haben auch die Möglichkeit, jeder Programmnummer einen fünfstelligen Sendernamen zuzuweisen.

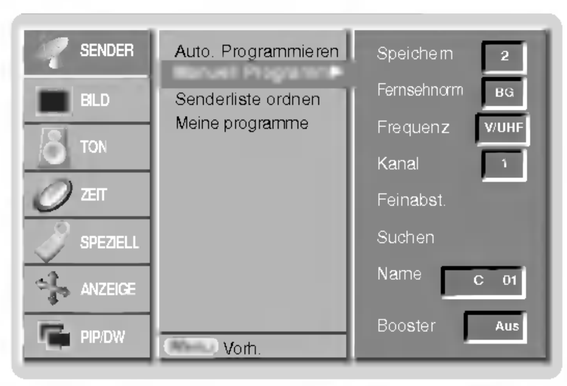

1. Drücken Sie die Taste **MENU**, und whlen Sie mit ▲ / ▼ das Menü SENDER aus.
2. Drücken Sie auf ► und anschließend auf ▲ / ▼, um die Option **Manuell Programm.** auszuwählen.
3. Drücken Sie die Taste ► um die Option **Speichern** auszuwählen. Wählen Sie im Menü Speichern mit der Taste ◄ / ► oder mit den Zifferntasten die Startprogrammnummer aus.
4. Drücken Sie die Taste ▼, um die Option **Fernsehnorm** auszuwählen. Wählen Sie mit der Taste ◄ / ► eine Fernsehnorm aus:
   L : SECAM L/Lí (Option)
   BG : PAL B/G, SECAM B/G (Europa/ Osteuropa/ Asien/ Neuseeland/ Naher Osten/ Afrika/ Australien)
   I : PAL I/II (Großbritannien/ Irland/ Hong Kong/ Südafrika)
   DK : PAL D/K, SECAM D/K (Osteuropa, China, Afrika, GUS)
   M : (USA/ Korea/ Philippinen) (Option)
5. Drücken Sie die Taste ▼, um **Frequenz** auszuwählen. Betätigen Sie die Taste ◄ / ►, um die gewünschte Einstellung V/UHF oder Kabel auszuwählen.
6. Drücken Sie die Taste ▼, um **Kanal** auszuwählen. Sie können die gewünschte Programmnummer mit den Zifferntasten eingeben. Falls möglich, geben Sie die Kanalnummer (1 bis 69) direkt mit den Zifferntasten ein.
7. Drücken Sie die Taste ▼, um den Menüpunkt **Suchen** auszuwählen. Sie können die gewünschte Programmnummer mit der ◄ / ► Taste oder den Nummer-Tasten vorwählen. Sobald ein Sender gefunden ist, wird der Suchlauf angehalten.
8. Drücken Sie auf **OK**, um zu speichern.
9. Um weitere Sender zu speichern, wiederholen Sie die Schritte 3 bis 8.

Optionen im Menü “Sender”

Feinabstimmung

- Normalerweise ist eine Feinabstimmung nur bei schlechtem Empfang erforderlich.

1. Wiederholen Sie die Schritte 1 bis 2 unter **Manuell Programm.**.
2. Drücken Sie auf ► und anschließend auf ▲ / ▼, um die Option **Feinabst.** auszuwählen.
3. Betätigen Sie die Taste ◄ / ►, um Bild und Ton für das Programm optimal abzustimmen.
4. Drücken Sie auf **OK**.
   Das fein abgestimmte Programm wird bei der Programmauswahl mit einer gelben Ziffer gekennzeichnet.
5. Drücken Sie die Taste **EXIT**, um zur normalen Fernsehansicht zurückzukehren.

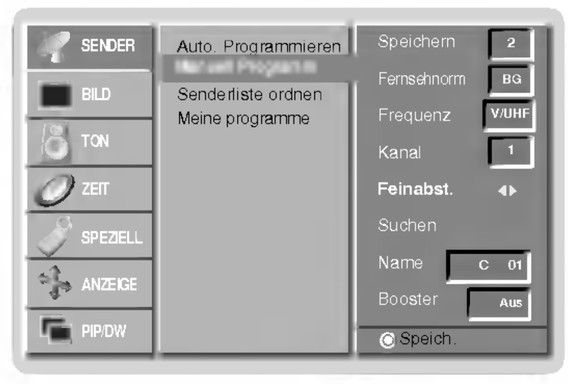

Programmnamen zuweisen

1. Wiederholen Sie die Schritte 1 bis 2 unter **Manuell Programm.**.
2. Drücken Sie auf ► und anschließend auf ▲ / ▼ um die Option **Name** auszuwählen.
3. Drücken Sie die Taste ►, um das Menü **Name** aufzurufen.
4. Drücken Sie die Taste ▲. Zulässige Zeichen für den Namen sind Leerzeichen, +, -, die Ziffern 0 bis 9 und die Buchstaben A bis Z.
   Mit der Taste ▼ können Sie in die entgegengesetzter Richtung navigieren.
5. Durch Betätigen der Taste ► wechseln Sie auf die nächste Stelle des Namens, um das zweite Zeichen einzugeben, usw.
6. Drücken Sie zweimal die Taste **OK**.
7. Drücken Sie die Taste **EXIT**, um zur normalen Fernsehansicht zurückzukehren.

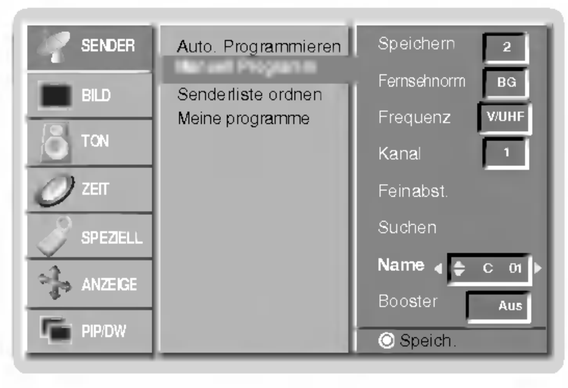

Booster (Option)

- Bei einigen Modellen gibt es die optionale Funktion **Booster**. Nur Geräte mit **Booster** können diese Funktion ausführen.
- Wenn die Bildqualität an den Rändern aufgrund der Empfangsbedingungen schlecht ist, stellen Sie die Funktion **Booster** auf **Ein**.

1. Wiederholen Sie die Schritte 1 bis 2 unter **Manuell Programm.**.
2. Drücken Sie auf ► und anschließend auf ▲ / ▼ um die Option **Booster** auszuwählen.
3. Betätigen Sie die Taste ◄ / ►, um im Pulldown-Menü **Booster** die Einstellung **Ein** oder **Aus** zu wählen.
4. Drücken Sie auf **OK**.
5. Drücken Sie die Taste **EXIT**, um zur normalen Fernsehansicht zurückzukehren.

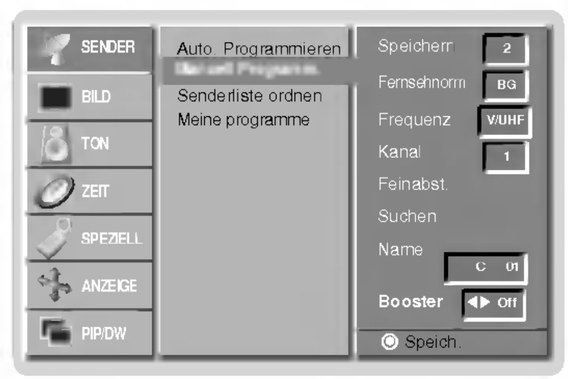

Senderliste ordnen

- Mit dieser Funktion können Sie gespeicherte Programme löschen oder überspringen. Sie haben auch die Möglichkeit, die Sender auf andere Programmplätze zu verschieben oder leere Programmplätze einzufügen.

1. Drücken Sie die Taste **MENU**, und wählen Sie mit ▲ / ▼ das Menü SENDER aus.
2. Drücken Sie die Taste ►, und wählen Sie mit ▲ / ▼, um die Option **Senderliste ordnen** auszuwählen.
3. Drücken Sie die Taste ►, um das Menü **Senderliste ordnen** aufzurufen.



Löschen eines Programms
1. Wählen Sie das Programm, das Sie löschen möchten, mit der Taste ▲ / ▼ oder ◄ / ► aus.
2. Drücken Sie zweimal die ROTE Taste.
   Das ausgewählte Programm wird gelöscht; alle folgenden Programme werden um eine Position nach oben gerückt.

Kopieren eines Programms
1. Wählen Sie das Programm, das Sie kopieren möchten, mit der Taste ▲ / ▼ oder ◄ / ► aus.
2. Drücken Sie die GRÜNE Taste.
   Alle folgenden Programme werden um eine Position nach unten gerückt.

Verschieben eines Programms
1. Wählen Sie das Programm, das Sie verschieben möchten, mit der Taste ▲ / ▼ oder ◄ / ► aus.
2. Drücken Sie die GELBE Taste.
3. Verschieben Sie das Programm mit der Taste ▲ / ▼ oder ◄ / ► auf die gewünschte Programmnummer.
4. Um die Funktion wieder aufzuheben, drücken Sie erneut die GELBE Taste.

Überspringen einer Programmnummer
1. Wählen Sie die Programmnummer, die Sie überspringen möchten, mit der Taste ▲ / ▼ oder ◄ / ► aus.
2. Drücken Sie die BLAUE Taste. Das übersprungene Programm wird blau angezeigt.
3. Um die übersprungene Programmnummer wieder freizugeben, drücken Sie erneut die BLAUE Taste.
   Eine übersprungene Programmnummer kann während der normalen Fernsehansicht nicht mehr mit der Taste **PR** ▲ / ▼ aufgerufen werden. Wenn Sie es aufrufen möchten, geben Sie die Programmnummer direkt mit den Zifferntasten ein, oder rufen Sie es in dem Menü "Senderliste ordnen" oder in der Senderliste auf.

Meine Programme

- Mit dieser Funktion haben Sie die Möglichkeit, Ihre Lieblingsprogramme direkt aufzurufen.

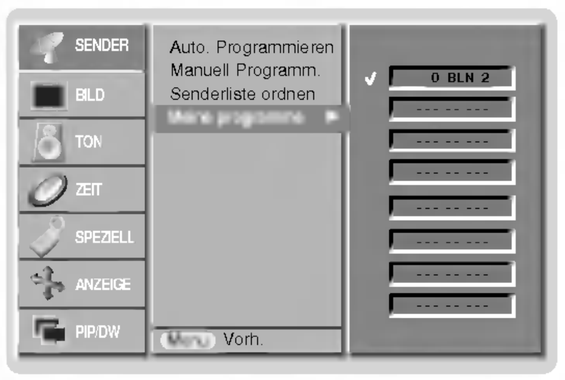

1. Drücken Sie die Taste **MENU**, und wählen Sie mit ▲ / ▼ das Menü SENDER aus.
2. Betätigen Sie die Taste um den Menüpunkt ▲ / ▼ **Meine Programme**.
3. Betätigen Sie die Taste ► um das Menü **Meine Programme** aufzurufen.
4. Betätigen Sie die Taste ▲ / ▼ um den Menüpunkt **-- -----**auszuwählen.
5. Wählen Sie mit der Taste ◄ / ► oder mit den Zifferntasten die gewünschte Programm aus. Alle Nummern unter 10 werden mit einer vorangestellten numerischen **'0'** (oder **'0'**) eingegeben. Beispiel: Für 5 geben Sie **'05'** (oder **'005'**) ein.
6. Um weitere Sender zu speichern, wiederholen Sie die Schritte 4 bis 5.
   Sie können hier bis zu 8 Programme speichern.
7. Drücken Sie auf **OK**.
8. Drücken Sie die Taste **EXIT**, um zur normalen Fernsehansicht zurückzukehren.

Betätigen Sie wiederholt die Taste **FAV** um eines der ge-speicherten Lieblingsprogramme auszuwählen.grammes.

Senderliste aufrufen

- Sie können die gespeicherten Programme in der Senderliste durchsehen.

Senderliste anzeigen
Betätigen Sie die Taste **LIST**, um die Senderliste aufzurufen.
Die Senderliste wird auf dem Bildschirm angezeigt.

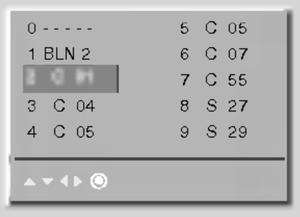

- Einige Programme sind möglicherweise blau hervorgehoben. Diese wurden im Modus „Senderliste ordnen“ als zu überspringende Programme eingerichtet.
- Einige Programme in der Liste sind zwar mit einer Nummer bezeichnet, haben jedoch keinen Namen.

Programm aus der Senderliste auswählen
Wählen Sie mit der Taste ◄ / ► oder ◄ / ► ein Programm aus.
Drücken Sie anschließend die Taste **OK**.
Der Plasmabildschirm schaltet auf die ausgewählte Programmnummer.

Senderliste durchblättern
Insgesamt sind 10 Listenseiten mit 100 Programmpluätzen vorhanden.
Durch wiederholtes Betätigen der Taste ◄ / ► oder ◄ / ► rufen Sie diese Seiten nacheinander auf.

Drücken Sie die Taste **LIST**, um zur normalen Fernsehansicht zurückzukehren.

Bildeinstellungen

PSM (Picture Status Memory)

- Verwenden Sie PSM für einwandfreie Bildeinstellungen.
- Wenn Sie die Bildoptionen (Kontrast, Helligkeit, Farbe, Schärfe und Farbton) manuell einstellen, wechselt PSM automatisch auf BENUTZER (USER).

1. Drücken Sie **PSM**.

• Durch wiederholtes Drücken der Tasten **PSM** wird die Bildschirmanzeige folgendermaßen geändert:

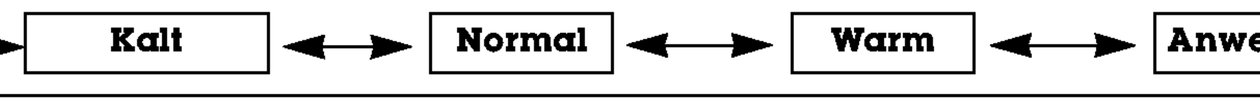

• Sie können die Funktionen **Dynamisch**, **Standard**, **Weich** oder **Anwender** auch über das Menü Bild auswählen.
• Die Einstellungen **Dynamisch**, **Standard** und **Weich** sind zur einwandfreien Bildwiedergabe werkseitig vorprogrammiert worden und können nicht geändert werden.

CSM (Colour Status Memory)

- Um die voreingestellten Werte zu erhalten (zurücksetzen auf Standardwerte), wählen Sie '**Normal**'.

1. Drücken Sie **MENU** und wählen Sie anschließend mit den Tasten ▲ / ▼ das Menü BILD.

2. Drücken Sie auf ► und anschließend auf ▲ / ▼ um die Option **CSM** auszuwählen.

3. Drücken Sie auf ► und anschließend auf ▲ / ▼. ; **Kalt**, **Normal**, **Warm** oder **Anwender**.

4. Drücken Sie die Taste **EXIT**, um zur normalen Fernsehansicht zurückzukehren.



• Durch wiederholtes Drücken der Tasten ▲ / ▼ wird die Bildschirmanzeige folgendermaßen geändert:

Farbtemperatur Einstellung

1. Drücken Sie **MENU** und wählen Sie anschließend mit den Tasten ▲ / ▼ das Menü BILD.

2. Drücken Sie auf ► und anschließend auf ▲ / ▼ um die Option **CSM** auszuwählen.

2. Drücken Sie auf ► und anschließend auf ▲ / ▼ um die Option **Anwender** auszuwählen.

4. Drücken Sie auf ► und anschließend auf ▲ / ▼ / ◄ / ► die entsprechenden Einstellungen vor.

5. Drücken Sie die Taste **EXIT**, um zur normalen Fernsehansicht zurückzukehren.



XD

- Erfreuen Sie können sich an den brillanten und Hochauflösenden Bildern dank LG´s exzellenten Digital Reality Prozessor Technologie.
- Die Funktion ist im RGB [PC]-Modus und im HDMI[PC]-Modus nicht verfügbar.
- Wenn Sie eine der Bildoptionen (**Dynamisch**, **Standard**- und **Weich**) im BILD - Menü auswählen, wird die **XD** - Funktion automatisch aktiviert.

1. Drücken Sie **MENU** und wählen Sie anschließend mit den Tasten ▲ / ▼ das Menü BILD.

2. Drücken Sie auf ► und anschließend auf ▲ / ▼ um die Option **XD** auszuwählen.

3. Drücken Sie auf ► und anschließend auf ▲ / ▼ um die Option **Ein** oder **Aus** auszuwählen.

4. Drücken Sie die Taste **EXIT**, um zur normalen Fernsehansicht zurückzukehren.

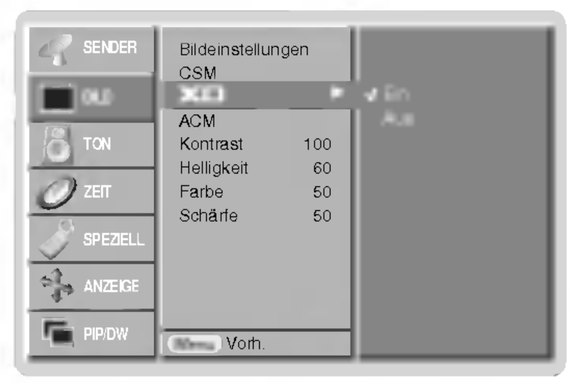

sRGB

- Wird das Gerät an eine sRGB taugliche Zuspielquelle angeschlossen, passt es automatisch seine Farbeinstellungen an, um so die Farbechtheit des dargestellten Bildinhaltes zu gewährleisten.
- Diese Funktion steht in den folgenden Modi zur Verfugung: RGB[PC], HDMI[PC].

1. Drücken Sie **MENU** und wählen Sie anschließend mit den Tasten ▲ / ▼ das Menü BILD.
2. Drücken Sie auf ► und anschließend auf ▲ / ▼ um die Option **sRGB** auszuwählen.
3. Drücken Sie auf ► und anschließend auf ▲ / ▼ um die Option **Ein** oder **Aus** auszuwählen.
4. Drücken Sie die Taste **EXIT**, um zur normalen Fernsehansicht zurückzukehren.



ACM (Active Color Management)

- Stellen Sie mit dem **ACM** die gewünschte Hautfarbenoption ein.
- Diese Funktion steht in den folgenden Modi zur Verfugung:
  TV, AV1, AV2, S-Video2, AV3, AV4, AV5 oder COMPONENT, RGB[DTV], HDMI[DTV]
- Diese Funktion ist im Modus **XD Aus** nicht verfügbar.

1. Drücken Sie **MENU** und wählen Sie anschließend mit den Tasten ▲ / ▼ das Menü BILD.
2. Drücken Sie auf ► und anschließend auf ▲ / ▼ um die Option **ACM** auszuwählen.
3. Drücken Sie auf ► und anschließend auf ◄ / ► die entsprechenden Einstellungen vor.
4. Drücken Sie die Taste **EXIT**, um zur normalen Fernsehansicht zurückzukehren.



Manuelle bild steuerung

- Sie können Kontrast, Helligkeit, Farbsättigung, Schärfe und Farbton auf die gewünschten Werte einstellen.
- Die Funktionen Farbe und Bildschärfe sind im RGB [PC]-Modus und im HDMI[PC]-Modus nicht verfügbar.
  Im Fensehsystem PAL/SECAM, ist die Funktion: TINT nicht verfügbar.

1. Drücken Sie **MENU** und wählen Sie anschließend mit den Tasten ▲ / ▼ das Menü BILD.
2. Drücken Sie auf ► und anschließend auf ▲ / ▼ die gewünschte Bildoption auszuwählen.
3. Drücken Sie auf ► und anschließend auf ◄ / ► die entsprechenden Einstellungen vor.
4. Drücken Sie die Taste **EXIT**, um zur normalen Fernsehansicht zurückzukehren.



Klangeinstellungen

Klangmuster einstellen (SSM - Sound Status Memory)

- Diese Funktion ermöglicht Ihnen das Erlebnis einer perfekten Tonabstimmung ohne aufwendige Anpassungen zu genießen, da der Monitor die geeignete Tonanpassung automatisch der gewählten Bildquelle anpasst.
- Wenn Sie die Tonoptionen (Höhen, Tiefen und Balance) manuell einstellen, wechselt SSM automatisch auf BENUTZER (USER).

1. Drücken Sie die Taste **SSM**.

2. Durch wiederholtes Drücken der Tasten **SSM** wird die Bildschirmanzeige folgendermaßen geändert:

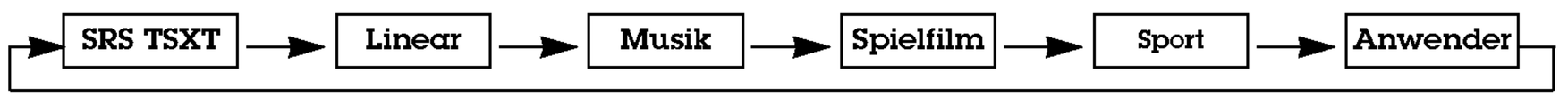

- Sie können die Optionen **SRS TSXT**, **Linear**, **Musik**, **Spielfilm**, **Sport** oder **Anwender** auch über das Menü **Ton** auswählen.
- Die Ton-Modi **SRS TSXT**, **Linear**, **Musik**, **Spielfilm** und **Sport** werden für eine exzellente Tonwiedergabe ab Fabrik fest vorprogrammiert und können nicht geändert werden.

- SRS ist ein eingetragenes Warenzeichen der SRS Labors, Inc..
- TruSurround XT Technologie steht unter Lizenz der SRS Labors, Inc..

BBE

- BBE High Definition Sound reproduziert ein naturgetreues Klangerlebnis mit bester Redeverständlichkeit und realistischer Musikabbildung.

1. Drücken Sie **MENU** und wählen Sie anschließend mit den Tasten ▲ / ▼ das Menü TON.

2. Drücken Sie auf ► und anschließend auf ▲ / ▼ um die Option **BBE** auszuwählen.

3. Drücken Sie auf ► und anschließend auf ▲ / ▼ um die Option **Ein** oder **Aus** auszuwählen.

4. Drücken Sie die Taste **EXIT**, um zur normalen Fernsehansicht zurückzukehren.



BBE Hergestellt unter Lizenz vom BBE Sound, Inc.

AVL (Automatischer Lautstärkepegel)

- Sorgt dafür, dass die Lautstärke auch bei Programmwechsel gleich bleibt.

1. Drücken Sie **MENU** und wählen Sie anschließend mit den Tasten ▲ / ▼ das Menü TON.

2. Drücken Sie auf ► und anschließend auf ▲ / ▼ um die Option **AVL** auszuwählen.

3. Drücken Sie auf ► und anschließend auf ▲ / ▼ um die Option **Ein** oder **Aus** auszuwählen.

4. Drücken Sie die Taste **EXIT**, um zur normalen Fernsehansicht zurückzukehren.



Klangeinstellungen

1. Drücken Sie **MENU** und wählen Sie anschließend mit den Tasten ▲ / ▼ das Menü TON.

2. Drücken Sie auf ► und anschließend auf ▲ / ▼ und wählen die gewünschte Option.

3. Drücken Sie auf ► und anschließend auf ◄ / ► die entsprechenden Einstellungen vor.

4. Drücken Sie die Taste **EXIT**, um zur normalen Fernsehansicht zurückzukehren.

Hinweis : *Bei SRS TSXT sind die Einstellungen: Höhen, Bässe oder BBE nicht verfügbar.*

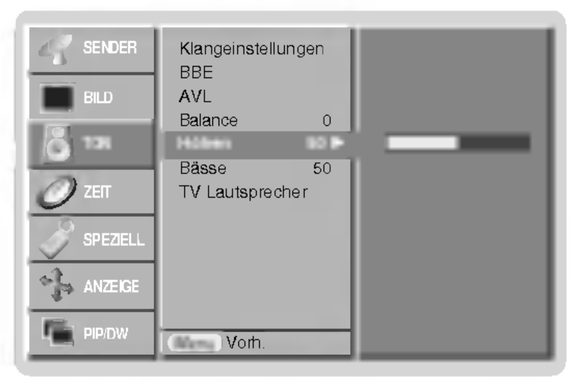

TV-Lautsprecher

- Sie können den internen Lautsprecherstatus einstellen.
- In den Modi KOMPONENTE, RGB[PC] und HDMI[PC] ist eine Ausgabe über TV-Lautsprecher/variable Audioausgabe auch dann möglich, wenn kein Videosignal vorhanden ist.

1. Drücken Sie **MENU** und wählen Sie anschließend mit den Tasten ▲ / ▼ das Menü TON.
2. Drücken Sie auf ► und anschließend auf ▲ / ▼ um die Option **TV Lautsprecher** auszuwählen.
3. Drücken Sie auf ► und anschließend auf ▲ / ▼ um die Option **Ein** oder **Aus** auszuwählen.
4. Drücken Sie die Taste **EXIT**, um zur normalen Fernsehansicht zurückzukehren.

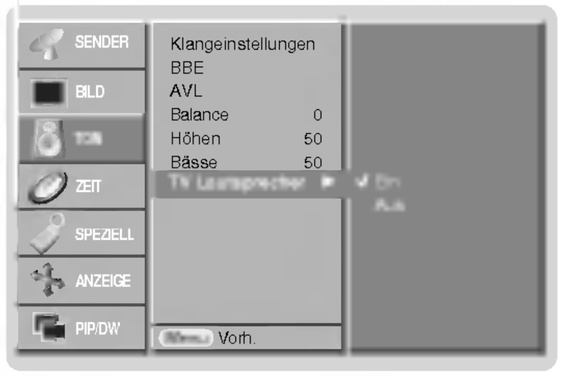

Stereo / Zweikanalton

- Sobald auf einen neuen Fernsehsender umgeschaltet wird, erscheint, nach der Anzeige der Speicherplatznummer und des Sender-Kurznamens, die Information über die Tonwiedergabe.

Bildschirmanzeigen

Mit Taste **I/II** die Information über den Ton abrufen.

Sender	Bildschirmanzeige
Mono	**MONO**
Stereo	**STEREO**
Zweikanalton	**DUAL I**

Von Stereo auf Mono umschalten

Bei weniger gut empfangenen Sendern ist der Stereo-Ton unsauber und gestört. Die Taste **I/II** zweimal betätigen bewirkt eine Umschaltung auf Mono-Wiedergabe. Die erneute Umschaltung auf Stereo erfolgt wieder mit zweifachem Betätigen der Taste **I/II**.

Zweikanalton, zwei Sprachfassungen

Zweikanalton wird häufig bei Filmen gesendet, um zwei Sprachfassungen zu übertragen: **DUAL I**, **DUAL II**.
DUAL II wird durch wiederholtes Betätigen der Taste **I/II** erreicht.

- **DUAL I** Die deutsche Sprachfassung ist über beide Lautsprecher zu hören.
- **DUAL II** Eine zweite (oft die Original-) Sprachfassung ist über beide Lautsprecher zu hören.
- **DUAL I II** Beide Fassungen sind getrennt (links/rechts) zu hören.

NICAM-Einstellungen (Option)

- Wenn der PDP Tuner für NICAM-Empfang ausgestattet ist, können Sie den Ton in NICAM (Near Instantaneous Companding Audio Multiplex) digital empfangen.

Wenn ein Sender sein Programm mit NICAM-Ton sendet, kann mit der Taste **I/II** durch wiederholtes Betätigen wie folgt umgeschaltet werden.

- Zwischen **NICAM MONO** oder FM MONO.
- Zwischen **NICAM STEREO** oder FM MONO. Bei schwachem Stereosignal schalten Sie besser um auf **FM MONO**.
- Bei NICAM-Zweikanalton umschalten zwischen **NICAM DUAL I**, **NICAM DUAL II**, **NICAM DUAL I II** oder **MONO**. Bei **FM MONO** erscheint die Anzeige **MONO** auf dem Bildschirm.

Tonwiedergabe im AV-Modus
Die Wiedergabe über den linken und rechten Lautsprecher der Anlage kann wie folgt eingestellt werden.
Durch wiederholtes Betätigen der Taste **I/II** umschalten zwischen.

- **L+R :** Das Tonsignal des linken Kanals hören Sie über den linken Lautsprecher und das des rechten Kanals über den rechten Lautsprecher.
- **L+L :** Das Tonsignal des linken Eingangskanals hören Sie über beide Lautsprecher.
- **R+R :** Das Tonsignal des rechten Eingangskanals hören Sie über beide Lautsprecher.

Optionen im Menü „Timer”

Einstellen der Uhrzeit

- Wenn die aktuelle Zeiteinstellung durch einen Stromausfall gelöscht wurde, wenn das Fernsehgerät vom Netzstrom getrennt, stellen Sie die Uhrzeit neu ein.



1. Drücken Sie die Taste **MENU**, und wählen Sie mit ▲ / ▼ das Menü ZEIT aus.
2. Drücken Sie auf ► und anschließend auf ▲ / ▼, um die Option „Uhr” auszuwählen.
3. Drücken Sie auf ► und anschließend auf ▲ / ▼, um die Stunden einzustellen.
4. Drücken Sie auf ► und anschließend auf ▲ / ▼, um die Minuten einzustellen.
5. Drücken Sie die Taste **EXIT**, um zur normalen Fernsehansicht zurückzukehren.

Ein-/Ausschaltzeit einstellen (On/Off Timer)

- Der Timer funktioniert nur, wenn die aktuelle Zeit bereits eingestellt ist.
- Die Ausschaltfunktion (Off Timer) hat gegenüber der Einschaltfunktion (On Timer) Vorrang, wenn beide auf die gleiche Uhrzeit eingestellt sind.
- Die Einschaltfunktion arbeitet nur dann, wenn der Monitor auf Bereitschaft geschaltet ist.



1. Drücken Sie die Taste **MENU**, und wählen Sie mit ▲ / ▼ das Menü ZEIT aus.
2. Drücken Sie auf ► und anschließend auf ▲ / ▼ um die Option **Ausschaltzeit** oder **Einschaltzeit** auszuwählen.
3. Drücken Sie auf ► und anschließend auf ▲ / ▼, um die Option „Ein” auszuwählen.
4. Drücken Sie auf ► und anschließend auf ▲ / ▼, um die Stunden einzustellen.
5. Drücken Sie auf ► und anschließend auf ▲ / ▼, um die Minuten einzustellen.
6. **Nur Einschaltfunktion;** Betätigen Sie die ► Taste und benutzen Sie dann die ▲ / ▼ Tasten, um Programmziffer oder Lautstärkeniveau zu justieren.
7. Drücken Sie die Taste **EXIT**, um zur normalen Fernsehansicht zurückzukehren.

- So deaktivieren Sie den On/Off-Timer
  Drücken Sie die Taste ▲ / ▼, um in Schritt 3 die Einstellung „Aus” zu wählen.
- Wenn das Gerät über den Einschalttimer automatisch in Betrieb genommen wurde, so schaltet sich das Gerät automatisch nach 2 Stunden in den Stand-By Betrieb.

Automatische Aus

- Wenn der Monitor kein Eingangssignal erkennt, schaltet er sich automatisch nach 10 Minuten ab.



1. Drücken Sie die Taste **MENU**, und wählen Sie mit ▲ / ▼ das Menü ZEIT aus.
2. Drücken Sie auf ► und anschließend auf ▲ / ▼ um die Option **Auto-aus** auszuwählen.
3. Drücken Sie auf ► und anschließend auf ▲ / ▼ um die Option **Ein** oder **Aus** auszuwählen.
4. Drücken Sie die Taste **EXIT**, um zur normalen Fernsehansicht zurückzukehren.

Automatische Abschaltzeit (Sleep-Timer)

- Drücken Sie **SLEEP**, um die Minuten einzustellen. Am Bildschirm wird die Anzeige zZ **--- Min** mit den folgenden Werten (in Minuten) eingeblendet: **10**, **20**, **30**, **60**, **90**, **120**, **180** und **240**. Die eingestellte Zeit bis zum Abschalten des Geräts beginnt nun abzulaufen.

a. Die eingestellte Ausschaltzeit wird angezeigt, wenn Sie einmal auf **SLEEP** drücken.
b. Um die Ausschaltzeit wieder aufzuheben, drücken Sie wiederholt **SLEEP**, bis die Einstellung zZ **--- Min** ausgewählt ist.
c. Wenn Sie den Monitor ausschalten, wird die eingestellte Ausschaltzeit gelöscht.

Menü SPEZIAL

Verriegelung (Kindersicherung)

- Der Monitor kann so eingestellt werden, dass er nur mit der Fernbedienung eingeschaltet werden kann.

1. Drücken Sie **MENU** und wählen Sie anschließend mit den Tasten ▲ / ▼ das Menü ALLGEMEIN.
2. Drücken Sie auf ► und anschließend auf ▲ / ▼ um die Option **Verriegelung** auszuwählen.
3. Drücken Sie auf ► und anschließend auf ▲ / ▼ um die Option **Ein** oder **Aus** auszuwählen.
4. Drücken Sie die Taste **EXIT**, um zur normalen Fernsehansicht zurückzukehren.

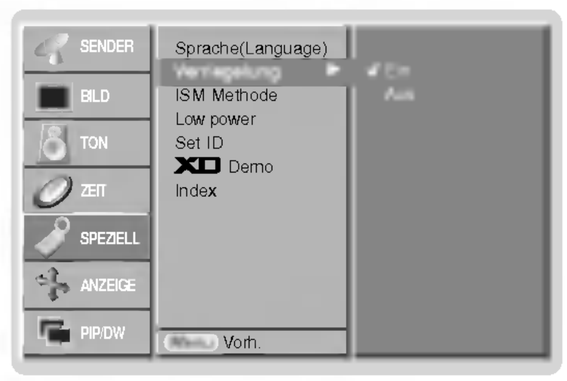

DEUTSCH

- Der Monitor ist so programmiert, dass auch nach einem Ausschalten die zuletzt eingestellten Optionen gespeichert werden.
- Wenn der Monitor bei aktivierter Kindersicherung mit der Fernbedienung ausgeschaltet wird, drücken Sie die Taste **INPUT**, **PR** ▲ / ▼ am Monitor oder **POWER**, **INPUT**, **MULTIMEDIA**, **PR** ▲ / ▼ auf der Fernbedienung um ihn wieder in Betrieb zu nehmen.
- Wenn bei aktivierter Kindersicherung eine beliebige Taste an der Gerätefront gedrückt wird, erscheint am Bildschirm die Anzeige ‚Verriegelung ein' (Kindersicherung).

ISM-Methode

- Vermeiden Sie das längere Einblenden von gleichbleibenden Bildern auf dem Monitorbildschirm. Die längere Anzeige von PC/ Videospiel-Standbildern führt dazu, dass später eingebrannte „Geisterbilder" zu sehen sind.

1. Drücken Sie **MENU** und wählen Sie anschließend mit den Tasten ▲ / ▼ das Menü ALLGEMEIN.
2. Drücken Sie auf ► und anschließend auf ▲ / ▼, um die Option „ISM-Methode" auszuwählen.
3. Drücken Sie auf ► und anschließend auf ▲ / ▼, um die Option „Normal", „Orbiter", „Invertierung" oder „Weiss-Gen." auszuwahlen.
   - **Weiss-Gen.** :
     Die Funktion „Weiss-Gen." entfernt permanente Bilder vom Bildschirm. Übermaßig lange eingebrannte Standbilder lassen sich allerdings mit dieser Funktion nicht vollständig entfernen. Drücken Sie eine beliebige Taste, um die Funktion wieder aufzuheben.
   - **Orbiter** :
     Um das Einbrennen von Standbildern zu vermeiden, wird das Bild im Orbiter-Modus alle 2 Minuten verschoben. Die Orbiter-Funktion trägt zwar zur Verhinderung von Geisterbildern bei. Es ist jedoch am besten, das längere Einblenden von gleichbleibenden Bildern zu vermeiden.
   - **Invertierung** :
     Mit der Inversionsfunktion wird die Bildschirmfarbe alle 30 Minuten invertiert.
4. Drücken Sie die Taste **EXIT**, um zur normalen Fernsehansicht zurückzukehren.

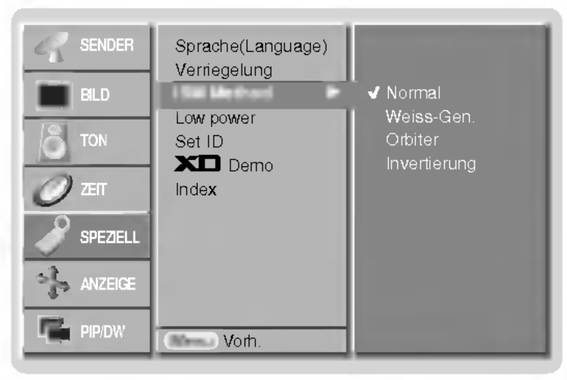

Menü SPEZIAL

Strom sparen (Low Power)

- Mit dieser Funktion wird der Stromverbrauch des Monitors reduziert.

1. Drücken Sie **MENU** und wählen Sie anschließend mit den Tasten ▲ / ▼ das Menü ALLGEMEIN.
2. Drücken Sie auf ► und anschließend auf ▲ / ▼, um die Option “Low Power” auszuwählen.
3. Drücken Sie auf ► und anschließend auf ▲ / ▼ um die Option **Ein** oder **Aus** auszuwählen.
4. Drücken Sie die Taste **EXIT**, um zur normalen Fernsehansicht zurückzukehren.

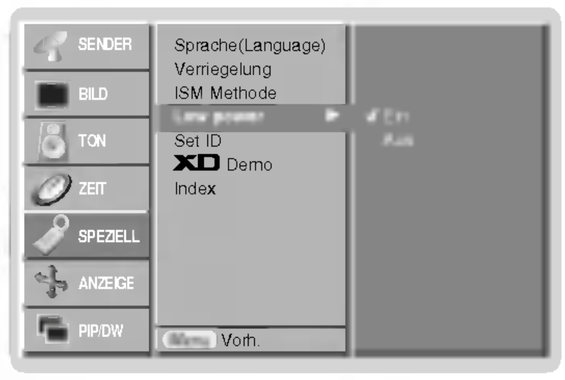

XD Demo

- Benutzen Sie es um den Unterschied zwischen XD Demo an und XD Demo aus darzustellen.
- Die Funktion ist im RGB [PC]-Modus und im HDMI[PC]-Modus nicht verfügbar.

1. Drücken Sie **MENU** und wählen Sie anschließend mit den Tasten ▲ / ▼ das Menü ALLGEMEIN.
2. Drücken Sie auf ► und anschließend auf ▲ / ▼, um die Option **XD Demo** auszuwählen.
3. Drücken Sie die Taste ►, um **XD Demo** auszuwählen.
4. Drücken Sie die Taste **EXIT**, um zur normalen Fernsehansicht zurückzukehren.

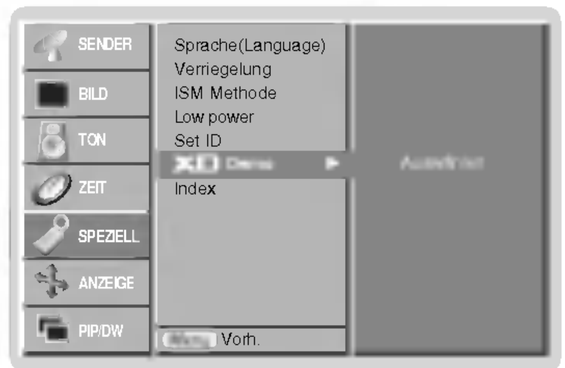

Index

- FRONT DISPLAY können Sie an- oder ausschalten.

1. Drücken Sie **MENU** und wählen Sie anschließend mit den Tasten ▲ / ▼ das Menü ALLGEMEIN.
2. Drücken Sie auf ► und anschließend auf ▲ / ▼, um **Index** auszuwählen.
3. Drücken Sie auf ► und anschließend auf ▲ / ▼ um die Option **Ein** oder **Aus** auszuwählen. Wenn Sie den Modus On wählen, leuchtet das FRONT DISPLAY hell.
4. Drücken Sie die Taste **EXIT**, um zur normalen Fernsehansicht zurückzukehren.

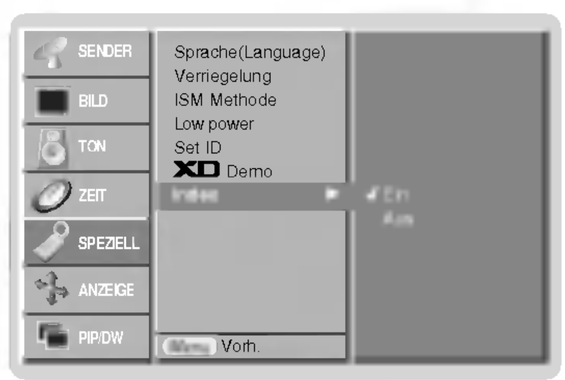

Menü BILD

Auto-Konfiguration

- Die Bildposition wird automatisch ermittelt und eventuelle Bildverzerrungen aufgehoben.
- Diese Funktion steht in den folgenden Modi zur Verfugung: RGB[PC].



1. Drücken Sie **MENU** und wählen Sie anschließend mit den Tasten ▲ / ▼ das Menü ANZEIGE.
2. Drücken Sie auf ► und anschließend auf ▲ / ▼ um die Option **Auto Konfig.** auszuwählen.
3. Drücken Sie ►.
   • Wenn **Auto Konfig.** beendet ist, wird die Meldung „**OK**“ auf dem Bildschirm angezeigt.
   • Sollte die Bildposition noch nicht zufriedenstellend sein, wiederholen Sie die Auto-Konfiguration.
4. Nach der Auto-Konfiguration können Sie das Bild über die Optionen **Manuell Konfig.** noch genauer einstellen.
5. Drücken Sie die Taste **EXIT**, um zur normalen Fernsehansicht zurückzukehren.

- Obwohl das Bild noch nicht zufriedenstellend ist, funktioniert Ihr Monitor einwandfrei, muss jedoch weiter eingestellt werden.
- Die Funktionen „Auto-Konfiguration” brauchen für den HDMI-Modus nicht aktiviert zu werden.

Manuell Konfigurieren

- Wenn nach der Auto-Konfiguration kein klares Bild angezeigt wird und insbesondere Buchstaben noch „zittern“, können Sie die Phase manuell einstellen.
- Diese Funktion steht in den folgenden Modi zur Verfugung: RGB[PC], RGB[DTV], COMPONENT (480p/576p/720p/1080i), HDMI (480p/576p/720p/1080i).

1. Drücken Sie **MENU** und wählen Sie anschließend mit den Tasten ▲ / ▼ das Menü ANZEIGE.
2. Drücken Sie auf ► und anschließend auf ▲ / ▼ um die Option **Manuell Konfig.** auszuwählen.
3. Drücken Sie auf ► und anschließend auf ▲ / ▼ um die Option **Taktrate**, **Takt**, **H-Position** oder **V-Position** auszuwählen.
4. Nehmen Sie mit den Tasten ◄ / ► die entsprechenden Einstellungen vor.
5. Drücken Sie die Taste **EXIT**, um zur normalen Fernsehansicht zurückzukehren.

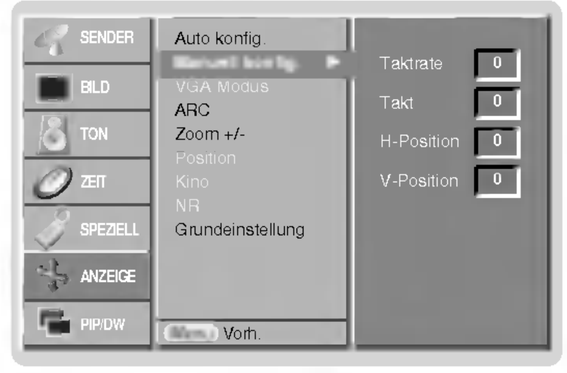

Wählen Sie Wide VGA/XGA Modi

- Um eine optimale Bildqualität zu erreichen, bringen Sie RGB-Auflösung in Übereinstimmung mit dem gewählten VGA/XGA-Modus.
- In einigen Modellen ist der XGA Modus nicht vorhanden.
- Diese Funktion steht in den folgenden Modi zur Verfugung: RGB[PC].

1. Drücken Sie **MENU** und wählen Sie anschließend mit den Tasten ▲ / ▼ das Menü ANZEIGE.
2. Drücken Sie die ► Taste und anschließend die ▲ / ▼ Taste um den **VGA Modus** (oder **XGA Modus**) auszuwählen.
3. Drücken Sie die ► Taste und anschließend die ▲ / ▼ Taste um die gewünschte VGA/XGA Auflösung auszuwählen.
4. Drücken Sie die Taste **EXIT**, um zur normalen Fernsehansicht zurückzukehren.



Menü BILD

Bildformat auswählen

- Sie können Ihr Fernsehbild auf verschiedene Formate einstellen: **Spektral**, **Vollbild** (Option), **Auto**, **4:3**, **16:9** (Breitformat), **14:9** oder **Zoom**.



1. Drücken Sie **MENU** und wählen Sie anschließend mit den Tasten ▲ / ▼ das Menü ANZEIGE.
2. Drücken Sie auf ► und anschließend auf ▲ / ▼ um die Option **ARC** auszuwählen.
3. Drücken Sie auf ► und anschließend auf ▲ / ▼ um die Option **Spektral**, **Vollbild** (Option), **Auto**, **4:3**, **16:9**, **14:9** oder **Zoom** auszuwählen.

   • **Spektral**
   Sollte Ihr Fernsehgerät das Breitbildsignal empfangen, so können Sie dem folgenden Abschnitt entnehmen, wie Sie das Bild horizontal so ausrichten (linear proportional), dass es den gesamten Bildschirm ausfüllt.

   • **Vollbild** (Option)
   Sollte Ihr Fernsehgerät das Breitbildsignal empfangen, so können Sie dem folgenden Abschnitt entnehmen, wie Sie das Bild horizontal oder vertikal so ausrichten (linear proportional), dass es den gesamten Bildschirm ausfüllt.

   • **Auto**
   Wenn Ihr Fernsehgerät das Breitbildsignal empfängt, stellt sich automatisch das gesendete Bildformat ein.

   • **4:3**
   Dieses Bildformat entspricht dem „normalen“ Fernsehbild mit einem Seitenverhältnis von 4:3.

   • **16:9** (Breitformat)
   Genießen Sie das Kinoformat (bei Filmen im Bildformat 16:9) oder bei normalen TV-Programmen den 16:9-Modus.
   Dabei ist die 16:9-Bildschirmansicht mit der 4:3-Ansicht identisch, jedoch wird der Ausschnitt rechts und links vergrößert, so dass der 16:9-Bildschirm ganz ausgefüllt ist.

   • **14:9**
   Genießen Sie bei Filmen im Bildformat 14:9) oder bei normalen TV-Programmen den 14:9-Modus. Der 14:9-Bildschirm zeigt den gleichen Bildschirmausschnitt, jedoch wird der 4:3-Bildschirm oben und unten sowie rechts und links vergrößert, so dass der 14:9-Bildschirm ganz ausgefüllt ist.

   • **Zoom**
   Mit der Zoom-Funktion wird das Kinoformat mit vergrößertem Bild dargestellt.
   Der 4:3-Bildschirm wird an allen vier Kanten vergrößert, so dass der 16:9-Bildschirm komplett ausgefüllt ist. Dabei gehen möglicherweise Informationen am oberen und unteren Bildrand verloren.
4. Drücken Sie die Taste **EXIT**, um zur normalen Fernsehansicht zurückzukehren.

- Im RGB[PC]- und HDMI[PC]-Modus können Sie nur **4:3** und **16:9** (Breitformat) auswählen.
- Im RGB[DTV]-, HDMI[DTV]- und Komponente [DTV]-Modus können Sie nur **4:3**, **16:9** (Breitformat) und **Zoom** auswählen.
- Im Komponente [480i/576i]-Modus können Sie nur **Spektral**, **Vollbild** (Option), **4:3**, **16:9** (Breitformat), **14:9** und **Zoom** auswählen.
- Der Breitbild-Modus kann unter Umständen unkomfortabel sein. Wählen Sie in diesem Fall einen anderen Modus.

Bildgröße Zoom

- Nach dem Vergrößern oder Verkleinern wirkt das Bild möglicherweise unnatürlich.

1. Drücken Sie **MENU** und wählen Sie anschließend mit den Tasten ▲ / ▼ das Menü ANZEIGE.
2. Drücken Sie auf ► und anschließend auf ▲ / ▼ um die Option **Zoom** +/- auszuwählen.
3. Drücken Sie die Taste ► und anschließend ◄ / ►, um die entsprechenden Einstellungen vorzunehmen.
4. Drücken Sie die Taste **EXIT**, um zur normalen Fernsehansicht zurückzukehren.

Bildlage

- Nach der Einstellung von Vergrößern/Verkleinern steht Ihnen diese Funktion zur Verfügung.

1. Drücken Sie **MENU** und wählen Sie anschließend mit den Tasten ▲ / ▼ das Menü ANZEIGE.
2. Drücken Sie auf ► und anschließend auf ▲ / ▼ um die Option **Position** auszuwählen.
3. Drücken Sie auf ► und anschließend auf ▲ / ▼ oder ◄ / ► um die **Position** zu verändern.
4. Drücken Sie die Taste **EXIT**, um zur normalen Fernsehansicht zurückzukehren.

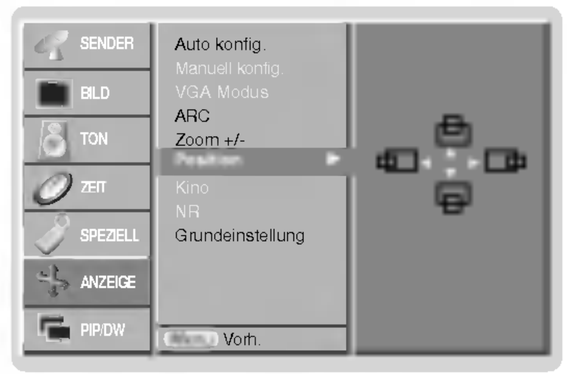

Kino

- Wenn Sie einen Spielfilm anschauen, justiert diese Funktion die Bildeinstellungen für eine überragendes Heimkinoerlebnis.
- Diese Funktion steht in den folgenden Modi zur Verfugung:
  TV, AV1, AV2, S-Video2, AV3, AV4, AV5 oder COMPONENT 480i/576i.

1. Drücken Sie **MENU** und wählen Sie anschließend mit den Tasten ▲ / ▼ das Menü ANZEIGE.
2. Drücken Sie auf ► und anschließend auf ▲ / ▼ um die Option **Kino** auszuwählen.
3. Drücken Sie auf ► und anschließend auf ▲ / ▼ um die Option **Ein** oder **Aus** auszuwählen.
4. Drücken Sie die Taste **EXIT**, um zur normalen Fernsehansicht zurückzukehren.

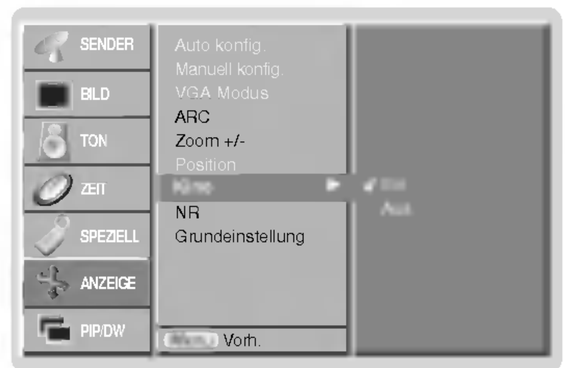

NR (Rauschunterdrückung)

- Die Funktion ist im RGB [PC]-Modus und im HDMI[PC]-Modus nicht verfügbar.

1. Drücken Sie **MENU** und wählen Sie anschließend mit den Tasten ▲ / ▼ das Menü ANZEIGE.
2. Drücken Sie auf ► und anschließend auf ▲ / ▼ um die Option **NR** auszuwählen.
3. Drücken Sie auf ► und anschließend auf ▲ / ▼ um die Option **3D NR** oder **MPEG NR** auszuwählen.
4. Nehmen Sie mit den Tasten ◄ / ► die entsprechenden Einstellungen vor.
5. Drücken Sie die Taste **EXIT**, um zur normalen Fernsehansicht zurückzukehren.



Einstellungen übernehmen (Auf Werkeinstellung zurücksetzen)

Diese Funktion ist im gegenwärtigen Modus aktiv.
Den justierten Wert initialisieren.

1. Drücken Sie **MENU** und wählen Sie anschließend mit den Tasten ▲ / ▼ das Menü ANZEIGE.
2. Drücken Sie auf ► und anschließend auf ▲ / ▼ um die Option **Grundeinstellung** auszuwählen.
3. Drücken Sie auf ►.

   • Sie können Phase, Takt, horizontale und vertikale Lage, Zoom +/-, PIP-Größe, PIP-Position, PIP-Transparenz und die Größe des Kleinbilds im Zweibild-Modus voreinstellen.



Bild-im-Bild (PIP)

- Bei der Funktion Bild-im-Bild (englisch: Picture in Picture) wird in das bildschirmfüllende Hauptbild ein kleineres Bildfenster (PIP-Bild) eingeblendet.
- Im VIDEOTEXT-Betrieb wird diese Funktion nicht unterstützt.

PIP (Bild-im-Bild)

Betätigen Sie die Taste **PIP**, um das Kleinbild einzuschalten.

- Durch wiederholtes Drücken der Tasten **PIP** wird die Bildschirmanzeige folgendermaßen geändert:

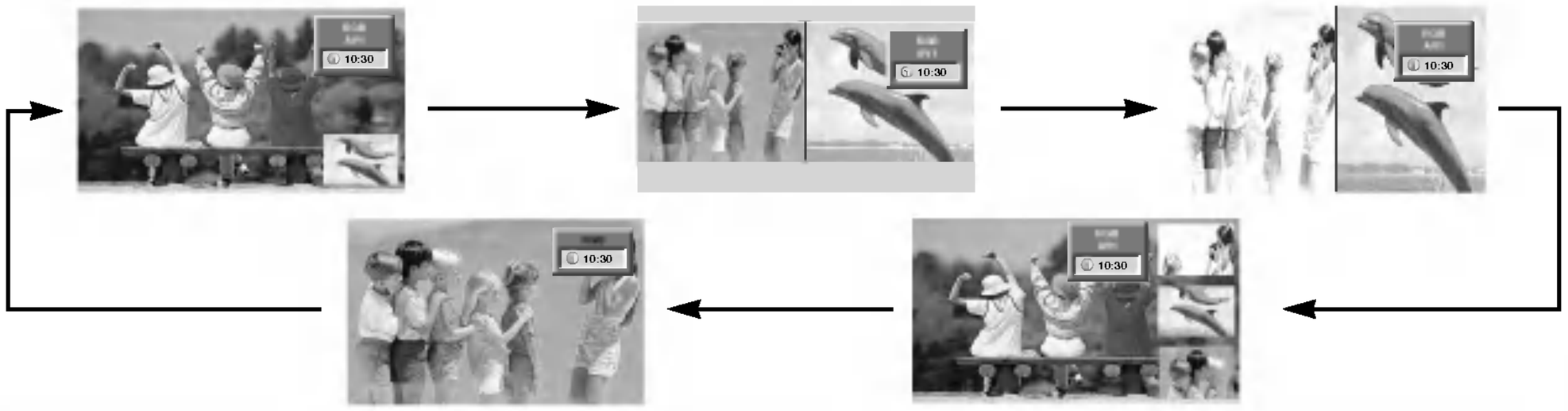

Hinweis :

a. Wenn das Kleinbild nur halb so groß wie das Hauptbild ist, wird die Bildqualität möglicherweise beeinträchtigt.

b. Da das Fernsehgerät das Vollbild durch Synchronisation der Hauptbildquelle anzeigt, kann die Bewegung des Kleinbildes unnatürlich wirken, wenn im PIP (Bild-im-Bild)-Modus Unterschiede in der Bildwiederholungsfrequenz zwischen der Haupt- und Unterbildquelle vorhanden sind.

Programmwahl für Bild-im-Bild

Betätigen Sie die Taste **PIP PR +/-**.

Bildquelle für Kleinbild auswählen

Drücken Sie **PIP INPUT** im PIP -Modus.

In einigen Modellen wenn die Vorabbildung Qualität für Vorabbildung schlecht erhält, wählen Sie AUTOMOBIL, Kameraden, SECAM oder NTSC im ZACKEN System Menü vor.



POP (Picture-out-of-Picture: Kanalsuche)

Verwenden Sie POP, um nacheinander die Programme aller gespeicherten Kanäle in der 3-PIP-Bildschirmanzeige zu suchen. (Dabei bleibt der aktuelle Kanal die Hauptbildquelle.) Die Bilder aller programmierten Kanäle werden mit dem 3-POP-Bildschirm gesucht.

Einstellen der PIP Transparenz (Nur PIP-Modus)

1. Drücken Sie **MENU** und wählen Sie anschließend mit den Tasten ▲ / ▼ das Menü PIP/DW.
2. Drücken Sie die ► Taste und anschließend die ▲ / ▼ Taste um PIP Transparenz auszuwählen.
3. Drücken Sie die ► Taste und anschließend die ◄ / ► Taste um die PIP Transparenz einzustellen.
4. Drücken Sie die Taste **EXIT**, um zur normalen Fernsehansicht zurückzukehren.

Bewegen des PIP- Fensters (Nur PIP-Modus)

Drücken Sie die **POSITION** im PIP- Modus.

Betätigen Sie wiederholt die ▲ / ▼ oder ◄ / ► Taste, bis gewünschte Position erzielt ist. Das Zweitbild verschiebt sich: Auf / Ab oder Rechts / Links.



Format für Bild-im-Bild ändern

Drücken Sie **SIZE**.
Betätigen Sie wiederholt die Taste ◄ / ►, um das gewünschte Format für das Zweitbild einzustellen.

Mit betätigen der **SIZE** - Taste im DW1 und DW2 Modi werden Haupt- und Zweitbild gleichzeitig in der Abbildungsgröße verändert.
Mit **SIZE** Taste im PIP-Modi, wird nur das Zweitbild in der Abbildungsgröße verändert.



Einstellung des Bildschirms für den PIP (Bild-im Bild)-Modus

- In den Modi TV oder AV für das Hauptbild und RGB [PC] für das Kleinbild können Sie die Einstellung des Bildschirms für das Kleinbild mit Hilfe der Funktionen Auto config oder Manual config durchführen.
- In den Modi TV oder AV für das Hauptbild und HDMI [DTV] oder den Komponenten-Modi 480p, 576p, 720p, 1080i für das Kleinbild verwenden Sie die Funktion Manual config zur Einstellung des Bildschirms für das Kleinbild.

Videotext (Option)

- Wenn der PDP Tuner mit einem Decoder für Videotext ausgestattet ist, können Sie diesen Service vieler Sendeanstalten kostenlos nutzen.
- Bei Videotext werden auf sogenannten „Seiten“ = Informationen zum Programm, Wetter, Sport u.v.a.m. bereitgestellt, die dann durch Eingabe der jeweiligen Seitennummer abgerufen werden können.
- Der Decoder unterstützt alle Videotext-Entwicklungen bis hin zur neuesten Version – allerdings können Sie die Entwicklungen FASTEXT und TOPTEXT nur nutzen, wenn der angewählte Sender diese Versionen auch bereithält. In den grundsätzlichen Strukturen sind aber alle Videotext-Versionen ähnlich aufgebaut.

Ein- und Ausschalten

Betätigen Sie die Taste **TEXT** um den Videotext-Modus einzuschalten.

- Nun wird die erste oder die zuletzt gewählte Seite auf dem Bildschirm angezeigt. In der Kopfzeile des Bildschirms werden zwei Seitennummern, der Name des Fernsehsenders, Datum und Uhrzeit angezeigt. Die erste Zahl ist die gewählte Seitennummer, die zweite Zahl ist die Nummer der aktuell angezeigten Seite.

Um den Videotext-Modus wieder auszuschalten, betätigen Sie die Taste **TEXT**.

Normal-Videotext (Option)

Seitenwahl

1. Die dreistellige Seitennummer mit den Zifferntasten der Fernbedienung eingeben. Versehentlich falsch eingegebene Seitennummern müssen dreistellig abgeschlossen werden. Danach die richtige Nummer erneut eingeben.
2. Die **PR ▲ / ▼** Tasten schalten jeweils eine Seite vor oder zurück.

Programmierung der Farbtasten im LIST-Modus

Wenn sich das Gerät im SIMPLE-, TOP- oder FASTEXT-Modus befindet, betätigen Sie die Taste ☰M um den LIST-Modus einzuschalten.

Sie haben die Möglichkeit, vier Videotext-Seiten Ihrer Wahl auf die Farbtasten zu programmieren, so dass diese Seiten über die Farbtasten der Fernbedienung einfach aufgerufen werden können.

1. Betätigen Sie die gewünschte Farbtaste.
2. Geben Sie mit den Zifferntasten die Nummer der Videotextseite ein, die Sie programmieren möchten.
3. Betätigen Sie die Taste **OK**. Die Seitennummer blinkt einmal, und die gewählte Seite ist somit programmiert. Nun können Sie diese Seite mit der entsprechenden Farbtaste aufrufen.
4. Die drei übrigen Farbtasten werden auf dieselbe Weise programmiert.

TOP Text (Option)

Am unteren Bildschirmrand sehen Sie vier Farbfelder – Rot, Grün, Gelb und Blau.
Diese Farbfelder entsprechen den farbigen Tasten der Fernbedienung und rufen folgende Zusatzfunktionen auf.

Themenblock / Gruppe / Seite aufrufen

1. **BLAU** – Weiterschalten von Themenblock zu Themenblock.
2. **GELB** – Weiterschalten zur nächsten Gruppe mit automatischer Überleitung zum nächsten Themenblock.
3. **GRÜN** – Weiter zur nächsten korrespondierenden Seite bzw. zum nächsten Themenblock. Alternativ kann anstelle dieser Taste auch **PR ▲** gedrückt werden.
4. **ROT** – Zurück zur vorherigen Seite oder zum zurückliegenden Themenblock. Alternativ kann anstelle dieser Taste auch **PR ▼** gedrückt werden.

Direkte Seitenanwahl

Wie bei Normal-Videotext, kann jede Seite auch durch Eingabe ihrter dreistelligen Seitennummer aufgerufen werden.

Videotext (Option)

FASTEXT

Alle Videotextseiten sind am unteren Bildschirmrand farbkodiert; durch Drücken der entsprechenden Farbtaste auf der Fernbedienung, erfolgt die Seitenanwahl.

Seitenwahl

1. Die Taste zum Aufrufen der INDEX-Seite drücken.
2. Wählen Sie nun die Sie interessierende Seite durch Drücken der korrespondierenden Farbtaste.
3. Wie bei Normal-Videotext, kann jede Seite auch durch Eingabe ihrter dreistelligen Seitennummer aufgerufen werden.
4. Mit **PR ▲ / ▼** schalten Sie jeweils eine Seite weiter oder eine Seite zurück.

Spezielle Videotext-Funktionen

Ratespiele unter Videotext

Einige Videotext-Sender haben Seiten mit Ratespielen, Puzzles etc..Mit der Taste **REVEAL** können die Lösungen ein-/ausgeblendet werden.

Seitenansicht vergrößern

Um die Lesbarkeit der Seiten zu verbessern, gibt es eine Vergrößerungsfunktion.
Die Taste **SIZE** einmal gedrückt, vergrößert den oberen Teil der Seite.
Die Taste **SIZE** zweimal gedrückt, vergrößert den unteren Teil der Seite.
Dreimal drücken schaltet wieder auf die normale Ganzseiten-Ansicht zurück.

Seitenanzeige neu aufbauen

Nach Drücken der Taste UPDATE wird auf das aktuelle TV-Programm geschaltet.
Nochmals UPDATE drücken – die Seite wird angezeigt.

Seitenblättern stoppen

Videotext-Meldungen können auf mehrere Seiten verteilt sein; diese Seiten werden dann automatisch weitergeblättert. Die Standzeit einer Seite kann zu kurz sein, um alle Informationen lesen zu können. Durch Drücken der Taste HOLD wird das Seitenblättern gestoppt. Mit erneutem Drücken der Taste wird die Weiterschaltung der Seiten wieder aktiviert.

Fernsehprogramm unter Videotext anzeigen

Nach Drücken der Taste **MIX** wird unter der aktuellen Videotextseite das aktuell laufende TV-Programm des Videotext-Senders eingeblendet.
MIX nochmals betätigen, schaltet die Funktion wieder aus.

Uhrzeit ein-/ausblenden

Im Modus „Fernsehen“ wird nach Drücken der Taste **TIME** die aktuelle Uhrzeit rechts oben am Bildschirm eingeblendet – oder mit der gleicher Taste wieder ausgeschaltet. Im Videotext-Modus, kann mit der Taste **TIME** auf eine eventuell gespeicherte Folgeseite weitergeschaltet werden. Von hier aus dann mit den Farbtasten Rot oder Grün, mit den Pfeiltasten **PR ▲ / ▼** oder den Ziffertasten weiterschalten.
TIME erneut betätigen, schaltet die Funktion wieder aus.

XSTUDIO

- Zum Abspeichern auf der Speicherkarte im XSTUDIO -Modus können Sie sowohl die JPEG- als auch die MP3-Datei verwenden.

Hinweise zur Speicherkarte

Zum Herausnehmen und Hantieren mit der Speicherkarte fassen Sie diese bitte ausschließlich mit der Hand an. Verwenden Sie keine anderen Geräte; Sie riskieren andernfalls, die Speicherkarte zu beschädigen.

Speicherkarte

Diese Karte ist für den Datenaustausch mit externen AV-Geräten vorgesehen. Sie wird in Digitalkameras, Camcordern, MP3-Playern, Notebooks und PDAs eingesetzt.

Sicherheitshinweise für den Umgang mit der Speicherkarte

- Bitte vergewissern Sie sich, dass Sie den richtigen Speicherkartentyp verwenden und die Karte in der richtigen Richtung einstecken.
  (Vor dem Einstecken die beiden Speicherkarten-Slots entsprechend überprüfen.)
- Führen Sie in die Speicherkarten-Slots keine Metallteile ein.
- Die Speicherkarte darf nicht gebogen, fallen gelassen oder einem starken Schlag ausgesetzt werden.
- Nachdem Sie die Speicherkarte aus dem Gerät entfernt haben, müssen Sie den Speicherstick zum Schutz vor einem durch statische Ladung hervorgerufenen elektrischen Schock in einer geeigneten Hülle aufbewahren.
- Im Falle einer unsachgemäßen Benutzung oder eines elektrischen Schlags durch statische Elektrizität können die gespeicherten Daten verloren gehen oder beschädigt werden.
- Ist die Speicherkarte in Betrieb, darf das Gerät nicht ausgeschaltet werden.
- Während ihrer Benutzung darf die Speicherkarte nicht ausgeworfen werden. Andernfalls kann es zu Datenverlusten oder einer Beschädigung der Karte kommen.
- In jeden Slot darf jeweils nur eine Karte eingeführt werden.
- Statische Elektrizität und/oder elektrische Störungen können die gespeicherten Daten verändern oder sogar zerstören. Treffen Sie bitte die erforderlichen Maßnahmen, um dies zu vermeiden.
- Kommt es aufgrund falscher Einstellungen oder anderweitiger Ursachen während der Benutzung des Geräts zu Problemen wie einer Beschädigung bzw. Funktionsstörung, übernimmt unser Unternehmen dafür keinerlei Haftung, es sei denn, die Defekte und Funktionsstörungen haben ihre Ursache im Produkt selbst.
- Verwenden Sie ausschließlich eine Speicherkarte, auf der der Name des Herstellers sowie die Seriennummer angegeben sind.
- Der Hersteller übernimmt keinerlei Haftung für Datenbeschädigungen jedweder Art. Die Durchführung einer Datensicherung auf einem zusätzlichen Speichermedium wird dringend empfohlen.
- Beim Auswerfen einer Speicherkarte befolgen Sie bitte unbedingt die nachstehend aufgeführten Schritte.
- Vergewissern Sie sich, dass jede Speicherkarte dem Standard entspricht.

Hinweise zur Speicherkarte

Verfügbare Speicherkarte

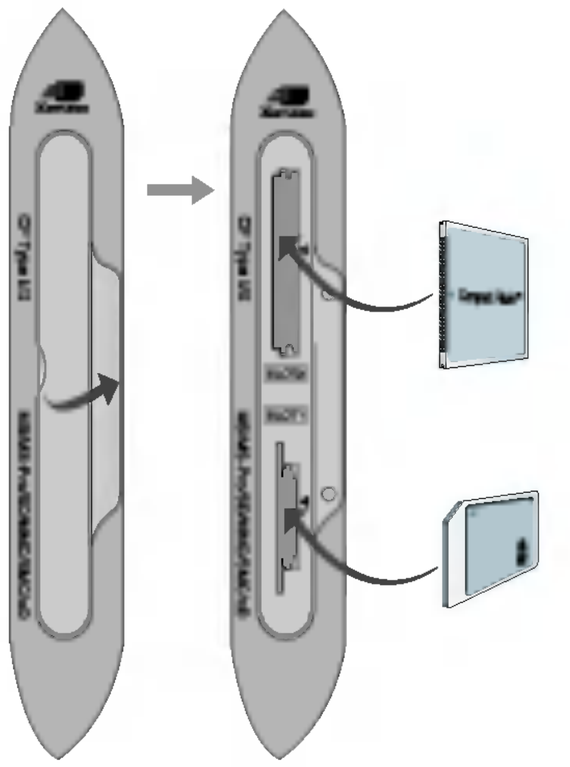

*** Überprüfen Sie die Richtung, in der die Speicherkarte einzuführen ist. (Siehe nachstehende Abbildungen)**

Speicherkartentyp

- Verwenden Sie je nach Slotposition die dafür vorgesehene Speicherkarte.
- Für dieses Gerät können 8 Arten von Speicherkarten verwendet werden.
- Das NTFS-Dateisystem wird nicht unterstützt.

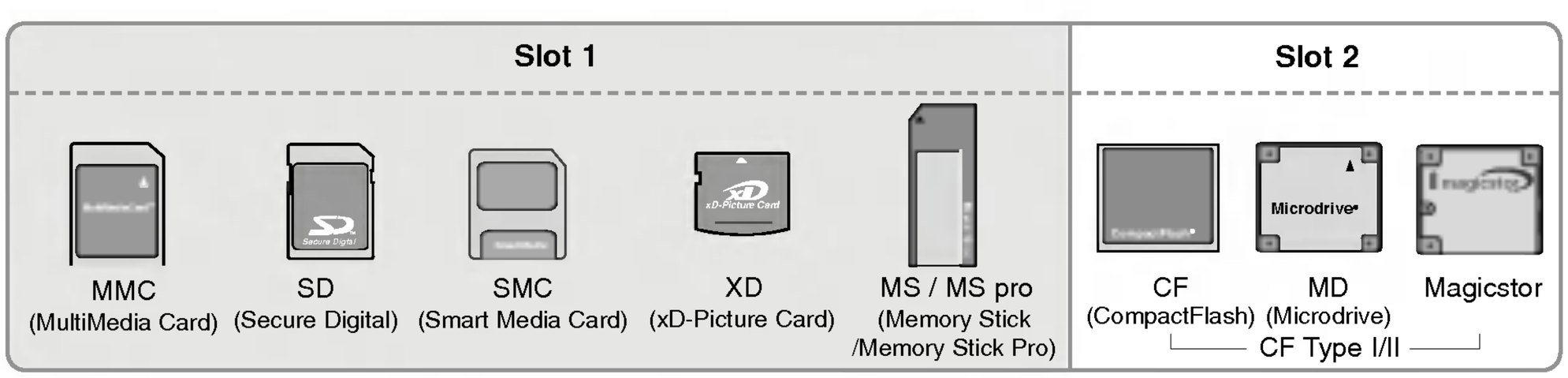

Im XSTUDIO -Modus verfügbare Datei

Dateiart	Photo Image (JPEG)	Musikdatei (MP3)
Kompatibilität	*.jpg	*.mp3
Speicher-kapazität der Speicherkarte	CF: 2GB Microdrive: 2GB Magicstor: 2.2GB MMC: 256MB SD: 512MB (CF Type I/II) - **Bestimmte MagicStor Plus-Karten können nicht verwendet werden.** Bei der Verwendung einer Speicherkarte mit einer größeren als der angegebenen Speicherkapazität können unter Umständen Fehler auftreten.	SMC: 128MB XD: 512MB MS: 128MB MS PRO: 1GB
Nicht unterstützte bzw. beschädigte Datei	Nicht unterstützte oder beschädigte JPEG- oder MP3-Dateien können Fehler verursachen. Versuchen Sie nicht, die Dateierweiterung von nicht unterstützten Dateitypen auf eine Erweiterung von unterstützten Dateitypen abzuändern.	

- Je nach Kartentyp kann die Wiedergabegeschwindigkeit variieren.
- Für den Dateinamen der Karte können Sie acht Zeichen verwenden. Ist der Dateiname länger als acht Zeichen, wird er nach der sechsten Stelle abgeschnitten und "~1, 2, 3 und 4" wird an die siebente bis achte Stelle angehängt.

Spezifikationen JPEG-Dekodierung/Bildvorschau

	Komprimierungsmethode		Farbformat		
	Basis	**Progressiv**	**4:4:4 11:11:11 (Y, Cb, Cr)**	**4:2:2 21:11:11 (Y, Cb, Cr) 12:11:11 (Y, Cb, Cr)**	**4:2:0 22:11:11 (Y, Cb, Cr)**
Unterstützung der JPEG-Dekodierung	O	X	X	O	O
Bildanzeige	Bild	ungültiges Format	ungültiges Format	Bild	Bild
Vorschau Bildanzeige	Zeigt an, wenn kein Thumbnail vor-handen.			Zeigt an, wenn kein Thumbnail vor-handen.	Zeigt an, wenn kein Thumbnail vor-handen.

- Tritt während der JPEG-Dekodierung ein Fehler auf, erscheint auf dem Bildschirm die Meldung "Corrupted file" (Datei beschädigt).

Das Einsetzen und Auswerfen der Speicherkarte

◆ **Das Einsetzen einer Speicherkarte**

1. Schieben Sie die Karte mit der Hand langsam und vorsichtig in den Slot 1 bzw. 2 ein.
2. Drücken Sie die Taste [XSTUDIO], um den **XSTUDIO**-Modus aufzurufen.
   Drücken Sie erneut die Taste [XSTUDIO], um den **XSTUDIO** -Modus zu verlassen.

◆ **Das Auswerfen einer Speicherkarte**

1. Drücken Sie auf der Fernbedienung die Taste **M/C EJECT**.
2. Drücken Sie die Taste ▲ / ▼ , um **Memory 1 Eject** bzw.**Memory 2 Eject** auszuwählen,
   je nachdem, in welchem Slot sich die eingelegte Karte befindet.
   Wenn Sie **Cancel** auswählen, wird das OSD ausgeblendet.
3. Gehen Sie bei der Entnahme der Karte vorsichtig vor.

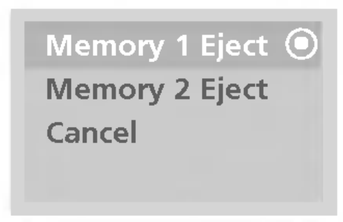

Hinweise:

- *Wenn Sie nach der Ausführung der Auswurf-Funktion die Karte nicht entnehmen, schaltet sich der Bildschirmschoner ein.*
- *Wenn Sie zuerst das Foto- oder Musikmedium einlegen, wird die Taste **M/C EJECT** nicht funktionieren. Während der Benutzung des Foto- oder Musikmediums kann die Taste **M/C EJECT** verwendet werden.*

Vorsicht: Drücken Sie auf der Fernbedienung die Taste **M/C EJECT**, bevor Sie die Speicherkarte entfernen. Andernfalls kann die Karte beschädigt werden.

Hinweise zur Speicherkarte

*** Es kann sein, dass die Beschreibung des OSD (On Screen Display) in diesem Handbuch von der Ihres Geräts abweicht, da es sich hierbei nur um ein Beispiel handelt, um Ihnen bei der Bedienung des Geräts zu helfen.**

Auswahl des Foto- bzw. Musikmediums

- Nach dem Einstecken einer Speicherkarte bzw. dem Drücken der Taste [XSTUDIO] wird der unten dargestellte Bildschirm angezeigt.



1. Drücken Sie die Taste ▲ / ▼ / ◄ / ►, um für Slot 1/2 Photo (Foto) oder Music (Musik) auszuwählen.
2. Drücken Sie die Taste **OK**, um das Foto- oder Musikmedium aufzurufen.
3. Drücken Sie die Taste [XSTUDIO], um den **XSTUDIO** -Modus zu verlassen.

Hinweise:

- *Während des Auswurfs der Karte ist das OSD des entsprechenden Slots nicht aktiviert.*
- *Enthält eine Speicherkarte einen Fehler, kann der* **XSTUDIO** *-Modus nicht aufgerufen werden.*

Optionen zur Ansicht von JPEG-Dateien

- Wenn Sie im Eingabemenü **Photo** auswählen, erscheint ein Bildschirm mit Thumbnail-Fotomedien.

*** Es kann sein, dass die Beschreibung des OSD (On Screen Display) in diesem Handbuch von der Ihres Geräts abweicht, da es sich hierbei nur um ein Beispiel handelt, um Ihnen bei der Bedienung des Geräts zu helfen.**

Bildschirmkomponenten

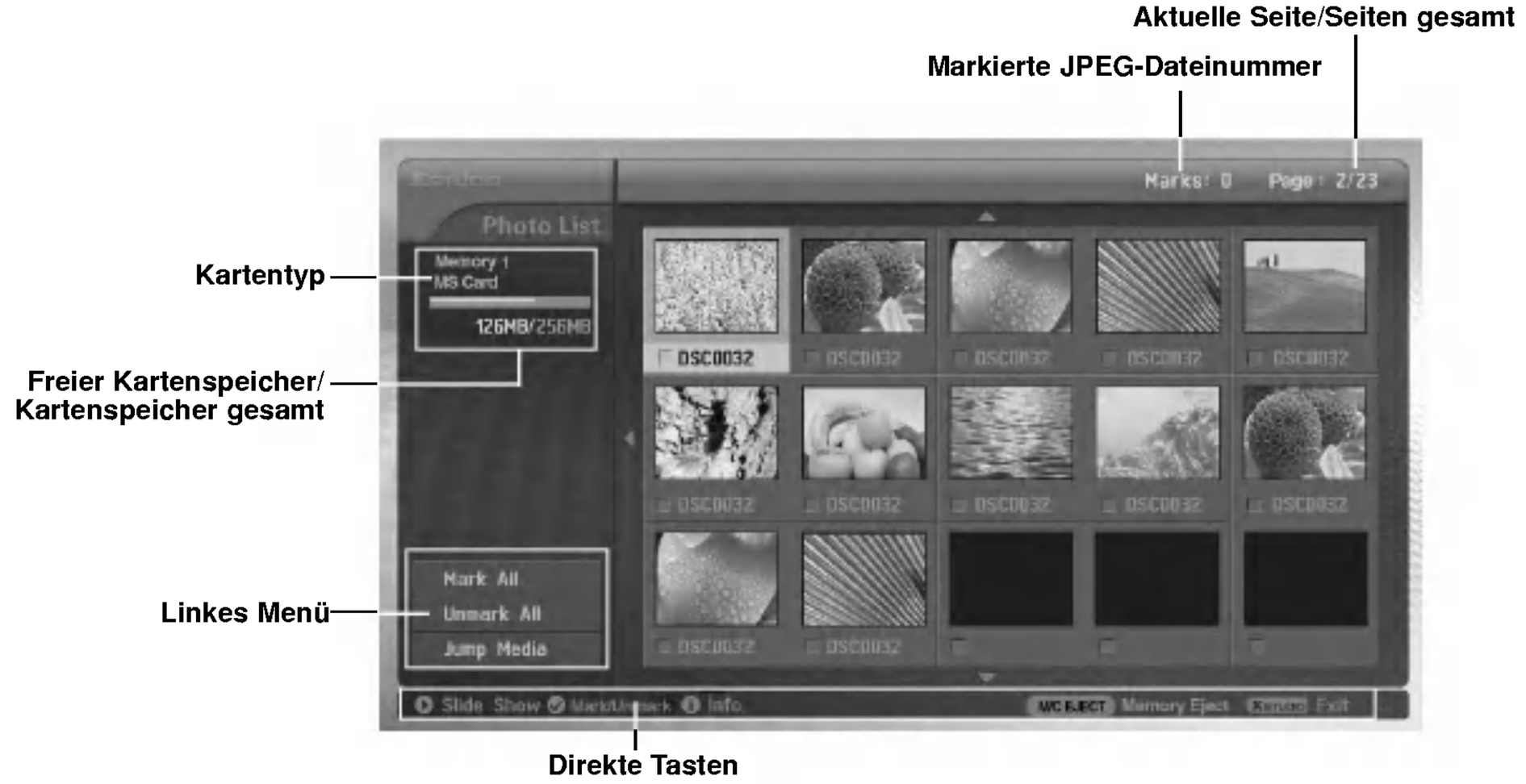

Fotoauswahl und PopUp-Menü

- *Wählen Sie Ihre gewünschte Bilddatei aus.*



1. Stecken Sie die Speicherkarte in den Slot 1 bzw. Slot 2 an der Geräteseite ein.
2. Drücken Sie die Taste [Menu].
3. Drücken Sie die Taste ▲ / ▼ / ◄ / ►, um für Slot 1 bzw. Slot 2 das Fotomedium auszuwählen.
4. Drücken Sie die Taste OK, um das Fotomedium aufzurufen.
   Hinweis: *Pro Seite können 15 JPEG-Dateien angezeigt werden.*
5. Drücken Sie die Taste ▲ / ▼ / ◄ / ►, um die JPEG-Datei auszuwählen und drücken Sie anschließend die Taste **OK**.
6. Drücken Sie die Taste ▲ / ▼, um **View** auszuwählen und drücken Sie anschließend die Taste **OK**. Das ausgewählte Bild wird im Vollbildmodus auf dem Bildschirm angezeigt.

Optionen zur Ansicht von JPEG-Dateien

Markieren/Aufheben der Markierung von JPEG-Dateien

- Sie können die Datei markieren/die Markierung aufheben, um die gewünschte Datei anzusehen oder für die gewünschte Datei eine Diashow zu erstellen.
- Die ausgewählte Datei wird in Orange angezeigt.
  Wenn Sie nach dem Markieren einer Datei die Taste **OK** drücken, wird die markierte Datei in grüner Farbe angezeigt.



◆Markieren/Aufheben der Markierung aller Dateien

1. Drücken Sie in Photo Media mehrmals die Taste ◄, um das Menü auf der linken Seite aufzurufen.
2. Drücken Sie die Taste ▲ / ▼, um **Mark All** (Alles markieren) oder **Unmark All** (Alle Markierungen aufheben) auszuwählen.
   - Wenn Sie **Mark All** auswählen, werden alle Dateien markiert.
   - Wenn Sie **Unmark All** auswählen, wird die Markierung für alle Dateien aufgehoben.
3. Drücken Sie die Taste **OK** und anschließend die Taste ►, um zur Fotoliste zurückzukehren.

◆Markieren/Aufheben der Markierung bestimmter Dateien

Drücken Sie wiederholt die Taste **MARK** (Markieren), um bestimmte JPEG-Dateien zu markieren bzw. die Markierung aufzuheben.

Jump Media (Zu anderem Medium springen)

- Verwenden Sie diese Funktion, um während der Verwendung von Fotomedien zu anderen Medien zu springen.

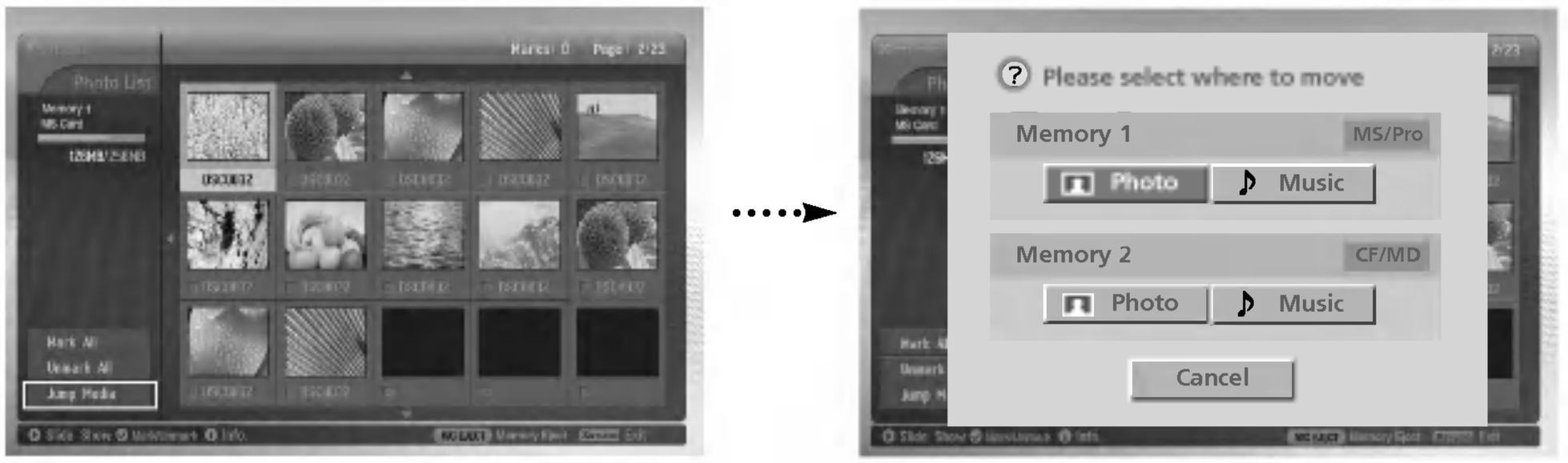

1. Drücken Sie in Photo Media mehrmals die Taste ◄, um das Menü auf der linken Seite aufzurufen.
2. Drücken Sie die Taste ▲ / ▼, um **Jump Media** auszuwählen und drücken Sie anschließend die Taste **OK**.
3. Drücken Sie die Taste ▲ / ▼ / ◄ / ►, um das gewünschte Medium auszuwählen und drücken Sie anschließend die Taste **OK**. Der Bildschirm zeigt sämtliche Medienlisten an.

Bildanpassung

- *Sie können das ausgewählte Bild im Vollbildmodus anzeigen und für die JPEG-Datei verschiedene Anpassungen vornehmen.*



1. Drücken Sie die Taste ▲ / ▼ / ◄ / ►, um die JPEG-Datei auszuwählen und drücken Sie anschließend die Taste **OK**.
2. Drücken Sie die Taste ▲ / ▼ , um **View** (Ansicht) auszuwählen und drücken Sie anschließend die Taste **OK**. Das ausgewählte Bild erscheint im Vollbildmodus auf dem Bildschirm.
3. Nehmen Sie Anpassungen an der JPEG-Datei vor.



Bildauswahl	• Drücken Sie die Taste ►, um das nächste Bild auszuwählen. • Drücken Sie die Taste ◄, um das vorherige Bild auszuwählen. • Wenn Sie eine Datei markieren, wird nur das markierte Bild angezeigt.
Bild drehen	• Drücken Sie die Taste ▲ / ▼, um das Bild zu drehen. • ▲: Drehen im Uhrzeigersinn ▼: Drehen gegen den Uhrzeigersinn • Ein vergrößertes Bild kann nicht gedreht werden.
Bild-Zoom Ein/Aus	• Drücken Sie die Taste **PR** ▲ / ▼, um das Bild 2 oder 4 Mal zu vergrößern bzw. zu verkleinern. • Drücken Sie die Taste ▲ / ▼ / ◄ / ►, um das vergrößerte Bild zu verschieben.
Bild löschen	• Drücken Sie die Taste **MARK**, um das aktuelle Bild zu löschen.
Zum Menü gehen	• Drücken Sie die Taste **EXIT**, um zur Fotoliste zurückzukehren.
Angezeigtes/ Verborgenes Menü	• Mit jedem Drücken der Taste **OK** wechselt das Menü zwischen dem Verborgen- und Anzeige-Modus. • Nach einer Weile verschwindet das OSD-Menü automatisch.

Optionen zur Ansicht von JPEG-Dateien

Dia-Show (Slide Show)



1. Drücken Sie die Taste ▲ / ▼ / ◄ / ►, um die JPEG-Datei auszuwählen und drücken Sie anschließend die Taste **OK**.
2. Drücken Sie die Taste ▲ / ▼, um **Slide Show** oder **Show Marked** auszuwählen und drücken Sie anschließend die Taste **OK**. (Wenn Sie die Datei mit Hilfe der Taste Mark markieren, wird auf dem Bildschirm **Show Marked** angezeigt.



3. Sie können für die Dia-Show Verzögerungszeiten und Effekte auswählen.
   Drücken Sie die Taste ▲ / ▼ / ◄ / ►, um die Verzögerungszeit und die Effekte für die Dia-Show auszuwählen.
4. Drücken Sie die Taste ▲ / ▼ / ◄ / ► und drücken Sie anschließend die Taste **OK**. Die Dia-Show beginnt.

Hinweise:

- *Sie können die **Slide Show** oder **Show Marked** auch direkt mit der Taste .*
- *Wenn Sie eine Datei markieren, wird bei der Dia-Show nur das markierte Bild gezeigt.*



Bildauswahl Nächstes/ vorheriges Bild	• Drücken Sie die Taste ►, um das nächste Bild auszuwählen. • Drücken Sie die Taste ◄, um das vorherige Bild auszuwählen.
Bildpause	• Drücken Sie die Taste **II**, um beim aktuellen Bild eine Pause einzulegen. • Drücken Sie die Taste , um die Dia-Show neu zu starten. • Durch Drücken der Taste ◄ / ► können Sie auch während der Pause das nächste oder vorherige Bild auswählen.
Zum Menü gehen	• Drücken Sie die Taste **EXIT**, um zur Fotoliste zurückzukehren.
Angezeigtes/ Verborgenes Menü	• Mit jedem Drücken der Taste **OK** wechselt das Menü zwischen dem Verborgen- und Anzeige-Modus. • Nach einer Weile verschwindet das OSD-Menü automatisch.

Löschen der JPEG-Datei und Abbrechen



1. Drücken Sie die Taste ▲ / ▼ / ◄ / ►, um die JPEG-Datei auszuwählen und drücken Sie anschließend die Taste **OK**.
2. Zum Löschen der Datei drücken Sie die Taste ▲ / ▼ , um **Delete** auszuwählen und drücken Sie anschließend die Taste **OK**. Es erscheint die Meldung "Do you want to delete the file?" (Möchten Sie die Datei wirklich löschen?). Antworten Sie mit Hilfe der Taste ◄ / ► mit YES (YES (Ja) oder NO (Nein). Die Datei wird gelöscht und alle folgenden Dateien werden um eine Position nach oben gerückt.

   * Wenn Sie nach dem Markieren einiger Dateien Delete auswählen, werden sämtliche markierte Dateien gelöscht.
   Bei MS, SMC, SD ist die Speicherkarte auf Schreibschutz gestellt. Es erscheint die Meldung: "Drücken Sie bitte die Taste **OK**." Wenn Sie Ok auswählen, kehrt die Bildschirmanzeige zur Fotoliste zurück. (Heben Sie zum Löschen einer JPEG-Datei den Schreibschutz auf.)

3. Um zur Fotoliste zurückzukehren, drücken Sie die Taste ▲ / ▼ , um **Cancel** auszuwählen. Drücken Sie anschließend die Taste **OK**.

Datei-Informationen

- Verwenden Sie diese Funktion, um sich für die ausgewählte JPEG-Datei Informationen anzeigen zu lassen.



1. Wählen Sie in Photo Media Ihre gewünschte JPEG-Datei aus.
2. Drücken Sie die Taste **INFO**. Für die ausgewählte JPEG-Datei werden die Dateiinformationen angezeigt. Sind für die JPEG-Datei keine Informationen vorhanden, können Sie keine Informationen überprüfen.
3. Drücken Sie die Taste **OK**, **EXIT** oder **INFO**, um zur Fotoliste zurückzukehren.

Bildschirmschoner

- Wird während der Anzeige der Fotoliste innerhalb von circa 30 Sekunden keine Taste gedrückt, wird der Bildschirmschoner aktiviert.

  * Der '**Bildschirmschoner**'? Der Bildschirmschoner dient dazu, das "Einbrennen" eines lang andauernden Standbilds zu vermeiden.



- Drücken Sie die Tasten ▲ / ▼ / ◄ / ►, **EXIT**, ►(play), II, ■ , I◄◄, ►►I, **INFO**, **PR** ▲ / ▼, **MARK**, um den Bildschirmschoner abzuschalten.

Wiedergabe von MP3-Dateien

- **Käuflich erworbene MP3-Musikdateien können Copyright-Beschränkungen aufweisen. Die Wiedergabe dieser Dateien wird durch dieses Modell eventuell nicht unterstützt.**

Bildschirmkomponenten

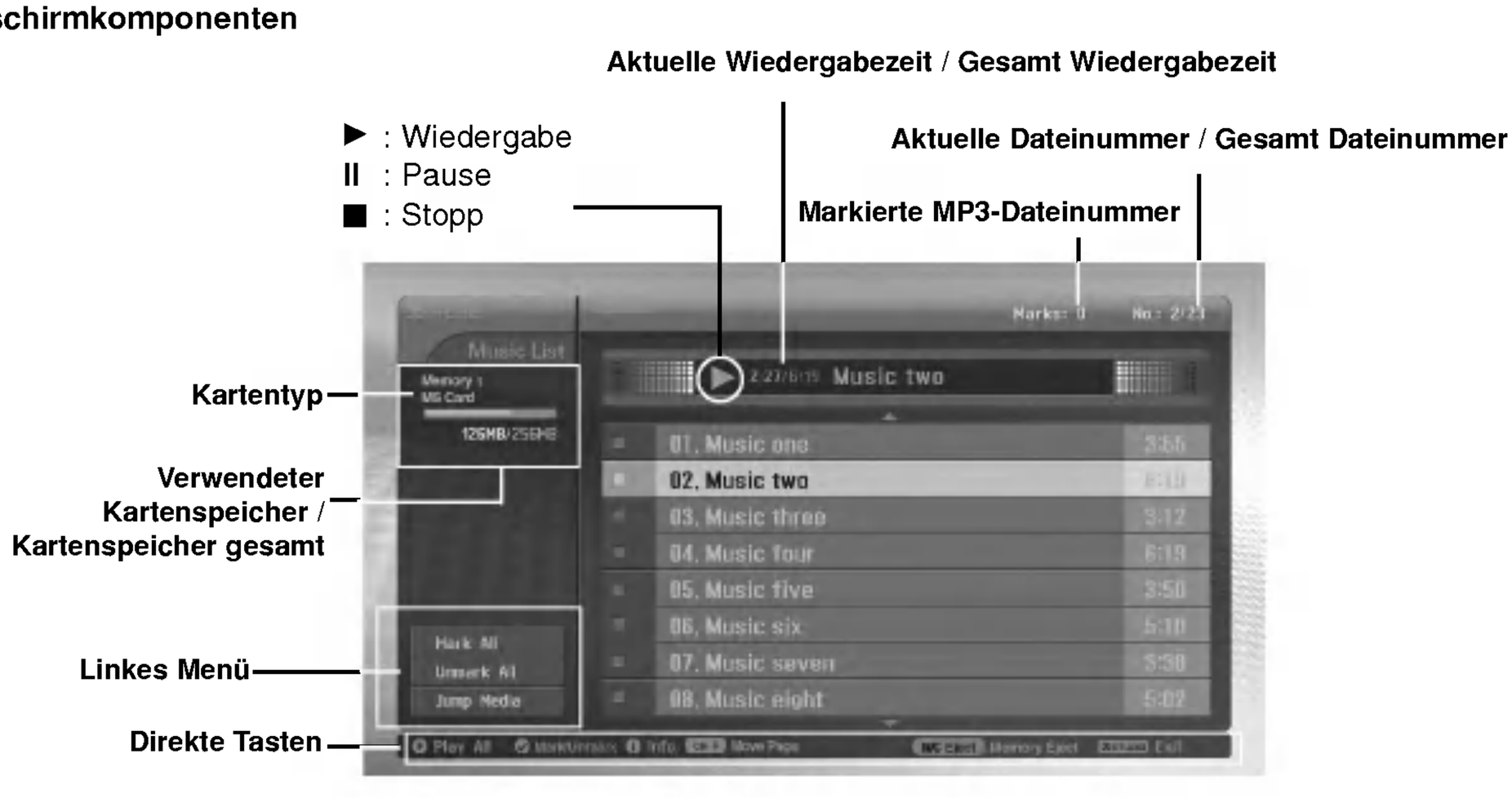

Auswahl der MP3-Datei und Wiedergabe

- Während der Musikwiedergabe arbeitet die Funktion Auswahl der MP3-Datei und Löschen nicht.
- Wenn Sie während der Musikwiedergabe eine Taste auf der Fernbedienung drücken, wird die Musikwiedergabe gestoppt. Dies gilt nicht für die Tasten ⏮ , ⏯ , ⏭ .
- Mit der Taste PR ▲ / ▼ gelangen Sie von der aktuellen Liste mit 8 Dateien zur Liste mit den folgenden Dateien.



1. Stecken Sie die Speicherkarte in den Slot 1 bzw. Slot 2 an der Geräteseite ein.
2. Drücken Sie die Taste [INPUT] .
3. Drücken Sie die Taste ▲ / ▼ / ◄ / ►, um für Slot 1 bzw. Slot 2 Music Media auszuwählen.
4. Drücken Sie die Taste **OK**, um Music Media aufzurufen.
   Hinweis: *Pro Seite können 8 MP3-Dateien angezeigt werden.*
5. Drücken Sie die Taste ▲ / ▼ , um die gewünschte MP3-Datei auszuwählen und drücken Sie anschließend die Taste **OK**.
6. Drücken Sie die Taste ▲ / ▼, um **Play** oder **Play Marked** auszuwählen und drücken Sie anschließend die Taste **OK**.(Wenn Sie die Datei durch Verwendung der Taste **MARK** markieren, wird auf dem Bildschirm **Play Marked** angezeigt.)

Hinweise:

- *Sie können die Musikwiedergabe auch direkt mit der Taste ⏯ starten.*
- *Vor dem Titel der aktuell wiedergegebenen MP3-Datei wird ♫ angezeigt.*
- *Um während der Musikwiedergabe das nächste Musikstück direkt auszuwählen, drücken Sie die Taste ►►I .*
- *Wenn Sie während der Musikwiedergabe die Taste I◄◄ drücken, erfolgt die MP3-Wiedergabe erneut von Beginn an. (Wenn Sie nach der Musikwiedergabe innerhalb von 1~2 Sekunden die Taste I◄◄ drücken, wird die vorherige MP3-Datei wiedergegeben.)*

*** Es kann sein, dass die Beschreibung des OSD (On Screen Display) in diesem Handbuch von der Ihres Geräts abweicht, da es sich hierbei nur um ein Beispiel handelt, um Ihnen bei der Bedienung des Geräts zu helfen.**

Wiedergabestopp / Wiedergabepause

◆ Wiedergabestopp

Um die Wiedergabe zu stoppen, drücken Sie auf der Fernbedienung die Taste ■.
Um die Wiedergabe zu stoppen, drücken Sie am Gerät die Taste **OK**, **PR (▲ / ▼)** .

Hinweise:

- *Wenn Sie nach einem Stopp die Wiedergabe der MP3-Datei erneut starten, wird die im Menü hervorgehobene MP3-Datei abgespielt.*
- *Verwenden Sie während des Stopps die Tasten **VOL (◄ / ►)** und **PR (▲ / ▼)** am Fernsehgerät, um zu navigieren.*

◆ Wiedergabepause

1. Drücken Sie die Taste **II**, um die Wiedergabe anzuhalten.
2. Drücken Sie die Taste **II** bzw.  , um die Wiedergabe von der angehaltenen Stelle an fortzusetzen.

Markieren/Aufheben der Markierung der MP3-Datei

- Sie können die Datei markieren/die Markierung aufheben, um ausschließlich die gewünschte Datei abzuspielen.
- Das Menü links kann verwendet werden, wenn die Wiedergabe gestoppt ist.



◆Markieren/Aufheben der Markierung aller Dateien

1. Drücken Sie in Music Media die Taste ◄.
2. Drücken Sie die Taste ▲ / ▼, um **Mark All** (Alles markieren) oder **Unmark All** (Alle Markierungen aufheben) auszuwählen.
   • Wenn Sie **Mark All** auswählen, werden alle Dateien markiert.
   • Wenn Sie **Unmark All** auswählen, wird die Markierung für alle Dateien aufgehoben.
3. Drücken Sie die Taste **OK** und anschließend die Taste ► , um zur Musikliste zurückzukehren.

◆Markieren/Aufhebung der Markierung bestimmter Dateien

Drücken Sie wiederholt die Taste **MARK** (Markieren), um bestimmte MP3-Dateien zu markieren bzw. die Markierung aufzuheben.

Wiedergabe von MP3-Dateien

Jump Media

- Verwenden Sie diese Funktion, um während der Verwendung von Music Media zu anderen Medien zu springen.

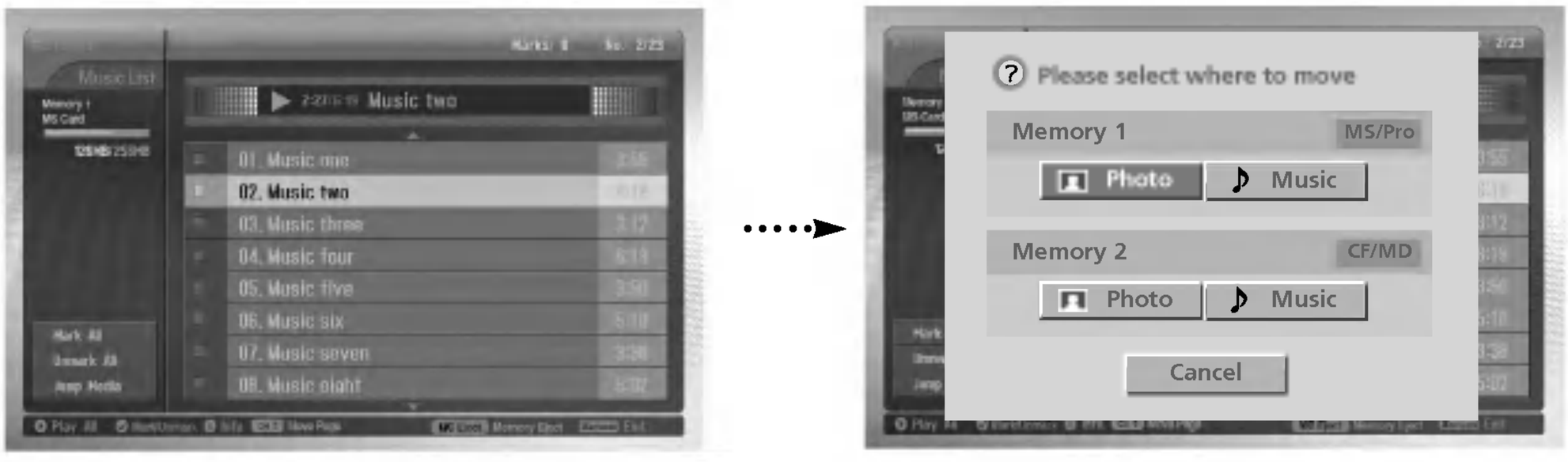

1. Drücken Sie in Music Media die Taste ◄.
2. Drücken Sie die Taste ▲ / ▼, um **Jump Media** auszuwählen und drücken Sie anschließend die Taste **OK**.
3. Drücken Sie die Taste ▲ / ▼ / ◄ / ►, um das gewünschte Medium auszuwählen und drücken Sie anschließend die Taste **OK**. Der Bildschirm zeigt sämtliche Medienlisten an.

Bildschirmschoner

Wenn Sie innerhalb von 30 Sekunden keinerlei Taste drücken, wird der Bildschirmschoner aktiviert.

Während der MP3-Wiedergabe

* Der '**Bildschirmschoner**'? Der Bildschirmschoner dient dazu, das "Einbrennen" eines lang andauernden Standbilds zu vermeiden.



- Drücken Sie die Tasten ■, ⏮, ⏭. Der Bildschirmschoner wird deaktiviert und die MP3-Wiedergabe erneut gestartet.
- ■, ⏮ : Rückkehr zum Anfang der MP3-Wiedergabe.
- ⏭ : Wiedergabe der nächsten MP3-Datei

Wenn Sie irgendeine andere Taste drücken, wird der Bildschirmschoner deaktiviert und die MP3-Wiedergabe gestoppt.

◆ Während des Stopps der MP3-Wiedergabe



- Drücken Sie die Tasten ▲ / ▼ / ◄ / ►, **EXIT**, ►(play), II, ■ , I◄◄, ►►I, **INFO**, **PR** ▲ / ▼, **MARK**, um den Bildschirmschoner zu deaktivieren.

Löschen der MP3-Datei und Abbrechen

- Während der Wiedergabe kann Musik nicht gelöscht werden.

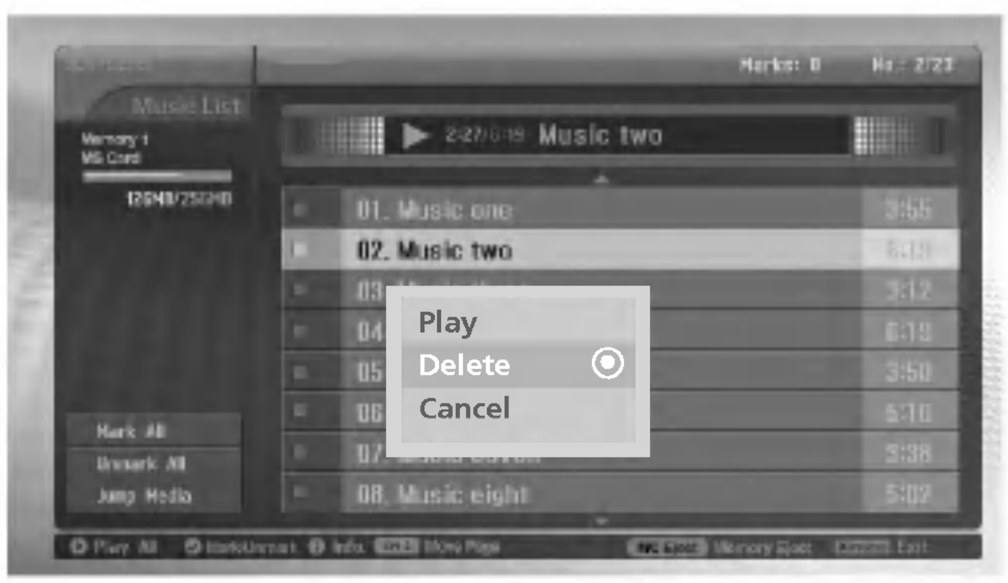

1. Drücken Sie die Taste ▲ / ▼ , um die gewünschte MP3-Datei auszuwählen und drücken Sie anschließend die Taste **OK**.
2. Drücken Sie die Taste ▲ / ▼, um **Delete** auszuwählen und drücken Sie anschließend die Taste **OK**. Es erscheint die Meldung "Do you want to delete the file?" (Möchten Sie die Datei wirklich löschen?). Antworten Sie mit Hilfe der Taste ◄ / ► mit **YES** (**YES** (Ja) oder **NO** (Nein). Die Datei wird gelöscht und alle folgenden Dateien werden um eine Position nach oben gerückt.

* Wenn Sie nach dem Markieren einiger Dateien Delete auswählen, werden sämtliche markierte Dateien gelöscht.
Bei MS, SMC, SD ist die Speicherkarte auf Schreibschutz gestellt. Es erscheint die Meldung: "Drücken Sie bitte die Taste **OK**." Wenn Sie Ok auswählen, kehrt die Bildschirmanzeige zur Fotoliste zurück. (Heben Sie zum Löschen einer MP3-Datei den Schreibschutz auf.)

3. Um zur Musikliste zurückzukehren, drücken Sie die Taste ▲ / ▼ , um **Cancel** auszuwählen. Drücken Sie anschließend die Taste **OK**.

Datei-Informationen

- Verwenden Sie diese Funktion, um sich für die ausgewählte MP3-Datei Informationen anzeigen zu lassen.



1. Wählen Sie in Music Media Ihre gewünschte MP3-Datei aus.
2. Drücken Sie die Taste **INFO**. Für die ausgewählte MP3-Datei werden die Dateiinformationen angezeigt. Sind für die MP3-Datei keine Informationen vorhanden, können Sie keine Informationen überprüfen.
3. Drücken Sie die Taste **OK**, **EXIT** oder **INFO**, um zum vorherigen Menü zurückzukehren.

Anschluss eines externen Steuergeräts

- Schließen Sie ein externes Steuergerät (z.B. Computer oder AV-Steuergerät) an den RS-232C-Eingang an, um die Funktionen des Monitors extern zu steuern.
- Verbinden Sie den seriellen Anschluss des Steuergeräts mit dem RS-232C-Anschluss auf der Monitorrückseite.
- RS-232C-Anschlusskabel gehören nicht zum Lieferumfang des Monitors.

< TV Rückansicht >

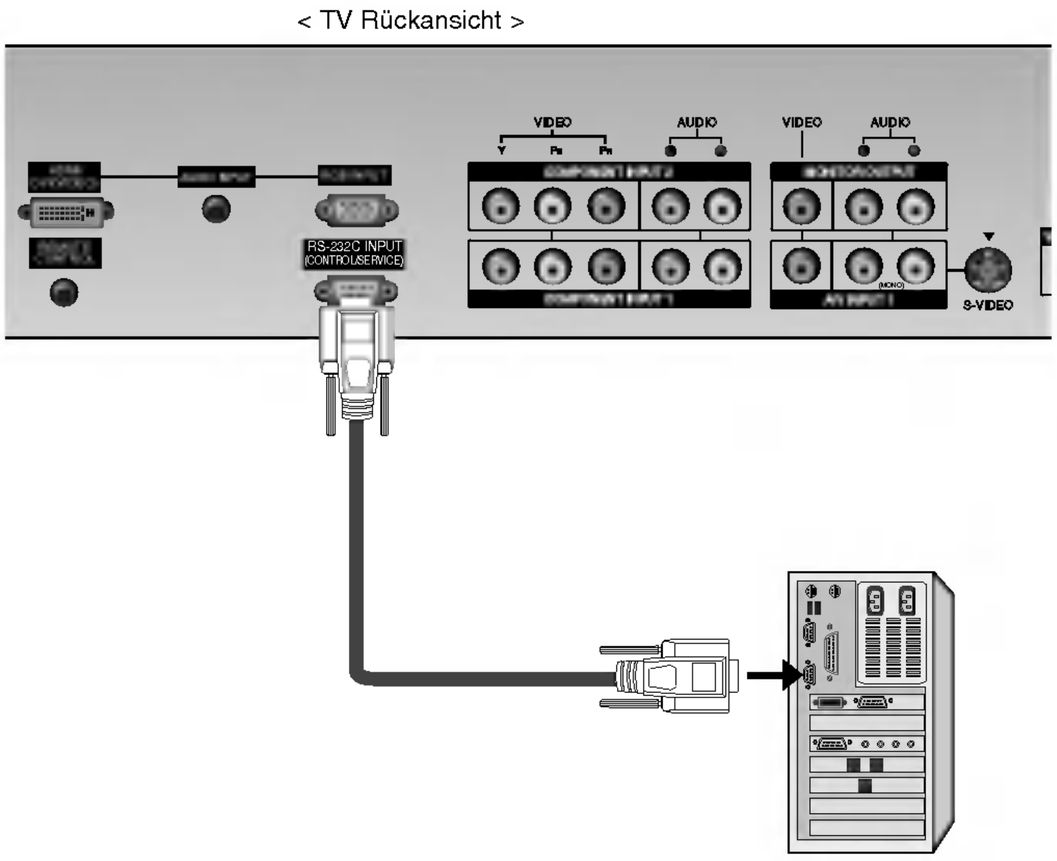

Anschlusstyp: 9-polige Sub-D-Stiftleiste

Nr.	Stiftbezeichnung
1	Keine Verbindung
2	RXD (Daten empfangen)
3	TXD (Daten senden)
4	DTR (DTE-Seite bereit)
5	GND (Masse)
6	DSR (DCE-Seite bereit)
7	RTS (Sendeanforderung)
8	CTS (Sendebereitschaft)
9	Keine Verbindung

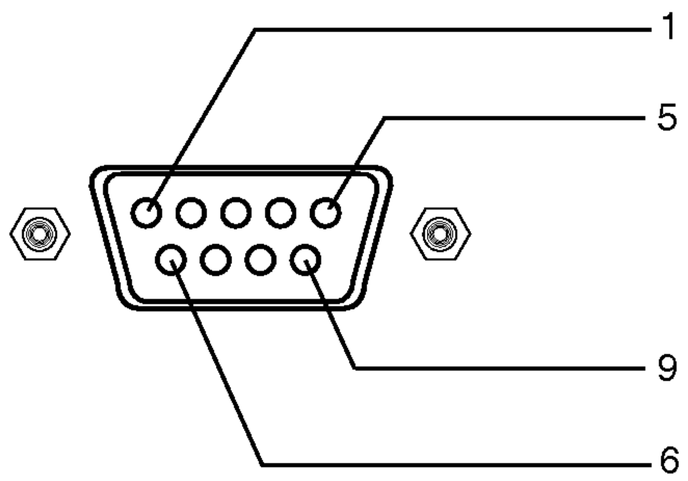

Anschlusstyp: 9-polige Sub-D-Stiftleiste

7-adrige Konfiguration
(RS-232C-Normkabel)

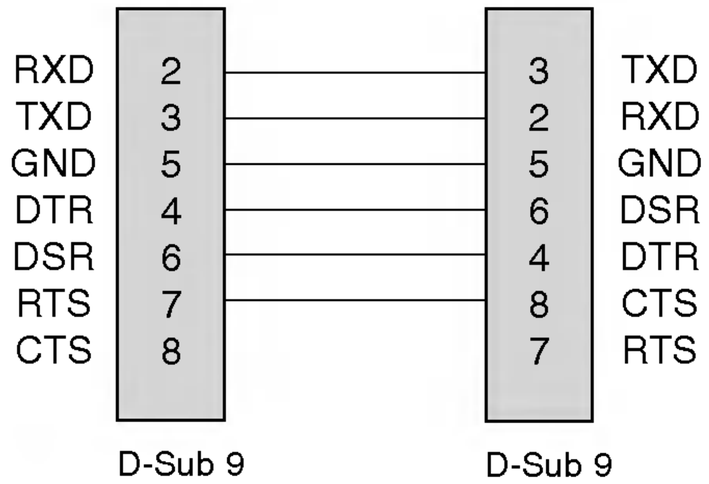

3-adrige Konfiguration
(Keine Norm)

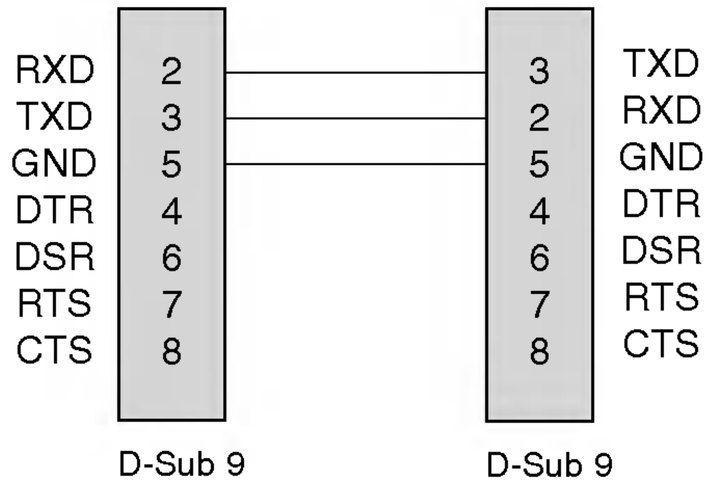

Set ID

- Unter dieser Option geben Sie die ID-Nummer des Monitors an.
- Siehe 'Reale Wertezuordnung 1'. (Siehe S.55).

1. Drücken Sie **MENU** und wählen Sie anschließend mit den Tasten ▲ / ▼ das Menü ALLGEMEIN.

2. Drücken Sie auf ► und anschließend auf ▲ / ▼ um die Option **Set ID** auszuwählen.

3. Wählen Sie mit ◄ / ► unter **Set ID** die gewünschte ID-Nummer aus.

• Der Wertebereich für **Set ID** liegt zwischen 1 und 99.

4. Drücken Sie die Taste **EXIT**, um zur normalen Fernsehansicht zurückzukehren.

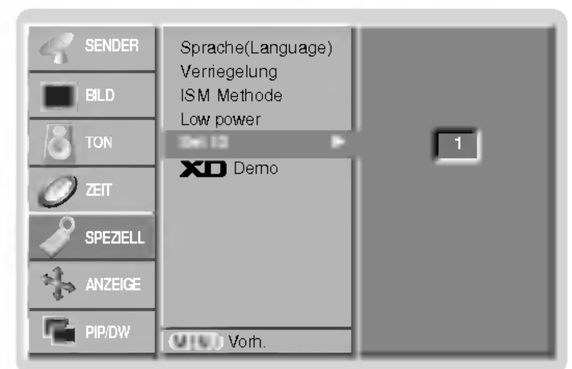

DEUTSCH

Übertragungsparameter

- Übertragungsgeschwindigkeit : 9600 bps (UART)
- Datenlänge : 8 Bit
- Parität: Keine
- Stoppbit: 1 Bit
- Übertragungscode: ASCII-Code

* Verwenden Sie ein gekreuztes Kabel.

Liste der Befehle

	BEFEHL 1	BEFEHL 2	WETRTE (Hexadecimal)
01. Aus/Ein	k	a	0 ~ 1
02. Signalquelle	k	b	0 ~ 9
03. Bildformat	k	c	Siehe S. 52
04. Bild aus/ein	k	d	0 ~ 1
05. Ton aus/ein	k	e	0 ~ 1
06. Lautstärke	k	f	0 ~ 64
07. Kontrast	k	g	0 ~ 64
08. Helligkeit	k	h	0 ~ 64
09. Farbe	k	i	0 ~ 64
10. Farbton (Option)	k	j	0 ~ 64
11. Schärfe	k	k	0 ~ 64
12. OSD aus/ein	k	l	0 ~ 1
13. Fernbedienung Sperrmodus	k	m	0 ~ 1
14. PIP/Twin Picture (DW)	k	n	Siehe S. 53
15. PIP-Lage	k	q	0 ~ 3
16. Höhen	k	r	0 ~ 64
17. Tiefen	k	s	0 ~ 64
18. Balance	k	t	0 ~ 64
19. Farbtemperatur	k	u	0 ~ 3
20. Einstellungen für Rot	k	v	0 ~ 50
21. Einstellungen für Grün	k	w	0 ~ 50
22. Einstellungen für Blau	k	$	0 ~ 50
23. PIP Signal source	k	y	0 ~ 9
24. Störungszustand	k	z	0 ~ a
25. ISM-Methode	j	p	0 ~ 3
26. Strom sparen	j	q	0 ~ 1
27. Orbiter-Zeiteinstellung	j	r	1 ~ FE
28. Orbiter-Pixeleinstellung	j	s	1 ~ 3
29. Bildgröße	j	t	0 ~ 20
30. Automatische einstellungen	j	u	1
31. Programmumschaltung	m	a	0~63
32. Schlüssel	m	c	IR-Code senden
33. Signalquelle (Hauptbild)	x	b	Siehe S. 56
34. Eingang wählen (PIP)	x	y	Siehe S. 56

* Mit der Einstellung 24 - 34 wird kein Menü auf dem Bildschirm angezeigt.

Senden / Empfangsprotokoll

Senden

[Befehl1][Befehl2][ ][Set ID][ ][Werte][Cr]

* [Befehl 1] : Steuerung des Monitors. (j ,k ,m oder x)
* [Befehl 2] : Steuerung des Monitors.
* [Set ID] : Hiermit stellen Sie die ID-Nummer des Monitors im Spezialmenü ein. Der Wertebereich liegt zwischen 1 und 99. Wenn Sie als ID '0' wählen, kann jeder angeschlossene PDP gesteuert werden. Die Geräte-ID wird im Menü als Dezimalzahl (1~99) und im Sende-/Empfangsprotokoll als Hexadezimalzahl (0x0~0x63) dargestellt.
* [Werte] : Zum Senden von Befehlsdaten. Um den Befehlsstatus einzusehen, senden Sie den Wert 'FF'.
* [Cr] : Zeilenschaltung ASCII code '0x0D'
* [ ] : ASCII code 'Leerstelle (0x20)'

OK-Bestätigung

[Befehl2][ ][Set ID][ ][OK][Werte][x]

* Der Monitor sendet aufgrund dieses Formats beim Empfang normaler Daten eine Bestätigung (ACK). In diesem Fall werden im Datenlesemodus die aktuellen Statusdaten angezeigt. Im Datenschreibmodus werden die PC-Daten wiedergegeben.

Fehlerbestätigung

[Befehl2][ ][Set ID][ ][NG][Werte][x]

* Der Monitor sendet nach Empfang anormaler Daten bei nicht durchführbaren Funktionen oder Übertragungsfehlern eine Bestätigung (ACK) aufgrund dieses Formats.

01. Aus/Ein (Befehl 2 : a)

▶ Monitor einschalten / ausschalten.

Senden

[k][a][ ][Set ID][ ][Werte][Cr]

Werte 0 : Monitor aus 1 : Monitor ein

Bestätigung

[a][ ][Set ID][ ][OK][Werte][x]

▶ Anzeigen des Zustands Monitor Ein / Aus.

Senden

[k][a][ ][Set ID][ ][FF][Cr]

Bestätigung

[a][ ][Set ID][ ][OK][Werte][x]

* Wenn 'FF'-Daten zu anderen Funktionen in diesem Format gesendet werden, informieren die Bestätigungsmeldungen über den Status jeder Funktion.

02. Signalquelle (Befehl 2 : b)

▶ Auswahl der Signalquelle für den Monitor.
Sie können die Signalquelle auch mit der Taste INPUT auf der Fernbedienung einstellen

Senden

[k][b][ ][Set ID][ ][Werte][Cr]

Werte 0 : TV
1 : AV1
2 : AV2
3 : S-Video2
4 : AV3
5 : AV4
6 : AV5
7 : Component
8 : RGB
9 : HDMI

Bestätigung

[b][ ][Set ID][ ][OK][Werte][x]

03. Bildformat (Befehl 2 : c)

▶ Einstellen des Bildformats.
Sie können das Bildformat auch mit der Taste ARC (Aspect Ratio Control) auf der Fernbedienung oder im Menü "ANZEIGE" einstellen.

Senden

[k][c][ ][Set ID][ ][Werte][Cr]

Werte 1 : Normalformat (4:3)
2 : Breitbild (16:9)
3 : Spektral
4 : Vollbild (Zoom)
6 : Auto
7 : Breitbild (14:9)
8 : Vollbild (Option)

Bestätigung

[c][ ][Set ID][ ][OK][Werte][x]

* Über den PC-Eingang stellen Sie entweder das Bildformat 16:9 oder 4:3 ein.

04. Bild aus/ein (Befehl 2 : d)

▶ Bild ein-/ausschalten.

Senden

[k][d][ ][Set ID][ ][Werte][Cr]

Werte 0 : Bild aus
1 : Bild ein

Bestätigung

[d][ ][Set ID][ ][OK][Werte][x]

05. Ton aus/ein (Befehl 2 : e)

▶ Ton ein-/ausschalten.
Sie können den Ton auch mit der Taste MUTE auf der Fernbedienung aus- bzw. einschalten.

Senden

[k][e][ ][Set ID][ ][Werte][Cr]

Werte 0 : Ton aus
1 : Ton ein

Bestätigung

[e][ ][Set ID][ ][OK][Werte][x]

06. Lautstärke (Befehl 2 : f)

▶ Lautstärke einstellen.
Sie können die Lautstärke auch mit den Tasten auf der Fernbedienung einstellen.

Senden

[k][f][ ][Set ID][ ][Werte][Cr]

Werte Min : 0 ~ Max : 64
* Siehe 'Reale Wertezuordnung1' (Siehe S.55).

Bestätigung

[f][ ][Set ID][ ][OK][Werte][x]

07. Kontrast (Befehl 2 : g)

▶ Kontrast einstellen
Sie können den Kontrast auch im Menü "Bild" einstellen.

Senden

[k][g][ ][Set ID][ ][Werte][Cr]

Werte Min : 0 ~ Max : 64
* Siehe 'Reale Wertezuordnung1' (Siehe S.55).

Bestätigung

[g][ ][Set ID][ ][OK][Werte][x]

08. elligkeit (Befehl 2 : h)

▶ Helligkeit einstellen
Sie können die Helligkeit auch im Menü "Bild" einstellen.

Senden

[k][h][ ][Set ID][ ][Werte][Cr]

Werte Min : 0 ~ Max : 64
* Siehe 'Reale Wertezuordnung1' (Siehe S.55).

Bestätigung

[h][ ][Set ID][ ][OK][Werte][x]

09. Farbe (Befehl 2 : i)

▶ Einstellen der Farbe .
Sie können die Farbe auch im Menü "Bild" einstellen.

Senden

[k][i][ ][Set ID][ ][Werte][Cr]

Werte Min : 0 ~ Max : 64
* Siehe 'Reale Wertezuordnung1' (Siehe S.55).

Bestätigung

[i][ ][Set ID][ ][OK][Werte][x]

10. Farbton (Befehl 2 : j) (Option)

▶ Farbton einstellen
Sie können den Farbton auch im Menü "BILD" einstellen.

Senden

[k][j][ ][Set ID][ ][Werte][Cr]

Werte Min : 0 ~ Max : 64
* Siehe 'Reale Wertezuordnung1' (Siehe S.55).

Bestätigung

[j][ ][Set ID][ ][OK][Werte][x]

11. Schärfe (Befehl 2 : k)

▶ Schärfe einstellen.
Sie können die Schärfe auch im Menü "BILD" einstellen.

Senden

[k][k][ ][Set ID][ ][Werte][Cr]

Werte Min : 0 ~ Max : 64
* Siehe 'Reale Wertezuordnung1' (Siehe S.55).

Bestätigung

[k][ ][Set ID][ ][OK][Werte][x]

12. OSD aus/ein (Befehl 2 : l)

▶ OSD (Bildschirmanzeige) ein-/ausschalten.

Senden

[k][l][ ][Set ID][ ][Werte][Cr]

Werte 0 : OSD aus 1 : OSD Ein

Bestätigung

[l][ ][Set ID][ ][OK][Werte][x]

13. Fernbedienung Sperrmodus (Befehl 2 : m)

▶ Sperrt die Fernbedienung und die Bedienungselemente am Monitor.

Senden

[k][m][ ][Set ID][ ][Werte][Cr]

Werte 0 : Sperr aus 1 : Sperr ein

Bestätigung

[m][ ][Set ID][ ][OK][Werte][x]

* Sie können diesen Modus wählen, auch ohne die Fernbedienung zu verwenden.

14. PIP / Twin (Befehl 2 : n)

▶ PIP (Bild-im-Bild) einstellen.
Sie können PIP/DW auch mit der PIP-Taste auf der Fernbedienung oder im Menü "PIP/DW" einstellen.

Senden

[k][n][ ][Set ID][ ][Werte][Cr]

Werte 0: PIP/DW aus 3: DW2
1: PIP 5: POP
2: DW1

Bestätigung

[n][ ][Set ID][ ][OK][Werte][x]

15. PIP-Lage (Befehl 2 : q)

▶ Lage auf dem Unterbild für Bild-im-Bild einstellen.
Sie können die Lage des Bildes-im-Bild auch mit den Positionstasten der Fernbedienung oder unter im Menü "PIP/DW" einstellen.

Senden

[k][q][ ][Set ID][ ][Werte][Cr]

Werte 0 : Rechts unten am Bildschirm
1 : Links unten am Bildschirm
2 : Links oben am Bildschirm
3 : Rechts oben am Bildschirm

Bestätigung

[q][ ][Set ID][ ][OK][Werte][x]

16. Höhen (Befehl 2 :r)

▶ Höhen einstellen.
Sie können die Höhen auch im Menü "TON" einstellen.

Senden

[k][r][ ][Set ID][ ][Werte][Cr]

Werte Min : 0 ~ Max : 64
* Siehe 'Reale Wertezuordnung1' (Siehe S.55).

Bestätigung

[r][ ][Set ID][ ][OK][Werte][x]

17. Tiefen (Befehl 2 : s)

▶ Tiefen einstellen.
Sie können die Tiefen auch im Menü "TON" einstellen.

Senden

[k][s][ ][Set ID][ ][Werte][Cr]

Werte Min : 0 ~ Max : 64
* Siehe 'Reale Wertezuordnung1' (Siehe S.55).

Bestätigung

[s][ ][Set ID][ ][OK][Werte][x]

18. Balance (Befehl 2 : t)

► Balance einstellen.
Sie können die Balance auch im Menü "TON" einstellen.

Senden

[k][t][ ][Set ID][ ][Werte][Cr]

Werte Min : 0 ~ Max : 64
* Siehe 'Reale Wertezuordnung1' (Siehe S.55).

Bestätigung

[t][ ][Set ID][ ][OK][Werte][x]

19. Farbtemperatur (Befehl 2 : u)

► Farbtemperatur einstellen.
Sie können die CSM-Einstellungen auch im Menü "BILD" vornehmen.

Senden

[k][u][ ][Set ID][ ][Werte][Cr]

Werte 0 : Kalth 1: Normale 2: Warm 3: Anwender

Bestätigung

[u][ ][Set ID][ ][OK][Werte][x]

20. Einstellungen für Rot (Befehl 2 : v)

► Farbintensität für Rot einstellen.

Senden

[k][v][ ][Set ID][ ][Werte][Cr]

Werte Min : 0 ~ Max : 3C
* Siehe 'Reale Wertezuordnung 2' (Siehe S.55).

Bestätigung

[v][ ][Set ID][ ][OK][Werte][x]

21. Einstellungen für Grün (Befehl 2 : w)

► Farbintensität für Grün einstellen.

Senden

[k][w][ ][Set ID][ ][Werte][Cr]

Werte Min : 0 ~ Max : 3C
* Siehe 'Reale Wertezuordnung 2' (Siehe S.55).

Bestätigung

[w][ ][Set ID][ ][OK][Werte][x]

22. Einstellungen für Blau (Befehl 2 : $)

► Farbintensität für Blau einstellen.

Senden

[k][$][ ][Set ID][ ][Werte][Cr]

Werte Min : 0 ~ Max : 3C
* Siehe 'Reale Wertezuordnung 2' (Siehe S.55).

Bestätigung

[$][ ][Set ID][ ][OK][Werte][x]

23. PIP-Signalquelle (Befehl 2 : y)

► Auswahl der Signalquelle für das Unterbild im PIP (Bild-im-Bild) modus.

Senden

[k][y][ ][Set ID][ ][Werte][Cr]

Werte 0 : TV
1 : AV1
2 : AV2
3 : S-Video2
4 : AV3
5 : AV4
6 : AV5
7 : Component
8 : RGB
9 : HDMI

Bestätigung

[y][ ][Set ID][ ][OK][Werte][x]

24. Störungszustand (Befehl 2 : z)

► Erkennen von Störungszuständen.

Senden

[k][z][ ][Set ID][ ][FF][ ][Cr]

Werte FF : Read

Bestätigung

[z][ ][Set ID][ ][OK][Werte][x]

Werte 0 : Normal (Gerät ist eingeschaltet und ein Eingangssignal ist vorhanden)
1 : Kein Signal (Gerät ist eingeschaltet, es ist jedoch kein Eingangssignal vorhanden)
2 : Ausschalten des Monitors mit der Fernbedienung.
3 : Ausschalten des Monitors mit der Sleep - Timer - Funktion
4 : Ausschalten des Monitors mit der RS-232C – Funktion
5 : 5V nicht vorhanden
6 : Netzspannung nicht vorhanden
7 : Ausschalten des Monitors durch einen Lüfteralarm. (Option)
8 : Ausschalten des Monitors mit dem Ausschalt - Timer
9 : Ausschalten des Monitors mit der Auto – Sleep – Funktion
a : Schalten Sie den Bildschirm über AV Board Detect aus.

* Diese Funktion dient nur der Information.

25. ISM-Methode (Befehl 1 : j, Befehl 2 : p)

► Einstellen der ISM-Methode. Sie können die ISM-Methode auch im Menü „ALLGEMEIN" einstellen.

Senden

[j][p][ ][Set ID][ ][Werte][Cr]

Werte 0 : Normal
1 : Weiss-Gen.
2 : Orbiter
3 : Invertierung

Bestätigung

[p][ ][Set ID][ ][OK][Werte][x]

26. Strom sparen (Befehl 1 : j, Befehl 2 : q)

▶ Stromverbrauch des Monitors verringern. Sie können „Strom Sparen" auch im Menü „ALLGEMEIN" einstellen.

Senden

[j][q][ ][Set ID][ ][Werte][ ][Cr]

Werte 0 : aus
1 : ein

Bestätigung

[q][ ][Set ID][ ][OK][Werte][x]

27. Orbiter-Zeiteinstellung (Befehl 1 : j, Befehl 2 : r)

▶ Einstellen der Orbiter-Betriebszeit.

Senden

[j][r][ ][Set ID][ ][Werte][ ][Cr]

Werte Min : 1 ~ Max : FE
* Siehe 'Reale Wertezuordnung1'

Bestätigung

[r][ ][Set ID][ ][OK][Werte][x]

28. Orbiter-Pixeleinstellung (Befehl 1 : j, Befehl 2 : s)

▶ Einstellen der Anzahl von Bildpunkten in der Orbiter-Funktion.

Senden

[j][s][ ][Set ID][ ][Werte][Cr]

Werte Min : 1 ~ Max : 3
* Siehe 'Reale Wertezuordnung1'

Bestätigung

[s][ ][Set ID][ ][OK][Werte][x]

29. Bildgrößenwahl für den Doppelbild – Modus (Befehl 1 : j, Befehl 2 : t)

▶ Das DW - Format auswählen. Sie können das DW - Format auch mit der SIZE – Taste auf der Fernbedienung auswählen.

Senden

[j][t][ ][Set ID][ ][Werte][Cr]

Werte Min : 0 ~ Max : 20
* Siehe 'Reale Wertezuordnung1'

Bestätigung

[t][ ][Set ID][ ][OK][Werte][x]

30. Automatische Einstellungen (Befehl 1 : j, Befehl 2 : u)

▶ Die Bildposition wird automatisch ermittelt und eventuelle Bildverzerrungen aufgehoben.

Senden

[j][u][ ][Set ID][ ][Werte][Cr]

Werte 1: Auswählen

Bestätigung

[u][ ][Set ID][ ][OK][Werte][x]

31. Programmumschaltung (Befehl 1 : m, Befehl 2 : a)

▶ Programm für das Hauptbild aufrufen.

Senden

[m][a][ ][Set ID][ ][Werte0][ ][Werte1][ ][Werte2][Cr]

Werte Min: 0 ~ Max: 63 (0 ~ C7, 200Pr is on)
* Siehe 'Reale Wertezuordnung1'
Werte1 Don't care
Werte2 0 : Main
1 : Sub

Bestätigung

[a][ ][Set ID][ ][OK][Werte0][x]

*** Reale Wertezuordnung 1**

0 : Schritt 0
⋮
A : Schritt 10 (Set ID 10)
⋮
F : Schritt 15 (Set ID 15)
10 : Schritt 16 (Set ID 16)
⋮
64 : Schritt 100
⋮
6E : Schritt 110
⋮
73 : Schritt 115
74 : Schritt 116
⋮
C7 : Schritt 199
⋮
FE : Schritt 254
FF : Schritt 255

*** Reale Wertezuordnung 2**

0 : -40
1 : -39
2 : -38
⋮
28 : 0
⋮
4E : +38
4F : +39
50 : +40

DEUTSCH

32. Schlüssel (Befehl 1 : m, Befehl 2 : c)

▶ Senden des IR-Fernbedienungstastencodes.

Senden

[m][c][ ][Set ID][ ][Werte][Cr]

Werte IR-Code senden - Siehe S. 58

Bestätigung

[c][ ][Set ID][ ][OK][Werte][x]

33. Eingang wählen (Befehl 1 : x, Befehl 2 : b) (Hauptbildeingang)

▶ Auswahl der TV-Eingangsquelle.

Senden

[x][b][ ][Set ID][ ][Werte][Cr]

Werte Struktur

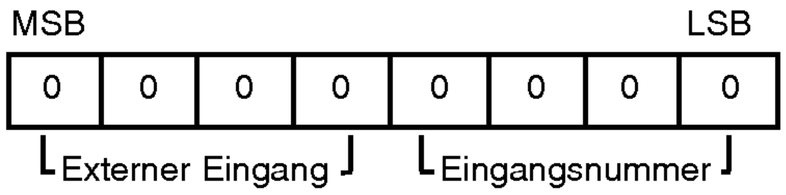

Externer Eingang				Werte
0	0	0	1	Analog
0	0	1	0	AV
0	0	1	1	S-VIDEO
0	1	0	0	Component
0	1	0	1	RGB-DTV
0	1	1	0	RGB-PC
1	0	0	1	HDMI

Eingangsnummer				Werte
0	0	0	0	Eingang 1
0	0	0	1	Eingang 2
0	0	1	0	Eingang 3
0	0	1	1	Eingang 4
0	1	0	0	Eingang 5
0	1	0	1	Eingang 6

Bestätigung

[b][ ][Set ID][ ][OK][Werte][x]

34. Eingang wählen (Befehl 1 : x, Befehl 2 : y)

▶ Einstellung der Signalquelle für das Kleinbild im PIP (Bild-im-Bild)-Modus.

Senden

[x][y][ ][Set ID][ ][Werte][Cr]

Werte Struktur

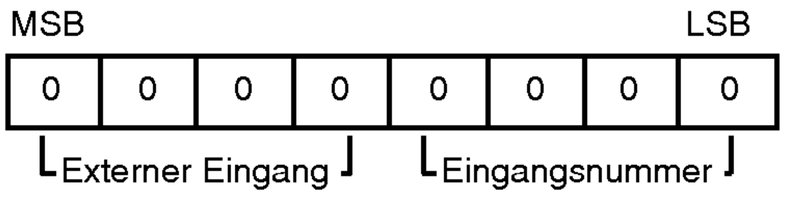

Externer Eingang				Werte
0	0	0	1	Analog
0	0	1	0	AV
0	0	1	1	S-VIDEO
0	1	0	0	Component
0	1	0	1	RGB-DTV
0	1	1	0	RGB-PC
1	0	0	1	HDMI

Eingangsnummer				Werte
0	0	0	0	Eingang 1
0	0	0	1	Eingang 2
0	0	1	0	Eingang 3
0	0	1	1	Eingang 4
0	1	0	0	Eingang 5
0	1	0	1	Eingang 6

Bestätigung

[y][ ][Set ID][ ][OK][Werte][x]

IR-CODE (NEC-Format)

Anschließen

► Verbinden Sie das Kabel der Fernbedienung mit der Fernbedienungsbuchse am Monitor.

Fernbedienung IR-Code (NEC-Format)

► **Signalform-Ausgabesignal**

Einzelimpuls, Modulationssignal mit 37,917 kHz bei 455 kHz

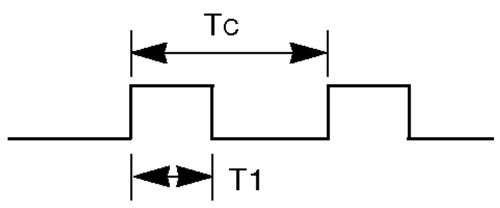

Trägerfrequenz

$F_{CAR} = 1/Tc = f_{OSC}/12$
Relative Einschaltdauer = T1/Tc = 1/3

► **Frame-Konfiguration**

• Erster Frame

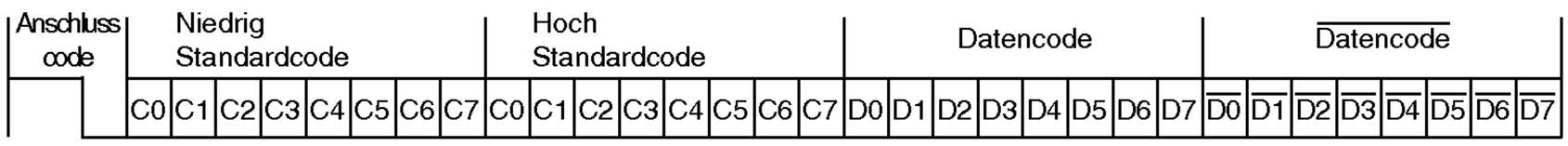

• Frame-Wiederholung

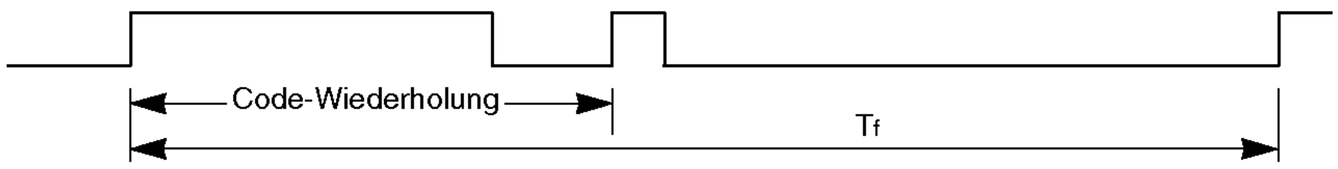

► **Anschlusscode**

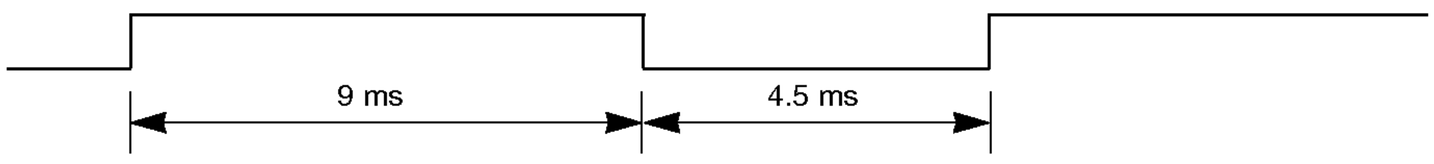

► **Code-Wiederholung**

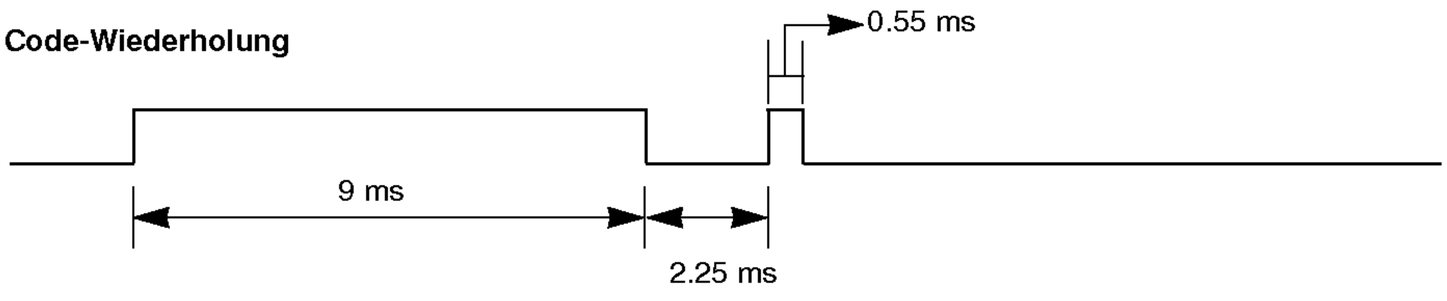

► **Bit Beschreibung**

• Bit “0”

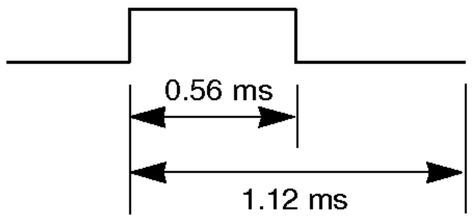

• Bit “1”

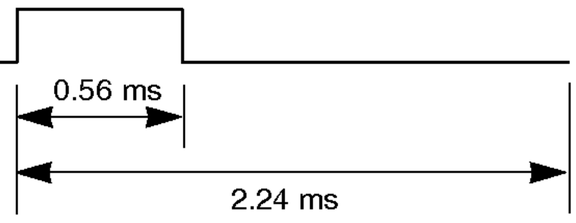

► **Frame-Interval : Tf**

Die übertragene Waveform wird entsprechend der Key-Länge unterdrückt.

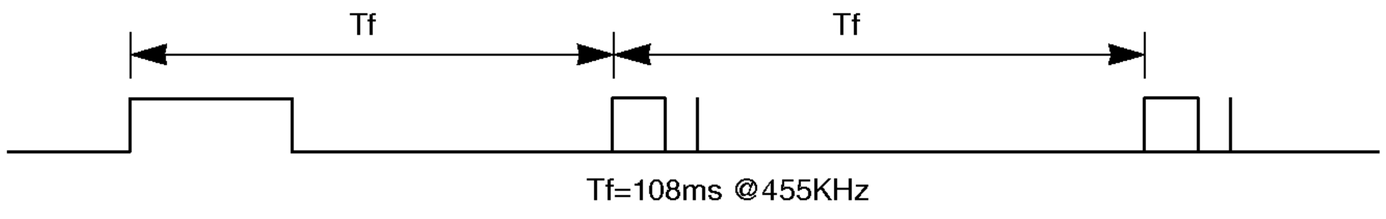

Hexa-Code	Funktion	Hinweis
00	PR▲	R/C Button
01	PR▼	R/C Button
02	VOL▲	R/C Button
03	VOL▼	R/C Button
40	▲	R/C Button
41	▼	R/C Button
06	►	R/C Button
07	◄	R/C Button
08	STROM	R/C Button (Ein/Aus)
C4	STROM EIN	Discrete IR Code (Nur STROM EIN)
C5	STROM AUS	Discrete IR Code (Nur STROM Aus)
09	STUMM	R/C Button
10	ZIFFERNTASTEN 0	R/C Button
11	ZIFFERNTASTEN 1	R/C Button
12	ZIFFERNTASTEN 2	R/C Button
13	ZIFFERNTASTEN 3	R/C Button
14	ZIFFERNTASTEN 4	R/C Button
15	ZIFFERNTASTEN 5	R/C Button
16	ZIFFERNTASTEN 6	R/C Button
17	ZIFFERNTASTEN 7	R/C Button
18	ZIFFERNTASTEN 8	R/C Button
19	ZIFFERNTASTEN 9	R/C Button
0B	INPUT	R/C Button
98	MULTIMEDIA	R/C Button
BF	KOMPONENTE	Discrete (Eingangssignal KOMPONENTE)
C6	HDMI	Discrete (Eingangssignal HDMI)
D5	RGB	Discrete (Eingangssignal RGB)
D6	TV	Discrete (Eingangssignal TV)
5A	AV1	Discrete (Eingangssignal AV1)
D0	AV2	Discrete (Eingangssignal AV2)
D1	AV3	Discrete (Eingangssignal AV3)
D2	AV4	Discrete (Eingangssignal AV4)
CF	AV5	Discrete (Eingangssignal AV5)
D3	S-Video2	Discrete (Eingangssignal S-Video2)
1E	FAVOURITE	R/C Button
1A	Q.VIEW	R/C Button
0A	I/II	R/C Button
0E	SLEEP	R/C Button
43	MENU	R/C Button
44	OK(◉)	R/C Button
4D	PSM	R/C Button
52	SSM	R/C Button
53	LIST	R/C Button
20	TEXT	R/C Button
2A	REVEAL	R/C Button
22	MODE	R/C Button
24	MIX	R/C Button
26	TIME	R/C Button
62	UPDATE / POSITION	R/C Button
64	SIZE	R/C Button
65	HOLD	R/C Button
70	INDEX	R/C Button
60	PIP	R/C Button
61	(PIP) EINGANGSSIGNAL	R/C Button
63	SWAP	R/C Button
71	PIP PR+	R/C Button
72	PIP PR-	R/C Button
79	ARC	R/C Button
76	ARC (4:3)	Discrete (Nur 4:3-Modus)
77	ARC (16:9)	Discrete (Nur 16:9-Modus)
AF	ARC (Zoom)	Discrete (Nur Zoom-Modus)
C8	EPF MENU	R/C Button
7D	MARK	R/C Button
AA	INFO	R/C Button
BO	PLAY	R/C Button
B1	STOP	R/C Button
BA	PAUSE	R/C Button

Programmieren der Fernbedienung

▶ Die Fernbedienung ist für mehrere Marken universal verwendbar. Sie kann so programmiert werden, dass sie zur Bedienung der meisten fernbedienbaren Geräte anderer Hersteller geeignet ist.

Beachten Sie bitte, dass die Fernbedienung möglicherweise nicht für alle Geräte geeignet ist.

Programmieren von Gerätecodes auf der Fernbedienung

1. Um herauszufinden, ob die Ferndienung ohne Programmierung zur Bedienung des Geräts geeignet ist, schalten Sie das Gerät (z.B. Videorecorder) ein, und drücken Sie die entsprechende MODE-Taste (VCR) auf der Fernbedienung. Drücken Sie anschließend die Taste **POWER**. Schaltet das Gerät aus, reagiert es richtig und die Fernbedienung muss nicht programmiert werden. Anderenfalls muss die Fernbedienung für das Gerät programmiert werden. Nachstehend finden Sie eine Beschreibung des Programmierverfahrens.

2. Drücken Sie gleichzeitig für die Dauer von 2 Sekunden die Tasten **MENU** und **MUTE**. Die Anzeige für das aktuell ausgewählte Gerät leuchtet auf.
   Erfolgt innerhalb von 20 Sekunden keine Tasteneingabe, erlischt die Beleuchtung der MODE-Taste wieder. Wiederholen Sie in diesem Fall den Vorgang ab Schritt 2.

3. Geben Sie über die Zifferntasten der Fernbedienung die Code-Nummern ein, die Sie der Code-Tabelle auf den folgenden Seiten entnehmen können. Bei Betätigung der Taste blinkt die Anzeige einmal. Schaltet das Gerät aus, war die Programmierung erfolgreich.
4. Drücken Sie die **MENU**-Taste, um den Code zu speichern. Ein zweifaches Blinken zeigt an, dass der Code gespeichert wurde.
5. Testen Sie die Fernbedienungsfunktionen um festzustellen, ob das Gerät entsprechend reagiert. Wenn das Gerät nicht entsprechend reagiert, wiederholen Sie den Vorgang ab Schritt 2.

Programmieren von Gerätecodes auf der Fernbedienung

VCRs

Brand	Codes	Brand	Codes	Brand	Codes	Brand	Codes
AIWA	034	KENWOOD	014 034 039 043	PORTLAND	108	TATUNG	039 043
AKAI	016 043 046 124		047 048	PULSAR	072	TEAC	034 039 043
	125 146	LG (GOLDSTAR)	001 012 013 020	QUARTZ	011 014	TECHNICS	031 033 070
AMPRO	072		101 106 114 123	QUASAR	033 066 075 145	TEKNIKA	019 031 033 034
ANAM	031 033 103	LLOYD	034	RCA	013 020 033 034		101
AMPRO	072		101 106 114 123	QUASAR	033 066 075 145	TEKNIKA	019 031 033 034
ANAM	031 033 103	LLOYD	034	RCA	013 020 033 034		101
AUDIO DYNAMICS	012 023 039 043	LXI	003 009 013 014		040 041 062 063	THOMAS	034
BROKSONIC	035 037 129		017 034 101 106		107 109 140 144	TMK	006
CANON	028 031 033	MAGIN	040		145 147	TOSHIBA	008 013 042 047
CAPEHART	108	MAGNAVOX	031 033 034 041	REALISTIC	003 008 010 014		059 082 112 131
CRAIG	003 040 135		067 068		031 033 034 040	TOTEVISION	040 101
CURTIS MATHES	031 033 041	MARANTZ	012 031 033 067		053 054 101	UNITECH	040
DAEWOO	005 007 010 064		069	RICO	058	VECTOR RESEARCH	012
	065 108 110 111	MARTA	101	RUNCO	148	VICTOR	048
	112 116 117 119	MATSUI	027 030	SALORA	014	VIDEO CONCEPTS	012 034 046
DAYTRON	108	MEI	031 033	SAMSUNG	032 040 102 104	VIDEOSONIC	040
DBX	012 023 039 043	MEMOREX	003 010 014 031		105 107 109 112	WARDS	003 013 017 024
DYNATECH	034 053		033 034 053 072		113 115 120 122		031 033 034 040
ELECTROHOME	059		101 102 134 139		125		053 054 131
EMERSON	006 017 025 027	MGA	045 046 059	SANSUI	022 043 048 135	YAMAHA	012 034 039 043
	029 031 034 035	MINOLTA	013 020	SANYO	003 007 010 014	ZENITH	034 048 056
	036 037 046 101	MITSUBISHI	013 020 045 046		102 134		058 072 080 101
	129 131 138 153		049 051 059 061	SCOTT	017 037 112 129		
FISHER	003 008 009 010		151		131		
FUNAI	034	MTC	034 040	SEARS	003 008 009 010		
GE	031 033 063 072	MULTITECH	024 034		013 014 017 020		
	107 109 144 147	NEC	012 023 039 043		031 042 073 081		
GO VIDEO	132 136		048		101		
HARMAN KARDON	012 045	NORDMENDE	043	SHARP	031 054 149		
HITACHI	004 018 026 034	OPTONICA	053 054	SHINTOM	024		
	043 063 137 150	PANASONIC	066 070 074 083	SONY	003 009 031 052		
INSTANTREPLAY	031 033		133 140 145		056 057 058 076		
JCL	031 033	PENTAX	013 020 031 033		077 078 149		
JCPENNY	012 013 015 033		063	SOUNDESIGN	034		
	040 066 101	PHILCO	031 034 067	STS	013		
JENSEN	043	PHILIPS	031 033 034 054	SYLVANIA	031 033 034 059		
JVC	012 031 033 043		067 071 101		067		
	048 050 055 060	PILOT	101	SYMPHONIC	034		
	130 150 152	PIONEER	013 021 048	TANDY	010 034		

CATV

Brand	Codes	Brand	Codes	Brand	Codes	Brand	Codes
ABC	003 004 039 042	GOLDEN CHANNEL	030		065 085 090	SPRUCER	047 078
	046 052 053	HAMLIN	049 050 055	PIONEER	034 051 052 063	STARCOM	002 004 008 009
AJIN	112	HITACHI	052 055		076	STARGATE	008 030
ANTRONIK	014	HOSPITALITY	070 077	POST NEWS WEEK	016	TADIRAN	030
ARCHER	005 007 014 024	JERROLD	002 003 004 008	PRUCER	059	TAEKWANG	110
CABLE STAR	026		009 010 052 069	PTS	011 048 071 072	TAIHAN	105
CENTURION	092		074		073 074	TANDY	017
CENTURY	007	LG (GOLDSTAR)	001 106 101 005	PULSAR	100	TEXSCAN	029
CITIZEN	007	M-NET	037	RCA	047	TOCOM	039 040 056
COLOUR VOICE	065 090	MACOM	033	REGAL	049 050	TOSHIBA	100
COMBANO	080 081	MAGNAVOX	010 012 064 079	REGENCY	057	UNIKA	007 014 024
COMTRONICS	019 030	MEMOREX	100	REMBRANT	025	UNITED CABLE	004 053
DIAMOND	023	MOVIE TIME	028 032	SAMSUNG	102 107 030 068	UNIVERSAL	005 007 014 024
EAGLE	020 030 040	NSC	015 028 038 071	SCIENTIFIC ATLANTA	003 011 041 042		026 027 032 035
EASTERN	057 062 066		073		043 045 046	VIEWSTAR	012 015 018 086
ELECTRICORD	032	OAK	016 031 037 053	SHERITECH	022		087 088 089
GE	072	PANASONIC	044 047	SIGNAL	030	ZENITH	100 114 060 093
GEMINI	008 022 025 054	PARAGON	100	SIGNATURE	052		
GI	052 074	PHILIPS	006 012 013 020	SL MARX	030		

HDSTB

Brand	Codes	Brand	Codes	Brand	Codes	Brand	Codes
ALPHASTAR DSR	123		133 134	PACE SKY SATELLITE	143		088 090 107 130
AMPLICA	050	GENERAL INSTRUMENT	003 004 016 029	PANASONIC	060 142		137
BIRDVIEW	051 126 129		031 059 101	PANSAT	121	TOSHIBA	002 127
CHANNEL MASTER	013 014 015 018	HITACHI	139 140	PERSONAL CABLE	117	UNIDEN	016 025 042 043
	036 055	HOUSTON TRACKER	033 037 039 051	PHILIPS	071		044 045 048 049
CHAPARRAL	008 009 012 077		057 104	PICO	105		078 079 080 086
CITOH	054	HUGHES	068	PRESIDENT	019 102		101 135 136
CURTIS MATHES	050 145	JANIEL	060 147	PRIMESTAR	030 110 111	VIEWSTAR	115
DRAKE	005 006 007 010	JERROLD	061	PROSAT	072	WINEGARD	128 146
	011 052 112 116	KATHREIN	108	RCA	066 106	ZENITH	081 082 083 084
	141	LEGEND	057	REALISTIC	043 074		091 120
DX ANTENNA	024 046 056 076	LG	001	SAMSUNG	123		
ECHOSTAR	038 040 057 058	LUTRON	132	SATELLITE SERVICE CO	028 035 047 057		
	093 094 095 096	LUXOR	062 144		085		
	097 098 099 100	MACOM	010 059 063 064	SCIENTIFIC ATLANTA	032 138		
	122		065	SONY	103		
ELECTRO HOME	089	MEMOREX	057	STARCAST	041		
EUROPLUS	114	NEXTWAVE	028 124 125	SUPER GUIDE	020 124 125		
FUJITSU	017 021 022 027	NORSAT	069 070	TEECOM	023 026 075 087		

Audio

Brand	Codes	Brand	Codes	Brand	Codes	Brand	Codes
AIWA	014 028 070 096	JVC	004 013 141	PHILIPS	026 112 143		147 218
	125 129 139 229	KEC	185 186 187	PIONEER	039 042 043 063	TOSHIBA	137
	230	KENWOOD	038 050 067 089		065 091 093 094	THE	061
AKAI	163		170 171 197 206		115 123 127 250	VICTOR	088 131
ANAM	003 014 017 023		215 222	QUASAR	113	WARDS	089
	059 106 189 216	KOHEL	030	RCA	080	YAMAHA	054 055 066 092
	217 235 236	NAD	045 046	RCX	092		199
BURMECTER	252	LOTTE	014 016 036 098	REALISTIC	103 106		
CARVER	086		100 172 173 174	SAMSUNG	124 145 146 182		
CLARION	199		175 176 177 178		193 194 195 203		
DAEWOO	027 053 060 084		179 180 181 183		204 244 245 246		
	102 148 198 221		201 202 208 213	SANSUI	011 135 138 144		
DENON	015 075 130 143		214 219 223 232	SANYO	019 083 234		
FANTASIA	071		238 240	SCOTT	106 186		
FINEARTS	022	LXI	103	SHARP	031 032 051 052		
FISHER	089 099	MAGNAVOX	111		072 082 117 119		
LG(GOLDSTAR)	001 021 024 029	MARANTZ	002 018 020 025		156 184 199 200		
	087 107 108 110		034 041 081 090		206 209		
	190 191 192 210		097 112	SHERWOOD	005 006 158		
	211 212 239	MCINTOSH	049	SONY	044 045 109 114		
HAITAI	034 035 188 222	MCS	104		118 126 248 249		
HARMAN/KARDON	068	MEMOREX	107	TAEKWANG	012 020 073 074		
INKEL	037 058 062 069	NAD	046		076 077 105 161		
	078 079 095 121	ONKYO	013 040 041 047		162 163 164 165		
	122 149 150 151		048 056 057 132		166 167 168 169		
	152 153 154 155		133 140		205 231 233 242		
	157 158 159 160	OPTIMUS	158				
	189 207 222 224	PANASONIC	007 033 064 113	TEAC	010 085 106 136		
	225 226 227 243		142 220 241 251		185 187 237		
	247	PENNEY	104	TECHNICS	101 113 128 134		

DVD

Brand	Codes	Brand	Codes	Brand	Codes	Brand	Codes
APEX DIGITAL	022	MAGNAVOX	013	PHILIPS	013	SONY	007
DENON	020 014	MARANTZ	024	PIONEER	004 026	THOMPSON	005 006
GE	005 006	MITSUBISHI	002	PROCEED	021	TOSHIBA	019 008
HARMAN KARDON	027	NAD	023	PROSCAN	005 006	YAMAHA	009 018
JVC	012	ONKYO	008 017	RCA	005 006	ZENITH	010 016 025
LG	001 010 016 025	PANASONIC	003 009	SAMSUNG	011 015		

Problembehebung

Kein Bild und kein Ton	• Ist der Monitor eingeschaltet? • Ist das Netzkabel angeschlossen? • Prüfen Sie, ob die Steckdose funktioniert. Schließen Sie dazu ein anderes Gerät an dieselbe Steckdose an.
Bild OK und kein Ton	• Drücken Sie die Taste **VOLUME** (▲). • Ton stumm geschaltet? Drücken Sie die Taste **MUTE**.
Die Fernbedienung funktioniert nicht	• Überprüfen Sie, ob möglicherweise ein Gegenstand zwischen dem Plasma-Monitor und der Fernbedienung Störungen verursacht. • Überprüfen Sie, ob die Batterien ordnungsgemäß unter Beachtung der Polarität eingelegt sind. (siehe S.6) • Legen Sie neue Batterien ein. (siehe S.6)
Nach dem Einschalten erscheint das Bild nur langsam	• Dies ist normal, da das Bild während des Monitor-Startvorgangs ausgeschaltet wird. Wenn das Bild nach fünf Minuten noch nicht erscheint, wenden Sie sich an Ihren Kundendienst.
Keine Farbe oder schlechte Farbqualität oder schlechte Bildqualität	• Wählen Sie im Menü Bild die Option **Farbe**, und drücken Sie anschließend ►. (siehe S.25) • Halten Sie einen gewissen Abstand zwischen Monitor und Videorecorder ein. • Versuchen Sie die Helligkeit des Bildes über weitere Funktionen wieder herzustellen. (Das Standbild wird dunkel geschaltet, wenn es länger als 5 Minuten auf dem Bildschirm angezeigt wird.)
Horizontale/vertikale Balken oder Bildverzerrungen	• Prüfen Sie, ob Störungen durch elektrische Geräte oder Maschinen vorliegen.
Einer der Lautsprecher liefert keinen Ton	• Stellen Sie im Menü Ton die Option **Balance** ein. (siehe S.26)
Ungewöhnliche Geräusche aus dem Monitor	• Änderungen der Luftfeuchtigkeit oder Temperatur können beim Ein- oder Ausschalten des Monitors ungewöhnliche Geräusche hervorrufen. Dies deutet nicht unbedingt auf einen Defekt hin.

Technische Daten

MODELL	50PY2R 50PY2R-ZB	60PY2R 60PY2R-ZB
Breite (Zoll / mm)	55.9 / 1420	65.6 / 1666
Höhe (Zoll / mm)	35 / 889	40.2 / 1022
Tiefe (Zoll / mm)	14 / 356.8	17 / 434
Gewicht (Pfund / kg)	135.5 / 61.5	205 / 93
Stromversorgung	AC100-240V, 50/60Hz	AC100-240V, 50/60Hz
Temperatur	32 ~ 104°F (0 ~ 40°C)	32 ~ 104°F (0 ~ 40°C)
Lufteuchtigkeit	Weniger als 80% nicht kondensierend	Weniger als 80% nicht kondensierend

- Diese Angaben können ohne Ankündigung bei Qualitätsverbesserungen geändert werden.

