BUKU PANDUAN
DVD RECEIVER
MODEL: HT902TB

Main Unit - HT902TB-A2
Speaker - SH92TB-S
SH92TB-C
SH92TB-W

Sebelum menghubungkan, mengoperasikan, atau menyesuaikan produk ini, bacalah semua petunjuk dalam buku panduan ini dengan baik.

PERHATIAN: UNTUK MENGURANGI RESIKO KEJUTAN LISTRIK JANGAN BUKA COVER (ATAU BELAKANG) BAGIAN DALAM TIDAK BOLEH DIUBAH MINTALAH SERVIS KE AHLI SERVIS YANG BERPENGALAMAN

Simbol cahaya petir dengan ujung panah dalam segitiga dimaksudkan untuk mengingatkan pengguna akan bahaya tegangan listrik yang tidak disekat yang berada dibagian dalam produk dimana bila sampai pada jumlah yang besar dapat menimbulkan kejutan listrik pada seseorang.

Tanda seru dalam segitiga dimaksudkan untuk mengingatkan pengguna akan pentingnya petunjuk pengoperasian dan pemeliharaan (servis) dalam literatur yang terlampir bersama alat.

PERINGATAN: UNTUK MENGURANGI RESIKO TERJADINYA API ATAU KEJUTAN LISTRIK, JANGAN LETAKKAN DI TEMPAT YANG TERKENA AIR HUJAN ATAU LEMBAB

PERINGATAN: Jangan memasang peralatan ini pada tempat yang sempit seperti rak buku atau tempat yang sejenis.

PERHATIAN: Jangan menutup lubang ventilasi. Rangkai set sesuai dengan instruksi pemasangan.

Celah atau lubang pada rak sangat bagus untuk ventilasi dan dan pastikan pengoperasian yang sesuai dari produk dan lindungi dari kelebihan panas.
Lubang tidak akan tertutup dengan meletakkan produk pada ranjang, sofa, karpet atau permukaan yang sejenis. Produk ini jangan diletakkan atau dirangkai didalam seperti rak buku atau rak kecuali dengan ventilasi yang cukup atau instruksi pemasangan memperbolehkannya.

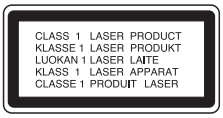

PERHATIAN:

Produk ini menggunakan Sistem Laser.

Agar dapat menggunakan produk ini dengan benar, bacalah buku panduan dengan baik dan simpanlah untuk keperluan mendatang. Bila alat harus diperbaiki, hubungi pusat servis resmi-Lihat prosedur untuk servis.

Penggunaan kontrol, penyesuaian, atau prosedur kerja yang tidak sesuai dengan yang dianjurkan dalam buku ini dapat menyebabkan terkena sinar radiasi yang berbahaya.

Untuk mencegah terkena sinar langsung dari jarum laser, jangan membuka bagian dalam. Jika dibuka dapat terjadi radiasi laser pada penglihatan. JANGAN MENATAP JARUM LASER.

PERHATIAN: Peralatan ini tidak boleh terkena air (tertetesi atau terciprat) dan benda-benda yang diisi air, misalnya vas bunga, sebaiknya jangan diletakkan di atasnya.

PERHATIAN mengenai Power Cord

Kebanyakan peralatan dianjurkan diletakkan ditempat sirkuit resmi;
Berarti, saluran sirkuit tunggal dimana hanya ada saluran power dari peralatan dan tidak ada saluran tambahan atau cabang sirkuit. Periksa halaman spesifikasi dari buku panduan ini untuk memastikan.

Jangan memberikan beban terlalu berat pada stop kontak, stop kontak yang rusak atau longgar, kabel terlalu panjang, power cord kusut, atau isolasi kabel yang retak atau rusak sangat berbahaya. Beberapa dari kondisi tersebut mengakibatkan kejutan listrik atau kebakaran. Periksa kabel secara berkala dari peralatan anda, dan jika ada indikasi kerusakan atau bahaya, cabut kabelnya, hentikan pemakain peralatan, dan dapatkan kabel pengganti yang tepat di tempat servis yang resmi.

Lindungi power cord dari gangguan fisik atau mekanik, seperti terlalu patah, kusut, terjepit, dekat dengan pintu, atau terinjak-injak. Berikan perhatian berkala pada steker, stop kontak dan titik dimana kabel keluar dari peralatan.

Untuk melepaskan power dari set utama, lepaskan kabel utama. Ketika memasang produk, pastikan bahwa soket dapat dengan mudah dijangkau.

Pendahuluan

Perawatan dan Perbaikan 3
Sebelum Menggunakan Produk 4
Panel Depan/ Panel Belakang 5
Remote Control 6

Pemasangan dan Setup

Menghubungkan TV 7
Menghubungkan peralatan opsional 8
Menghubungkan antena 8
Merangkai dan Menghubungkan ke Speaker . .9
Menghubungkan Sistem Speaker 9
Menghubungkan HDMI 10
Tampilan Informasi Disc pada layar 11
Pengaturan Awal 11
Pengoperasian Umum 11-14
BAHASA 11
TAMPILAN 12
AUDIO 13
Atur Speaker 5.1 13
KUNCI (Kontrol Orangtua) 14
LAINNYA 14

Pengoperasian

Fitur-fitur Umum 15
Fitur-fitur tambahan 16
Mengontrol TV 16
Memutar CD Audio atau file MP3/WMA 17
Pemutaran Terprogram 17
Melihat file JPEG 18
Memutar file DivX Movie 19
Disc DVD Audio 20
Memilih stasiun Radio 21
Mendengarkan Radio 21
Pengaturan Sleep Timer 22
Dimmer 22
Mute 22
Memilih sumber input 22
XTS/XTS pro 22
Suara VIRTUAL 22
Mode Suara 22

REFERENSI

Kode Bahasa 23
Kode Negara 23
Pemecahan Masalah 24-25
Spesifikasi 26

Perawatan dan Perbaikan

Lihat informasi pada bab ini sebelum menghubungi teknisi servis.

Penanganan Produk

Waktu Pengiriman Produk

Mohon simpan karton pengiriman dan bahan pengepakan. Apabila Anda perlu mengirimkan unit ini, agar terlindung secara maksimum, kemas ulang seperti produk ini terkemas seperti aslinya dari pabrik.

Jaga permukaan luar tetap bersih

- Jangan menggunakan cairan mudah menguap, misalnya semprotan insektisida, didekat unit
- Jangan menempelkan benda dari karet atau plastik pada unit dalam waktu yang lama. Benda tersebut akan meninggalkan bekas.

Membersihkan Unit

Untuk membersihkan player, gunakan kain lembut dan kering. Jika permukan benar-benar kotor, gunakan bahan lembut yang dibasahi dengan deterjen.

Jangan menggunakan zat pelarut (solven) kuat seperti alkohol, bensena, atau bahan pengencer cat karena zat-zat ini dapat merusak permukaan unit.

Merawat Unit

Penerima DVD/CD adalah alat presisi berteknologi tinggi. Jika lensa optik dan bagian penggerak disc (disc drive) kotor atau aus maka kualitas gambar akan menurun.

Pemeriksaan dan perawatan reguler sebaiknya dilakukan setiap 1.000 jam penggunaan (tergantung dari lingkungan pengoperasian).

Untuk informasi rinci, mohon hubungi pusat servis resmi terdekat.

Pendahuluan

Sebelum Menggunakan Produk

Agar produk ini dapat dipakai dengan benar, silakan baca buku panduan pemilik ini dengan cermat dan simpanlah untuk referensi.

Buku pedoman ini mengandung informasi tentang pengoperasian dan perawatan penerima DVD/CD . Apabila unit ini perlu diperbaiki, hubungi lokasi servis resmi.

Tentang Tampilan Simbol ✋

" ✋ " mungkin muncul di layar TV Anda saat dioperasikan dan simbol ini menunjukkan bahwa fungsi ini diterangkan di dalam buku panduan pemilik ini tidak ada pada disc DVD video tertentu.

Simbol dalam Buku Panduan ini

Catatan:
Menunjukkan catatan khusus dan fitur-fitur pengoperasian.

Tip:
Menyatakan saran untuk mempermudah penggunaan.

Bagian yang memiliki salah satu dari simbol di bawah ini hanya dapat ditampilkan di Disc dengan simbol ini.

- DVD — DVD
- VCD — Video CD
- ACD — Audio CD
- MP3 — File MP3
- WMA — File WMA
- JPEG — File JPEG
- DivX — File DivX

Diproduksi di bawah lisensi Dolby Laboratotries. "Dolby", "Pro Logic", dan double-D adalah simbol dagang milik Dolby Laboratories. Confidential Unpublished works. Copyright 1992-1997 Dolby Laboratories. Hak cipta dilindungi.

Diproduksi di bawah lisensi dari Digital Theater Systems, Inc. U.S. Pat. No's. 5,451,942; 5,956,674; 5,974,380; 5,978,762; 6,226,616; 6,487,535 dan U.S. lainnya dan paten internasional lainya. "DTS" dan "DTS Digital Surround" terdaftar sebagai merek dagang Digital Theater Systems, Inc. Hak cipta 1996, 2003 Digital Theater Systems, Inc. Hak cipta dilindungi ."

Disk yang Dapat Diputar

DVD VIDEO/AUDIO	DVD (8 cm / 12 cm disc)
COMPACT disc DIGITAL VIDEO	Video CD (VCD) (8 cm / 12 cm disc)
COMPACT disc DIGITAL AUDIO	Audio CD (8 cm / 12 cm disc)

Selain itu, unit ini dapat memainkan DVD±R, DVD±RW, SVCD dan CD-R atau CD-RW yang memiliki file title MP3, WMA, JPEG atau DivX.

Catatan:
- Bergantung pada kondisi perangkat perekaman atau disk CD-R/RW (atau DVD-RW, DVD+RW) itu sendiri, sebagian disk CD-R/RW (atau DVD-RW, DVD+RW) tidak dapat diputar pada unit ini.
- Jangan menempelkan sekat atau label pada sisi disk (baik sisi yang berlabel atau sisi yang berisi rekaman).
- Jangan menggunakan CD yang bentuknya tidak teratur. Hal ini dapat mengakibatkan kerusakan.

Kode Regional

Unit ini memiliki kode regional yang tercetak pada belakang unit. Unit ini hanya dapat memutar disc DVD berlabel sama dengan yang tercetak di belakang unit atau "ALL".

Catatan tentang Kode Regional

- Kebanyakan disc DVD mempunyai globe dengan satu nomor atau lebih yang dapat dilihat dari tutupnya. Nomor ini harus sesuai dengan kode wilayah unit Anda, jika tidak disc tidak dapat diputar.
- Jika Anda mencoba memutar DVD dengan kode wilayah yang berbeda dengan kode player Anda, pesan "Check Regional Code" akan muncul di layar TV.

Panel Depan/Panel Belakang

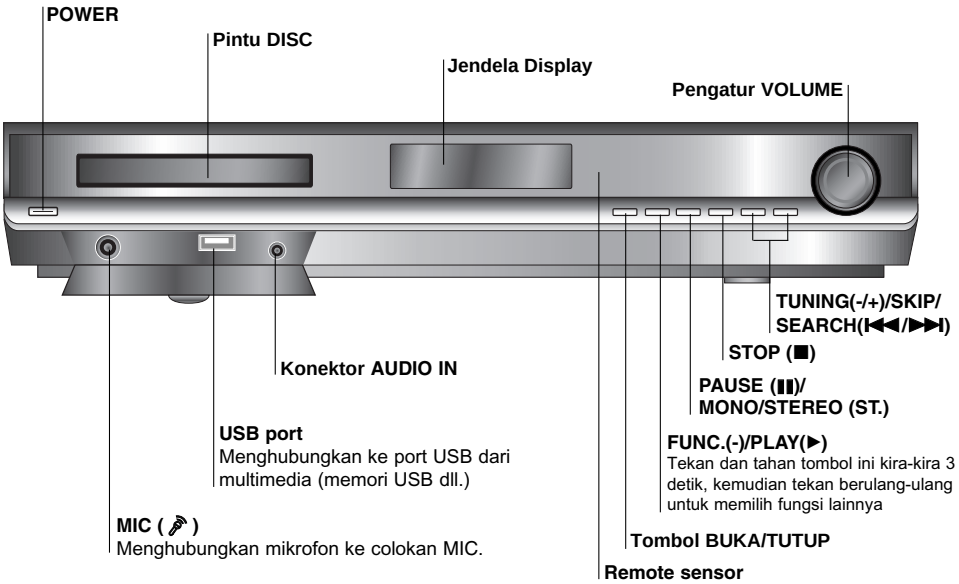

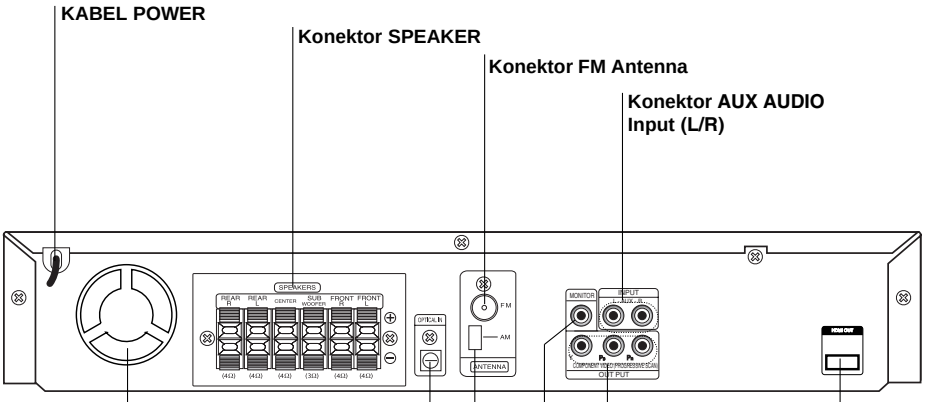

⚠

Jangan menyentuh pin bagian dalam jack pada panel bagian belakang. Aliran listrik statis yang keluar dapat menyebabkan kerusakan permanen pada unit

Remote Control

POWER

TUNER
Untuk memilih radio Sistem (jalur FM atau AM).

AUX
Untuk memilih sumber input.

USB
Untuk menikmati file-file multimedia.

REPEAT
Untuk mengulang chapter, track, title, all.

REPEAT A-B
Untuk mengulang urutan.

AUDIO
Untuk memilih bahasa audio (DVD) atau saluran audio (CD).

SOUND
Untuk memilih mode suara.

MIC VOL.(▼/▲)
Menyetel volume mikrofon.

MENU
Untuk mengakses menu pada disc DVD.

ZOOM

SETUP
Untuk mengakses atau berganti menu.

DISPLAY
Untuk mengakses tampilan pada layar.

RETURN
Untuk keluar dari menu setup.

◄/►/▲/▼ (kiri/kanan/atas/bawah)
Untuk memilih pilihan pada menu.

ENTER
Untuk menetapkan pilihan pada menu.

PRESET (-/+)
Untuk memilih program Radio.

TUN. (-/+)
Untuk menala stasiun radio yang diinginkan.

Tombol angka 0-9
Untuk memilih layanan, nomor program secara langsung atau untuk menentukan pilihan bernomor pada menu.

RESOLUTION
Untuk merubah resolusi tergantung dari TV anda.

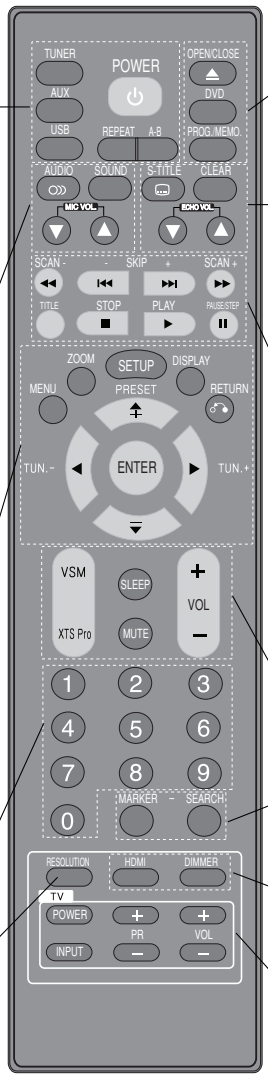

OPEN/CLOSE (⏏)
Untuk membuka dan menutup baki disc.

DVD
Untuk memilih sumber output (CD/DVD).

PROG./MEMO.
Untuk mengakses atau berganti menu Program. Untuk memasukkan frekuensi stasiun radio ke dalam radio.

S-TITLE
Untuk memilih bahasa subtitel (DVD).

CLEAR
Untuk menghapus nomor trek pada menu program atau tanda pada menuMARKER SEARCH.

ECHO VOL.(▼/▲)
Menyetel volume echo.

SCAN/SLOW(◄◄/►►)
Untuk mencari ke arah maju atau mundur. Untuk memutar maju/mundur secara lambat.

REVERSE/FORWARD SKIP (I◄◄/►►I)

TITLE
Untuk menampilkan Judul disc, jika ada.

STOP (■)

PLAY (►)

PAUSE/STEP (II)

VSM

XTS pro
Untuk menikmati suara yang lebih alami dan realistis. Untuk menikmati efek suara lebih baik.

SLEEP
Untuk mengatur Sistem agar mati secara otomatis setelah waktu tertentu.

MUTE

VOLUME (-/+)
Untuk menyetel volume suara speaker.

MARKER
Untuk menandai titik pada pemutaran.

SEARCH
Menampilkan menu MARKER SEARCH.

HDMI
Untuk mengganti mode HDMI ke HDMI (aktif) dan OFF (tidak aktif).

DIMMER
Tekan tombol ini untuk mengubah kecerahan tampilan di panel depan selama dalam keadaan menyala (power-on).

TV
Untuk mengontrol TV. (hanya LG TV) (Lihat halaman16)

Jarak Pengoperasian Remote Control

Arahkan remote control pada remote sensor dan tekanlah tombolnya.

- **Jarak:** Sekitar 23 kaki (7m) dari bagian depan sensor remote.
- **Sudut:** Sekitar 30° dalam setiap arah dari bagian depan sensor

Pemasangan baterai Remote control

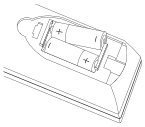

Keluarkan tutup baterai pada bagian belakang dari remote control dan masukkan dua baterai R06 (size AA), tanda dan ⊕ ⊖ dipasang dengan sesuai.

⚠ Perhatian

Jangan gabungkan baterai lama dan baru. Jangan gabungkan jenis baterai yang berbeda (standard, alkaline, dll.).

Pemasangan dan Setup

Menghubungkan TV

Buatlah salah satu dari sambungan berikut, bergantung pada kapabilitas perangkat yang ada.

Tip:

- Bergantung pada TV dan perangkat lain yang akan disambungkan, ada beberapa cara untuk menyambungkan player dengan perangkat tersebut. Gunakan salah satu sambungan yang dijelaskan di bawah ini.
- Silakan lihat buku petunjuk TV, VCR, Stereo System atau perangkat lain sebagaimana perlu, untuk membuat sambungan terbaik.

Perhatian:

- Pastikan DVD/CD receiver terhubungkan langsung ke TV. Hubungkan input AV yang benar ke TV anda.
- Jangan hubungkan DVD/CD receiver anda melalui VCR.Gambar pada DVD dapat terganggu oleh sistem proteksi penggandaan.

Belakang DVD/CD Receiver

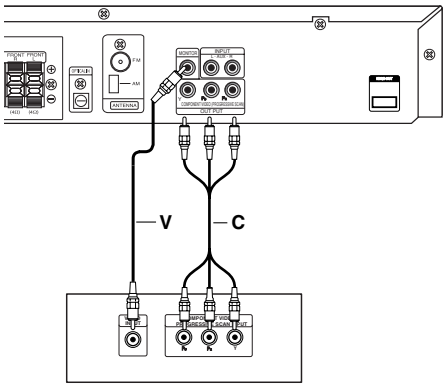

Belakang TV

Sambungan Video

Hubungkan jack MONITOR OUT pada DVD/CD Receiver ke lubang jack video pada TV menggunakan kabel video yang tersedia **(V)**.

Sambungan Komponen Video (Color Stream®)

Hubungkan jack COMPONENT VIDEO OUT dari DVD/CD Receiver ke lubang jack TV menggunakan kabel Y P_B P_R **(C)**.

- Jika televisi anda adalah high-definition atau televisi "digital ready" anda bisa mengambil keuntungan dari DVD/CD Receiver's progressive scan output untuk resolusi video tertinggi.
- Jika TV anda tidak dapat menerima pengaturan resolusi anda, gambar tidak normal muncul pada layar. Bacalah buku panduan TV anda kemudian atur resolusi yang TV anda dapat terima.

Catatan:

Mode HDMI harus diatur ke OFF untuk sambungan VIDEO OUT dan Komponen Video.

Menghubungkan peralatan opsional

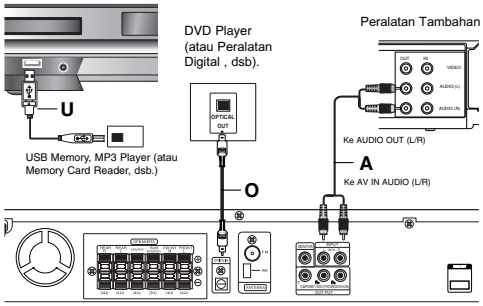

Belakang DVD/CD Receiver

Sambungan USB (U)

Hubungkan USB port dari USB Memory (atau MP3 player, dsb.) ke USB port pada bagian depan dari unit.

Melepaskan USB dari unit

1. Pilih mode fungsi yang berbeda atau tekan STOP (■) dua kali dengan cepat.
2. Lepaskan USB dari unit.

Catatan:

- Jangan melepaskan USB ketika sedang beroperasi.
- File musik (MP3/WMA), file gambar (JPEG) dan file Video dapat untuk diputar.
- Player ini tidak dapat menggunakan USB HUB.
- Memory Card yang direkomendasikan Compact Flash Card (CFC), Micro Drive (MD), Smart Media Card (SMC), Memory Stick (MS), Secure Digital Card (SD), Multi Media Card (MMC), Memory Stick Pro (MS-Pro)
  - Cocok dengan : FAT16,32
  - Gunakan memory card yang direkomendasikan.
- Peralatan yang mensyaratkan penginstalan program tambahan ketika anda menghubungkannya unit ke komputer tidak disuport.
- Dalam kasus USB HDD, pastikan untuk menghubungkan power tambahan ke USB HDD untuk pengoperasiannya. Partisi utaman dari drive yang disuport paling banyak empat. Jika ada partisi tambahan tidak disuport.
- Jika drive dari peralatan USB ada dua atau lebih, folder drive ditampilkan dilayar. Jika anda ingin pindah ke menu sebelumnya setelah anda memilih folder, tekan RETURN.
- Kamera digital dan handphone tidak disuport.

Sambungan AUX IN (A)

Hubungkan Output dari peralatan tambahan ke konektor AUX AUDIO Input (L/R).

Sambungan OPTICAL IN (O)

Hubungkan optical output dari DVD Player (atau Peralatan Digital dsb) ke konektor OPTICAL IN.

Sambungan AUDIO IN (D)

Hubungkan output dari peralatan portable (MP3 atau PMP dsb) ke konektor AUDIO input.

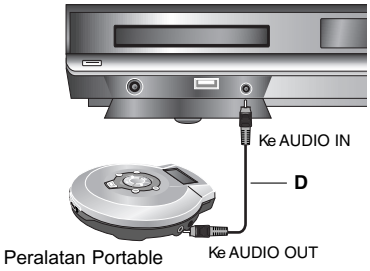

Menghubungkan Antena

Sambungkan antena FM/AM yang disediakan untuk mendengarkan radio.

- Hubungkan antena loop AM ke konektor antena AM.
- Hubungkan antena kawat FM ke konektor antena FM.

Catatan:

- Untuk menghindari gangguan suara, jauhkan antena AM dari DVD/CD Receiver dan komponen lainnya.
- Pastikan antena kabel FM dipanjangkan sepenuhnya.
- Setelah menyambungkan antena kabel FM, jagalah agar antena sehorizontal mungkin.

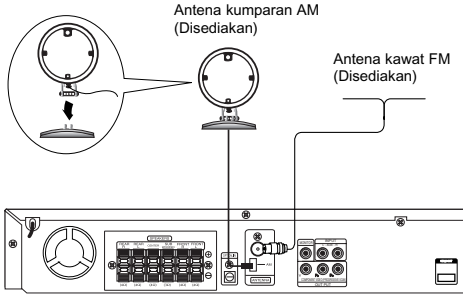

Merangkai dan Menghubungkan ke Speaker

Speaker depan dan belakang dikirim terpisah dari kakinya. Hubungkan kabel-kabel speaker dan pasang speaker depan dan belakang pada kakinya seperti yang digambarkan berikut ini.

1. Hubungkan kabel-kabel speaker ke terminal yang sesuai pada bagian bawah masing-masing speaker depan dan belakang.
2. Pasang speaker depan dan belakang pada kakinya dengan memutar sekrupnya.

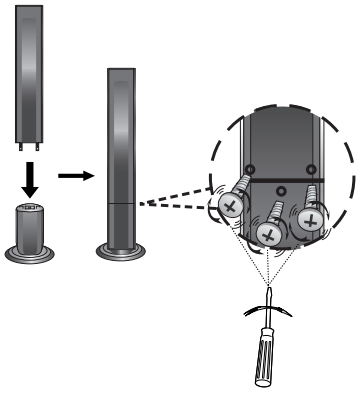

Menghubungkan Sistem Speaker

Hubungkan speaker dengan kabel speaker yang telah disediakan.

Untuk mendapatkan suara surround yang terbaik, sesuaikan parameter speaker (volume, jarak, dsb.).

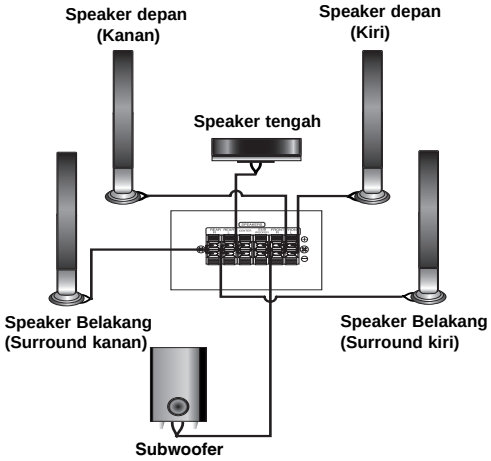

Catatan:

- Pastikan pemasangan kabel speaker cocok dengan terminalnya pada komponen : + ke + dan - ke -. Jika kabel speaker terbalik, maka suara akan terganggu dan kurang base-nya.
- Jika anda menggunakan speaker depan dengan rating input maximum yang rendah, sesuaikan volume dengan hati-hati untuk mencegah output berlebihan pada speaker.

Menghubungkan HDMI

Mengenai HDMI

HDMI (High Definition Multimedia Interface) mendukung kedua video dan audio pada hubungan single digital untuk mempermudah semua digital output ke HDMI atau peralatan-DI TV.

Hubungan ke HDMI TV mensyaratkan kabel HDMI meskipun hubungan ke peralatan-DVI TV mensyaratkan HDMI adapter selain kabel HDMI.

HDMI mempunyai kemampuan untuk mendukung video standard, lebih tinggi, atau high-definition plus standard ke suara audio multi-channel surround, fitur HDMI termasuk video digital tidak terkompresi, bandwidth diatas 5 gigabyte per detik, satu konektor (terdiri atas beberapa kabel dan konektor) dan komunikasi antara sumber AV dan peralatan AV seperti DTV.

HDMI, logo HDMI dan High-Definition Multimedia Interface merupakan merek dagang atau merek dagang terdaftar dari HDMI licensing LLC.

Jika anda memiliki TV atau monitor HDMI, anda dapat menghubungkannya ke DVD/CD Receiver ini dengan kabel HDMI.

1. Hubungkan jack HDMI pada DVD/CD Receiver ke jack HDMI pada HDMI yang sesuai dengan TV atau monitor (H).
2. Atur sumber TV ke HDMI (Lihat pada Buku Panduan TV).
3. Pada mode stop, pilih mode HDMI dengan menekan HDMI. Tekan RESOLUTION secara berulang untuk mengubah resolusi sesuai yang anda inginkan.

Catatan:

- Tanda panah pada badan konektor kabel harus menghadap atas untuk posisi yang benar dengan konektor pada DVD/CD Receiver.
- Jika kabel HDMI tidak terhubung, tombol HDMI tidak dapat dioperasikan.
- Jika terjadi noise atau bergaris pada layar, harap periksa kabel HDMI.
- Tidak semua HDCP-yang cocok peralatan DVI akan bekerja pada DVD/CD Receiver ini.
- Jika TV tidak support HDCP, gangguan bintik salju muncul pada layar, atau gambar akan bergetar.

Tip :

Ketika anda menggunakan hubungan HDMI, anda dapat merubah resolusi (480p atau 576p, 720p, 1080i) pada output HDMI dengan menekan RESOLUTION pada remote control.

Catatan Penting

Jika anda mematikan TV atau melepaskan kabel HDMI ketika pemutaran peralatan, pemutara akan pause.

Anda harus mengklik pada tombol play untuk pemutaran kembali.

Pada beberapa TV, ketika anda merubah mode TV, seperti kondisi diatas mungkin terjadi.

Belakang DVD/CD Receiver

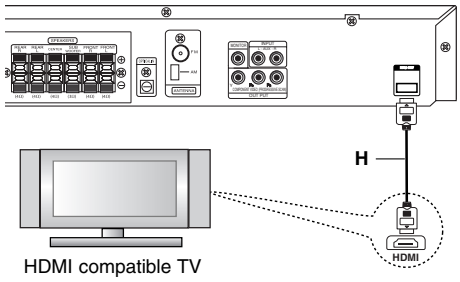

HDMI compatible TV

Pengaturan Resolusi

Anda dapat merubah resolusi dari COMPONENT VIDEO OUT dengan menekan RESOLUTION pada Remote Control. Pengaturan resolusi yang dapat dilakukan ditunjukkan dibawah.

OUTPUT CONNECTION	Resolusi yang berlaku	
	PAL	NTSC
HDMI VIDEO OUT	1920 x 1080i 1280 x 720p 720 x 576p	1920 x 1080i 1280 x 720p 720 x 480p
COMPONENT VIDEO OUT	1920 x 1080i 1280 x 720p 720 x 576p 720 x 576i	1920 x 1080i 1280 x 720p 720 x 480p 720 x 480i
MONITOR OUT	720 x 576i	720 x 480i

Catatan:

- Jika gambar tidak muncul pada layar pada sambungan video analog, rubahlah resolusi ke 480i (atau 576i).
- Untuk resolusi 720p dan 1080i pada component video out, hanya disc yang tidak di kopi protek yang dapat diputar. Jika disc di kopi protek, akan ditampilkan pada resolusi 576p(PAL) 480p(NTSC).
- 1080i, 720p, dan 480p tidak berfungsi pada hubungan video analog (MONITOR OUT).
- Component (Y/Pb/Pr) akan mengeluarkan gambar hitam pada mode RGB.
- Jika anda merubah resolusi, ukuran tampilan MENU (MP3/JPEG/DivX) akan berubah.
- Jika TV anda tidak menerima pengaturan resolusi anda, gambar tidak normal muncul pada layar. Silakan baca buku panduan TV kemudian atur resolusi yang TV anda dapat terima.

Perhatian:

Perubahan resolusi ketika DVD/CD Receiver dihubungkan dengan konektor HDMI akan menghasilkan kerusakan. Untuk memperbaiki masalah, matikan DVD/CD Receiver dan nyalakan kembali.

Tampilan Informasi Disc pada layar

Anda dapat menampilkan berbagai informasi mengenai disc yang dimasukkan pada layar.

1. Tekan DISPLAY untuk menampilkan berbagai informasi playback.
   Item ditampilkan berbeda tergantung pada jenis disc atau status pemutaran.
2. Anda dapat memilih item dengan menekan ▲ / ▼ dan merubah atau memilih seting dengan menekan ◄ / ►.
   - Title (Track) – Jumlah/total title (atau track) yang sedang diputar dari title (atau track).
   - Chapter – Jumlah/total chapter yang sedang diputar dari chapter.
   - Time – Sisa waktu pemutaran.
   - Audio – Pemilihan bahasa audio atau channel.
   - Subtitle – Pemilihan subtitle.
   - Angle – Pemilihan sudut/jumlah sudut.
   - Sound – Pemilihan mode suara.

Catatan:
Jika tidak ada tombol yang ditekan selama beberapa detik, tampilan pada layar akan hilang.

Pengaturan Awal

Dengan menggunakan menu Setup, Anda dapat menyesuaikan beberapa item, misalnya gambar dan suara. Di antaranya, Anda dapat juga memilih bahasa untuk subtittle dan menu Setup. Untuk informasi rinci tentang masing-masing item menu, lihat halaman 11 s.d 14.

Untuk menampilkan dan keluar Menu :
Tekan SETUP untuk tampilkan menu. Penekanan SETUP yang kedua kalinya akan membawa Anda ke layar awal.

Untuk menuju level berikutnya:
Tekan ► pada Remote Control.

Untuk kembali ke level sebelumnya:
Tekan ◄ pada Remote Control.

Pengoperasian Umum

1. Tekan SETUP. Menu setup muncul.
2. Gunakan ▲ / ▼ untuk memilih pilihan yang diinginkan, kemudian tekan ► untuk menuju ke level kedua. Layar ini menunjukkan seting yang ada untuk item terpilih, dan seting pengganti(s).
3. Gunakan ▲ / ▼ untuk memilih pilihan kedua, kemudian tekan ► untuk menuju ke level ketiga.
4. Gunakan ▲ / ▼ untuk memilih seting lalu tekan ENTER untuk menegaskan pilihan Anda. Beberapa item meminta langkah tambahan.
5. Tekan SETUP atau PLAY untuk keluar menu Setup.

BAHASA

Menu Bahasa

Pilih bahasa untuk menu Setup dan tampilan di layar tampilan.

Disk Audio / Teks Disk/ Menu Disk

Pilih bahasa yang Anda sukai untuk track audio (Disk audio), teks disk dan menu disk.

Asli – Lihat bahasa aslinya yang digunakan ketika disc direkam.

Lainnya – Untuk memilih bahasa lain, tekan tombol numerik kemudian tekan ENTER untuk memasukkan angka 4-digit yang sesuai dengan daftar kode bahasa di halaman 23. Jika Anda memasukkan kode bahasa yang salah, tekan CLEAR.

TAMPILAN

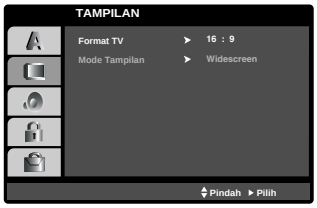

Format TV

4:3 – Pilih ketika lebar TV 4:3 terhubung.

16:9 – Pilih ketika lebar TV 16:9 terhubung.

Mode Tampilan

Seting Mode Tampilan berfungsi hanya jika mode Format TV diset ke 4:3.

Letterbox – Menampilkan gambar lebar dengan pita di bagian atas dan bawah layar.

Panscan – Secara otomatis menampilkan gambar lebar di seluruh layar dan memotong bagian yang tidak perlu.

AUDIO

Setiap disc DVD mempunyai bermacam pilihan audio output Setel pilihan AUDIO dari receiver sesuai dengan jenis sistem audio yang Anda gunakan.

Dynamic Range Control (DRC)

Dengan format DVD*[1], Anda dapat mendengar soundtrack program seakurat dan senyata mungkin, ini berkat teknologi digital audio. Sehingga, Anda dapat menekan jangkauan dinamis keluaran audio (perbedaan antara suara terkeras dan terlemah). Dengan demikian Anda dapat mendengar film dengan volume terendah tanpa kehilangan kejelasan suara. Set DRC ke Aktif untuk efek ini.
*1: Hanya Dolby Digital

Vocal

Atur Vocal ke posisi Aktif hanya jika DVD karaoke multi-channel diputar. Channel karaoke pada disc akan tergabung dalam suara stereo normal.

HD AV Sync

Ketika menggunakan TV Digital.

Terkadang sinyal AV tidak dapat ditransmisikan secara simultan karena transmisi sebelumnya dari sinyal video dibandingkan dengan sinyal audio.

Karenanya dibutuhkan waktu untuk mengkonversi sinyal video analog ke digital menjadi sati dalam TV Digital.

Dan ini berarti andak tidak dapat menikmati gambar pada layar dan suara dari speaker pada waktu yang sama meskipun pada satu adegan.

Pada menu HD AV Sync, anda dapat mengatur waktu tunda untuk sinyal audio untuk transmisi simultan sinyal AV.

- Waktu tunda dapat diatur antara 10msec unit. (0 ~ 300ms)
- Waktu tunda berbeda sesuai dari merek TV. Sehingga anda perlu mengatur waktu tunda optimal dibandingkan TV anda.

Atur Speaker 5.1

Lakukan pengaturan berikut ini untuk dekoder sur-round kanal 5.1.

1. Tekan ENTER dan menu Atur Speaker 5.1 muncul.

2. Gunakan ◄ / ► memilih speaker yang diinginkan.
3. Atur dengan menggunakan tombol ▲ / ▼ / ◄ / ►.
4. Tekan ENTER untuk mengkonfirmasi pilihan anda. Kembali ke menu sebelumnya.

Pemilihan speaker

Pilihlah speaker yang akan Anda setel. [Speaker Depan (Depan L), Speaker Depan (Depan R), Speaker Tengah (Tengah), Subwoofer (SubWoofer), Speaker belakang (Belakang L), Speaker belakang (Belakang R)]

Catatan:
Beberapa setingan speaker dilarang oleh persetujuan perijinan Dolby .

Ukuran

Karena pengaturan speaker sudah tetap, anda tidak mengubah setting-nya.

Volume

Tekan ◄ / ► untuk menyesuaikan level output speaker yang dipilih. (-5dB ~ 5dB)

Jarak

Jika Anda menghubungkan speaker ke penerima DVD/CD, penyetelan Jarak memungkinkan speaker dapat menentukan seberapa jauh suara harus berjalan untuk mencapai titik dengar yang telah Anda tetapkan. Ini memungkinkan suara dari setiap speaker mencapai pendengar dalam waktu bersamaan. Tekan ◄ / ► untuk menyetel Jarak untuk speaker yang telah dipilih.

Tes

Tekan ◄ / ► untuk menguji sinyal dari setiap speaker. Setel volume agar sesuai dengan volume dari sinyal uji yang telah "diingat" oleh sistem.

Kiri Depan (Depan L) → Tengah → Kanan Depan (Depan R) → Kanan Belakang (Belakang R) → Kiri Belakang (Belakang L) → SubWoofer

KUNCI (Kontrol Orangtua)

Tingkatan

Pembatasan pemutaran dari rating DVD berdasarkan dari isinya. Tidak semua disc ada tingkatan.

1. Pilih “Tingkatan” pada menu KUNCI lalu tekan ►.
2. Untuk mengakses option KUNCI. Anda harus memasukkan password yang telah dibuat. Jika Anda belum memasukkan kode pengaman, Anda akan diminta untuk melakukannya. Masukkan kode pengaman dan tekan ENTER. Masukan kembali dan tekan ENTER untuk menegaskan. Jika ada kesalahan sebelum tekan ENTER, tekan CLEAR.
3. Pilih tingkatan 1 s.d 8 dengan menekan tombol ▲ / ▼.
   Tingkatan 1-8 Tingkatan satu (1) pembatasan paling banyak dan tingkatan delapan (8) paling sedikit.
   Buka Kunci Jika Anda memilih buka kunci, kontrol orangtua tidak aktif dan disc diputar penuh.
4. Tekan ENTER untuk konfirmasi pilihan tingkatan Anda, lalu tekan SETUP untuk keluar menu.

Kode Pengaman

Anda dapat memasukkan atau mengubah Kode Pengaman.

1. Pilih Kode Pengaman pada menu KUNCI lalu tekan ►.
2. Ikuti langkah 2 seperti ditunjukkan diatas (Tingkatan). Untuk merubah kode pengaman, tekan ENTER ketika option "Ganti" tersorot. Masukkan kode pengaman dan tekan ENTER. Masukkan kembali dan tekan ENTER untuk verifikasi.
3. Tekan SETUP untuk keluar menu.

Jika anda lupa kode pengaman anda

Jika Anda lupa kode pengaman Anda, Anda dapat menghapusnya dengan langkah-langkah berikut:

1. Tekan SETUP untuk menampilkan menu Setup.
2. Masukkan nomor 6-digit “210499” dan tekan ENTER. Password akan terhapus.

Kode Negara

Masukkan kode area/wilayah yang standarnya digunakan untuk menentukan rating disc DVD video, berdasarkan daftar pada halaman 23.

1. Pilih “Kode Negara” pada menu KUNCI lalu tekan ►.
2. Ikuti langkah 2 pada halaman sebelumnya (Tingkatan).
3. Pilih karakter pertama dengan tombol ▲ / ▼ .
4. Tekan ► dan pilih karakter kedua menggunakan tombol ▲ / ▼ .
5. Tekan ENTER untuk menegaskan kode Negara.

LAINNYA

PBC

Set Playback Control (PBC) ke Aktif atau NonAktif.

Aktif: Video CD dengan PBC diputar sesuai dengan PBC-nya.

NonAktif: Video CD dengan PBC diputar sama dengan Audio CD.

Registrasi DivX(R)

Kami menyediakan anda kode registrasi DivX® VOD (Video On Demand) yang memperbolehkan anda menyewa dan membeli video menggunakan pelayanan DivX® VOD. Untuk informasi lebih jelas, kunjungi www.divx.com/vod.

1. Pilih option “Registrasi DivX(R)” lalu tekan ►.
2. Tekan ENTER setelah “Pilih” dipilih dan kode registrasi akan muncul.
   Gunakan kode registrasi untuk membeli atau menyewa video dari layanan DivX® VOD pada www.divx.com/vod. Ikuti instruksi yang ada dan download video pada disc untuk pemutaran pada unit ini.
3. Tekan ENTER untuk keluar.

Catatan:

Semua video yang didownload dari DivX® VOD hanya dapat diputar pada unit ini.

Semi Karaoke

- Ketika chapter/ title / track selesai seluruhnya, fungsi ini menampilkan nilai pada layar dengan suara riuh sorak.
- Disk yang dapat diputar pada fungsi Semi Karaoke: Disc DVD / Disc DVD Karaoke / Disc VCD dengan lebih dari 2 track.
  Aktif: Ketika anda selesai bernyanyi nilai akan muncul pada layar.
  NonAktif: Riuh sorak dan nilai tidak muncul pada layar.

Catatan:

- Fungsi ini beroperasi pada mode DVD/CD.
- Fungsi Semi Karaoke hanya dapat digunakan ketika mikrofon dihubungkan.
- Ketika sedang melihat film, “NonAktif ” Semi Karaoke atau nikmati tanpa menghubungkan MIC pada menu SET UP jika riuh sorak atau nilai muncul ketika mengganti bab.

Pengoperasian

Fitur-fitur Umum

Tombol	Pengoperasian	Discs
⏏ (OPEN / CLOSE)	Buka atau tutup disc tray.	ALL
❚❚ (PAUSE)	Ketika playback, tekan ❚❚ untuk pause playback.	ALL
	Tekan ❚❚ berulang untuk memutar Frame-by-Frame.	DVD VCD DivX
SKIP (⏮ / ⏭)	Ketika playback, tekan SKIP (⏮ atau ⏭) untuk pindah ke chapter/track berikutnya atau kembali ke awal dari chapter/track yang sedang diputar. Tekan SKIP ⏮ dua kali dengan cepat untuk kembali ke belakang chapter/track sebelumnya.	ALL
SCAN (◀◀ / ▶▶)	Ketika playback, tekan SCAN (◀◀ atau ▶▶) berulang untuk memilih kecepatan scan yang diinginkan. DVD : ◀◀, ◀◀◀◀, ◀◀◀◀◀, ◀◀◀◀◀◀ atau ▶▶, ▶▶▶, ▶▶▶▶, ▶▶▶▶▶, ▶▶▶▶▶▶ Disk DivX, Video CD : ◀◀, ◀◀◀◀, ◀◀◀◀◀, ◀◀◀◀◀◀ atau ▶▶, ▶▶▶, ▶▶▶▶, ▶▶▶▶▶ WMA/MP3, Audio CD : ◀◀(X2, X4, X8) atau ▶▶(X2, X4, X8)	DVD VCD DivX ACD MP3 WMA
REPEAT	Ketika playback, tekan REPEAT berulang untuk memilih mode repeat yang diinginkan. Disk DVD Video: Chapter/Title/Off Disk Video CD, Audio CD, DivX/MP3/WMA: Track/All/Off	ALL
A-B	Ketika playback, tekan A-B untuk memilih titik A dan titik B dan mengulang berurut dari titik A (Titik awal) ke titik B (Titik akhir). Tekan A-B untuk keluar.	DVD VCD
ZOOM	Ketika playback atau mode pause, tekan ZOOM untuk memperbesar gambar video (3 langkah). Untuk memindah zoom pada gambar gunakan ◀ ▶ ▲ ▼.	DVD VCD
TITLE	Jika title DVD yang sedang diputar memiliki menu, menu title muncul pada layar. Sebaliknya, menu disc muncul.	DVD
MENU	Menu disc muncul pada layar.	DVD
(SUBTITLE)	Ketika playback, tekan S-TITLE berulang untuk memilih bahasa subtitle yang diinginkan.	DVD DivX
(Bahasa AUDIO)	Ketika playback, tekan AUDIO berulang untuk mendengar berulang untuk mendengar	DVD DivX
(Channel AUDIO)	Tekan AUDIO berulang ketika playback untuk mendengar kanal audio yang berbeda (STER., LEFT atau RIGHT).	VCD
SLOW	Pada mode pause, tekan SLOW (◀◀ atau ▶▶) untuk memilih kecepatan yang diinginkan. DVD : ◀❚ (1/2, 1/4, 1/8, 1/16) or ❚▶ (1/2, 1/4, 1/8, 1/16) Video CD : ❚▶ (1/2, 1/4, 1/8, 1/16)	DVD VCD

Catatan mengenai fitur-fitur umum:

- Zoom mungkin tidak berfungsi pada beberapa DVD.
- Fungsi A-B repeat (pengulangan) hanya berlaku pada track yang sedang diputar.

Fitur-fitur tambahan

1.5 times speed playback

DVD VCD ACD MP3 WMA

Anda dapat memutar 1.5 times speed.
1.5 speed memungkinkan anda melihat gambar dan mendengar suara lebih cepat dari yang diputar pada kecepatan normal.

1. Ketika playback, tekan PLAY(►) untuk memutar 1.5 times speed. "►X1.5" muncul pada layar.
2. Tekan PLAY(►) kembali untuk keluar.

Pencarian Waktu DVD VCD DivX

Untuk mulai pemutaran sembarang waktu yang dipilih di disc.

1. Tekan DISPLAY saat playback.
2. Tekan ▲ / ▼ untuk memilih ikon jam (time clock) dan "--:--:--" muncul.
3. Masukkan waktu mulai yang diperlukan dalam jam, menit, detik dari kiri ke kanan. Jika anda salah masukkan nomoe, tekan CLEAR untuk menghapus. Lalu masukkan nomor yang benar.
4. Tekan ENTER untuk menegaskan. Playback mulai dari waktu yang dipilih.

Pencarian Tanda DVD VCD DivX

Untuk memasukkan Tanda

Anda dapat memulai playback dari satu sampai sembilan titik yang tersimpan di memori. Untuk memasukkan marker (tanda), tekan MARKER pada titip yang diinginkan pada disc. Ikon Marker muncul sesaat pada layar TV. Ulangi untuk memasukkan sampai sembilan tanda.

Untuk Melihat kembali atau Menghapus Adegan Tertandai

1. Saat playback disc, tekan SEARCH. Menu Marker Search muncul di layar.
2. Dalam waktu 9 detik, tekan ◄ / ► untuk memilih nomor marker (tanda) yang ingin Anda lihat atau hapus.
3. Tekan ENTER dan playback mulai dari adegan tertandai. Atau, tekan CLEAR, maka nomor marker (tanda) terhapus dari daftar.
4. Anda dapat memutar sembarang marker tanda dengan cara memasukkan nomornya pada menu marker search.

Screen Saver

Gambar screen saver muncul ketika Anda membiarkan unit dalam mode stop selama 5 menit.

Kondisi Memori Terakhir DVD

Unit ini mengingat adegan terakhir dari disc yang diputar terakhir. Adegan terakhir tersimpan di memori meskipun Anda mengeluarkan disc atau mematikan Player. Apabila Anda memasukkan disc yang telah ada di memori, adegan tersebut secara otomatis dipanggil.

Catatan:

Unit ini tidak akan menyimpan pengaturan disc jika Anda mematikan unit sebelum mulai memulainya.

Pemilihan Sistem

Anda harus memilih mode sistem yang tepat untuk sistem TV anda. Jika NO DISC muncul pada jendela display, tekan dan tahan ❚❚ pada panel depan atau PAUSE/STEP (❚❚) remote control lebih dari 5 detik untuk dapat memilih sistem (PAL, NTSC).

- Jika sistem yang dipilih tidak sesuai dengan sistem pada TV anda, warna gambar normal tidak bisa ditampilkan.

NTSC: Pilih jika DVD/CD receiver dihubungkan dengan TV-NTSC.

PAL: Pilih jika DVD/CD receiver dihubungkan dengan TV-PAL.

Mengontrol TV

Remote control mampu mengoperasikan Penerima DVD/CD serta beberapa fungsi terbatas dari TV LG.
Ikuti petunjuk berikut untuk pengoperasian TV LG.

Mengatur Kode Remote Control untuk TV LG

1. Tahan tombol **POWER (TV)** dan tekan **PR (-/+)** secara berulang hingga TV hidup atau mati.
2. Tombol **POWER (TV), PR (-/+), VOL (-/+),** dan **INPUT** pada remote control digunakan untuk mengoperasikan TV LG.

Catatan:

Jika remote control tidak berfungsi pada TV tertentu, coba kode lain atau gunakan remote control yang asli untuk TV LG (LG dan Gold Star) yang dimaksudkan. Mengingat beraneka ragamnya kode yang digunakan oleh pabrik, perusahaan kami tidak menjamin bahwa remote control akan bekerja pada setiap model dari TV LG.

Memutar CD Audio atau file MP3/ WMA

Unit dapat memutar audio CD dan MP3/WMA.

MP3/ WMA/ Audio CD
Setelah Anda memasukkan file rekaman MP3/WMA atau Audio CD, menu muncul pada layar TV.
Tekan ▲ / ▼ untuk memilih track/file lalu tekan PLAY atau ENTER, dan playback mulai. Anda dapat menggunakan berbagai fungsi playback. Lihat ke halaman 15.

ID3 TAG
Ketika memutar file yang berisi informasi seperti track titles, anda dapat melihat informasinya dengan menekan DISPLAY.
[Song, Artist, Album, Genre, Comment]

Tip:

- Tekan MENU untuk pindah ke halaman berikutnya
- Pada CD dengan MP3/WMA dan JPEG, Anda dapat berpindah antara MP3/WMA dan JPEG. Tekan TITLE, maka kata MUSIC atau PHOTO di bagian atas menu tersorot.

Kompatibilitas disc MP3/WMA dengan player ini terbatas sebagai berikut :

- Frekuensi pengambilan sampel: dalam rentang 32 - 48 kHz (MP3), dalam rentang 24 - 48kHz (WMA)
- Tingkat bit: antara 32 - 320kbps (MP3), 40 - 192kbps (WMA)
- DVD/CD Receiver tidak dapat membaca file MP3/WMA yang memiliki ekstensi selain ".mp3" / ".wma".
- Format fisik CD-R harus dengan ISO 9660
- Jika Anda merekam file MP3/WMA menggunakan software yang tidak dapat membuat sistem file (mis. Direct-CD), file MP3/WMA tidak mungkin diputar. Kami anjurkan untuk menggunakan Easy-CD Creator, yang dapat membuat sistem file ISO9660
- Panjang nama file paling banyak 8 huruf dan harus mengandung ekstensi .mp3 atau .wma extension.
- Nama tersebut tidak boleh mengandung huruf tertentu, yaitu / ? * : " < > l dsb.
- Total jumlah file pada disc harus kurang dari 999.

DVD/CD Receiver ini memerlukan disc dan rekaman yang sesuai dengan standar teknik tertentu untuk mendapatkan kualitas playback optimal. DVD yang telah direkam sebelumnya secara otomatis diset dengan standar ini. Ada banyak jenis format disc mampurekam (termasuk CD-R yang mengandung file MP3 atau WMA) dan ini memerlukan kondisi awal (lihat di atas) untuk memastikan playback yang kompatibel.

Konsumen harus memperhatikan bahwa diperlukan izin jika ingin mendownload file MP3/WMA dan musik dari Internet. Perusahaan kami tidak mempunyai hak untuk memberi izin tersebut. Izin hanya dapat dikeluarkan dari pemilik hak cipta.

Pemutaran Terprogram

Program ini memungkinkan Anda menyimpan track favorit Anda dari disc dalam memori player Anda. Sebuah program dapat terdiri dari 300 track.

1. Masukkan disc.
   Disc Audio CD dan MP3/WMA:
2. Pilih track dari "List", lalu tekan PROG.
   atau pilih ikon " ♫➡ (Add)" dan kemudian tekan ENTER untuk menempatkan track terpilih pada daftar "Program". Ulangi untuk menempatkan track tambahan di daftar.

Catatan:
Anda dapat menambah seluruh track pada disc. Pilih ikon "♫➡ (Add All)" lalu tekan ENTER.

3. Pilih track yang ingin Anda mulai putar dari daftar "Program". Tekan MENU untuk berpindah ke halaman berikutnya.
4. Tekan PLAY atau ENTER untuk mulai.
   Playback mulai menurut track yang telah Anda program. Playback berhenti setelah semua track dalam daftar "Program" diputar satu kali.
5. Untuk kembali playback normal dari playback terprogram, pilih track pada daftar AUDIO CD (atau MP3/WMA) dan lalu tekan PLAY.

Repeat (Mengulang) Track Terprogram

1. Tekan REPEAT ketika memutar disc. Ikon repeat muncul.
2. Tekan REPEAT untuk memilih mode pengulangan.
   - TRACK: mengulangi track yang sedang diputar.
   - ALL: mengulangi semua track pada daftar terprogram.
   - Off(Tidak tampil): tidak memutar berulang-ulang.

Menghapus Track dari Daftar " Program"

1. Gunakan ▲ ▼ untuk memilih track yang ingin anda hapus dari daftar Program.
2. Tekan CLEAR. Sebagai alternatif, pilih ikon " ♫🗑 (Delete)" lalu tekan ENTER untuk menempatkan track pada daftar Program. Ulangi untuk menghapus track tambahan di daftar.

Menghapus Daftar Program Seluruhnya.

Gunakan ▲ / ▼ untuk memilih "♫♫🗑 (Del all)" dan kemudian tekan ENTER.

Catatan:
Program juga dihapus ketika disc diambil.

Melihat file JPEG JPEG

Unit ini dapat memutar disc berisi file JPEG.
Sebelum memutar rekaman JPEG, bacalah dahulu catatan tentang Rekaman JPEG di kolom sebelah kanan.

1. Masukkan disc dan tutuplah tempatnya.
   Menu PHOTO muncul di layar TV.

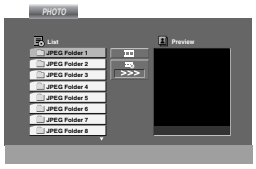

2. Tekan ▲ / ▼ untuk memilih folder, dan tekan ENTER. Daftar file pada folder muncul.
   Jika Anda berada dalam daftar file dan ingin kembali ke daftar Folder, gunakan ▲ / ▼ menyorot dan tekan ENTER.
3. Jika Anda ingin melihat file tertentu, tekan ▲ / ▼ untuk menyorot file dan tekan ENTER atau PLAY. Ketika melihat file, anda dapat menekan STOP untuk berpindah ke menu sebelumnya (menu JPEG)

Catatan:
Ketika melihat file JPEG, ubah resolusi ke 480p atau 576p jika resolusi diatur ke 1080i. Anda dapat merubah resolusi ke 720p, 576p atau 480p.

Tip:

- Ada empat pilihan Kecepatan geseran :
  > (Lambat), >> (Normal), >>> (Cepat) dan II (off).
  Gunakan ▲ /▼ /◄ /► untuk menyorot Kecepatan. Tekan ◄ / ► untuk memilih option yang ingin digunakan lalu tekan ENTER.
- Jika Anda memilih off, Geseran (Slide) tidak aktif.

Slide Show (Pertunjukan Slide)

Gunakan ▲ ▼ ◄ ► menyorot (Slide Show) kemudian tekan ENTER.

Still Picture (Gambar Diam)

1. Tekan PAUSE/STEP selama slide show.
   DVD/CD Receiver sekarang akan berpindah ke mode PAUSE.
2. Untuk kembali ke Slide Show, tekan PLAY atau tekan PAUSE/STEP kembali.

Pindah ke File lainnya

Tekan SKIP (|◄◄ atau ►►|) sekali saat Anda sedang melihat gambar berpindah ke file berikutnya atau sebelumnya.

Memutar gambar

Tekan ▲ ▼ ◄ ► tika melihat gambar untuk memutar gambar searah jarum jam atau sebaliknya.

Kompatibilitas disc JPEG dengan player ini terbatas sebagai berikut :

- Bergantung pada ukuran dan jumlah file JPEG, DVD/CD Receiver ini dapat memakan waktu lama untuk membaca isi disc. Jika Anda tidak melihat tampilan di layar setelah beberapa menit, beberapa file mungkin terlalu besar--- kurangi resolusi file JPEG mega menjadi kurang dari 2M pixel setara dengan 2760 x 2048 pixel dan copy pada disc lain.
- Total jumlah file dan folder pada disc harus kurang dari 999.
- Beberapa disc mungkin tidak kompatibel karena format rekaman berbeda atau kondisi disknya.
- Pastikan semua file terpilih mempunyai ekstensi ".jpg" ketika mengcopy ke CD.
- Jika nama file mempunyai ekstensi “.jpe” or “.jpeg” , gantilah nama file dengan ekstensi “.jpg”.
- Nama file tanpa ekstensi “.jpg” tidak akan mampu dibaca oleh DVD/CD Receiver ini. Meskipun file tersebut ditampilkan sebagai file image JPEG di windows Explorer.

Memutar file DivX Movie

Gunakan DVD/CD Receiver untuk memutar disk DivX.

1. Masukkan disk dan tutup nampan disk.
   Menu MOVIE akan muncul di layar TV.

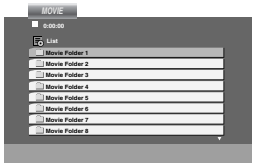

2. Tekan ▲ / ▼ untuk memilih folder, dan tekan ENTER. Daftar file dalam folder muncul.
   Jika Anda berada pada daftar file dan ingin kembali ke daftar folder, gunakan ▲ / ▼ menyorot dan tekan ENTER.
3. Jika Anda ingin melihat file tertentu, tekan ▲ / ▼ untuk menyorot file dan tekan ENTER atau PLAY.
4. Tekan STOP untuk keluar.

Catatan mengenai tampilan subtitle DivX

Jika subtitle tidak ditampilkan dengan baik selama pemutaran tekan dan tahan S-TITLE sekitar 3 detik kemudian tekan S-TITLE untuk memilih kode bahasa lainnya sampai subtitle ditampilkan dengan benar.

Tip:

- Tekan MENU untuk pindah ke halaman berikutnya.
- Pada CD dengan file MP3/WMA, JPEG dan MOVIE, anda dapat mengganti menu MUSIC, PHOTO dan MOVIE. Tekan TITLE dan MUSIC, kata PHOTO dan MOVIE pada bagian atas menu akan disorot.

Catatan:

- Pastikan untuk memilih mode "SUBTITLE ON" dengan menekan file subtitle setiap saat sebelum memutar file DivX.
- Ketika subtitle memiliki lebih dari dua bahasa dalam file, hanya subtile asli yang berfungsi.
- Anda tidak dapat mengatur mode suara dan suara VIRTUAL ketika pemutara file DivX.

Disk DivX cocok dengan player ini terbatas sebagai berikut:

- Kemampuan ukuran resolusi file DivX adalah dibawah 800x600 (W x H) pixel.
- Nama file dari subtitle DivX adalah sebanyak 45 karakter.
- Jika ada kode yang tidak mungkin dilihat dalam file, DivX akan ditampilkan seperti "_" tanda pada tampilan.
- **Jika nomor dari bingkai layar lebih dari 30 per 1 detik, unit ini bisa jadi tidak beroperasi dengan normal.**
- **Jika struktur video dan audio dari file rekaman tidak kosong, video atau audio lainnya adalah output.**

File DivX yang dapat diputar

- ".avi ", ".mpg ", ".mpeg ", ".divx"

Format Subtitle yang dapat diputar

SubRip(*.srt/*.txt)
SAMI(*.smi)
SubStation Alpha(*.ssa/*.txt)
MicroDVD(*.sub/*.txt)
SubViewer 2.0(*.sub/*.txt)
VobSub(*.sub)

Format Kode yang dapat diputar

- "DIVX3.xx ", "DIVX4.xx ", "DIVX5.xx ", "MP43 ", "3IVX ".

Format Audio yang dapat diputar

- "AC3 ", "DTS", "PCM ", "MP3 ", "WMA ".
  - Sampling frequency: antara 32 - 48 kHz (MP3), antara 24 - 48kHz (WMA)
  - Bit rate: antara 32 - 320kbps (MP3), 40 - 192kbps (WMA)

Disc DVD Audio

DVD Audio format baru disc yang dibuat karena kesuksesan dari DVD untuk menghasilkan kualitas yang tinggi. Tidak terkompres, multi-channel audio untuk pengalaman baru kualitas audio. Disc DVD Audio dapat diidentifikasi dengan logo DVD Audio pada tutup disc atau pada disc itu sendiri.

DVD Audio dapat menghasilkan kualitas tinggi stereo melebihi Audio CD dengan rata-rata sampling diatas192kHz (perbandingan 44.1kHz pada CD). Suara DVD Audio digital dapat dapat dihantarkan melebihi 24 bit per data (perbandingan 16 bit pada CD standard).

Jenis disc DVD Audio berisi tujuh kali kapasitas data dari CD. Tempat tambahan ini digunakan untuk musik, kualitas suara Resolusi lebih tinggi multikanal lainnya yang sangat dekat dengan master rekaman artisnya atau rekaman yang lebih panjang. Banyak disc DVD Audio berisi layar teks, seperti biografi artis, biografi, daftar lagu, atau lirik. Beberapa disc DVD Audio berisi galery foto atau video klip.

Catatan:
Untuk menikmati kualitas suara maksimum dan efek surround dari DVD Audio, anda harus menggunakan output audio analog 5.1 channel (Jack 5.1CH AUDIO OUT DVD/CD Receiver).

Berpindah ke GROUP lain

Beberapa disc DVD Audio terbagi menjadi beberapa group yang berbeda. Player anda mampu membuat anda mengakses dengan cepat group yang berbeda ketika playback melalui layar tampilan.

1. Tekan DISPLAY ketika playback pada mode stop.
2. Tekan ▲/▼ untuk memilih ikon group.
3. Tekan ◄/► atau tombol angka (0-9) untuk memilih nomor group.

Catatan:
Terkadang disc dibuat dengan isi yang tidak terlihat yang hanya dapat diakses dengan memasukkan password. Jika ikon terkunci muncul pada layar TV, masukkan password (Terkadang anda akan menemukannya pada sampul disc atau pada web site). Password ini tidak dikontrol oleh DVD/CD Receiver anda -- Ini merupakan fungsi dari disc.

Ketika penulisan pada disc DVD Audio diubah, beberapa dari layar tampilan yang dipilih tidak dapat diputar oleh disc ketika anda memutarnya.

Melihat halaman Lain

Selama disc DVD Audio dapat membuka isinya, ada berbagai cara untuk melihat apa yang terdapat pada disc.

1. Tekan DISPLAY ketika playback.
2. Tekan ▲/▼ untuk memilih ikon halaman.
3. Tekan ◄/► untuk memilih nomor halaman.

   Apa yang muncul dilayar akan berpindah dari disc ke disc karena informasi yang berlaku tergantung dari bagaimana cara disc dibuat.

Catatan:
Ketika penulisan pada disc DVD Audio diubah, beberapa dari layar tampilan yang dipilih tidak dapat diputar oleh disc ketika anda memutarnya.

Memilih stasiun Radio

Anda dapat mengeset 50 stasiun untuk FM dan AM. Sebelum menyetel, pastikan bahwa anda telah mengecilkan volume pada level minimum.

1. Tekan TUNER pada remote control sampai AM (MW) muncul pada jendela display.
2. Kemudian setiap kali anda menekan TUNER, FM dan AM (MW) berubah-ubah.
3. Tekan dan tahan TUN.(-/+) selama dua detik sampai penunjuk frekuensi mulai berubah, setelah itu lepaskan.
   Scanning akan berhenti ketika DVD/CD receiver menerima sinyal pemancar radio.
4. Tekan PROG./MEMO. pada Remote Control.
   Nomor yang ditetapkan akan berkedip pada jendela display.
5. Tekan PRESET +/- pada remote control untuk memilih nomor preset pilihan Anda.
6. Tekan PROG./MEMO. pada Remote Control kembali.
   Pemancar itu akan disimpan.
7. Ulangi langkah 3 s.d 6 untuk pemancar yang lain.

Untuk menerima sinyal pemancar yang lemah

Tekan TUN.(-/+) beulang-ulang pada langkah 3 untuk mencari gelombang radio secara manual.

Untuk menghapus pemancar yang disimpan

Tekan dan tahan PROG./MEMO. selama dua detik dan "ERASE ALL" akan muncul pada jendela display dan tekan PROG./MEMO. lagi, pemancar-pemancar itu akan terhapus.

- Jika anda masuk ke mode "ERASE ALL" secara tidak dan anda tidak ingin menghapus memory apapapun, jangan menekan kunci apapun. Setelah beberapa detik, tampilan "ERASE ALL" akan menghilang dengan sendirinya dan berubah ke mode normal.

Catatan:

Jika semua pemancar telah dimasukkan, pesan FULL akan muncul pada jendela display selama beberapa saat dan nomor preset akan melintas. Untuk mengubah nomor preset, ikuti langkah 5-6 seperti di atas.

Mendengarkan Radio

Pertama preset pemancar radio dalam memori DVD/CD receiver terlebih dahulu (lihatlah "Memilih stasiun Radio" di sebelah kiri).

1. Tekan TUNER sampai AM (MW) atau FM muncul pada jendela display.
   Pemancar radio yang terakhir diterima akan terpilih.
2. Tekan PRESET (-/+) berulang pada Remote control untuk memilih pemancar yang tersimpan yang anda inginkan. Setiap kali anda menekan tombol, DVD/CD receiver akan memilih satu pemancar radio yang tersimpan.
3. Sesuaikan volume dengan memutar VOLUME pada panel depan atau dengan menekan VOLUME + atau -. pada remote control berulang kali.

Mematikan radio

Tekan POWER untuk mematikan DVD/CD receiver atau pilih fungsi mode yang lain (DVD/CD, AUX, USB).

Mendengarkan pemancar radio yang tidak tersimpan

- Gunakan tuning manual atau otomatis di langkah 2.
- Untuk penalaan manual, tekan TUN.(-/+) berulang.
- Untuk penalaan otomatis, tekan dan tahan TUN.(-/+) selama dua detik pada panel depan.

Memilih pemancar tersimpan secara langsung

Anda dapat gunakan tombol angka di remote control untuk memilih pemancar tersimpan secara langsung. Contohnya, untuk mendengarkan pemancar pada angka 4, tekan 4 di remote control.Untuk mendengarkan pemancar pada angka 19, tekan 1 kemudian 9 (dalam 3 detik).

Sebagai catatan

- **Jika pemancar FM noise**
  Tekan MONO/ST. pada panel depan sehingga “STEREO” menghilang pada jendela display. Tidak akan terdengar efek stereo, namun penerimaan akan lebih baik. Tekan tombol itu lagi untuk mengembalikan efek stereo.
- **Untuk memperbaiki penerimaan**
  Ubahlah arah antena.

Pengaturan Sleep Timer

Anda dapat mengeset DVD/CD receiver untuk mematikannya secara otomatis pada saat tertentu.

1. **Tekan SLEEP untuk mengeset sleep time.**
   Indikator SLEEP dan sleep time muncul pada jendela tampilan.
2. **Setiap kali anda menekan SLEEP pengaturan akan berubah dengan urutan berikut ini.**
   SLEEP 180 →150 →120→90 →80 → 70 → 60→ 50 → 40 → 30 → 20 →10 →OFF (Tidak tampil)

Catatan:

Anda dapat mengecek waktu yang tersisa DVD/CD sebelum DVD/CD receiver mati.
Tekan SLEEP. Waktu yang tersisa akan muncul pada jendela tampilan.

Dimmer

Fungsi ini akan mengubah terang jendela display pada panel depan selama status power on.

Tekan DIMMER berulang kali.

Mute

Tekan MUTE untuk mematikan suara unit anda.

Anda dapat mematikan suara unit anda agar, contohnya untuk menjawab telepon, indikator “MUTE” berkedip pada jendela tampilan.

Memilih sumber input

Anda dapat menggunakan VCR atau alat lain yang dihubungkan ke AV IN atau konektor opctical . Lihat buku panduan dari unit untuk informasi selengkapnya tentang operasi ini.

Tekan AUX secara berulang-ulang pada remote control untuk memilih sumber input yang dikehendaki.
Setiap kali anda menekan tombol ini, mode dari fungsi berubah sesuai urutan berikut ini.

- **AUX :** untuk memilih sinyal analog dari konektor AUX AUDIO Input (L/R).
- **AUX OPT:** untuk memilih sinyal optical digital dari konektor OPTICAL IN.
- **AUDIO IN:** untuk memilih sinyal analog dari konektor AUDIO IN.

Catatan:

- Fungsi Optical input hanya berfungsi ketika unit lainnya mempunyai Sampling Frequency 32 - 96kHz.
- Anda juga dapat memilih sumber input dengan menekan tombol FUNC. pada panel depan.
  Tekan dan tahan tombol ini selama 3 detik, lalu tekan berulang untuk memilih sumber input.

XTS/XTS pro

Setiap anda menekan **XTS pro** seting berubah sesuai urutan berikut.

XTS ON → NORMAL → XTS-P ON...

- XTS-P ON
  Kualitas suara yang unik dari LG Technology membuat suara optimum untuk anda saat pemutaran sempurna dari suara asli dan untuk merasakan sumber dari suara secara langsung.
- XTS ON
  Ketika memutar film dengan suara bass yang relatif lemah ke musik umum, fungsi ini dapat memuaskan anda dengan suara pada woofer yang mengagumkan. Pada mode dengan 2 CH BYPASS, fungsi ini membuat efek tampilan tertinggi dengan memutar sumber suara melalui speaker belakang sama dengan speaker depan.

Catatan:

Mode XTS terkadang tidak berfumgsi ketika merubah dari 2.1 CH ke 5.1 CH dan berfungsi ketika merubahnya ke 2.1 CH.

- NORMAL
  Mode XTS-P dan XTS mati.

Suara VIRTUAL

Tekan **VSM** untuk menseting suara VIRTUAL.

Source	Display	Effect
2.1 ch.	VIRTUAL	3D STEREO
5.1 ch	VIRTUAL	Multichannel sound

- **3D STEREO**
  Posisi suara 3D realtime menjalankan teknologi dengan sumber stereo, optimal untuk speaker stereo. Pendengar akan merasakan efeksuara virtual yang luar biasa dengan player multimedia mereka.
- **Suara Multichannel**
  Suara multichannel merubah suara 5.1 ch menjadi sebuah virtual dalam 10.1 ch sehingga menghasilkan anda merasa sedang mendengarkan suara secara simulatan dari speaker kanan dan kiri dan speaker tengah.

Mode Suara

Anda dapat menikmati suara surround hanya dengan memilih salah satu medan suara yang telah terprogram sesuai program yang ingin didengarkan.(hanya 2 ch. sound)

Tekan tombol SOUND secara berulang.

BYPASS → ON STAGE → STUDIO → CLUB → HALL → THEATER 1 → CHURCH → PL II MOVIE → PL II MUSIC → PL II MTRX → BYPASS...

Catatan:

Mode suara dasar adalah BYPASS.

Referensi

Kode Bahasa

Gunakan daftar ini untuk memasukkan bahasa yang Anda inginkan untuk seting awal berikut:
Disc Audio, Disc Subtitle, Disc Menu.

Bahasa	Kode	Bahasa	Kode	Bahasa	Kode	Bahasa	Kode
Abkhazian	6566	Fiji	7074	Lingala	7678	Singhalese	8373
Afar	6565	Finnish	7073	Lithuanian	7684	Slovak	8375
Afrikaans	6570	French	7082	Macedonian	7775	Slovenian	8376
Albanian	8381	Frisian	7089	Malagasy	7771	Somali	8379
Ameharic	6577	Galician	7176	Malay	7783	Spanish	6983
Arabic	6582	Georgian	7565	Malayalam	7776	Sudanese	8385
Armenian	7289	German	6869	Maltese	7784	Swahili	8387
Assamese	6583	Greek	6976	Maori	7773	Swedish	8386
Aymara	6588	Greenlandic	7576	Marathi	7782	Tagalog	8476
Azerbaijani	6590	Guarani	7178	Moldavian	7779	Tajik	8471
Bashkir	6665	Gujarati	7185	Mongolian	7778	Tamil	8465
Basque	6985	Hausa	7265	Nauru	7865	Tatar	8484
Bengali; Bangla	6678	Hebrew	7387	Nepali	7869	Telugu	8469
Bhutani	6890	Hindi	7273	Norwegian	7879	Thai	8472
Bihari	6672	Hungarian	7285	Oriya	7982	Tibetan	6679
Breton	6682	Icelandic	7383	Panjabi	8065	Tigrinya	8473
Bulgarian	6671	Indonesian	7378	Pashto, Pushto	8083	Tonga	8479
Burmese	7789	Interlingua	7365	Persian	7065	Turkish	8482
Byelorussian	6669	Irish	7165	Polish	8076	Turkmen	8475
Cambodian	7577	Italian	7384	Portuguese	8084	Twi	8487
Catalan	6765	Japanese	7465	Quechua	8185	Ukrainian	8575
Chinese	9072	Javanese	7487	Rhaeto-Romance	8277	Urdu	8582
Corsican	6779	Kannada	7578	Rumanian	8279	Uzbek	8590
Croatian	7282	Kashmiri	7583	Russian	8285	Vietnamese	8673
Czech	6783	Kazakh	7575	Samoan	8377	Volapük	8679
Danish	6865	Kirghiz	7589	Sanskrit	8365	Welsh	6789
Dutch	7876	Korean	7579	Scots Gaelic	7168	Wolof	8779
English	6978	Kurdish	7585	Serbian	8382	Xhosa	8872
Esperanto	6979	Laothian	7679	Serbo-Croatian	8372	Yiddish	7473
Estonian	6984	Latin	7665	Shona	8378	Yoruba	8979
Faroese	7079	Latvian, Lettish	7686	Sindhi	8368	Zulu	9085

Kode Negara

Pilih kode area dari daftar.

Area	Kode	Area	Kode	Area	Kode	Area	Kode
Afghanistan	AF	Ethiopia	ET	Malaysia	MY	Saudi Arabia	SA
Argentina	AR	Fiji	FJ	Maldives	MV	Senegal	SN
Australia	AU	Finland	FI	Mexico	MX	Singapore	SG
Austria	AT	France	FR	Monaco	MC	Slovak Republic	SK
Belgium	BE	Germany	DE	Mongolia	MN	Slovenia	SI
Bhutan	BT	Great Britain	GB	Morocco	MA	South Africa	ZA
Bolivia	BO	Greece	GR	Nepal	NP	South Korea	KR
Brazil	BR	Greenland	GL	Netherlands	NL	Spain	ES
Cambodia	KH	Heard and McDonald Islands	HM	Netherlands Antilles	AN	Sri Lanka	LK
Canada	CA	Hong Kong	HK	New Zealand	NZ	Sweden	SE
Chile	CL	Hungary	HU	Nigeria	NG	Switzerland	CH
China	CN	India	IN	Norway	NO	Taiwan	TW
Colombia	CO	Indonesia	ID	Oman	OM	Thailand	TH
Congo	CG	Israel	IL	Pakistan	PK	Turkey	TR
Costa Rica	CR	Italy	IT	Panama	PA	Uganda	UG
Croatia	HR	Jamaica	JM	Paraguay	PY	Ukraine	UA
Czech Republic	CZ	Japan	JP	Philippines	PH	United States	US
Denmark	DK	Kenya	KE	Poland	PL	Uruguay	UY
Ecuador	EC	Kuwait	KW	Portugal	PT	Uzbekistan	UZ
Egypt	EG	Libya	LY	Romania	RO	Vietnam	VN
El Salvador	SV	Luxembourg	LU	Russian Federation	RU	Zimbabwe	ZW

Pemecahan Masalah

Periksalah panduan berikut untuk mencari kemungkinan penyebab sebelum meminta bantuan.

Gejala	Penyebab	Pemecahan
Tidak ada daya listrik.	• Kabel listrik terlepas.	• Colokkan kabel listrik ke stopkontak dengan kuat.
Daya listrik menyala, tapi DVD/ CD Receiver tidak berfungsi.	• Tidak ada disk yang dimasukkan.	• Masukkan sebuah disc. (Periksa apakah indikator DVD atau audio CD dalam jendela display menyala.)
Tidak ada gambar	• TV tidak diset untuk menerima output sinyal DVD.	• Pilih mode input video yang sesuai pada TV sampai gambar dari DVD/CD Receiver muncul di layar TV.
	• Kabel video tidak tersambung dengan baik.	• Hubungkan kabel video dengan kuat.
	• Daya listrik TV yang ke unit dimatikan.	• Nyalakan TV.
Tidak ada suara atau suara pelan sekali terdengar	• Perangkat yang tersambung dengan kabel audio tidak diset untuk menerima sinyal output DVD.	• Pilih mode input audio yang sesuai sampai Anda dapat mendengar suara dari DVD/CD Receiver.
	• Kabel audio tidak tersambung dengan baik.	• Sambungkan kabel audio ke jack dengan kuat.
	• Daya listrik pada perangkat yang ter-sambung dengan kabel audio dimatikan	• Nyalakan perangkat yang terhubung melalui kabel audio.
	• Kabel penghubung audio rusak.	• Ganti dengan yang baru.
Gambar yang diputar buruk.	• Disk kotor	• Bersihkan disk.
DVD/CD Receiver tidak mau memutar disk.	• Tidak ada disk yang dimasukkan.	• Masukkan sebuah disc. (Periksa apakah indikator DVD atau audio CD pada display DVD menyala).
	• Disc dimasukkan tidak dapat diputar.	• Masukkan disc yang dapat diputar. (Periksa jenis, sistem warna, dan kode wilayah disc).
	• Disc diletakkan terbalik.	• Letakkan disc dengan sisi yang dapat diputar menghadap ke bawah.
	• Disc tidak diletakkan di dalam penyangga.	• Letakkan disc pada disc tray dengan benar di dalam penyangga.
	• Disc kotor.	• Bersihkan disc.
	• Menu berada pada layar TV.	• Tekan tombol SETUP untuk me-matikan menu layar.
	• Level Rating telah diatur.	• Batalkan fungsi Rating atau ubahlah level rating.
Terdengan suara men-dengung keras atau noise.	• Disc kotor.	• Bersihkan disc.
	• Komponen speaker dihubungkan dengan jelek	• Sambungkan speaker dan komponen-nya dengan benar.
	• Jarak DVD/CD Receiver terlalu dekat dengan TV.	• Pindahkan TV anda dari komponen audio.

Gejala	Penyebab	Pemecahan
Pemancar radio tidak bisa didengar	• Penempatan antena jelek atau terhubung dengan jelek.	• Hubungkan antena dengar benar.
		• Sesuaikan antena dan bila perlu hubungkan antena eksternal.
	• Sinyal pemancar radio terlalu lemah (ketika tuning dengan mode otomatis).	• Tune secara manual.
	• Tidak ada pemancar yang disimpan atau sudah terhapus (ketika tuning dengan scanning pemancar tersimpan).	• Simpanlah pemancar radio (halaman 21).
Remote control tidak bekerja dengan baik.	• Remote control tidak diarahkan ke sensor remote pada DVD/CD Receiver.	• Arahkan remote control ke sensor remote pada DVD/CD Receiver.
	• Remote control terlalu jauh dari DVD/CD Receiver.	• Gunakan remote control dalam jarak 23 ft (7 m).
	• Ada penghalang pada jalur remote control dan DVD/CD Receiver.	• Pindahkan penghalangnya.
	• Baterai pada remote sudah lemah.	• Ganti baterai dengan yang baru.
Panel depan terlalu redup.	• Tidak terdapat tampilan apa-apa di display panel depan.	• Tekan DIMMER pada remote control.

Spesifikasi

Umum		Catu Daya	lihatlah pada label utama	
		Konsumsi daya	lihatlah pada label utama	
		Berat bersih	3.9 kg	
		Dimensi luar (PxTxL)	430 x 70 x 310 mm	
		Temperatur kondisi	Temperature: 5°C to 35°C, Status pengoperasian: Horizontal	
		Kelembaban pengoperasian	5% s.d 85%	
		Laser	Semiconductor laser, Panjang gelombang 650 nm	
CD/DVD		Sistem sinyal	PAL 625/50, NTSC 525/60	
		Respon frekuensi (audio)	200 Hz s.d 18 kHz	
		Rasio Signal-to-noise (audio)	lebih dari 75 dB (1 kHz, NOP -6 dB, 20 kHz LPF/A-Filter)	
		Range dynamic (audio)	lebih dari 70 dB	
		Distorsi Harmonik (audio)	0.5 % (1 kHz, pada posisi 1W) (20 kHz LPF)	
Video		Video input	1.0 V (p-p), 75 Ω, negative sync., RCA jack x 1	
		Video output	1.0 V (p-p), 75 Ω, negative sync., RCA jack x 1	
		COMPONENT VIDEO OUT	(Y) 1.0 V (p-p), 75 ohms, negative sync, RCA jack x 1 (P_B)/(P_R) 0.7 V (p-p), 75 ohms, RCA jack x 1	
Tuner	FM	Jangkauan Tuning	87.5 - 108.0 MHz atau 65.0 - 74.0 MHz, 87.5 - 108.0 MHz	
		Frekuensi menengah	10.7 MHz	
		Rasio Signal-to Noise	60 dB (Mono)	
		Respon frekuensi	140 - 10,000 Hz	
	AM [MW]	Jangkauan Tuning	522 - 1,620 kHz atau 520 - 1,720 kHz	
		Frekuensi menengah	450 kHz	
Amplifier		Stereo mode	155 W + 155 W (4Ω pada 1 kHz, THD 10 %)	
		Surround mode **(* tergantung pada pengaturan mode sound dan sumbernya, mungkin tidak ada sound output).**	Depan: 155 W + 155 W (THD 10 %) Tengah*: 155 W Surround*: 155 W + 155 W (4Ω pada 1 kHz, THD 10 %) Subwoofer*: 225 W (3Ω pada 30 Hz, THD 10 %)	
		Input	AUDIO IN, OPTICAL IN	
		Output	MONITOR OUT, HDMI OUT, COMPONENT VIDEO OUT	
Speaker			Speaker Depan/Belakang (SH92TB-S)	Speaker Tengah (SH92TB-C)	Passive Subwoofer (SH92TB-W)
		Tipe	2 Way 3 Speaker	2 Way 3 Speaker	1 Way 1 Speaker
		Impedansi	4 Ω	4 Ω	3 Ω
		Respon frekuensi	80 - 18000 Hz	80 -18000 Hz	40 - 1500 Hz
		Level tekanan suara	83 dB/W (1m)	83 dB/W (1m)	82 dB/W (1m)
		Rata-rata daya masukan	155 W	155 W	225 W
		Maksimal daya masukan	310 W	310 W	450 W
		Ukuran netto (PxTxL)	280 x 1201 x 280 mm	450 x 161 x 102 mm	258 x 440 x 401 mm
		Berat bersih	4.4 kg	1.8 kg	6.8 kg

✻ Desain dan spesifikasi bisa berubah sewaktu-waktu tanpa pemberitahuan.

P/NO : MFL37641072