http://www.lg.ca

SYSTÉME CINÉMA MAISON
MANUEL D'UTILISATION
MODÈLE : LH-T792TN

Unité centrale - LH-T792TN
Enceintes - SH72TN-F
SH72TN-C
SH72TN-S
SH72TN-W

Avant de raccorder, de faire fonctionner ou de régler cet appareil, prière de lire attentivement ce mode d'emploi en entier.



ATTENTION: AFIN DE MINIMISER LES RISQUES DE CHOC ELECTRIQUE
NE PAS RETIRER LE COUVERCLE (OU LES PIÈCES)
IL N'Y A PAS DE PIÈCES POUVANT ÊTRE RÉPARÉES PAR L'UTILISATEUR DANS DE CETTE UNITÉ
CONFIER À UN AGENT QUALIFIÉ.



Ce témoin clignotant avec le symbole d'une flèche dans un triangle équilatéral a pour but d'avertir l'utilisateur de la présence d'un voltage dangereux non isolé, dans le boîtier de l'appareil, qui peut s'avérer d'une amplitude suffisante pour provoquer un risque d'électrocution.



Le point d'exclamation qui se trouve dans un triangle équilatéral a pour but d'avertir l'utilisateur de la présence de directives de fonctionnement ou d'entretien importantes dans le manuel d'instruction qui accompagne l'appareil.

ATTENTION: Afin d'éviter tout risque d'incendie ou de choc électrique, ne pas exposer ce produit à la pluie ou à la moisissure.

ATTENTION: Ne pas installer cet équipement à un endroit confiné tel qu'une bibliothèque ou similaire.

AVERTISSEMENT : Ne pas bloquer les ouvertures d'aération. Installez l'appareil en respectant les instructions du constructeur.
Les fentes et les ouvertures de l'appareil ont été conçues pour assurer une bonne ventilation et un bon fonctionnement du produit en le protégeant de toute surchauffe.
Les ouvertures ne doivent jamais être bloquées en installant le produit sur un lit, un canapé, un tapis ou sur toute autre surface similaire. Cet appareil ne doit pas être installé dans un emplacement fermé comme une bibliothèque ou une étagère à moins que vous assuriez une ventilation particulière ou que les instructions du constructeur ne l'autorisent.

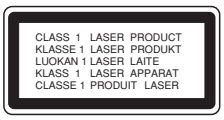

ATTENTION:
Ce produit utilise un système laser.
Afin de garantir l'utilisation correcte de ce produit, veuillez lire attentivement ce manuel de l'utilisateur et le conserver pour future consultation. Si cette unité requiert du service technique, contactez un point de service après-vente agréé. L'utilisation de commandes, réglages ou l'emploi de procédures autres que celles spécifiées ici peut provoquer une exposition dangereuse à la radiation.
Pour éviter l'exposition directe au faisceau laser, n'essayez pas d'ouvrir le boîtier. Il y a de la radiation laser visible lorsqu'il est ouvert. NE FIXEZ PAS LE REGARD SUR LE FAISCEAU.

ATTENTION: L'appareil ne doit pas être exposé à l'eau (directement ou par éclaboussure) et aucun objet rempli de liquide, comme par exemple un vase, ne devrait être placé sur l'appareil.

PRÉCAUTION concernant le câble d'alimentation
Il est recommandé, pour la plupart des appareils, de les brancher sur un circuit spécialisé.

Cela veut dire qu'un circuit comportant une prise de courant simple alimente uniquement cet appareil et qu'il n'a ni d'autres prises de courant ni d'autres circuits secondaires. Vérifiez la page des spécifications dans ce manuel de l'utilisateur pour en être sûr.
Évitez de surcharger les prises murales. Les prises murales surchargées, les prises murales desserrées ou endommagées, les rallonges, les câbles d'alimentation effilochés, ou l'isolation des câbles endommagée ou fêlée sont dangereux. Toutes ces conditions risquent de provoquer un choc électrique ou un incendie. Examinez périodiquement le câble de votre appareil, et si son aspect indique qu'il est endommagé ou détérioré, débranchez-le, arrêtez momentanément l'utilisation de l'appareil, et demandez à un technicien autorisé de remplacer le câble par la pièce de rechange appropriée.
Protégez le câble d'alimentation de tout emploi abusif, évitant par exemple qu'il soit tordu, entortillé ou pincé, que l'on ferme une porte ou que l'on marche dessus. Faites très attention aux fiches, aux prises murales et au point où le câble sort de l'appareil.
Pour déconnecter l'appareil du réseau électrique, retirez la prise du câble d'alimentation. Lors de l'installation de l'appareil, assurez-vous que la prise soit facilement accessible.

AVERTISSEMENT DU FCC: Il se peut que cet appareil émette une énergie à fréquence radio ou qu'il en fasse usage. Tout changement ou modification apporté à cet appareil peut entraîner la présence d'interférences nuisibles à moins que lesdits changements ou modifications soient explicitement autorisés dans le guide d'utilisation. Tout changement ou modification non autorisé pourra annuler le droit du consommateur d'utiliser l'appareil.

RENSEIGNEMENTS RELATIFS À LA RÉGLEMENTATION : FCC partie 15
Cet équipement a été testé et il est certifié conforme aux limites établies pour les appareils numérotés de classe B, suivant la partie 15 de la réglementation du FCC.
Ces limitations sont conçues de manière à assurer une protection raisonnable contre les interférences nuisibles lors de l'installation résidentielle de cet appareil. Cet appareil génère, utilise et peut émettre des fréquences radioélectriques qui, si installé ou utilisé autrement que comme recommandé, peuvent engendrer des interférences nuisibles aux communications radiophoniques. Toutefois, en fonction du type d'installation, il est impossible de garantir l'absence d'interférences. Si cet appareil provoque des interférences nuisibles à la réception radiophonique ou télévisuelle, vérifiable par la mise en marche et la mise hors tension de l'appareil, nous vous recommandons de tenter d'éliminer ces interférences à l'aide d'une ou plusieurs des mesures suivantes:

- Réorientez ou déplacez l'antenne de réception.
- Augmentez l'écart entre l'appareil et le récepteur affecté.
- Branchez l'appareil sur une prise murale située sur un circuit autre que la prise murale alimentant le récepteur affecté.
- Faites appel à votre revendeur ou à un technicien radio/télévision qualifié.

CONSIGNES DE SÉCURITÉ IMPORTANTES

ATTENTION : LIRE ET OBSERVER TOUS LES AVERTISSEMENTS ET LES INSTRUCTIONS DE CE GUIDE D'UTILISATION AINSI QUE CEUX INDIQUÉS SUR L'APPAREIL. CONSERVER CE GUIDE POUR RÉFÉRENCE ULTÉRIEURE.

Ce produit a été fabriqué et testé en fonction de la sécurité de l'utilisateur. Toutefois, une mauvaise utilisation peut causer un risque de choc électrique ou d'incendie. Il faut observer les précautions mentionnées dans ce guide concernant l'installation, l'utilisation et le service.
Cet appareil est entièrement transistorisé et ne contient aucune pièce pouvant être réparée par l'utilisateur.

NE PAS ENLEVER LE COUVERCLE ARRIÈRE. RISQUE DE S'EXPOSER À UNE TENSION DANGEREUSE. RÉFÉRER TOUT SERVICE SEULEMENT À UN TECHNICIEN QUALIFIÉ.

1. **Lire les instructions -** Lire attentivement toutes les instructions et les conseils de sécurité avant de faire fonctionner l'appareil.

2. **Conserver ces instructions -** Les instructions de sécurité, de fonctionnement et d'utilisation doivent être conservées à des fins de références.

3. **Observer tous les avertissements -** Tous les avertissements sur l'appareil et figurant dans les instructions doivent être observés.

4. **Suivre toutes les instructions -** Il faut observer toutes les instructions.

5. **Ne pas utiliser ce produit près de l'eau -** Par exemple près d'une piscine, d'un bain, d'un évier, dans un sous-sol humide et dans d'autres endroits semblables.

6. **Nettoyer seulement avec un chiffon propre -** Débrancher l'appareil de la prise murale avant de le nettoyer. Ne pas utiliser de produits nettoyants liquides.

7. **Ne pas obstruer les ouvertures de ventilation. Installer conformément aux instructions du fabricant.–** Les fentes et les ouvertures dans le boîtier assurent une ventilation et un fonctionnement fiable de l'appareil et le protègent contre les surcharges. Il ne faut pas obstruer les ouvertures en plaçant l'appareil sur un lit, un canapé, un tapis ou toute autre surface semblable. Cet appareil ne doit pas être intégré à une installation telle qu'une étagère à moins d'en assurer une ventilation appropriée ou que les instructions du fabricant ainsi l'autorisent.

8. **Ne pas l'installer près de sources de chaleur comme un radiateur, une cuisinière ou d'autres appareils semblables (y compris des amplificateurs) qui produisent de la chaleur.**

9. **Ne pas faire échouer le but sécuritaire de la fiche polarisée ou de mise à la terre. Une fiche polarisée est dotée de deux lames dont une lame est plus large que l'autre. Une fiche mise à la terre est dotée de deux lames et d'une broche de mise à la terre. La lame la plus large et la broche de mise à la terre sont là pour votre sécurité. Si la fiche n'entre pas dans la prise, consultez un électricien pour le remplacement de la prise.**

10. **Protéger le cordon d'alimentation contre le piétinement ou le pincement, particulièrement près de la fiche, des prises et des points de sortie du produit.**

11. **Utiliser seulement les accessoires spécifiés par le fa-bricant.**

12. **Utiliser seulement des chariots, des supports, des trépieds, des fixations ou des tables spécifiés par le fabricant ou vendus avec l'appareil. Si un chariot est uti-lisé, faire attention au moment de déplacer l'appareil pour que celui-ci ne bascule pas.**



13. **Débrancher cet appareil pendant les orages ou lorsqu'il n'est pas utilisé pendant de longues pé-riodes.**

14. **Consulter du personnel qualifié pour le service. Un service est requis lorsque le produit a été endommagé de quelque façon que ce soit, comme le cordon d'alimentation ou la fiche, que du liquide y a été renversé ou que des objets ont été insérés à l'intérieur, que le produit a été exposé à la pluie ou à l'humidité, qu'il ne marche pas normalement ou qu'il est tombé par terre.**

Introduction

Maintenance et Service 4
Préliminaires 5
Panneau frontal/Panneau arrière 6
Télécommande 7

Installation et Configuration

Connexion à un téléviseur 8
Raccordements d'équipement optionnel 9
Connexion USB 9
Connexion ENTRÉE AUX. 9
Connexion ENTRÉE OPTIQUE 9
Connexion ENTRÉE AUDIO 9
Connexion iPod 9
Branchement des antennes 10
Branchement des haut-parleurs 10
Branchement HDMI 11
Affichage à l'écran de l'information du disque12
Configuration initiale 12
Opération Générale 12-14
LANGAGE 12
AFFICHAGE 12
AUDIO 13
Réglage 5.1 13
BLOQUE (Contrôle des parents) 14
AUTRES 14

Opération

Fonctionnalités générales 15
Fonctions supplémentaires 16
Lire un CD Audio ou un fichier MP3/WMA . . .17
Lecture programmée 17
Visionnement d´un fichier JPEG 18
Fonctionnement avec des fichiers DivX 19
Utilisation de l'iPod 20-21
Disques DVD Audio 22
Présélectionner les stations radio 23
Écouter la radio 23
Programmation du Temporisateur de Sommeil 24
Variateur 24
Sourdine 24
Sélectionner une source d'entrée 24
XTS/XTS pro 24
Son VIRTUEL 24
Mode son 24
Fonctionnement de la radio par satellite XM . .25-26
Utilisation de votre téléviseur à l'aide de la télécommande fournie 27
Commander d'autres téléviseurs au moyen de votre télécommande 27-28

RÉFÉRENCE

Codes des Langues 29
Code des régions 29
Guide du dépannage 30-31
Spécifications techniques 32

Maintenance et Service

Lisez les informations suivantes avant de contacter le personnel du service technique

Manipulation de l´appareil

Au moment de le déplacer

Prière de conserver le carton et les matériaux d´emballage. Si vous avez besoin de déplacer l´appareil, il est préférable de l´emballer tel qu´il a été délivré originairement depuis l´usine afin d´en assurer une meilleure protection.

Conservez les superficies extérieures propres

- N´employez pas de liquide volatil, tels que des insecticides près de l´appareil.
- Ne placez pas d´objets en plastique ou en caoutchouc en contact avec l´appareil pour longtemps car ils laissent des marques sur la superficie.

Nettoyage du lecteur

Pour nettoyer le recepteur, employez un chiffon sec. Si les superficies sont très sales, employez un chiffon à peine mouillé avec une solution détergente douce.

N´employez pas de solvants forts, tels que de l´alcool, de la benzine ou du diluant car ils peuvent endommager la superficie de l´appareil.

Entretien du lecteur

Le récepteur DVD/CD est un appareil de haute technologie et précision.
Si la lentille optique et les pièces de tournage du disque sont sales ou usées, la qualité de l´image peut être diminuée.
Selon la manipulation, un contrôle régulier et un service d´entretien sont recommandés après toutes les 1.000 heures de lecture.
Pour plus de détails, veuillez contacter votre revendeur le plus proche.

SIMPLINK

Qu'est-ce que SIMPLINK?

Certaines fonctions de cet appareil peuvent être contrôlées par la télécommande de la télévision lorsque l'appareil et la TV LG muni du système SIMPLINK sont reliés via la prise HDMI.

- Les fonctions contrôlables à partir de la télécommande de la TV LG : Lecture, Pause, Scan, Skip, Stop, Arrêt, etc.
- Voir le mode d'emploi de la TV pour plus de détails sur la fonction SIMPLINK.
- La TV LG avec la fonction SIMPLINK est munie du logo ci-dessus.

nxt® Trademark of New Transducers Limited

Introduction

Préliminaires

Pour assurer une bonne utilisation de cet appareil, prière de lire attentivement ce manuel et de le garder pour des consultations ultérieures.

Ce mode d'emploi vous fournit de l'information sur l'utilisation et l'entretien de votre récepteur DVD/CD. Veuillez contacter le service technique autorisé pour toute réparation si nécessaire.

À propos de l'affichage du symbole ✋

" ✋ " peut apparaître sur le moniteur de votre téléviseur lors de l'opération indiquant que la fonction expliquée dans le mode d'emploi n'est pas disponible sur ce disque vidéo DVD spécifique.

Symboles employés dans ce mode d'emploi

Remarque:
vous indique des remarques et des caractéristiques spéciales concernant l'utilisation.

Conseil:
vous offre des conseils et vous donne des indications afin de simplifier la tâche.

Une section dont le titre comporte l'un des symboles suivants n'est applicable qu'au disque représenté par ce symbole.

- **DVD** DVD
- **VCD** CD Vidéo
- **ACD** CD Audio
- **MP3** Fichiers MP3
- **WMA** Fichiers WMA
- **JPEG** Fichiers JPEG
- **DivX** Fichiers DivX

Fabriqués sous la licence des laboratoires Dolby. "Dolby", "Pro Logic", et le symbole double-D sont des marques déposées des Laboratoires Dolby. Œuvre inédite confidentielle. Copyright 1992-1997 Laboratoires Dolby. Tous droits réservés.

Fabriqué sous licence de Digital Theater Systems, Inc. Nº de brevet aux États-Unis 5,451,942 5,956,674, 5,974,380, 5,978,762; 6,226,616; 6,487,535 et brevets américains et mondiaux émis ou en cours d'homologation. "DTS" et "DTS Digital Surround" sont des marques déposées de Digital Theater Systems, Inc. Copyright 1996, 2003 Digital Theater Systems, Inc. Tous droits réservés.

Les disques compatibles

DVD VIDEO/AUDIO	DVD (disque de 8 cm / 12 cm)
COMPACT disc DIGITAL VIDEO	CD Vidéo (VCD) (disque de 8 cm / 12 cm)
COMPACT disc DIGITAL AUDIO	Audio CD (disque de 8 cm / 12 cm)

En outre, cet appareil peut effectuer la lecture des formats DVD±R, DVD±RW, SVCD, et CD-R / CD-RW contenant des titres audio, MP3, WMA, JPEG ou des fichiers DivX.

Remarques:

- Certains disques CD-R/RW (ou DVD-RW, DVD+RW), selon l'état du matériel d'enregistrement ou du CD-R/RW (ou DVD-RW, DVD+RW) lui-même, ne peuvent pas fonctionner dans cet appareil.
- Ne fixez aucun autocollant ou étiquette sur une des faces d'un disque (face étiquetée ou face gravée).
- N'utilisez pas de CD de forme irrégulière (par exp. En forme de cœur ou d'octogone). Cela peut provoquer un dysfonctionnement.

Code région

Cet appareil dispose d'un code régional imprimé à l'arrière de l'unité. Il peut donc lire uniquement les DVD étiquetés avec la même zone ou avec "TOUTE ZONE".

Remarques sur les Codes Région

- La plupart des disques DVD comporte une planète comprenant un ou plusieurs chiffres dedans clairement visibles sur la couverture. Ce numéro doit coïncider avec le code régional de votre lecteur DVD. Le cas échéant, la lecture ne pourra pas être effectuée par cet appareil.
- Si vous essayez de lire un DVD dont le code région est différent à celui de votre lecteur, vous verrez affiché sur le moniteur TV le message suivant "Vérification Code Régional".

Plage de fonctionnement de la télécommande

Pointez la télécommande en direction du capteur à distance et appuyez sur les touches.

- **Distance:** Environ 7 m du capteur à distance.
- **Angle:** Environ 30° dans chaque direction vers le capteur à distance.

Mise en place de la pile de la télécommande



Retirez le couvercle de la pile qui se trouve à l'arrière de la télécommande , puis insérez deux piles R06 (taille AA) et faites correspondre la polarité en alignant correctement les pôles ⊕ et ⊖ .

Panneau frontal/Panneau arrière

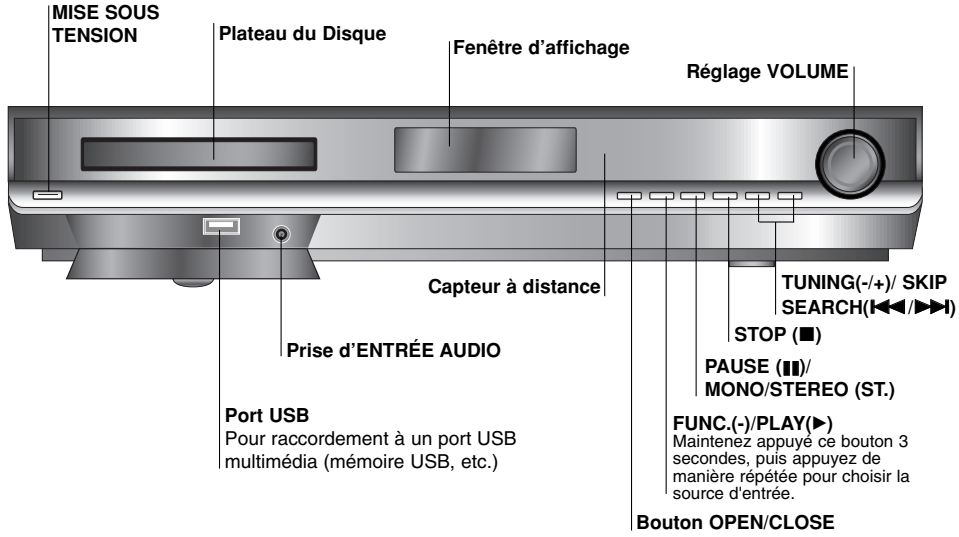

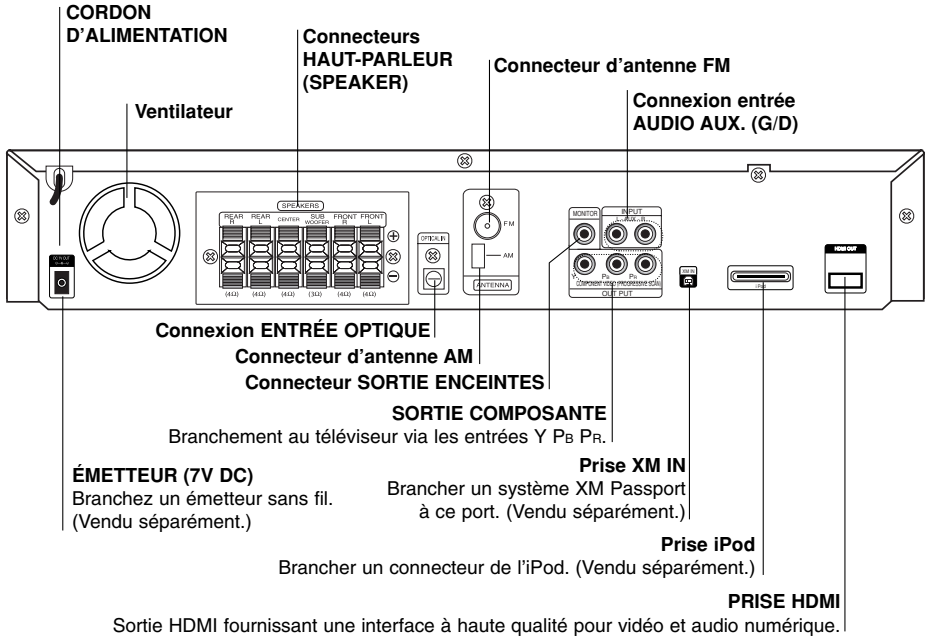

- **Ne touchez pas aux broches à l'intérieur des prises qui se trouvent sur le panneau arrière.Une décharge électrostatique peut endommager définitivement l'appareil.**
- **Trousse sans fil non incluse. Nous vous suggérons fortement de vous procurer une telle trousse afin d'éviter l'encombrement sur le plancher que peuvent causer les fils allant aux enceintes de fond.**

Télécommande

POWER

TUNER
Pour sélectionner le récepteur du système (bandes FM, AM et XM).

AUX
Pour sélectionner une source d'entrée.

USB
Lit les fichiers multimédia.

DIMMER
Change la luminosité de l'écran sur le panneau frontal quand l'unité est allumée.

AUDIO
Pour sélectionner une langue audio (DVD) ou un canal audio (CD).

SOUND
Pour sélectionner le mode sonore.

REPEAT
Pour répéter un chapitre, une piste, un titre, tous.

REPEAT A-B
Pour répéter une séquence.

MENU
Pour afficher le menu sur un disque DVD.

ZOOM
Élargit l'image vidéo.

SETUP
Pour afficher ou masquer le menu configuration.

DISPLAY
Pour accéder à l'affichage sur écran.

RETURN
Referme le menu.

◄/►/▲/▼ (gauche/droite/haut/bas)
Pour sélectionner une option dans le menu.

ENTER
Pour accepter la sélection du menu.

PRESET (-/+)
Pour sélectionner un chaîne de une chaîne radio.

XM CH (-/+)
Pour régler la station XM désirée.

TUN. (-/+)
Syntonise les stations radio souhaitées.

Boutons numériques 0-9
Pour sélectionner directement un service, le numéro d'une chaîne ou les options numériques dans un menu.

CAT
Pour sélectionner la Recherche par Catégorie.

HDMI
Permet activer (HDMI) ou de désactiver (OFF) le mode HDMI.

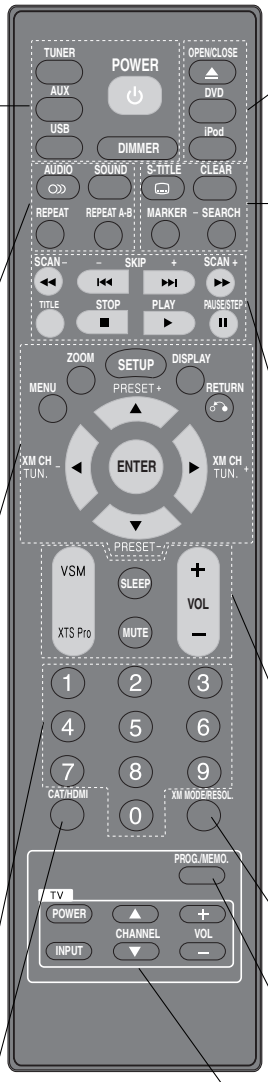

OPEN/CLOSE (⏏)
Pour ouvrir et fermer le plateau à disque.

DVD
Pour sélectionner la source de sortie (CD/DVD).

iPod
Pour sélectionner la source iPod.

S-TITLE
Pour sélectionner une langue pour les sous-titres (DVD).

CLEAR
Pour enlever un numéro de piste du menu programme ou un repère du menu de recherche par repères.

MARKER
Pour marquer un point au cours de la lecture.

SEARCH
Pour afficher le menu de recherche par repères.

SCAN/SLOW(◄◄/►►)
Pour effectuer des recherches en arrière et en avant. Pour lancer la lecture au ralenti en retour/avance.

SKIP (I◄◄/►►I)
Passe au chapitre ou plage suivante ou précédente.

TITLE
Pour afficher le menu titres du disque, s'il y en a.

STOP (■), PLAY (►)

PAUSE/STEP (❚❚)

VSM

XTS pro
Produit un son plus naturel et réaliste. Produit un effet sonore plus sensationnel.

SLEEP
Pour régler l'heure de mise hors tension automatique du système.

MUTE
Pour allumer ou couper le son temporairement.

VOLUME (-/+)
Règle le volume de l'enceinte.

XM MODE
Pour sélectionner le mode d'affichage XM.

RESOL.
Permet de changer la résolution en fonction de votre téléviseur.

PROG./MEMO.
Pour afficher ou masquer le menu programme. Pour prérégler la fréquence des stations radio dans le récepteur.

Boutons des commandes téléviseur
- POWER: Pour allumer ou éteindre le téléviseur.
- CHANNEL ▲/▼: Pour sélectionner la chaîne de télévision.
- VOLUME +/–: Pour régler le volume du téléviseur.
- INPUT: Pour sélectionner la source du téléviseur.

Installation et Configuration

Connexion à un téléviseur

Effectuez un des branchements suivants en fonction des capacités de votre appareil existant.

Astuces

- Selon votre téléviseur et les autres appareils que vous souhaitez brancher, il existe plusieurs manières de connecter le lecteur. Utilisez une des connexions décrites ci-dessous.
- Regardez SVP les manuels de votre téléviseur, de votre magnétoscope, de votre chaîne stéréo ou des autres appareils pour réaliser les meilleures connexions.

Attention:

– Contrôlez que l'Ampli-syntoniseur DVD/CD soit branché directement au téléviseur. Sélectionnez l'entrée AV correcte sur votre téléviseur.
– Ne branchez pas votre Ampli-syntoniseur DVD/CD au téléviseur via votre magnétoscope. Les images DVD pourraient subir des distorsions à cause du système de protection contre les copies.

Panneau arrière du récepteur DVD/CD

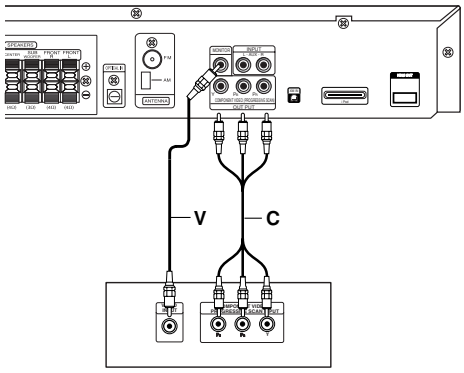

Arrière du téléviseur

Connexion Vidéo

Connectez la prise SORTIE MONITEUR de l'Ampli-syntoniseur DVD/CD à la prise vidéo du téléviseur en utilisant le câble vidéo fourni **(V)**.

Raccordement de Component Vidéo (Color Stream®)

Branchez les prises de sortie périphérique vidéo (COMPONENT VIDEO OUT du l'Ampli-syntoniseur DVD/CD) aux prises jack correspondantes du téléviseur au moyen du câble Y P_B P_R cable **(C)**.

- Si votre téléviseur est un appareil haute définition ou numérique, vous pouvez en profiter pour régler la résolution vidéo maximum.
- Si votre téléviseur n'accepte pas la résolution réglée, des images déformées apparaîtront à l'écran. Consultez votre manuel d'utilisation puis réglez la résolution reconnue par le téléviseur.

Remarques:

Le mode HDMI doit être réglé sur OFF [désactivé] pour les connections de la sortie vidéo et composante vidéo.

Raccordements d'équipement optionnel

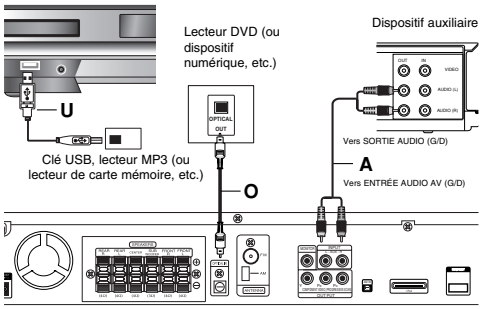

Panneau arrière du récepteur DVD/CD

Connexion USB (U)

Raccordez le port d'une clé de mémoire USB (ou lecteur MP3, etc.) au connecteur USB dans la face avant de l'unité.

Pour enlever le dispositif USB de l'unité

1. Choisissez un mode de fonctionnement différent ou bien appuyez deux fois à la suite sur STOP (■).
2. Retirez la prise USB de l'appareil.

Remarques:

- Ne pas retirer l'appareil USB pendant son fonctionnement.
- Les fichiers musicaux (MP3/WMA), les Fichiers Images (JPEG) et les Fichiers Vidéo peuvent être lus.
- Cet appareil ne peut pas utiliser de hub USB.
- Cartes mémoire recommandées
  Carte Flash compacte (CFC), Micro Drive (MD), Carte Smart Media (SMC), Memory Stick (MS), Carte Secure Digital (SD), Carte Multi Media (MMC), Memory Stick Pro (MS-Pro)
  - Compatible avec : FAT16,32
  - Utilisez seulement les cartes mémoires recommandées.
- Les appareils qui nécessitent l'installation d'un programme supplémentaire lorsque vous les connectez à un ordinateur ne sont pas compatibles.
- Dans le cas d'un HDD USB, assurez-vous de bien brancher le câble supplémentaire d'alimentation dans le HDD USB pour son bon fonctionnement. L'appareil accepte jusqu'à 4 séparations du lecteur, mais pas au-delà.
- Si le lecteur de l'appareil USB est au moins double, un dossier du lecteur s'affiche à l'écran. Si vous souhaitez revenir au menu précédent après avoir sélectionné un dossier, appuyez sur RETURN.
- Les appareils photo numériques et les téléphones portables ne sont pas compatibles.

Connexion ENTRÉE AUX (A)

Connecter la prise de sortie du dispositif auxiliaire à la prise d'entrée AUDIO AUX. (G/D).

Connexion ENTRÉE OPTIQUE (O)

Connecter la sortie optique du lecteur de DVD (ou du dispositif numérique, etc.) à la prise de d'ENTREE OPTIQUE.

Connexion ENTRÉE AUDIO (D)

Connecter la prise de sortie du dispositif extractible (MP3 ou PMP, etc.) à la prise d'ENTRÉE AUDIO.

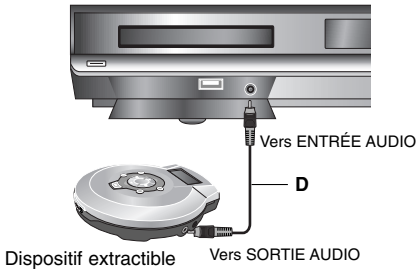

Connexion iPod

Brancher la prise de l'iPod à l'arrière du lecteur DVD/CD à la prise d'entrée de l'iPod en utilisant le câble iPod **(I)**.

Panneau arrière du récepteur DVD/CD

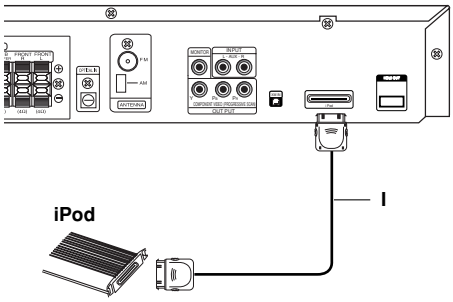

Remarques:

- En fonction du type de l'iPod, il se peut que vous deviez insérer un des adaptateurs dans la prise d'entrée avant de relier votre iPod.
- Réglez le volume sur un niveau modéré avant de relier votre iPod à l'unité.

Branchement des antennes

Branchez les antennes FM/AM fournies pour écouter la radio.

- Brancher le cadre AM au connecteur de cadre AM.
- Connectez l'antenne-câble FM au connecteur de l'antenne FM.

Remarques:

- Pour empêcher les interférences, éloignez l'antenne filaire AM du récepteur DVD/CD et des autres éléments.
- Prenez soin de déplier entièrement l'antenne FM.
- Après avoir connecté l'antenne FM, donnez-lui la position la plus horizontale possible.

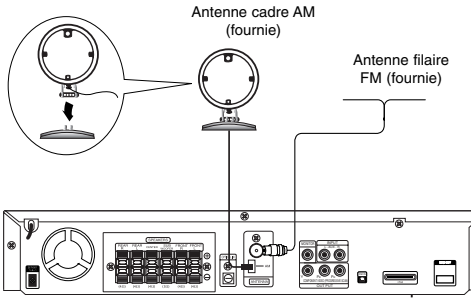

Branchement des haut-parleurs

Brancher les haut-parleurs en utilisant les cordons de haut-parleurs fournis et en faisant correspondre les couleurs des bornes avec celles des cordons.
Pour obtenir la meilleure amplitude de son, réglez les paramètres des haut-parleurs (distance, niveau, etc.).

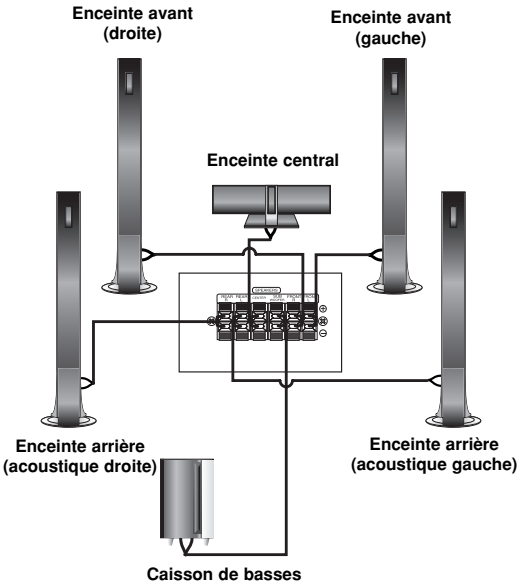

Remarques:

- Prenez soin de bien faire correspondre le cordon haut-parleur avec la borne adéquate sur les éléments: + avec + et – avec –. Si les cordons sont inversés, le son sera déformé et manquera de précision.
- Si vous utilisez les haut-parleurs ayant des caractéristiques d'entrées minimales, réglez soigneusement le volume pour éviter un rendement excessif des haut-parleurs.

Branchement HDMI

Á PROPOS DE L'HDMI

HDMI (Interface Multimédia Haute Définition) gère les données vidéos et audios à partir d'une connexion numérique unique, pour les sorties numériques des télévisions HDMI ou équipées du système DVI.
Une connexion à un téléviseur HDMI exige un câble HDMI ; la connexion à un téléviseur équipé de DVI exige un adaptateur DVI en plus du câble HDMI.
HDMI est compatible avec les formats vidéos standards, améliorés ou de haute définition, ainsi qu'avec les formats audios standards ou surround multicanaux. Les fonctionnalités de l'HDMI incluent la vidéo digitale non compressée, une bande passante d'une capacité maximale de 5gigabytes par secondes, un connecteur unique (au lieu de plusieurs câbles et connecteurs), la communication possible entre la source Audio/Vidéo et les appareils Audio/Vidéos comme la télévision numérique.

HDMI, le logo HDMI et l'Interface Multimédia Haute Définition sont des marques commerciales ou déposées de HDMI Licensing LLC.

Si vous avez un moniteur ou un téléviseur HDMI, vous pouvez le raccorder à cet appareil à l'aide d'un câble HDMI.

1. Raccordez la prise HDMI OUT de l'appareil à la prise HDMI d'un moniteur ou téléviseur HDMI compatible (H).
2. Réglez la source de la télévision sur HDMI (reportez-vous au manuel d'utilisation de votre télévision).
3. En mode d'arrêt, sélectionnez le mode HDMI en appuyant sur HDMI. Appuyez à plusieurs reprises sur la touche RESOL. pour sélectionner la résolution que vous souhaitez modifier.

Remarques :

- Si le câble HDMI n'est pas raccordé, la touche HDMI ne fonctionne pas.
- La flèche de la fiche du câble connecteur doit être sur le dessus pour que la fiche soit alignée correctement sur celle de l'appareil.
- S'il y a du bruit ou que des lignes apparaissent sur l'écran, vérifiez le câble HDMI.
- Tous les dispositifs DVI, compatibles avec le système HDCP, ne fonctionneront pas avec ce récepteur DVD/CD.

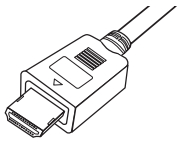

- Si votre télévision n'est pas compatible avec la technologie HDCP, votre écran se remplit de neige ou l'image peut être brouillée.

Conseil:

Lorsque vous utilisez une connexion HDMI, vous pouvez modifier la résolution (480p, 720p, 1080i) de la prise de sortie HDMI en appuyant sur la touche RESOL. de votre télécommande.

Remarque Importante :

Si vous éteignez votre téléviseur ou déconnectez le câble HDMI pendant la lecture, celle-ci se met en pause. **Vous devez cliquer sur la touche Lecture pour relancer la lecture.**
Pour certains téléviseurs, lorsque vous changez de mode TV, il se peut que le cas expliqué ci-dessus survienne.

Panneau arrière du récepteur DVD/CD

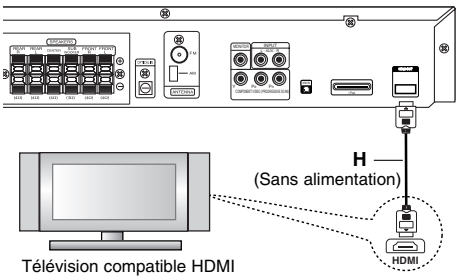

Télévision compatible HDMI

Réglage de la résolution

Vous pouvez modifier la résolution de la sortie vidéo COMPONENT VIDEO OUT en appuyant sur la touche RESOL. située sur la face avant de votre appareil. Les différents réglages de résolution disponibles sont listés ci-dessous.

Prise de Sortie	Résolution Disponible
HDMI VIDEO OUT	1920 x 1080i 1280 x 720p 720 x 480p
COMPONENT VIDEO OUT	1920 x 1080i 1280 x 720p 720 x 480p 720 x 480i
MONITOR OUT	720 x 480i

Remarques:

- Si l'image n'apparaît pas à l'écran avec un branchement vidéo analogique, changez la résolution sur 480i.
- Avec une résolution de 720p ou de 1080i pour la prise Component Video Out, seuls les disques non protégés contre la copie peuvent être lus. En cas de protection, le disque sera lu avec une résolution de 480p.
- 1080i, 720p et 480p ne sont pas compatibles avec les prises vidéos analogiques (MONITOR OUT).
- En mode RVB, le composant ($Y/P_B/P_R$) générera une image noire.
- Si vous changez la résolution,l a taille du MENU (MP3/JPEG/DivX) affiché se modifie.
- Si votre téléviseur ne supporte pas la résolution que vous avez réglée, des parasites de l'image apparaissent à l'écran.
  Veuillez vous rapporter au mode d'emploi de votre téléviseur pour régler la résolution en fonction des paramètres supportés par celui-ci.

Avertissement:

Changer la résolution quand le lecteur de DVD/CD est connecté à la prise HDMI peut provoquer un mauvais fonctionnement. Pour résoudre le problème, éteindre le lecteur de DVD/CD et ensuite le rallumer.

Affichage à l'écran de l'information du disque

Vous pouvez afficher à l'écran diverses informations relatives au disque inséré.

1. Appuyez sur DISPLAY pour afficher plusieurs informations sur la lecture.
   Les éléments affichés varient en fonction du type de disques et du mode de lecture.
2. Vous pouvez sélectionner un élément en appuyant sur ▲ / ▼ et modifier ou sélectionner le réglage en appuyant sur ◄ / ►.
   - Titre (Plage) – Numéro du titre en cours (ou Plage) / nombre total de titres (ou pistes).
   - Chapitre – Numéro du chapitre en cours / Nombre total de chapitres.
   - Heure – Temps de lecture écoulé.
   - Audio – Langue ou canal audio sélectionné.
   - Sous-titrage – Sous-titres sélectionnés.
   - Angle – Angle de prise de vue sélectionné / nombre total d'angles de prise de vue.
   - Son – Mode son sélectionné.

Remarque:
Si aucune touche n'est pressée pendant plusieurs secondes, l'affichage à l'écran disparaît.

Configuration initiale

En vous servant du menu Setup (configuration), vous pouvez réaliser de divers réglages à des items tels que l´image et le son. En outre, vous pouvez choisir une langue pour les sous-titres et le menu de configuration. Se reporter aux pages 12 à 14 pour avoir plus de détails sur les items du menu Setup.

Pour afficher et effacer le menu:
Appuyez sur SETUP pour montrer le menu. Si vous appuyez une autre fois sur SETUP, vous retournez à l´écran initial.

Pour passer au niveau suivant:
Appuyez sur ► de la télécommande.

Pour revenir au niveau antérieur:
Appuyez sur ◄ de la télécommande.

Opération Générale

1. Appuyez sur SETUP. Le menu de configuration apparaît.
2. Employez ▲ / ▼ pour choisir l´option désirée, appuyez après sur ► pour passer au deuxième niveau. L´écran affiche la configuration actuelle pour l´ item choisi, de même que pour la configuration alternative.
3. Employez sur ▲ / ▼ pour choisir la deuxième option désirée, appuyez après sur ► pour passer au troisième niveau.
4. Employez sur ▲ / ▼ pour choisir la configuration désirée, appuyez après sur ENTER pour confirmer votre choix. Quelques sélections demandent des procédures supplémentaires.
5. Appuyez sur SETUP ou PLAY pour quitter le menu de Configuration.

LANGAGE



Langage Menu
Choisissez une langue pour le menu de configuration et l´affichage sur écran.

Disque Audio / **Sous Titre Du Disque** / **Menu De Disque**

Choisissez la langue de votre préférence pour la piste audio (audio du disque), les sous-titres et le menu du disque.

Original: Il fait référence à la langue originale dans laquelle le disque a été enregistré.

Autre: Pour sélectionner une langue différente, appuyez sur les touches numériques pour entrer le numéro à quatre chiffres correspondant au code langue listé à la page 29. Si vous entrez un mauvais code langue, appuyez sur CLEAR.

AFFICHAGE



Aspect TV

4:3: Choisissez-le lorsque l´appareil est raccordé à un moniteur TV de taille standard 4:3 .

16:9: choisissez-le lorsque l´appareil est raccordé à un moniteur TV grand écran de 16:9

Mode d'affichage

La configuration mode d´écran fonctionne uniquement lorsque le mode d´Aspect du Téléviseur est en "4:3"

Letterbox: Montre une image large avec des bandes en haut et en bas de l´écran.

Panscan: Montre automatiquement l´ image large sur la totalité de l´écran et coupe les bords excédants.

AUDIO

Chaque disque DVD possède une variété d´options de sortie audio. Introduisez les options AUDIO du lecteur selon le type de système audio dont vous vous servez.



Commande de plage dynamique (DRC)

En format DVD*, la technologie audio numérique vous permet d'écouter les plages sonores d'un programme de la manière la plus réaliste et précise possible. Cependant, il se peut que vous souhaitiez utiliser la fonction de compression dynamique de la sortie audio (laquelle équilibre le volume entre les sons les plus élevés et les plus faibles).
Ainsi, vous pouvez regarder un film en maintenant le volume sonore à un niveau relativement bas sans nuire à la netteté du son. Pour activer cette fonction, réglez DRC sur Marche.
*1: Dolby Digital uniquement

Vocal

Mettez uniquement en mode vocal si un DVD de karaoké multicanal est en lecture. Les canaux de karaoké du disque sont alors mélangés à un son stéréo normal.

Synchronisation HD AV

Lors de l'utilisation de la télévision numérique. Parfois, le signal AV peut ne pas être transmis simultanément en raison d'une transmission différée du signal vidéo par rapport au signal audio.

Cela est dû au fait que, dans le cas de la télévision numérique, la conversion du signal vidéo analogique en signal numérique prend un certain temps.

Cela revient à dire que vous ne pouvez pas jouir simultanément des images à l'écran et du son provenant des haut-parleurs, quoiqu'il s'agisse de la même scène.

Dans le menu Synchro AV HD, vous pouvez régler le temps de retard pour le signal audio, de sorte qu'il y ait une transmission simultanée du signal AV.

- Le temps de retard peut être réglé en unités de 10msec. (0 ~ 300ms)
- Le temps de retard est différent pour chaque marque de téléviseur. Ainsi donc, il faut que vous régliez le temps de retard optimum pour votre téléviseur.

Réglage 5.1

Effectuez les réglages suivants pour le décodeur ambiophonique 5.1 voies incorporé.

1. Appuyez sur ENTER; le menu de Configuration des Enceintes 5.1 s'affiche.



2. Utilisez ◄ / ► pour sélectionner l'enceinte souhaitée.
3. Réglez les options à l'aide des boutons ▲ / ▼ / ◄ / ►.
4. Appuyez sur ENTER pour confirmer votre sélection. Retour au menu précédent.

Sélection des Enceintes

Sélectionnez l'enceinte que vous voulez ajuster. [Enceinte Avant (Avant G), Enceinte Avant (Avant D), Enceinte Centrale (Centre), Caisson de Grave (Sub Woofer), Enceinte Arrière (Arrière G), Enceinte Arrière (Arrière D)]

Remarque:

Certains réglages de haut-parleurs sont défendus par le contrat de licence Dolby Digital.

Taille

Puisque les réglages des haut-parleurs sont fixés, vous ne pouvez pas les changer.

Volume

Réglez le volume de sortie du haut-parleur sélectionné à l'aide des touches ◄ / ►. (-5dB ~ +5dB)

Distance

Si vous reliez les enceintes à votre Récepteur DVD/CD, le réglage de la Distance permet aux enceintes de savoir quelle distance le son doit traverser pour atteindre le point d'écoute établi. Cela permet au son provenant de chaque enceinte d'atteindre la position d'écoute en même temps.

Appuyez sur ◄ / ► pour régler la Distance de l'Enceinte sélectionnée. (Vous ne pouvez pas régler les enceintes avant et le caisson de graves)

Test (Essai)

Appuyez sur ◄ / ► pour calibrer les niveaux de sortie de chaque enceinte. Réglez le volume de façon à ce qu'il coïncide avec le volume des signaux d'essai mémorisé dans le système.

Avant Gauche (Avant G) → Centre → Avant Droite (Avant D) → Arrière Droite (Arrière G) → Arrière Gauche (Arrière D) → Sub Woofer

BLOQUE (Contrôle des parents)



Classement

Pour bloquer la lecture des DVD classifiés en fonction de leur contenu. Tous les disques ne sont pas classifiés.

1. Choisissez “Classement” sur le menu BLOQUE puis appuyez sur ►.
2. Pour accéder aux options BLOQUE (Contrôle des parents), vous devez indiquer le mot de passe que vous avez créé. Si vous n’avez pas encore rentré de mot de passe, vous êtes invité à le faire. Rentrez un mot de passe puis appuyez sur ENTER. Rentrez-le de nouveau pour vérifier. Si vous vous trompez avant d’appuyer sur ENTER, appuyez sur CLEAR.
3. Choisissez un niveau de 1 à 8 à l´aide des touches ▲ / ▼.

   Classement 1-8: Le niveau un (1) a le plus grand nombre de restrictions et le niveau huit (8) est le moins sévère.
   Debloque: Si vous choisissez debloque, le contrôle des parents n´est pas activé et le disque peut être lu en entier.
4. Appuyez sur ENTER pour confirmer votre choix de niveau d´interdiction, appuyez après sur SETUP pour quitter le menu.

Mot De Passe

Vous pouvez indiquer ou modifier votre mot de passe.

1. Sélectionnez l’option Mot De Passe dans le menu BLOQUE, puis appuyez sur ►.
2. Suivez l’étape 2 comme indiqué ci-dessus (Classement). Pour modifier votre mot de passe, appuyez sur ENTER lorsque l’option “Changement” est surlignée. Rentrez votre ancien mot de passe puis rentrez et vérifiez votre nouveau mot de passe.
3. Appuyez sur SETUP pour quitter le menu.

Si vous oubliez votre mot de passe

Si vous oubliez votre mot de passe, vous pouvez l’effacer en respectant les indications suivantes :

1. Appuyez sur SETUP pour afficher le menu Réglage.
2. Rentrez le code à 6 chiffres “210499” puis appuyez sur ENTER. Le mot de passe est effacé.

Code régional

Indiquez le code de la zone dont les standards ont été utilisés pour classifier le DVD. Voir la liste page 29.

1. Choisissez “Code régional” sur le menu BLOQUE, appuyez après sur ►.
2. Suivez l’étape 2 comme montré page précédente (Classement).
3. Choisissez le premier caractère à l´aide des touches ▲ / ▼.
4. Appuyez sur ► puis sélectionnez le second caractère à l’aide des touches ▲ / ▼.
5. Appuyez sur ENTER pour confirmer le code régional choisi.

AUTRES



PBC

Mettre le contrôle de lecture (PBC) sur Marche ou Arrêt.

Marche : Les CD vidéo ayant PBC sont lus selon le PBC.
Arrêt : Les CD vidéo ayant PBC sont lus de la même manière que les CD audio.

Enregistrement DivX

Nous vous fournissons le code d’enregistrement du DivX® VOD (Video On Demand) qui vous permet de louer ou d’acheter des vidéos via le service DivX® VOD. Pour de plus amples informations, visitez www.divx.com/vod.

1. Sélectionnez l’option “Enregistrement DivX” puis appuyez sur ►.
2. Appuyez sur ENTER pendant que “Sélection” est sélectionné. Le code d’enregistrement apparaît. Utilisez ce code d’enregistrement pour acheter ou louer des vidéos grâce au service DivX® VOD sur www.divx.com/vod. Suivez les instructions puis téléchargez la vidéo sur un disque lisible par cet appareil.
3. Appuyez sur ENTER pour sortir.

Remarque :

Toutes les vidéos téléchargées à partir du système DivX® VOD ne peuvent être lues que sur cet appareil.

Opération

Fonctionnalités générales

Touches	Actions	Disques
⏏ (OPEN / CLOSE)	Pour ouvrir ou fermer le tiroir disque.	ALL
❚❚ (PAUSE)	Pendant la lecture, appuyez sur ❚❚ pour passer en mode pause.	ALL
	Appuyez sur ❚❚ plusieurs fois pour faire une lecture Image par Image.	DVD VCD DivX
SKIP (⏮ / ⏭)	Pendant la lecture, appuyez sur SKIP (⏮ ou ⏭) pour aller au chapitre/à la piste suivante ou pour retourner au début du chapitre/de la piste en cours. Appuyez deux fois sur SKIP ⏮ pour revenir au chapitre/piste précédente.	ALL
SCAN (◀◀ / ▶▶)	Pendant la lecture appuyez plusieurs fois sur SCAN (◀◀ ou ▶▶) pour sélectionner la vitesse de scan désirée. DVD : ◀◀, ◀◀◀, ◀◀◀◀, ◀◀◀◀◀, ◀◀◀◀◀◀ ou ▶▶, ▶▶▶, ▶▶▶▶, ▶▶▶▶▶, ▶▶▶▶▶▶ Disques DivX, Video CD : ◀◀, ◀◀◀, ◀◀◀◀, ◀◀◀◀◀ ou ▶▶, ▶▶▶, ▶▶▶▶, ▶▶▶▶▶ WMA/MP3, Audio CD : ◀◀ (X2, X4, X8) ou ▶▶ (X2, X4, X8)	DVD VCD DivX ACD MP3 WMA
REPEAT	Pendant la lecture, appuyez plusieurs fois sur REPEAT pour sélectionner le mode de répétition désiré. Disques Vidéos DVD : Chapter/Title/Off Video CD, Audio CD, Disques DivX/MP3/WMA : Plage / Tous / Arret	ALL
REPEAT A-B	Pendant la lecture, chaque pression de la touche REPEAT A-B sélectionne le point A puis le point B, puis lance la répétition de la séquence comprise entre A (début) et B (fin). Appuyez sur REPEAT A-B pour sortir.	DVD VCD
ZOOM	Pendant la lecture ou en mode pause, appuyez sur ZOOM pour agrandir l'image vidéo (3 niveaux). Vous pouvez vous déplacer au sein de l'image agrandie à l'aide des touches ◀ ▶ ▲ ▼.	DVD VCD
TITLE	Si le titre du DVD en cours dispose d'un menu, le menu du titre apparaît à l'écran. Autrement, le menu du disque apparaît.	DVD
MENU	Le menu du disque apparaît à l'écran.	DVD
(SUBTITLE)	Pendant la lecture, appuyez sur S-TITLE à plusieurs reprises pour sélectionner la langue des sous-titres que vous souhaitez.	DVD DivX
(Langue AUDIO)	Pendant la lecture, appuyez plusieurs fois sur AUDIO pour changer de langue ou de piste audio.	DVD DivX
(Canal AUDIO)	Appuyez sur AUDIO à plusieurs reprises pendant la lecture pour régler un canal audio différent (STÉRÉO, GAUCHE ou DROIT).	VCD
SLOW	En mode pause, appuyez sur SCAN (◀◀ ou ▶▶) pour sélectionner la vitesse souhaitée. DVD : ◀❚ (1/2, 1/4, 1/8, 1/16) ou ❚▶ (1/2, 1/4, 1/8, 1/16) Video CD : ❚▶ (1/2, 1/4, 1/8, 1/16)	DVD VCD

Remarques sur les fonctionnalités générales:

- Le zoom risque d´être inopérant pour quelques DVD.
- La fonction de répétition de la sélection A-B est uniquement disponible dans le titre en cours.

Fonctions supplémentaires

Vitesse de lecture : 1.5 x

DVD VCD ACD MP3 WMA

Il est possible de lire à une vitesse de 1.5 x.
La vitesse 1.5 vous permet de regarder des films et d'écouter le son à une vitesse supérieure à la normal d'un disque.

1. Pendant la lecture, appuyer sur PLAY (►) pour lire à une vitesse de 1.5 x. «►X1.5 » s'affiche à l'écran.
2. Appuyer à nouveau sur PLAY (►) pour quitter cette fonction.

Recherche par l'heure DVD VCD DivX

Pour démarrer la lecture d'un disque à une heure quelconque choisie:

1. Appuyez sur DISPLAY en cours de lecture.
2. Appuyez sur ▲ / ▼ pour sélectionner l'icône de l'horloge et le message "--:--:--" s'affichera.
3. Introduisez l'heure de démarrage requise en heures, minutes et secondes de gauche à droite. Si vous vous trompez de numéros, appuyez sur CLEAR pour effacer les numéros que vous avez introduits. Puis introduisez les numéros corrects.
4. Appuyez sur ENTER pour confirmer. Le lecture démarrera à l'heure sélectionnée.

Recherche du marqueur DVD VCD DivX

Pour introduire un marqueur

On peut enclencher la lecture depuis neuf points mémorisés au maximum. Pour introduire un marqueur, appuyez sur MARKER au point désiré du disque. L´icône du Marqueur est affiché brièvement sur le moniteur TV. Répétez cela afin d´introduire les neuf marqueurs.

Pour retourner à une scène marquée ou l´effacer

1. Pendant la lecture, appuyez sur SEARCH. Le menu de recherche du marqueur est affiché sur l´écran.
2. Appuyez sur ◄ / ► pendant 10 secondes pour choisir le numéro de marqueur auquel vous voulez retourner ou celui que vous désirez effacer.
3. Appuyez sur ENTER et la lecture commencera depuis la scène marquée. Ou bien appuyez sur CLEAR et le numéro du marqueur sera effacé sur la liste.
4. On peut lire une scène marquée quelconque en introduisant son numéro sur le menu de recherche du marqueur.

Economiseur d´écran

L´économiseur d´écran s'affiche lorsque le lecteur DVD est laissé en mode de lecture arrêtée pendant cinq minutes environ.

Mémoire de la dernière scène DVD

Ce lecteur mémorise la dernière scène du dernier disque lu. La scène reste dans la mémoire même si le disque est enlevé du boîtier ou si l´appareil est débranché. Si l´on introduit un disque ayant une scène mémorisée, la scène est automatiquement lue.

Remarque:

Ce lecteur ne mémorise pas la scène d´un disque si l´appareil est mis hors tension avant de commencer la lecture dudit disque.

Lire un CD Audio ou un fichier MP3/WMA

Cet appareil peut lire les CD Audios et les supports contenant des fichiers MP3/WMA.

MP3/WMA/CD Audio
Une fois que vous avez inséré un CD contenant des fichiers MP3/WMA, ou bien audio, un menu apparaît sur l'écran de télévision. Appuyez sur ▲ / ▼ PLAY (LECTURE) ou ENTER et la lecture démarre. Vous pouvez utiliser différentes fonctions de lecture. Voir pages 15.

Étiquette ID3
Lorsque vous lisez un fichier contenant des informations comme les titres des plages, vous pouvez visualiser ces informations en appuyant sur DISPLAY (chanson, artiste, album, genre, commentaire).

Conseils:

- Appuyez sur MENU pour vous déplacer vers la page suivante.
- Pour le CD mixte ayant des fichiers MP3/WMA et JPEG, les menus de MUSIC et PHOTO peuvent être modifiés. Appuyez sur TITLE et le mot MUSIC ou PHOTO sera remarqué en haut du menu.

Pour être compatibles avec ce lecteur, les disques MP3/WMA doivent avoir les caractéristiques suivantes:
- Fréquence d'échantillonnage : entre 32 et 48kHz (MP3), entre 24 et 48 kHz (WMA).
- Vitesse de Bit: entre 32 - 320kbps (MP3), 40 - 192kbps (WMA)
- L´appareil ne peut pas effectuer la lecture d´un fichier MP3/WMA comportant autre extension qui ne soit pas ".mp3" / ".wma".
- Le format physique du CD-R devra être ISO 9660.
- Si des fichiers MP3 / WMA sont enregistrés à l´aide d´un logiciel ne pouvant pas créer de système de fichier (ex.: Direct-CD), il est impossible de lire les fichiers MP3/WMA. L´emploi de Easy-CD Creator créant un système de fichier ISO 9660 est conseillé.
- Les noms des fichiers devront comporter 8 lettres au maximum et incorporer une extension.mp3 ou .wma.
- Ils ne doivent pas comporter de caractères spéciaux tels que / ? * : " < > l etc.
- Le nombre total de fichiers sur le disque devra être inférieur à 999.

Ce lecteur DVD/CD exige des disques et des enregistrements conformes à certains standards techniques afin d´atteindre une qualité de lecture optimale. Les DVD pre-enregistrés sont conçus pour respecter automatiquement ces standards.
Il existe plusieurs types de formats de disques à enregistrer différents (y compris CD-R, contenant des fichiers MP3 ou WMA) et ceux-ci demandent certaines conditions pre-existantes (voir ci-dessus) afin d´en assurer une lecture compatible.

Les clients doivent savoir qu´une autorisation est requise pour télécharger des archives MP3 / WMA ainsi que de la musique depuis l´Internet. Notre entreprise n´a pas le droit d´octroyer cette permission-là. Celle-ci devra toujours être demandée au détenteur de droits d´auteur.

Lecture programmée

La fonction Programme vous permet de garder vos pistes favorites dans la mémoire du lecteur, à partir d'un disque donné. Un programme peut contenir 300 pistes.

1. Insérez un disque.
   Disques CD audio ou MP3/WMA:
2. Sélectionnez une piste dans la "Liste", puis appuyez sur PROG. ou sélectionnez l'icône " ♫➙ (Ajouter)". Appuyez ensuite sur ENTER pour insérer la piste sélectionnée dans la liste programmée. Répétez l'étape 2 pour insérer d'autres pistes dans la liste programmée.

Remarque:

Vous pouvez ajouter toutes les pistes dans le disque. Sélectionnez l'icône " ♫♫➙ (Ajouter tout)", puis appuyez sur ENTER.

3. Sélectionnez la piste de la liste programmée par laquelle vous voulez faire démarrer la lecture. Appuyez sur MENU pour vous déplacer vers la page suivante.
4. Appuyez sur PLAY ou ENTER pour démarrer. lLa lecture démarre dans l'ordre que vous avez programmé pour les pistes. La lecture s'arrête après une seule lecture des pistes dans la liste programmée.
5. Pour reprendre le mode de lecture normal à partir de la lecture programmée, sélectionnez une piste dans la liste du AUDIO CD (ou MP3/WMA) et ensuite appuyez sur PLAY.

Répétition des pistes programmées

1. Appuyez sur REPEAT lors de la lecture d'un disque. L'icône Répétition s'affichera.
2. Appuyez sur REPEAT pour sélectionner le mode de répétition désiré.
   - Piste: répète la piste actuelle.
   - Tout: répète toutes les pistes de la liste programmée.
   - Désactivé (pas d'affichage): ne lit pas à plusieurs reprises.

Effacement d'une piste de la liste programmée

1. Utilisez les boutons ▲▼ pour sélectionner la piste que vous voulez effacer de la liste programmée.
2. Appuyez sur CLEAR. Ou sélectionnez l'icône " ♫🗑 (Effacer)", puis appuyez sur ENTER pour insérer la piste sélectionnée dans la liste programmée. Répétez cela pour effacer d'autres pistes de la liste.

Effacement de toute la liste programmée

Appuyez sur ▲ / ▼ pour vous déplacer vers la liste " ♫♫🗑 puis appuyez sur ENTER.

Remarque:

Les programmes sont également effacés lorsque le disque est enlevé.

Visionnement d´un fichier JPEG

JPEG

Cette unité peut lire des disques contenant des fichiers JPEG. Avant de lire des enregistrements en format JPEG, veuillez consulter la section des remarques sur les enregistrements JPEG à droite.

1. Introduisez un disque et fermez le boîtier.
   Le menu PHOTO est affiché sur le moniteur TV.

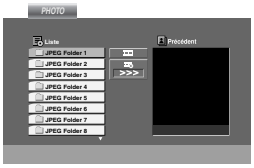

2. Appuyez sur ▼ / ▲ pour choisir un dossier, et appuyez sur ENTER. Une liste des fichiers sera affichée dans le dossier. Si vous vous trouvez sur une liste des fichiers et vous désirez retourner à la liste de Dossiers, employez les touches ▼ / ▲ de la télécommande pour sélectionner et appuyez sur ENTER.
3. Si vous désirez visionner un fichier déterminé, appuyez sur ▼ / ▲ pour sélectionner un fichier et appuyez sur ENTER ou PLAY.
   La lecture du fichier commence. Au moment de visionner un fichier, vous pouvez appuyer sur STOP pour retourner au menu précédent (JPEG menu).

Remarque:

Lors de la lecture d'un fichier JPEG, la résolution change pour 480p si elle était à 1080i. Vous pouvez changer la résolution pour 720p ou 480p.

Conseil:

- Il y a quatre options pour la vitesse de défilement: : > lente, >> (Normal), >>> rapide et II Off (désactivée)
  Utilisez les boutons ▲ ▼ ◄ ► pour mettre en surbrillance la vitesse. Ensuite, utilisez les boutons ◄ / ► pour sélectionner l'option que vous voulez utiliser, puis appuyez sur ENTER.
- Si vous réglez la vitesse sur l'option désactivée, la présentation des diapositives n'est pas activée.

Diaporama (Présentation des Diapositives)

Employez ▲ ▼ ◄ ► pour sélectionner Slide Show et appuyez après sur ENTER(Vous ne pouvez pas changer la résolution).

Image Immobilisée

1. Appuyez sur PAUSE/STEP pendant le visionnement d´une diapositive. L´appareil sera mis maintenant en mode PAUSE.
2. Pour retourner au visionnement de la diapositive, appuyez sur PLAY ou appuyez sur PAUSE/STEP à nouveau.

Se déplacer vers un autre fichier

Appuyez une fois sur SKIP (I◄◄ ou ►►I) en cours de visionnement d'une image pour avancer vers le fichier suivant ou précédent.

Pour faire pivoter l'image

Appuyez sur ▲ ▼ ◄ ► pendant que vous voyez une image pour la faire pivoter dans le sens des aiguilles d'une montre ou dans le sens contraire.

La compatibilité du disque JPEG avec ce lecteur est ainsi limitée:

- En fonction de la taille et du nombre des fichiers JPEG, il peut prendre longtemps pour que le lecteur de DVD/CD lise les contenus du disque. Si rien ne s'affiche à l'écran après plusieurs minutes, c'est peut être que certains fichiers sont trop lourds, faites diminuer la résolution des fichiers JPEG au-dessus des 2760 x 2048 pixels et gravez un autre disque.
- Le nombre de fichiers et de dossiers sur le disque devra être inférieur à 999.
- Quelques disques peuvent être incompatibles vu la différence de format d´enregistrement ou leurs caractéristiques.
- Vérifiez que tous les fichiers sélectionnés aient des extensions ".jpg" au moment de les copier sur le CD.
- Si les fichiers ont des extensions ".jpe" ou ".jpeg", prière de les enregistrer comme des fichiers ".jpg".
- Les fichiers sans extension ".jpg" ne pourront pas être lus par ce lecteur DVD. Même dans le cas où les fichiers sont montrés comme des fichiers d´image JPEG sur l´Explorateur de Windows.

Fonctionnement avec des fichiers DivX

À l'aide de ce lecteur de DVD, vous pouvez lire des disques DivX.

1. Insérez un disque et fermez le plateau à disque. Le menu DivX s'affiche à l'écran du téléviseur.

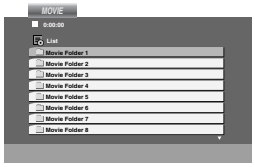

2. Appuyez sur ▲ / ▼ pour sélectionner un dossier, puis appuyez sur ENTER.
   Une liste des fichiers inclus dans le dossier s'affichera. Si vous êtes sur une liste de fichiers et que vous voulez revenir à la liste de dossiers, utilisez les boutons ▲ / ▼ dans la télécommande pour mettre en surbrillance et ensuite appuyez sur ENTER.
3. Si vous voulez regarder un fichier en particulier, appuyez sur ▲ / ▼ pour mettre en surbrillance un fichier et ensuite appuyez sur ENTER ou PLAY.
4. Appuyez sur STOP pour sortir.

Consignes pour afficher les sous-titres du DivX
Si les sous-titres ne s'affichent pas correctement pendant la lecture, maintenez appuyer la touche S-TITLE pendant 3 secondes puis appuyée sur S-TITLE pour sélectionner un autre code langue jusqu'à ce que les sous-titres souhaités apparaissent.

Conseil:

- Appuyez sur MENU pour vous déplacer à la page suivante.
- Sur un CD contenant des fichiers MP3/WMA, JPEG et MOVIE, vous pouvez basculer parmi les menus MUSIC, PHOTO et MOVIE. Appuyez sur les boutons TITLE et MUSIC, les mots PHOTO et MOVIE en haut du menu seront mis en surbrillance.

Remarques:

- Assurez-vous de sélectionner le mode "SUBTITLE ON" (sous-titres activés) avant la lecture d'un fichier DivX en appuyant sur ENTER à chaque fois.
- S'il y a plus de deux langues pour les sous-titres dans le fichier, seul le sous-titrage original sera disponible.
- Vous ne pouvez pas régler le mode sonore ni le son VIRTUEL pendant la lecture d'un fichier DivX.

La compatibilité des disques DivX avec ce lecteur est restreinte comme suit:

- La taille de résolution disponible du fichier DivX doit être au-dessous de 800x600 (L x H) pixels.
- Le nom du fichier des sous-titres du DivX peut comporter jusqu'à 45 caractères.
- S'il y a un code impossible à exprimer dans le fichier DivX, celui-ci peut être affiché comme une marque " _ " sur l'écran d'affichage.
- **Si la fréquence d'images est au-dessus de 30 par seconde, cette unité pourrait ne pas marcher normalement.**
- **Si les structures vidéo et audio du fichier enregistré ne sont pas entrelacées, il n'y aura aucune sortie vidéo ni même audio.**

Fichiers DivX pris en charge

• ".avi ", ".mpg ", ".mpeg ", ".divx"

Formats lisibles pour les sous-titres

• SubRip(*.srt/*.txt)
SAMI(*.smi)
SubStation Alpha(*.ssa/*.txt)
MicroDVD(*.sub/*.txt)
SubViewer 2.0(*.sub/*.txt)
VobSub(*.sub)

Format codec lisible

• "DIVX3.xx ", "DIVX4.xx ", "DIVX5.xx ", "MP43 ", "3IVX ".

Formats audio pris en charge

"AC3 ", "DTS ", "PCM ", "MP3 ", "WMA ".
• Fréquence d'échantillonnage : dans les 32 - 48 kHz (MP3), dans les 24 - 48kHz (WMA)
• Débit binaire: 32 - 320kbps (MP3), 40 - 192kbps (WMA)

Utilisation de l'iPod

Vous pouvez utiliser vote iPod à partir de la télécommande fournie.

iPod est une marque déposée de Apple Computer, Inc., enregistrée aux USA et dans les autres pays.

Fonctionnement général

1. Reliez votre iPod à cette unité avec le câble iPod. Voir page 13.
2. Allumez l'unité.
   Votre iPod s'allume automatiquement.
3. Appuyez sur la touche iPod de la télécommande pour passer en mode iPod.
   Le menu iPod apparaît à l'écran.
   L'écran initial du menu iPod correspond au mode iPod OSD.
4. Utilisez ▲ / ▼ et ENTER sur la télécommande pour afficher la liste du menu.
5. Appuyez sur ENTER pour lire.

Fonctionnalités générales

Touches de la Télécommande	Touches iPod	Opérations
► (LECTURE)	► II	Pendant la pause, appuyez sur ► pour reprendre la lecture.
II (PAUSE)	► II	Pendant la lecture, appuyez sur II pour mettre en pause.
■ (STOP)	-	Pendant la lecture, appuyez sur ■ pour mettre arrêter la lecture. Appuyez sur ENTER pour reprendre la lecture.
SKIP (I◄◄/►►I) SCAN (◄◄ / ►►)	I◄◄/►►I	Pendant la lecture, appuyez sur SKIP (I◄◄ ou ►►I) pour passer à la piste suivante ou bien pour revenir au début de la pise en cours. Appuyez deux fois brièvement sur SKIP I◄◄ pour revenir à la piste précédente. Fichier musique: lors de la lecture, appuyez et retenez la touche SCAN (◄◄ ou ►►) puis relâchez au point désiré. Fichier vidéo: lors de la lecture, appuyez et retenez la touche SKIP (I◄◄ ou ►►I) puis relâchez au point désiré.
REPEAT	REPEAT	Pendant la lecture, appuyez sur REPEAT à plusieurs reprises pour sélectionner le mode de répétition désiré. (Track/All/Off)
MENU	MENU	Pour aller au menu précédent.

Remarques :

- Cela fonctionne avec les modèles iPod muni d'une prise d'entrée.
- La compatibilité peut varier en fonction du type d'iPod.
- En fonction de la version de votre logiciel iPod, il se peut que vous ne puissiez pas contrôler votre iPod depuis le lecteur. Nous vous conseillons d'installer la dernière version du logiciel.
- Réglez le volume sur un niveau modéré avant de relier votre iPod à cet appareil.

Lire l'iPod en mode iPod à distance

Vous pouvez utiliser votre iPod en utilisant la télécommande fournie ainsi que les touches de l'appareil.

1. Appuyez sur iPod sur la télécommande jusqu'à ce que 'IPOD' apparaisse dans la fenêtre d'affichage.

   Remarque :
   Vous pouvez sélectionner le mode iPod Remote ou le mode iPod OSD en appuyant à plusieurs reprises sur la touche iPod de la télécommande.
2. Utilisez ▲ / ▼ et ENTER sur la télécommande ou bien les touches de votre iPod pour afficher la liste du menu en visualisant votre iPod.
3. Appuyez sur ENTER pour lire.

Remarques :

- Lorsque vous reliez l'appareil et votre TV aux prises MONITOR IN/OUT, l'écran de la TV s'éteint temporairement.
- Relier la prise MONITOR OUT de l'arrière de l'appareil à la prise VIDEO IN du téléviseur à l'aide du câble vidéo si vous souhaitez visualiser un fichier vidéo ou une photo.

  Les images des fichiers vidéo ou photo sont émises uniquement lorsque vous branchez l'appareil à la prise MONITOR OUT.

Lecture de l'iPod en mode iPod OSD

Vous pouvez utiliser votre iPod en utilisant le menu OSD sur l'écran de la TV ou bien la télécommande fournie.
Les touches de votre iPod ne sont pas activées en mode iPod OSD.

1. Appuyez sur la touche iPod de la télécommande jusqu'à ce que 'OSD IPOD' apparaisse dans la fenêtre d'affichage.
2. Utilisez ▲ / ▼ et ENTER de la télécommande pour afficher la liste du menu.
3. Appuyez sur ENTER pour lire.



Music (Musique)

Pour classer et lire les fichiers par Listes de Lecture, Artistes, Albums, Genres, Chansons et Compositeurs.

Photos (Photos) / Videos (Vidéos)

Un fichier vidéo ou photo ne peut pas être lu en mode iPod OSD.
Si vous souhaitez lire un fichier vidéo ou photo, changez le mode iPod à Distance.

Now Playing (Lecture en cours)

Pour afficher et lire le dernier fichier musical lu.

Message iPod



Lorsque vous reliez l'appareil et la TV via les prises COMPONENT VIDEO IN/OUT ou HDMI IN/OUT en mode iPod à Distance, l'écran de gauche apparaît.
Reliez l'appareil et la TV avec les prises MONITOR IN/OUT.



Lorsque vous sélectionnez les menus Photos et Vidéos dans le mode iPod OSD, l'écran de gauche apparaît. Mettez l'appareil en mode iPod à Distance.



Lorsque vous connectez un iPod non compatible avec cet appareil, l'écran de gauche apparaît.



Si la puissance de votre iPod n'est pas suffisante ou s'il est mal branché ou bien si l'appareil n'est pas reconnu, l'écran de gauche apparaît.

Disques DVD Audio

Le DVD audio est un nouveau format de disque construit à partir du succès du DVD pour offrir de la haute qualité en audio multicanal pour une nouvelle expérience en qualité audio. Un disque DVD audio peut être identifié par le logo DVD audio sur la pochette du disque ou sur le disque lui-même.

Le format DVD Audio peut fournir une meilleure qualité stéréo que les CD Audio avec un taux d'échantillonnage allant jusqu'à 192kHz (au lieu de 44,1kHz pour les CD). Le son numérique DVD Audio peut être fourni avec 24 bits de données (au lieu de 16 bits pour un CD standard).

Un disque DVD Audio normal contient jusqu'à 7 fois la capacité de données d'un CD, pour la musique, cet espace supplémentaire est utilisé soit pour une meilleure qualité de son avec une résolution multicanal avancée plus proche de l'enregistrement master de l'artiste, soit pour des enregistrements plus longs. Beaucoup de disques DVD Audio contiennent du texte à afficher, tel que des biographies d'artistes, les titres ou des paroles. Certains disques DVD audio contiennent également une galerie de photos ou des vidéo clips.

Passer à un autre GROUPE 

Certains disques DVD Audio divisent les contenus en différents groupes. Votre lecteur vous permet d'accéder rapidement aux différents groupes pendant la lecture via l'affichage à l'écran.

1. Appuyez sur DISPLAY pendant la lecture ou en mode stop.
2. Appuyez sur ▲/▼ pour choisir l'icône de Groupe.
3. Appuyez sur ◄/► ou sur les boutons numérotés (0-9) pour choisir un numéro de groupe.

Remarque:
Quelquefois, l'auteur des disques crée un contenu caché qui n'est accessible qu'avec un mot de passe. Si l'icône de verrouillage apparaît sur l'écran TV, saisissez le mot de passe (quelquefois vous pouvez le trouver sur la pochette du disque ou sur un site internet). Ce mot de passe n'est pas imposé par notre récepteur DVD/CD - c'est une fonction du disque.

Vu que les créateurs des disques DVD Audio changent, certains choix sur l'écran d'affichage ne seront pas disponibles pour le disque que vous êtes en train d'écouter.

Regarder une autre PAGE 

Vu que les disques DVD Audio peuvent contenir beaucoup d'informations, il existe plusieurs manières de voir ce qui est disponible sur le disque.

1. Appuyez sur DISPLAY pendant la lecture.
2. Appuyez sur ▲/▼ pour choisir l'icône de la Page.
3. Appuyez sur ◄/► pour choisir un numéro de page.

   Ce qui s'affiche à l'écran variera d'un disque à l'autre car les informations disponibles dépendent de la façon dont l'artiste a créé le disque.

Remarque:
Vu que les créateurs des disques DVD Audio changent, certains choix sur l'écran d'affichage ne seront pas disponibles pour le disque que vous êtes en train d'écouter.

Présélectionner les stations radio

Vous pouvez présélectionner 50 stations FM et AM(MW). Avant de les faire fonctionner, prenez soin de vérifier que le volume est au minimum.

1. Appuyez sur la touche TUNER de la télécommande, jusqu'à ce que FM ou AM(MW) apparaisse dans la fenêtre d'affichage.
2. Puis, à chaque fois que vous appuyez sur TUNER, FM et AM(MW) s'affichent alternativement.
3. Appuyez sans relâcher sur TUN.(-/+) pendant environ deux secondes jusqu'à ce que la fréquence affichée commence à changer ; relâchez alors la touche.
   Le balayage s'arrête lorsque le récepteur DVD/CD trouve une station.
4. Appuyez sur la touche PROG./MEMO. de la télécommande.
   Un numéro présélectionné apparaîtra sur l'écran.
5. Appuyez sur les touches PRESET (-/+) de la télécommande pour définir le numéro de présélection désiré.
6. Appuyez une nouvelle fois sur la touche PROG./MEMO. de la télécommande.
   La station est enregistrée.
7. Répétez les étapes de 3 à 6 pour enregistrer les autres stations.

Pour régler une station avec un faible signal

Appuyez à plusieurs reprises sur TUN (-/+) dans l'étape 3 pour syntoniser une station manuellement.

Pour annuler toutes les stations mémorisées

Maintenez appuyée la touche PROG./MEMO. pendant environ deux secondes et "ERASE ALL" apparaîtra dans la fenêtre d'affichage, puis appuyez à nouveau sur PROG./MEMO. et les émetteurs sont effacés.

- Si vous êtes entrés par erreur dans le mode "ERASE ALL" et si vous ne souhaitez pas effacer la mémoire, n'appuyez sur aucune touche. Après quelques secondes, l'affichage "ERASE ALL" disparaît tout seul et revient au mode normal.

Remarque

Si toutes les stations ont déjà été entrées, le message FULL (PLEINE) apparaîtra sur l'écran pendant un moment, c'est alors qu'un numéro présélectionné s'affichera. Pour modifier le numéro présélectionné, suivre les étapes 5-6 comme ci-dessus

Écouter la radio

Préréglez d'abord les stations radio dans la mémoire de l'Ampli-syntoniseur DVD/CD. (voir "Présélectionner les stations radio" sur la gauche).

1. Appuyez sur TUNER jusqu'à ce que FM ou AM(MW) apparaisse sur l'écran.
   La dernière station reçue est sélectionnée.
2. Appuyez plusieurs fois sur PRESET (-/+) pour sélectionner la station désirée.
   Chaque fois que vous appuyez sur la touche, le récepteur DVD/CD enregistre une station présélectionnée à la fois.
3. Réglez le volume à l'aide du bouton VOLUME du panneau avant ou en appuyant à répétition sur les touches VOLUME + ou - de la télécommande.

Pour éteindre la radio

Appuyez sur POWER pour éteindre le récepteur DVD/CD ou choisir un autre mode (DVD/CD, AUX, USB).

Pour écouter des stations de radio non présélectionnées

- Utilisez le réglage manuel ou automatique.
- Pour un accord manuel, appuyez sur TUN.(-/+) à plusieurs reprises.
- Pour un accord automatique, appuyez sans relâcher sur TUN.(-/+) du panneau avant pendant environ deux secondes.

Pour sélectionner directement un émetteur préprogrammé

Vous pouvez utiliser les touches numériques de la télécommande pour sélectionner directement un émetteur préprogrammé.
Par exemple, pour écouter l'émetteur préprogrammé 4, appuyez sur 4 de la télécommande. Appuyez sur 1, puis sur 9 (dans les 3 secondes) pour écouter l'émetteur 19 préprogrammé.

Pour information

- **Si un programme FM est brouillé**
  Appuyez sur MONO/ST. sur le panneau avant "STEREO" afin que ST disparaisse de l'écran. Il n'y aura aucun effet stéréo mais la réception sera meilleure. Appuyez à nouveau sur la touche pour rétablir l'effet stéréo.
- **Pour une meilleure réception**
  Réalignez l'antenne.

Programmation du Temporisateur de Sommeil

Vous avez la possibilité de régler le récepteur DVD/CD pour qu'il s'éteigne automatiquement à une heure précise.

1. **Appuyez sur SLEEP pour régler l'heure de sommeil programmée.**
   Le témoin SOMMEIL (SLEEP) et l'heure de sommeil apparaissent sur la fenêtre.
2. **Chaque fois que vous appuyez sur SLEEP, les réglages changent dans l'ordre suivant.**
   SLEEP 180 →150 →120→90 →80 → 70 → 60→ 50 → 40 → 30 → 20 →10 →OFF (absence d'affichage)

Remarque

Vous pouvez vérifier le temps restant avant que le récepteur DVD/CD ne s'éteigne. Appuyez sur SLEEP. Le temps restant apparaît sur l'écran.

Variateur

Cette fonction s'affiche dans la fenêtre d'affichage et l'indicateur du volume est en condition allumée. Appuyez plusieurs fois sur la touche DIMMER.

Sourdine

Appuyez sur MUTE pour mettre en sourdine votre appareil. Vous pouvez mettre en sourdine votre appareil pour, par exemple, répondre au téléphone, l'indicateur "MUTE" clignote dans la fenêtre d'affichage.

Sélectionner une source d'entrée

Il est possible d'utiliser des VCR ou d'autres unités connectées aux prises d'ENTRÉE AV ou optique. Pour plus d'information sur cette fonction, reportez-vous au manuel de l'utilisateur accompagnant l'unité.
Appuyez à plusieurs reprises sur AUX sur la télécommande pour sélectionner la source d'entrée désirée.
Chaque fois que vous appuyez sur ce bouton, le mode de fonctionnement change selon la séquence suivante:

- **AUX :** pour sélectionner le signal analogique de la prise d'entrée AUDIO AUX (G/D).
- **AUX OPT:** pour sélectionner le signal numérique optique de la prise d'ENTRÉE OPTIQUE.
- **AUDIO IN:** pour sélectionner le signal analogique de la prise d'ENTRÉE AUDIO.

Remarques:

- La fonction d'entrée optique n'est valable que quand le taux d'échantillonnage de l'autre unité est de 32-96 kHz.
- Vous pouvez également sélectionner la source d'entrée en appuyant sur la touche FUNC. du panneau avant. Maintenez-la appuyée pendant 3 secondes, puis appuyez à plusieurs reprises pour sélectionner la source d'entrée.

XTS/XTS pro

Chaque fois que vous appuyez sur **XTS pro,** la configuration change dans l'ordre suivant :
XTS ON → NORMAL → XTS-P ON...

- XTS-P ON
  La qualité sonore unique de la technologie LG crée le son optimal afin d'obtenir une lecture parfaite du son original et d'écouter une source sonore vive.
- XTS ON
  Lors de la lecture d'un film avec des basses fables en comparaison avec la musique générale, le son est forcé vers l'amplificateur.
  En mode DÉTOUR CANAL 2, cette fonction sert à créer un effet sonore de haute qualité grâce à un niveau sonore similaire provenant des enceintes arrière et avant.

Remarque:

Le mode XTS est temporairement désactivé pendant le changement du canal 2.1 au canal 5.1 et il est désactivé lors du changement vers le canal 2.1.

- NORMAL
  Les modes XTS-P et XTS sont désactivés.

Son VIRTUEL

Appuyer sur **VSM** pour régler le son VIRTUEL.

Source	Affichage	Effet
Canal 2.1.	VIRTUEL	3D STÉRÉO
Canal 5.1	VIRTUEL	son multicanal

- **3D STÉRÉO**
  Son 3D en temps réel fournissant de la technologie à l'aide des sources stéréo, optimisé pour les haut-parleurs stéréo. Les téléspectateurs peuvent éprouver des effets ambiophoniques virtuels surprenants à partir de leurs propres lecteurs multimédia.
- **Son multicanal**
  Le son multicanal transforme le son 5.1 en son virtuel 10.1, donnant ainsi la sensation d'écouter à la fois les enceintes de droite, de gauche et du centre.

Mode son

Vous pouvez profiter du son surround en sélectionnant simplement les champs sonores pré-programmés selon le programme que vous souhaitez écouter.
(son de 2 canaux uniquement)
Appuyez la touche SOUND répétitivement.
Le mode sonore changera au panneau indicateur dans l'ordre suivant.
BYPASS → ON STAGE → STUDIO → CLUB → HALL → THEATER 1 → CHURCH → PL II MOVIE → PL II MUSIC → PL II MTRX → BYPASS...

Remarque:

Le mode son initial est BYPASS.

Fonctionnement de la radio par satellite XM

A propos de la radio satellite XM

La radio XM est un service de radiodiffusion par satellite qui rejoint des millions d'auditeurs aux États-unis. Au Canada, la radio XM fut octroyée une licence de radiodiffusion par le CRTC le 16 juin, 2005, afin d'offrir ses services satellites de part en part du pays à compter de janvier 2006. Radiodiffusant en direct 7 sur 7, la radio XM offre 160 stations de radio numériques aux États proposant le plus de musique, nouvelles, sports, comédies, entretiens, divertissements, bulletins météorologique et de circulation à caractère 100% exempt de publicité et avec un son de qualité numérique supérieure. La radio XM au Canada est également à se bâtir un répertoire de radiodiffusion proposant une variété similaire.

L'abonnement au service XM est vendu séparément. Le système XM Passport est requis pour la réception du service XM (aussi vendu séparément). Des frais d'installations ainsi que d'autres frais et taxes, y compris les frais de mise en service, peuvent s'appliquer. Pour plus d'information au sujet de la radio par satellite XM au Canada, veuillez vous référez au site Internet suivant: http://www.xmradio.ca. XM Connect-and-Play est une marque de commerce de XM Satellite Radio Inc. © 2006, XM Satellite Radio Inc. Tous droits réservés.

Qu'est-ce que "Prêt pour XM"?

Un système audio comportant l'étiquette "XM ready" [prêt pour XM] est un système qui, avec l'ajout d'une antenne XM Passport, a tout ce qu'il faut pour la lecture XM. Tout le reste est incorporé.

Connexions de la radio par satellite XM

Raccordez l'antenne digital XM au système XM Passport de l'unité.

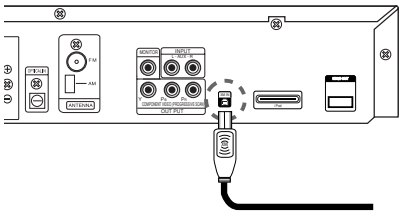

Système XM Passport

http://www.xmradio.ca/

Si vous avez des questions ou si vous provez activer votre service par téléphone, composez le 1 877 GET-XMSR **(1.877.438.9677)**.

Activation de votre service

Une cotisation d'activation est exigée pour créer un compte et activer le service la radio par satellite XM. Les modifications d'activation applicables seront ajoutées sur votre première facture.

1. Avant d'activer le service XM, assurez-vous que votre équipement XM est syntonisé sur la chaîne d'aperçu XM.(Chaîne 1).
2. Déterminez votre numéro d'identification de huit chiffres de la radio par satellite XM, que vous trouverez sur l'étiquette collée sur l'emballage de votre système XM Passport, sur le couvercle arrière ou en syntonisant la chaîne 0. Le numéro d'identification apparaîtra sur l'affichage.

Remarque :

Vérifiez de près votre code d'identification. Les lettres I, O, S, et F ne sont pas utilisées.

3. Activez votre service de radio par satellite XM. Veuillez avoir à portée de la main une carte de crédit et votre code d'identification de la radio par satellite XM.

Mise en service depuis l'Internet: visitez le site http://www.xmradio.ca ou accédez à la page suivante: https://activate.xmradio.ca/online-activation/activation_fr.jsp

Mise en service par téléphone: Composez le 1-877-GET-XMSR (1-877-438-9677).

Sélection de la radio par satellite XM

Appuyez sur TUNER sur la télécommande jusqu'à ce que 'ANTENNA' apparaisse sur la fenêtre d'affichage.

Information XM

Lors de la réception des contenus de la radio XM, vous pouvez voir les informations sur l'afficheur. Appuyez sur XM MODE pour changer le mode d'affichage XM.

Numéro de chaîne → Étiquette de la chaîne → Nom de la chanson/de l'artiste → Intensité du signal → Numéro de chaîne → ...

- **Numéro de chaîne :**
  Affiche le numéro de la chaîne XM en cours
  Lorsque la chaîne est changée, le numéro de chaîne s'affiche pendant 3 secondes, indépendamment de son mode d'affichage.
  Lorsque l'utilisateur édite ou modifie une présélection, il travaille sur le mode d'affichage du numéro de chaîne.
- **Étiquette de la chaîne :**
  Affiche le nom de la chaîne en cours.
- **Nom de la chanson/artiste**
  Affiche le nom de la chanson/de l'artiste en défilement.
- **Intensité du signal**
  l'intensité du signal est affichée au moyen de 3 barres avec la forme d'une antenne.
  Aucune barre : Pas de signal
  Une barre : Signal faible
  Deux barres : Signal marginal
  Trois barres : Bon signal

Présélection des stations radio par satellite XM

Vous pouvez prérégler 50 stations XM. Avant de commencer la syntonisation, assurez-vous que vous avez baissé le volume.

1. Appuyez sur TUNER pour sélectionner la bande XM.
2. Utilisez les touches XM CH (-/+) de la télécommande pour sélectionner la chaîne de votre choix.
3. Appuyez sur PROG./MEMO. de la télécommande.
4. Appuyez sur PRESET (-/+) de la télécommande pour sélectionner un numéro de préréglage souhaité.
5. Appuyez de nouveau sur PROG./MEMO. de la télécommande.
   La station est sauvegardée.
6. Répétez les étapes 2 à 5 pour stocker d'autres stations.

Pour effacer toutes les stations stockées
Appuyez sur la touche PROG./MEMO. et maintenez-la enfoncée pendant environ deux secondes; "ERASE XM" s'affiche à l'écran d'affichage. Ensuite, appuyez de nouveau sur PROG./MEMO. : les stations sont effacées.

- Si vous avez entré accidentellement dans le mode "ERASE XM" et que vous ne souhaitez pas effacer les stations sauvegardées, n'appuyez sur aucune autre touche. Au bout de quelques secondes, l'affichage du mode "ERASE XM" disparaîtra tout seul et l'appareil reviendra au mode normal.

Sélection des chaînes

Recherche des stations préréglées
Appuyez à plusieurs reprises sur PRESET (-/+) de la télécommande pour sélectionner la station préréglée souhaitée.

Syntonisation directe

1. Utilisez les touches numérotées de la télécommande pour sélectionner directement le numéro de la chaîne souhaitée.
2. Appuyez sur ENTER après plus d'une pression sur les touches numérotées : le système syntonisera immédiatement la nouvelle chaîne.

Chaînes vers le haut/bas

Appuyez à plusieurs reprises sur les touches XM CH (-/+) pour sélectionner la chaîne de votre choix.

Recherche par catégorie

1. Sélectionnez le mode de Recherche par catégorie à l'aide de la touche CAT de la télécommande. (l'icône CAT clignotera dans le mode de Recherche par catégorie.)
2. PRESET (-/+) change la recherche de catégorie visée, XM CH - ou XM CH + sélectionne la chaîne suivante de la catégorie sélectionnée dans le mode de Recherche par catégorie.

Remarque :
Le type de catégorie de la chaîne en cours s'affiche pendant 3 secondes lorsque vous appuyez sur la touche de la catégorie dans un autre mode que celui d'affichage de la catégorie.

Le mode de recherche par catégorie est désactivé dans les cas ci-dessous :

- La touche CAT est pressée dans le mode de recherche par catégorie.
- Les touches PRESET (-/+), XM CH - ou XM CH + ne sont pas pressées pendent 15 secondes.

Messages d'information

ANTENNA	Le système XM Passport n'est pas raccordé • Vérifiez la connexion du système XM Passport.
SVC ANT	Le système XM Passport ne fonctionne pas correctement. • Le système XM Passport a besoin d'un service d'entretien.
UPDATING	Le système XM Passport n'est pas actif, ou l'utilisateur n'a pas d'autorisation pour une chaîne déterminée. • Abonnez-vous au système XM Passport.
NO SIGNAL	La réception du signal est trop faible. • Orientez le système XM Passport System vers une fenêtre située au sud pour une meilleure réception.
OFF AIR	La chaîne sélectionnée n'est pas diffusée en ce moment. • Vérifiez la liste de programmation, et sélectionnez une autre chaîne.
LOADING	Le système XM Passport est en train de décoder la chaîne • Attendez à ce que le processus de décodage s'achève.
XM---	La sélection de la chaîne n'est pas disponible. • Vérifiez la liste de programmation, et sélectionnez une autre chaîne.
-------- ----/---- --------	L'étiquette de la chaîne ou le nom de la chanson/artiste ou celui de la catégorie n'est pas disponible.

Utilisation de votre téléviseur à l'aide de la télécommande fournie

Vous pouvez contrôler le niveau sonore, l'entrée et le bouton d'alimentation de votre téléviseur LG à l'aide de la télécommande fournie.

Vous pouvez commander votre téléviseur grâce aux boutons ci-dessous.

En appuyant sur	Vous pouvez
POWER	Allumer et éteindre le téléviseur.
CHANNEL(▲ / ▼)	Balayer en amont et en aval les chaînes préréglées.
VOLUME +/–	Régler le volume du téléviseur.
TV INPUT	Commuter la source d'entrée du téléviseur entre téléviseur et d'autres sources d'entrée.

Remarque:
En fonction de l'unité connectée, il se peut que certaines touches n'aient aucun effet sur votre TV.

Commander d'autres téléviseurs au moyen de votre télécommande

Vous pouvez également contrôler le niveau sonore, l'entrée, et le bouton d'alimentation de téléviseurs d'autres marques. Si votre téléviseur est énuméré dans le tableau ci-dessous, choisissez le code fabricant qui convient. (Voir pages 28)

1. Tout en maintenant le bouton TV POWER enfoncé, appuyez sur les boutons des chiffres afin de sélectionner la référence du fabricant de votre téléviseur (voir le tableau ci-dessous).
2. Relâchez le bouton TV POWER.

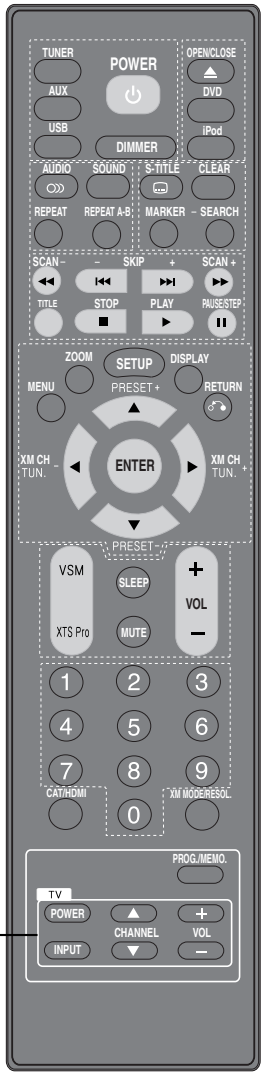

Boutons commande téléviseur

Commander d'autres téléviseurs au moyen de votre télécommande

Si plus d'un code de référence est énuméré, essayez de les entrer un par un, jusqu'à ce que vous trouviez celui qui fonctionne avec votre téléviseur.

Manufacturer	Code Number
ADMIRAL	16,33,37,44,45
AIWA	70
AKAI	01
AMARK	09
AOC	01
BELL & HOWELL	33
BROKSONIC	18,19
CANDLE	51
CCE	07
CENTURION	08
CINERAL	43
CITIZEN	49,50,51,52,53,54,55
CORONADO	09
CROWN	09
CURTIS MATHES	01,03,08,33,35,37,44
DAEWOO	16,38,39,40,41,42,43
DAYTRON	01,08
EMERSON	01,09,16,17,18,19
FISHER	28,29
FUNAI	46,47
GENERAL ELECTRIC	03,10,11,13,37,44
GRADIENTE	01,56,57,63,67
HITACHI	09,14,15,43
JC PENNEY	01,08,10,27,35
JVC	20,21,63,67
KIOTE	43
KMC	09
KTV	01,08,09,31
LG (GOLDSTAR)	01,07,08,09,35,39,40
LODGENET	33
LOGIK	33
LXI	09,24,25,26,27,28,29
MAGNAVOX	01,02,04,05,06, 07,08,09,20, 34,35,43,51,61,62,65
MAJESTIC	33
MARANTZ	01,32
MEMOREX	33
MGA/MITSUBISHI	01,08,32,34
MONTGOMERY	01,06,08,09
WARD	23,24,32,33,34
NEC	01,08
NOBLEX	07
PACKARD BELL	43
PANASONIC	07,11,13,25,35,36
PHILCO	01,06,07,08,09, 15,38,43,58
PHILIPS	06,07,43,61,62,65
PIONEER	30
PORTLAND	09
PROSCAN	03,37,44
QUASAR	11,13
RADIO SHACK	16,17,23
RCA	01,03,37,44,69
REALISTIC	16,17,23
SAMPO	08
SAMSUNG	01,08,09,25,68
SANYO	28,29
SCOTT	01,08
SEARS	09,25,26,27,28,29
SEMP	64
SHARP	09,22,23,24,60,66
SIGNATURE 2000	01,06,08,09,10, 23,24,33,34
SONY	12,62
SOUNDESIGN	51
SYLVANIA	01,04,05,06,07, 08,35,51
SYMPHONIC	46,47
TATUNG	11
TEKNIKA	07,09,16,33,51
TELERENT	09,33
THOMSON	69
YORX	08
TOSHIBA	01,25,26,27,64
WARDS	01,06,08,09,10,33,34
XR1000	48
ZENITH	01, 02,33,59

Remarques:

- Suivant votre téléviseur un voire tous les boutons peuvent ne pas fonctionner sur le téléviseur, même si vous avez entré le bon code fabricant.
- Si vous entrez un nouveau code de référence, le code de référence entré précédemment sera effacé.
- Lorsque vous remplacez les piles de la télécommande, le code de référence que vous avez entré peut être réinitialisé au réglage par défaut. Entrez à nouveau le code de référence qui convient.

RÉFÉRENCE

Codes des Langues

Consultez cette liste afin d´introduire la langue choisie pour les configurations initiales suivantes: Disque Audio, Sous Titre Du Disque, Menu De Disque.

Langue	Code	Langue	Code	Langue	Code	Langue	Code
Abkhazian	6566	Fiji	7074	Lingala	7678	Singhalese	8373
Afar	6565	Finnish	7073	Lithuanian	7684	Slovak	8375
Afrikaans	6570	French	7082	Macedonian	7775	Slovenian	8376
Albanian	8381	Frisian	7089	Malagasy	7771	Somali	8379
Ameharic	6577	Galician	7176	Malay	7783	Spanish	6983
Arabic	6582	Georgian	7565	Malayalam	7776	Sudanese	8385
Armenian	7289	German	6869	Maltese	7784	Swahili	8387
Assamese	6583	Greek	6976	Maori	7773	Swedish	8386
Aymara	6588	Greenlandic	7576	Marathi	7782	Tagalog	8476
Azerbaijani	6590	Guarani	7178	Moldavian	7779	Tajik	8471
Bashkir	6665	Gujarati	7185	Mongolian	7778	Tamil	8465
Basque	6985	Hausa	7265	Nauru	7865	Tatar	8484
Bengali; Bangla	6678	Hebrew	7387	Nepali	7869	Telugu	8469
Bhutani	6890	Hindi	7273	Norwegian	7879	Thai	8472
Bihari	6672	Hungarian	7285	Oriya	7982	Tibetan	6679
Breton	6682	Icelandic	7383	Panjabi	8065	Tigrinya	8473
Bulgarian	6671	Indonesian	7378	Pashto, Pushto	8083	Tonga	8479
Burmese	7789	Interlingua	7365	Persian	7065	Turkish	8482
Byelorussian	6669	Irish	7165	Polish	8076	Turkmen	8475
Cambodian	7577	Italian	7384	Portuguese	8084	Twi	8487
Catalan	6765	Japanese	7465	Quechua	8185	Ukrainian	8575
Chinese	9072	Javanese	7487	Rhaeto-Romance	8277	Urdu	8582
Corsican	6779	Kannada	7578	Rumanian	8279	Uzbek	8590
Croatian	7282	Kashmiri	7583	Russian	8285	Vietnamese	8673
Czech	6783	Kazakh	7575	Samoan	8377	Volapük	8679
Danish	6865	Kirghiz	7589	Sanskrit	8365	Welsh	6789
Dutch	7876	Korean	7579	Scots Gaelic	7168	Wolof	8779
English	6978	Kurdish	7585	Serbian	8382	Xhosa	8872
Esperanto	6979	Laothian	7679	Serbo-Croatian	8372	Yiddish	7473
Estonian	6984	Latin	7665	Shona	8378	Yoruba	8979
Faroese	7079	Latvian, Lettish	7686	Sindhi	8368	Zulu	9085

Code des régions

Choisissez un code régional de la liste.

Pays	Code	Pays	Code	Pays	Code	Pays	Code
Afghanistan	AF	Ethiopia	ET	Malaysia	MY	Saudi Arabia	SA
Argentina	AR	Fiji	FJ	Maldives	MV	Senegal	SN
Australia	AU	Finland	FI	Mexico	MX	Singapore	SG
Austria	AT	France	FR	Monaco	MC	Slovak Republic	SK
Belgium	BE	Germany	DE	Mongolia	MN	Slovenia	SI
Bhutan	BT	Great Britain	GB	Morocco	MA	South Africa	ZA
Bolivia	BO	Greece	GR	Nepal	NP	South Korea	KR
Brazil	BR	Greenland	GL	Netherlands	NL	Spain	ES
Cambodia6	KH	Iles Heard et McDonald	HM	Netherlands Antilles	AN	Sri Lanka	LK
Canada	CA	Hong Kong	HK	New Zealand	NZ	Sweden	SE
Chile	CL	Hungary	HU	Nigeria	NG	Switzerland	CH
China	CN	India	IN	Norway	NO	Taiwan	TW
Colombia	CO	Indonesia	ID	Oman	OM	Thailand	TH
Congo	CG	Israel	IL	Pakistan	PK	Turkey	TR
Costa Rica	CR	Italy	IT	Panama	PA	Uganda	UG
Croatia	HR	Jamaica	JM	Paraguay	PY	Ukraine	UA
Czech Republic	CZ	Japan	JP	Philippines	PH	United States	US
Denmark	DK	Kenya	KE	Poland	PL	Uruguay	UY
Ecuador	EC	Kuwait	KW	Portugal	PT	Uzbekistan	UZ
Egypt	EG	Libya	LY	Romania	RO	Vietnam	VN
El Salvador	SV	Luxembourg	LU	Russian Federation	RU	Zimbabwe	ZW

Guide du dépannage

Examinez le guide ci-dessous pour identifier la cause possible d'un problème, avant de contacter le service après-vente.

Symptôme	Cause	Solution
Absence d'alimentation.	• Le cordon d'alimentation est débranché.	• Branchez correctement le cordon d'alimentation sur la prise secteur.
Le récepteur DVD/CD est sous tension, mais il ne fonctionne pas.	• Pas de disque inséré.	• Insérez un disque. (Vérifiez que l'indicateur DVD ou CD audio, situé dans la fenêtre d'affichage du récepteur DVD/CD, est allumé).
Pas d'image.	• Le téléviseur n'est pas réglé de manière à recevoir la sortie du signal DVD.	• Sélectionnez le mode entrée vidéo approprié sur le téléviseur, de telle sorte que l'image provenant du récepteur DVD/CD apparaisse sur l'écran du téléviseur.
	• Le câble vidéo n'est pas correctement connecté.	• Branchez correctement le câble vidéo sur les prises.
	• Le téléviseur raccordé est hors tension.	• Allumez le téléviseur.
On entend soit un son très léger, soit aucun son.	• L'équipement raccordé avec le câble audio n'est pas réglé de manière à recevoir la sortie du signal DVD.	• Sélectionnez le mode entrée approprié sur l'ampli/tuner audio, de manière à pouvoir écouter le son en provenance du récepteur DVD/CD.
	• Les câbles audio ne sont pas correctement connectés.	• Branchez correctement le câble audio sur les prises.
	• L'équipement raccordé au moyen du câble audio est hors tension.	• Mettez l'équipement raccordé par le câble audio sous tension.
	• Le câble de connexion audio est abîmé.	• Remplacez-le par un nouveau.
Mauvaise qualité de l'image en lecture.	• Le disque est sale.	• Nettoyez le disque.
Le récepteur DVD/CD ne commence pas la lecture.	• Pas de disque inséré.	• Insérez un disque. (Vérifiez que l'indicateur DVD ou CD audio, situé dans la fenêtre d'affichage du récepteur DVD/CD, est allumé).
	• Insertion d'un disque ne pouvant être lu.	• Insérez un disque pouvant être lu. (Vérifiez le type du disque, le système de couleurs et le code de région).
	• Le disque est positionné à l'envers.	• Positionnez la face de lecture du disque vers le bas.
	• Le disque n'est pas positionné à l'intérieur du guide.	• Positionnez correctement le disque sur le plateau, à l'intérieur du guide.
	• Le disque est sale.	• Nettoyez le disque.
	• Un menu est affiché sur l'écran du téléviseur.	• Appuyez sur la touche SETUP pour désactiver l'écran menu.
	• Le niveau de classification est réglé.	• Annulez la fonction Rating (classification) ou modifiez le niveau de classification.
Un ronflement sévère ou un bruit apparaît.	• Le disque est sale.	• Nettoyez le disque.
	• Les haut-parleurs et ses éléments sont faibles.	• Branchez soigneusement les haut-parleurs et ses éléments
	• L'ampli-syntoniseur est placé trop près du téléviseur.	• Eloignez votre téléviseur des composants audio.

Symptôme	Cause	Solution
Impossible de capter les stations de radio.	• L'antenne est mal positionnée ou mal branchée.	• Branchez l'antenne.
		• Réglez les antennes et branchez une antenne extérieure si nécessaire.
	• Le signal des stations est trop faible (lorsque la recherche automatique de stations est utilisée).	• Réglez la station manuellement.
	• Aucune station n'a été pré-sélectionnée ou effacée (lors du réglage en scannant les stations pré-sélectionnées).	• Présélectionnez les stations (page 23).
La télécommande ne fonctionne pas correctement.	• La télécommande n'est pas dirigée vers le capteur à distance du récepteur DVD/CD.	• Dirigez la télécommande vers le capteur à distance du récepteur DVD/CD.
	• La télécommande est trop éloignée du récepteur DVD/CD.	• Utilisez la télécommande à une distance maximum de 7 mètres.
	• Un obstacle se trouve sur le trajet allant de la télécommande au récepteur DVD/CD.	• Enlevez l'obstacle en question.
	• Les piles de la télécommande sont épuisées.	• Remplacez les piles par des piles neuves.
L'affichage du panneau frontal est trop terne.	• Rien n'est affiché sur l'affichage du panneau frontal.	• Appuyer sur DIMMER sur la télécommande.

Spécifications techniques

Général	Alimentation	Voir sur l'étiquette principale.			
	Consommation	Voir sur l'étiquette principale.			
	Poids total	3.9 kg			
	Dimensions externes (W x H x D)	430 x 70 x 310 mm			
	Conditions d'exécution	Température: de 5°C à 35°C, Etat d'exécution: Horizontal			
	Taux d'humidité	5% à 85%			
	Laser	Diode laser, longueur d'ondes 650 nm			
CD/DVD	Système signal	NTSC 525/60			
	Bande de fréquences (audio)	200 Hz à 18 kHz			
	Taux signal/bruit (audio)	Plus de 75 dB (1 kHz, NOP -6 dB, 20 kHz LPF/A-Filtre)			
	Gamme dynamique (audio)	Plus de 70 dB			
	Distorsion harmonique(audio)	0.5 % (1 kHz, à la position 1W) (20 kHz LPF)			
Vidéo	Entrée Vidéo	1.0 V (p-p), 75 Ω, synchro négative, RCA jack x 1			
	Sortie Vidéo	1.0 V (p-p), 75 Ω, synchro négative., RCA jack x 1			
	Composant sortie vidéo	(Y) 1.0 V (p-p), 75 Ω, synchro négative., RCA jack x 1 (P_B)/(P_R) 0.7 V (p-p), 75 Ω, RCA jack x 1			
Tuner **FM**	Réglage du son	87.5 - 108.0 MHz ou 65.0 - 74.0 MHz, 87.5 - 108.0 MHz			
	Fréquence Intermédiaire	10.7 MHz			
	Rapport signal/bruit	60 dB (Mono)			
	Réponse fréquence	140 - 10,000 Hz			
AM [MW]	Réglage du son	522 - 1,620 kHz ou 520 - 1,720 kHz			
	Fréquence Intermédiaire	450 kHz			
Amplificateur	Mode stéréo	100 W + 100 W (4Ω à 1 kHz, THD 10 %)			
	Mode son ambiance **(* Dépend des réglages de mode son et de la source, la sortie de son peut être inexistante.)**	Avant: 100 W + 100 W (THD 10 %) Centre*: 100 W Ambiophonique*: 100 W + 100 W (4Ω à 1 kHz, THD 10 %) Caisson graves*: 200 W (3Ω à 30 Hz, THD 10 %)			
	Entrées	Audio analogique, optique			
	Sorties	Moniteur, HDMI, vidéo composante			
Haut-Parleurs		Haut-parleur avant (SH72TN-F)	Haut-parleur central (SH72TN-C)	Haut-parleur arrière (SH72TN-S)	Caisson graves (SH72TN-W)
	Type	3-voie 2 haut-parleurs 4 OSCILLATEURS	2-voie 1 haut-parleur 4 OSCILLATEURS	2-voie 1 haut-parleur 4 OSCILLATEURS	1 haut-parleur
	Impédance	4 Ω	4 Ω	4 Ω	3 Ω
	Réponse fréquence	110 - 20000 Hz	170 - 20000 Hz	160 - 20000 Hz	40 - 1,500 Hz
	Niveau de pression acoustique	80 dB/W (1m)	80 dB/W (1m)	80 dB/W (1m)	82 dB/W (1m)
	Puissance d'entrée	100W	100W	100W	200W
	Puissance d'entrée max	200W	200W	200W	400W
	Dimensions totales (L x H x P)	300x1350x300 mm	500x168x102 mm	300x1350x300 mm	231x451x381 mm
	Poids total	5.2 kg	1.2 kg	5.1 kg	7.8 kg

* **Le design et les caractéristiques sont susceptibles d'être modifiés à tout moment.**



P/NO : MFL38637184