LG

Life's Good

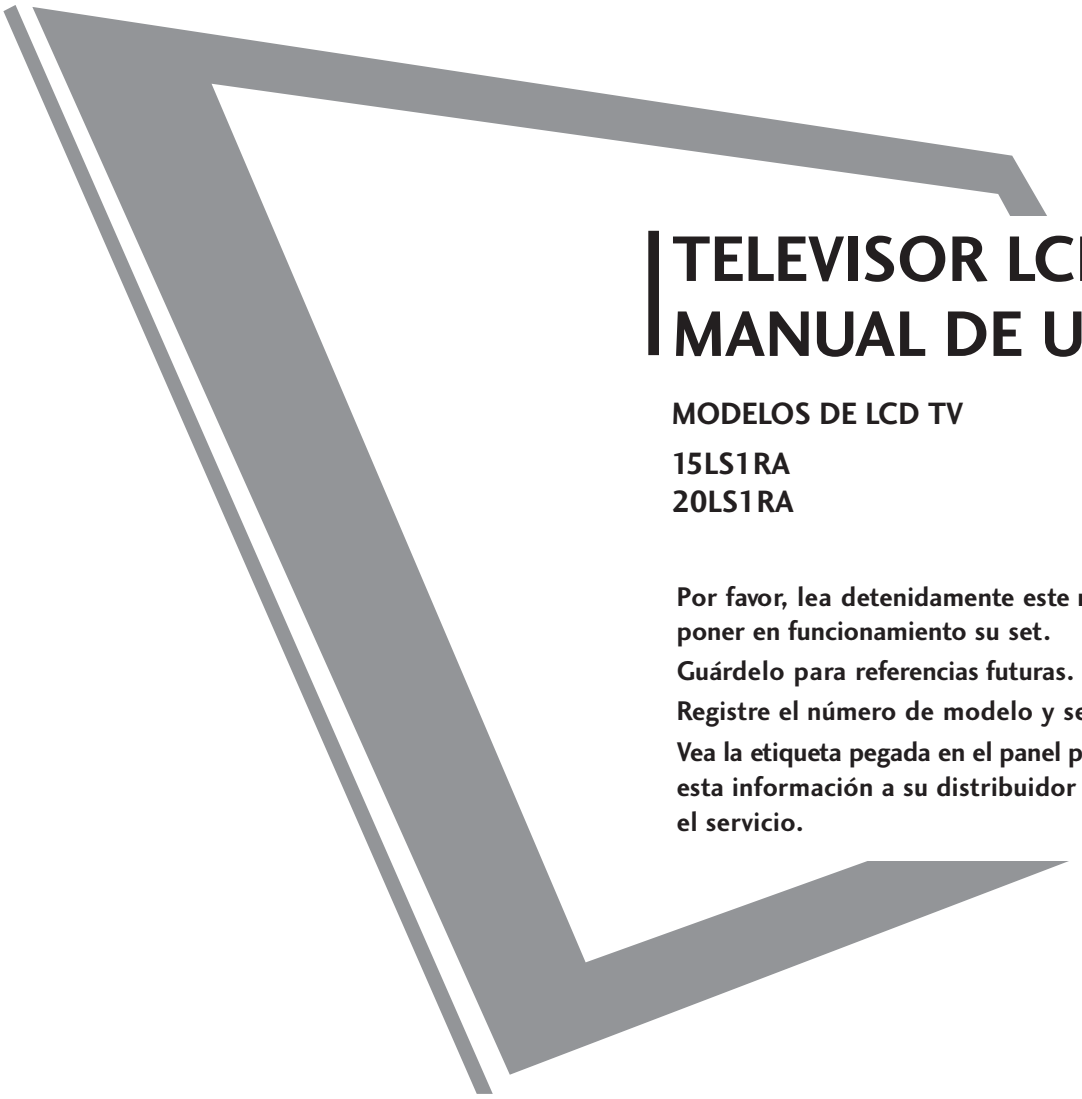

TELEVISOR LCD
MANUAL DE USUARIO

MODELOS DE LCD TV

15LS1RA
20LS1RA

Por favor, lea detenidamente este manual antes de poner en funcionamiento su set.

Guárdelo para referencias futuras.

Registre el número de modelo y serie de la unidad.

Vea la etiqueta pegada en el panel posterior y presente esta información a su distribuidor cuando requiera el servicio.

INSTRUCCIONES IMPORTANTES DE LA SEGURIDAD

Proporcionan las instrucciones importantes de la seguridad con cada aparato. Esta información es dada en un libro o una hoja, o está ubicado antes de cualquier instrucción de la instalación para el uso y es proporciona da con el aparato.
Esta información es dada en un idioma aceptable para el país donde el aparato será usado.
Las instrucciones importantes de la seguridad está titulado como "Instrucciones Importantes de la Seguridad ".
Las instrucciones de la seguridad siguientes incluyen donde es aplicable, y cuando Se usa. como sigue.
Adicionalmente la información de la seguridad puede ser incluida después del fin de la lista de instrucciones de seguridad siguiente. En la opción del fabricante, una imagen o un dibujo que ilustra la instrucción especificada de seguridad puede ser puesto inmediatamente junto a la instrucción de la seguridad:

⚠ ADVERTENCIA

Lea estas instrucciones.
Guarde estas instrucciones.
Tenga cuidado con todas las advertencias.
Siga todas las instrucciones.



1. No coloque la TV en luz solar directa o cerca a fuentes de calor tales como difusores de calor, estufa y otros.

   Esto puede causar un incendio.



2. No use este producto en un lugar húmedo como en el baño o en cualquier lugar donde se pueda mojar.

   Esto puede causar un incendio o una descarga eléctrica.

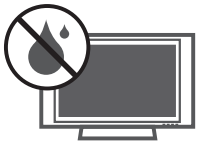

3. Doble el cable de la antena entre el interior y exterior de la casa para evitar que la lluvia fluya hacia adentro.

   Esto puede causar que el agua dañe la TV y originar una descarga eléctrica.

4. Un cable a tierra debe estar conectado.

   Si un cable a tierra no está conectado,existe la posibilidad de peligro de descargas eléctricas debido a la fuga de corriente. Si los métodos de conexión a tierra no son posibles, se debe instalar un interruptor de circuito independiente y éste debe ser instalado por un electricista calificado.

   No conecte el cable a tierra de los alambres de teléfono, postes de luz o tuberías de gas.

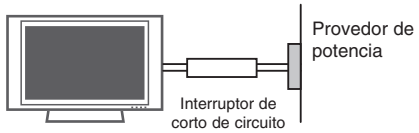

5. No coloque ningún objeto que contenga líquidos encima del producto.

   Esto puede causar un incendio o una descarga eléctrica.



6. Sitios con humedad :

   Este aparato no debe ser expuesto a goteras, escurrimientos o salpicaduras y no deben colocarse sobre el producto los objetos con líquido tales como vasos o floreros.

7. No inserte ningún objecto dentro de las abeturas de ventilación.

   Esto puede causar un incendio o una descarga eléctrica.

8. No coloque objetos pesados sobre la TV.

   Pueden caerse y causar lesiones serias a un niño o adulto.

ADVERTENCIA

INSTRUCCIONES IMPORTANTES DE LA SEGURIDAD

⚠ ADVERTENCIA

9 No limpie el producto con agua.

Esto puede causar un daño al producto o una descarga eléctrica.



10 En caso que ud. vea humo o sienta un olor extraño saliendo de la TV, apáguela, desconéctela del tomacorriente y contacte a su proveedor o al centro de servicio.

Esto puede causar un incendio o una descarga eléctrica.

11 No intente dar servicio a la TV usted mismo. Contacte a su proveedor o al centro de servicio.

Debido a que esto puede causar daño al producto o una descarga eléctrica.



12 No toque el producto o la antena durante una tormenta eléctrica.

Esto puede causar una descarga eléctrica.

⚠ NOTAS

1 Nunca toque el enchufe con las manos mojadas.

Esto puede causar una descarga eléctrica.

2 Desconecte el producto del tomacorriente y quite todas las conexiones antes de moverlo.

3 No coloque el producto en una instalación empotrada tal como un librero o estante.

La TV requiere ventilación.

4 Cuando instale la TV sobre una mesa, tenga cuidado de no colocarlo sobre el borde.

Esto puede provocar que la TV se caiga, causando lesiones serias a las personas y daños considerables al producto.

5 No coloque una antena exterior cerca de líneas de tendido eléctrico, luces eléctricas o circuitos eléctricos.

Esto puede causar una descarga eléctrica.

6 Debe haber suficiente distancia entre una antena exterior y las líneas de potencia para evitar que la antena toque las líneas de potencia, aún cuando la antena se caiga.

Esto puede causar una descarga eléctrica.

7 Cuando desconecte la TV, no jale del cordón, sino del enchufe.

Esto puede causar un incendio.

⚠ NOTAS

8. Asegúrese de que el cordón de alimentación no pase a través de ningún objeto caliente como un calentador.

   Esto puede causar un incendio o una descarga eléctrica.

9. No lo conecte cuando el cordón de alimentación o el enchufe está dañado o la parte conectora del tomacorriente está floja.

   Esto puede causar un incendio o una descarga eléctrica.

10. Deshágase cuidadosamente de las baterías usadas para evitar que sean ingeridas por los niños.

    En caso de que se las traguen, llévelos a ver a un doctor inmediatamente.

11. Cuando mueva el producto ensamblado con las bocinas, no lo lleve sosteniéndo por las bocinas.

    Esto puede causar que el producto se caiga, causando lesiones graves a los niños o adultos, y daños serios al producto.

12. Desconecte este producto del tomacorriente antes de limpiarlo. No utilice limpiadores líquidos o en aerosol.

    Esto puede causar un daño al producto o una descarga eléctrica.

13. Contacte al centro de servicio una vez al año para que limpie las partes internas de la TV.

    El polvo acumulado puede causar fallas mecánicas.

14. La distancia entre los ojos y la pantalla debe ser de 5 a 7 veces más largo que el largo diagonal de la pantalla.

    Esto se recomienda para evitar vista cansada.

15. Desconecte el producto del tomacorriente cuando no está atendiendo o usando por períodos largos del tiempo.

    Polvo acumulado puede causar un incendio o una descarga eléctrica por deterioro o fuga eléctrica.

16. Solamente utilice las baterías especificadas.

    Si no, esto puede causar un daño al producto o una descarga eléctrica.

17. No golpee el producto ni permita que le caigan objetos encima ni en la pantalla.

    Podría resultar dañado usted o el producto.

! NOTAS

- ▶ Si siente la TV fría al tocar, puede que haya un pequeño “flicker” cuando se ha encendido. Esto es normal, no hay nada malo con la TV.
- ▶ Unos pocos defectos de puntos pueden ser visibles en la pantalla, apareciendo en un color rojo, verde o azul. Pero ellos no tienen ningún efecto equivocado para la función del monitor.
- ▶ Evitese tocar la pantalla LCD o agarrarla con su(s) dedo(s) por un periodo largo de tiempo. Si lo hace, eso puede provocar una distorción temporal en la pantalla.

Disposición

a. Lámpara fluorescente usada en este producto contiene una cantidad mínima de mercurio.
b. No disponga este producto con basura normal de la casa.
c. La disposición de este producto debe ser manejado de acuerdo a la autoridad local de su provincia.

CONTENIDO

ADVERTENCIA 1
Instrucciones Importantes de la Seguridad 1

PREPARACIÓN

Accessorios 5
Información del panel frontal 6
Información del panel posterior 7
Instalación de la base 8
Retiro del soporte 9
Cubierta posterior para disposición de cables 10
Posición de la pantalla 11
Instalación de un Pedestal de Escritorio 11
Sisteme de seguridad Kensington 12
Conexión de la Antena o cable 13

CONEXIONES DE EQUIPO EXTERNO

Instalación del HDSTB 14
Instalación del DVD 16
Configuración del audífono 17
Instalación del VCR 18
Instalación de la PC 20
Configuración de la pantalla 21
- Configuración automática 21
- Configuración Manual 22
- Inicializando (Reajuste de la configuración original de fábria) 23

VER LA TV / CONTROL DE CANAL

Funciones de los botones del control remoto 24
Encendido del TV 26
Ajuste del Canal 26
Ajuste del volumen 26
Selección y ajuste del menú pantalla 27
Búsqueda de canales 28
- Programación automática (Búsqueda de canales) 28
- Programación Manual (Agregar/Eliminar los Canales) 29

Sintonía fina 30
Configuración de los canales favoritos 31
Bloqueado 32

CONTROL DE IMAGEN

Ajustes de la Imagen Prestablecida 33
- Control Automático de la imagen (APC) - Presintonizada 33
- Tono de color - Presintonizada 34

Control Manual de Imagen 35
- Control Automático de la imagen (APC) - Modo usuario 35
- Tono de color - Modo usuario 36

Restablecimiento de la imagen 37

CONTROL DE SONIDO Y DE IDIOMA

Digital Auto Sound Processing (DASP) 38
Ajuste de sonido - modo usuario 39
Nivelador automático de volumen (AVL: Auto Volume Leveler) 40
Ajuste de Balance 41
Disfrute de la transmisión Estéreo/SAP 42
Selección del lenguaje en la pantalla 43
Subtitulaje 44

CONFIGURACIÓN HORARIA

Programacion del reloj 45
Ajustes de Encendido / Apagado Automático del temporizador 46
Configuración del temporizador de apagado automático 47
Configuración de Corte Automático 48

APÉNDICE

Lista de verificación de los problemas 49
Mantenimiento 51
Especificaciones del producto 52

PREPARACIÓN

ACCESORIOS

Asegurese de que los siguientes accesorios estén incluidos con su TV. Si algún accesorio no está incluido, favor de contactar al distribuidor del producto en el lugar donde realizó la compra.

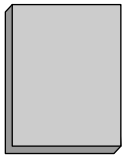

Manual de Usuario



Control Remoto

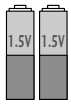

Baterías



Cable de Alimentación



Organizador de cables

INFORMACIÓN DEL PANEL FRONTAL

■ Es probable que esta vista no coincida con su TV.

Controles del Panel Frontal

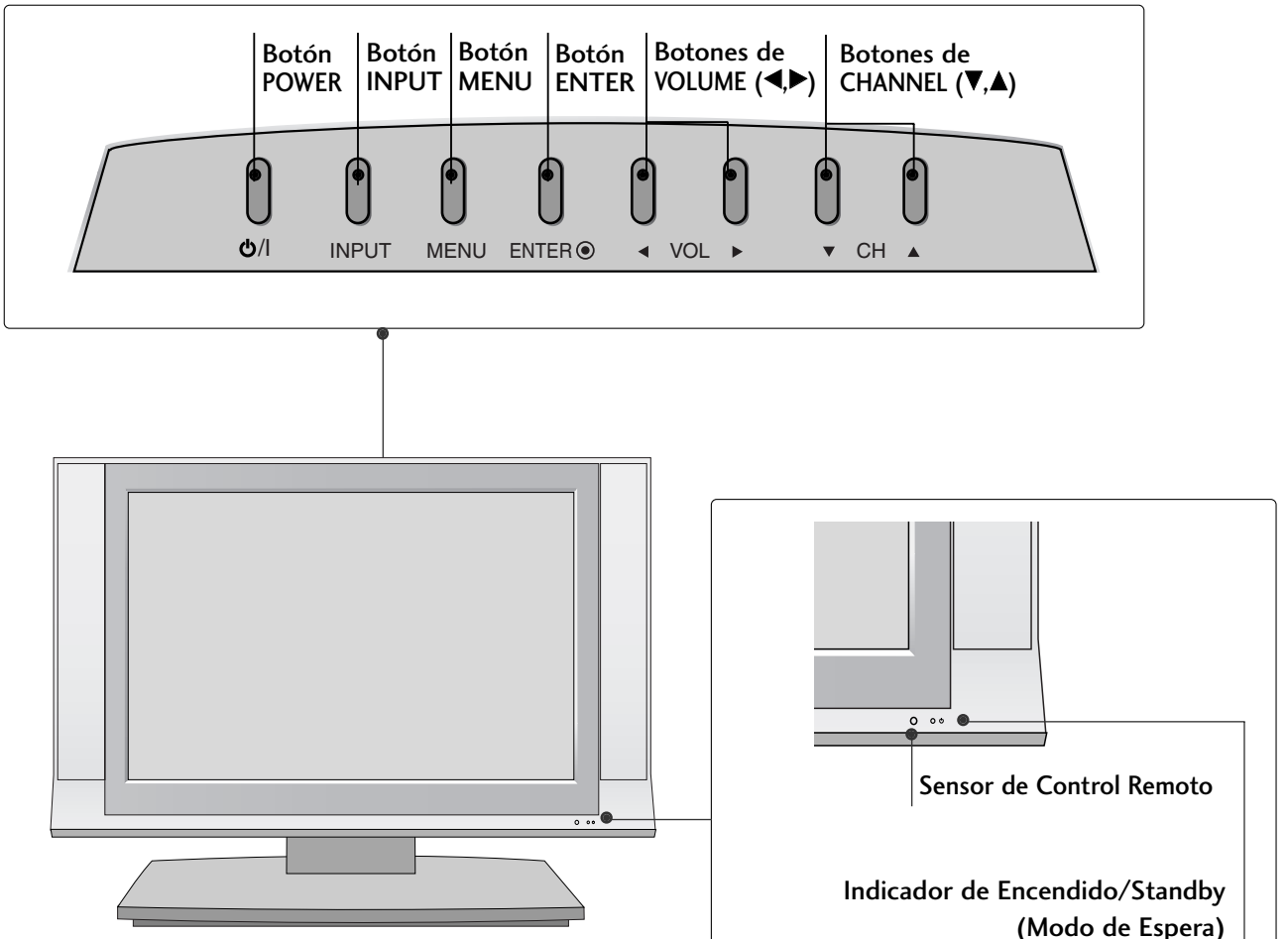

INFORMACIÓN DEL PANEL POSTERIOR

■ Es probable que esta vista no coincida con su TV.

Conexión del Panel Posterior

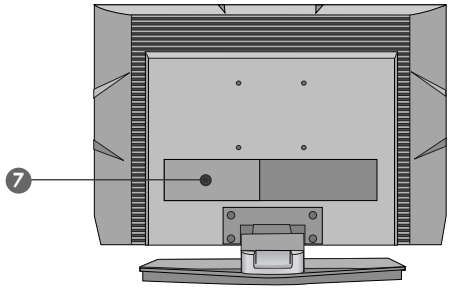

15 pulgadas

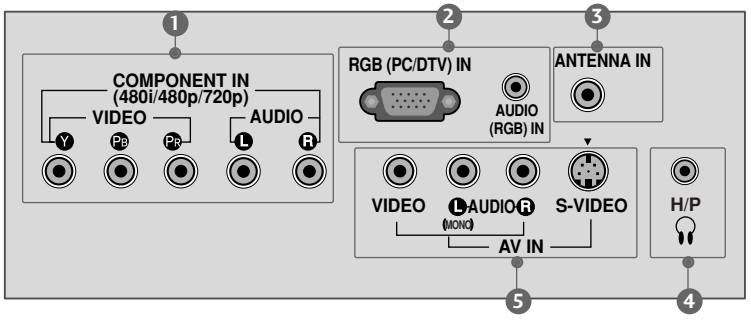

20 pulgadas

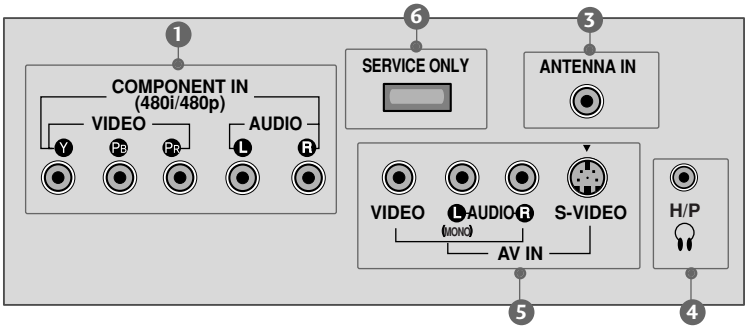

❶ **COMPONENT IN (Entrada de COMPONENTE)**
Conecte un dispositivo de video/audio de componente a estas entradas.

❷ **RGB (PC/DTV) IN**
Conecte la salida desde una PC o DTV.
AUDIO (RGB) IN
Conecte el audio desde una PC o DTV.

❸ **ANTENNA IN (Entrada de la antena)**
Conecte las señales de la transmisión a este puerto.

❹ **HEADPHONE INPUT (Entrada de audífonos)**
Enchufe el audífono al conector.

❺ **AV (Audio/Video) IN**
Conecte la salida de audio/video de un dispositivo externo a estos puertos.
S-VIDEO
Conecte la salida de S-Video de un dispositivo de S-VIDEO.

❻ **SERVICE ONLY (Para el puerto de servicio)**

❼ **Socket del Cordón de Alimentación**
Esta TV funciona con alimentación de corriente alterna (ca).
Cuidado: Nunca aplique voltaje de corriente continua (cc) a esta TV.

INSTALACIÓN DE LA BASE

■ Es probable que esta vista no coincida con su TV.

1 Monte las partes del soporte con la base de la cubierta del soporte. Inserte el soporte en la base de la cubierta hasta escuchar un clic.

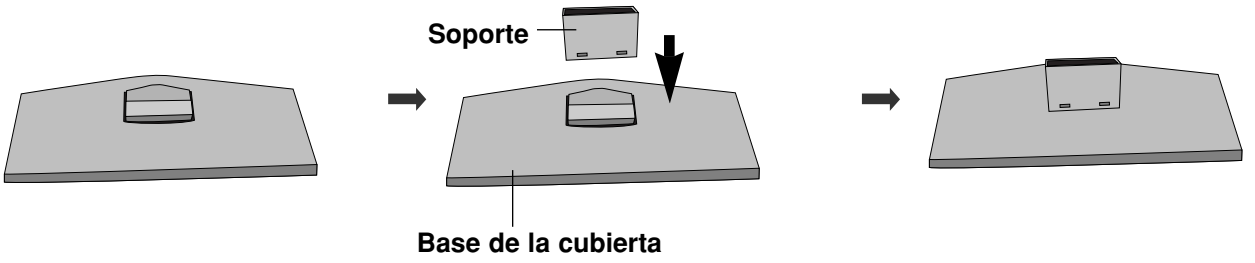

2 Coloque cuidadosamente la pantalla del producto boca abajo sobre una superficie acojinada que proteja de posibles daños al producto y la pantalla.

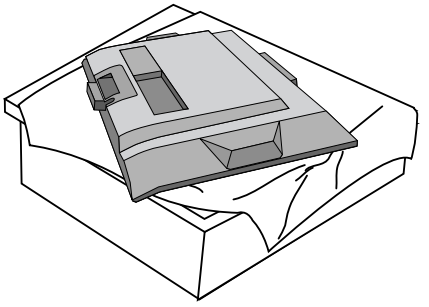

3 Coloque el soporte del producto como se muestra en la imagen.

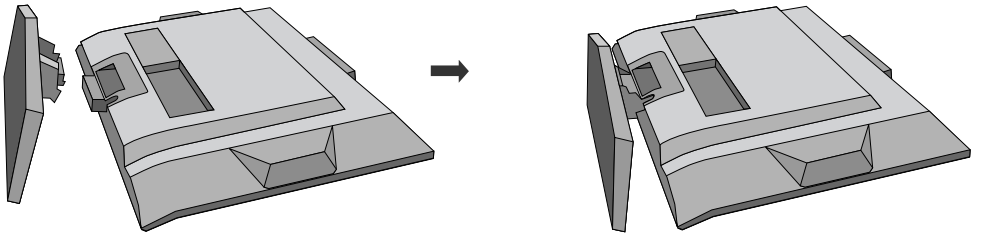

Cerciorarte de que el cuerpo del soporte esté doblado hacia arriba.

RETIRO DEL SOPORTE

■ Es probable que esta vista no coincida con su TV.

1 Coloque cuidadosamente el producto con la pantalla abajo en una superficie acolchada que protegerá el producto y pantalla de algún daño.

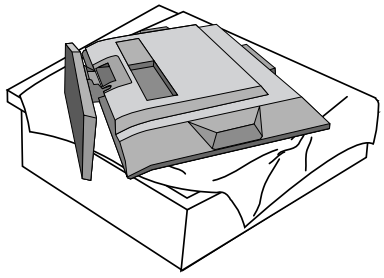

2 Sostenga el soporte con ambas manos y pliéguelo hacia arriba.

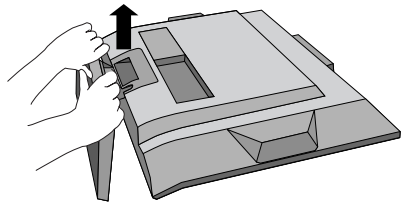

3 Tire de los costados de la base de la cubierta hacia atrás mientras presiona el seguro hacia arriba.

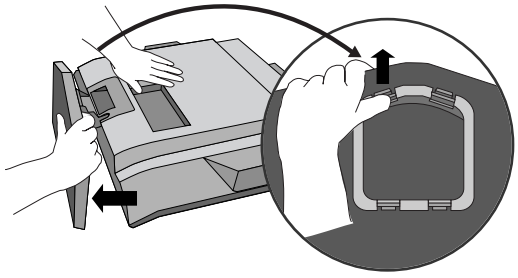

4 Sostenga la base de la cubierta y tire hacia atrás sacudiéndola para separarla del soporte.

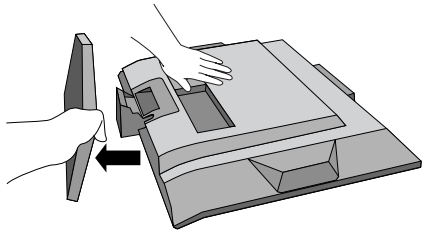

5 Tire del soporte para separarlo del televisor mientras presiona los dos 2 seguros.

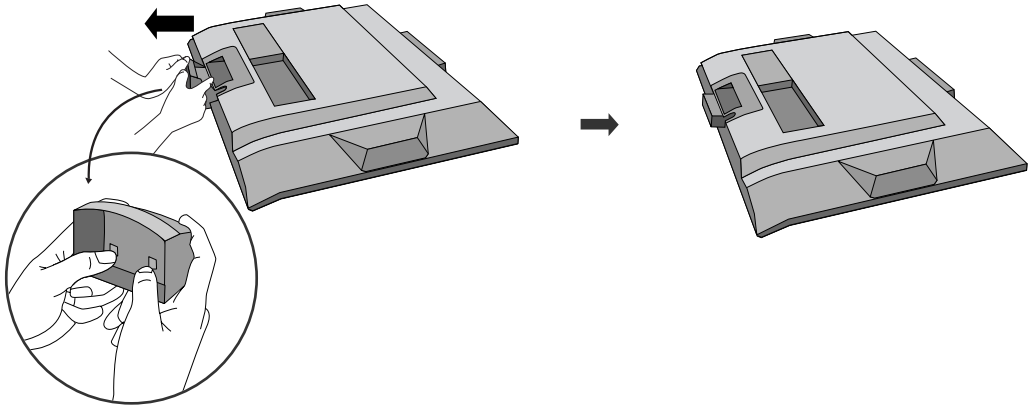

CUBIERTA POSTERIOR PARA DISPOSICIÓN DE CABLES

■ Es probable que esta vista no coincida con su TV.

1 Conecte los cables necesarios.
Para conectar un equipo adicional, vea la sección de **CONEXIONES DE EQUIPO EXTERNO**.

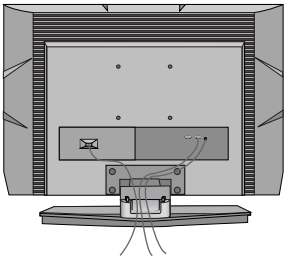

2 Instale el **ORGANIZADOR DE CABLES** como la imagen.

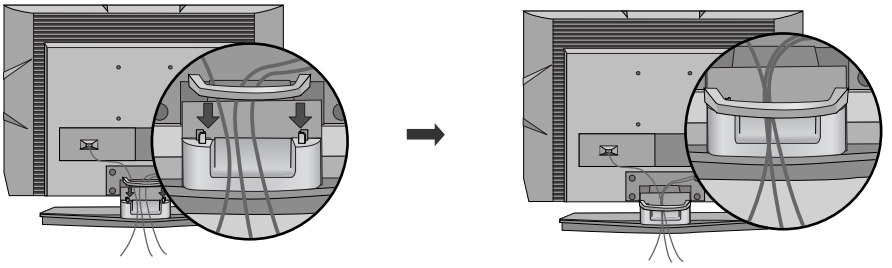

Cómo quitar el ORGANIZADOR DE CABLES

Primero, presione la administración de cables. Sostenga el **ORGANIZADOR DE CABLES** con ambas manos y tire hacia arriba.

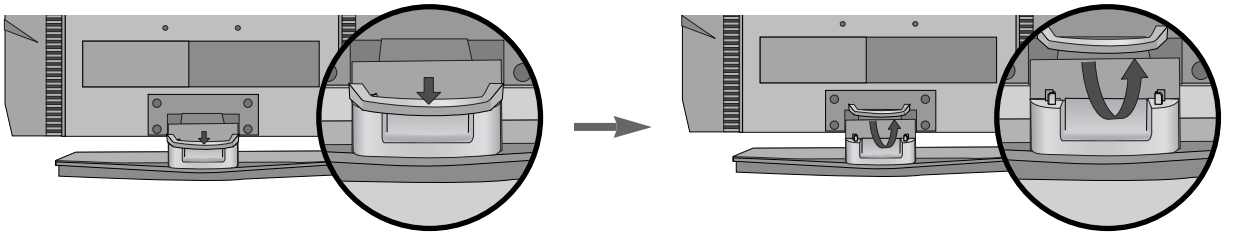

NOTA

► No agarre el **ORGANIZADOR DE CABLES** cuando mueve el producto.
- Si el producto se cae, ud. se puede herir o el producto se puede romper.

POSICIÓN DE LA PANTALLA

- Es probable que esta vista no coincida con su TV.
- **Ajuste la posición del panel en diversas formas para obtener una máxima comodidad.**

• Rango de inclinación

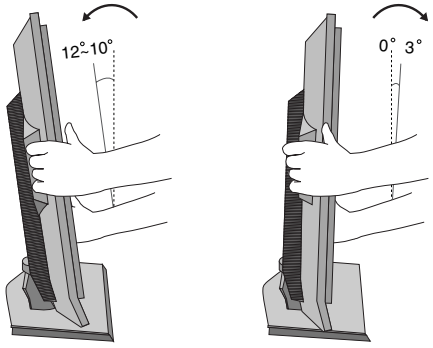

INSTALACIÓN DE UN PEDESTAL DE ESCRITORIO

Para conseguir una ventilación adecuada, deje un espacio de 4 pulgadas de separación entre la pared y los costados del televisor.

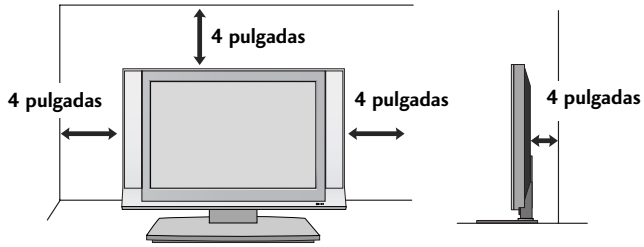

⚠ CUIDADO ▶ Asegure la ventilación adecuada dejando el espacio recomendado.

SISTEMA DE SEGURIDAD KENSINGTON

- El televisor tiene instalado un conector de Sistema de seguridad Kensington en el panel posterior. Conecte el cable de Sistema de seguridad Kensington como se indica a continuación.
- Para obtener información detallada sobre la instalación y uso del Sistema de seguridad Kensington, consulte la guía del usuario que se incluye con este sistema.

  Para obtener información adicional, visite **http://www.kensington.com**, la página Web de Kensington. Esta empresa vende sistemas de seguridad para equipos electrónicos de alto costo, como PC portátiles y proyectores LCD.

NOTA

- El Sistema de seguridad Kensington es un accesorio opcional.

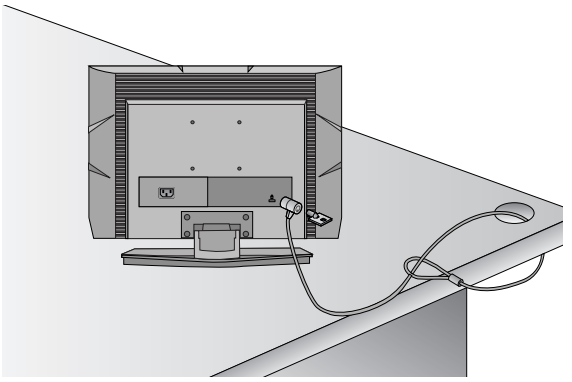

CONEXIÓN DE LA ANTENA O CABLE

1. Antena (analógica o digital)

Toma de entrada de pared o antena exterior sin conexiones a caja de cables.
Para lograr la mejor calidad de imagen, ajuste la posición de la antena si fuera necesario.

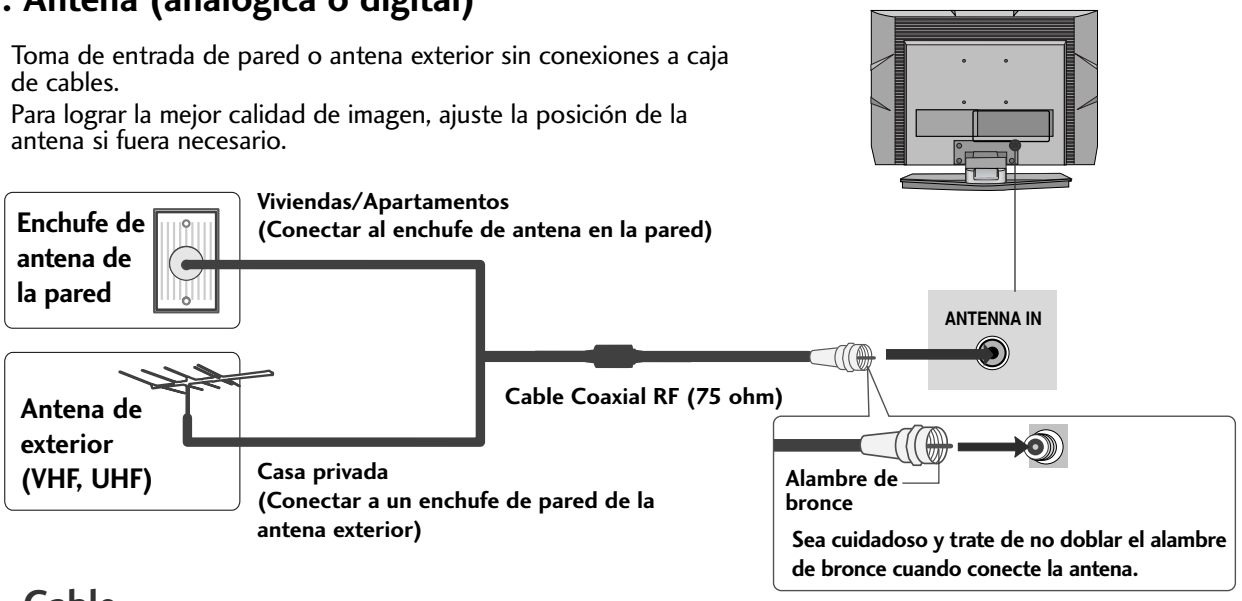

2. Cable

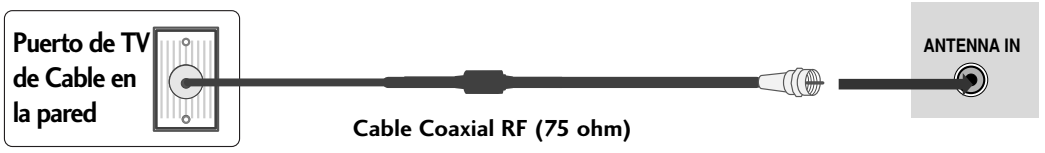

3. Uso de cable y antena

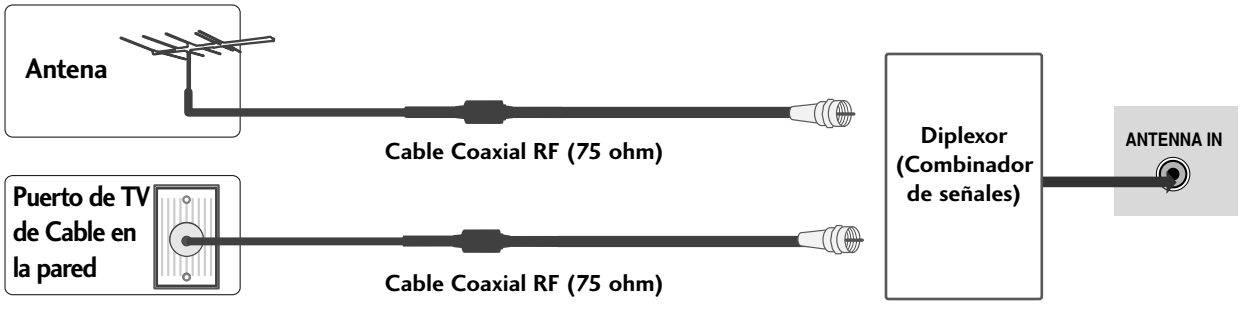

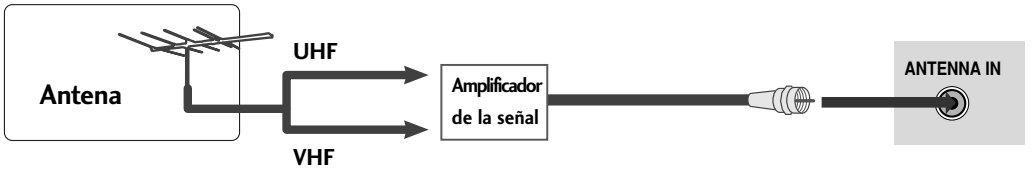

- En áreas de señal deficiente,puede obtener una mejor calidad en la imagen si instala un amplificador de señal como se muestra en la derecha.
- Si está siendo utilizando una antena para dos unidades, use un divisor de señal para conectarse.
- El cable y el convertidor de antena no son proporcionados con el producto.

NOTA ► El televisor informará cuando finalice la exploración de canales análogo y de cable.

CONEXIONES DE EQUIPO EXTERNO

- Para evitar daños en el equipo, no enchufe ningún cable de alimentación hasta haber finalizado la conexión completa de todo el equipo.
- Esta parte de la configuración del Equipo Externo utiliza principalmente imagen para 15 pulgadas.

INSTALACIÓN DEL HDSTB

Para ver programas de transmisión digital, compre y conecte un decodificador de señales digitales.

Cuando lo conecta con un cable de componente

1. Cómo conectar

1. Conecte las salidas de video (Y, PB, PR) del Set-top box digital a los puertos de **COMPONENT IN VIDEO** en la unidad. Haga coincidir los colores de los conectores (Y = Verde, PB = Azul, PR = Rojo).
2. Conecte la salida de audio del Set-top box digital a los puertos de **COMPONENT IN AUDIO** en la unidad.

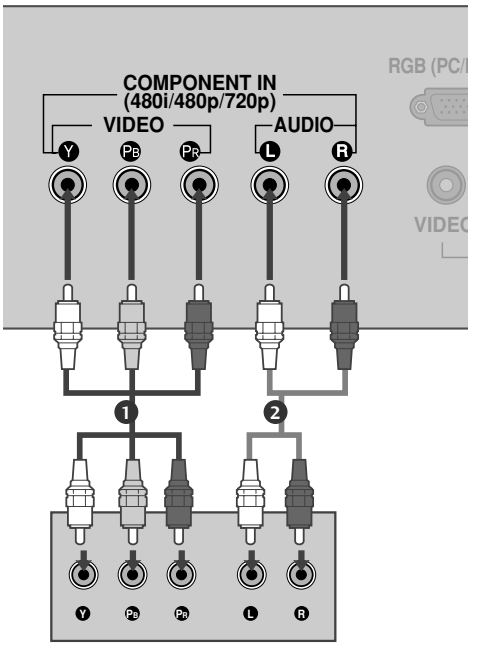

2. Cómo usar

- Encienda el Set-top box digital.
  (Refiérase al manual de usuario del Set-top box digital.)
- Seleccione la entrada de la fuente **Component** usando el botón **INPUT** del control remoto.

15 pulgadas

Señal	Component	RGB-DTV
480i, 480p	Sí	Sí
576i, 576p	Sí	Sí
720p	Sí	Sí

20 pulgadas

Señal	Component
480i	Sí
480p	Sí

Cuando conecte un cable de D-sub de 15 pines

(15 pulgadas solamente)

1. Cómo conectar

1. Conecte la salida de RGB del Set-top box digital al puerto de **RGB (PC/DTV) IN** en la unidad.
2. Conecte las salidas de audio del Set-top box al puerto de **AUDIO (RGB) IN** en la unidad.

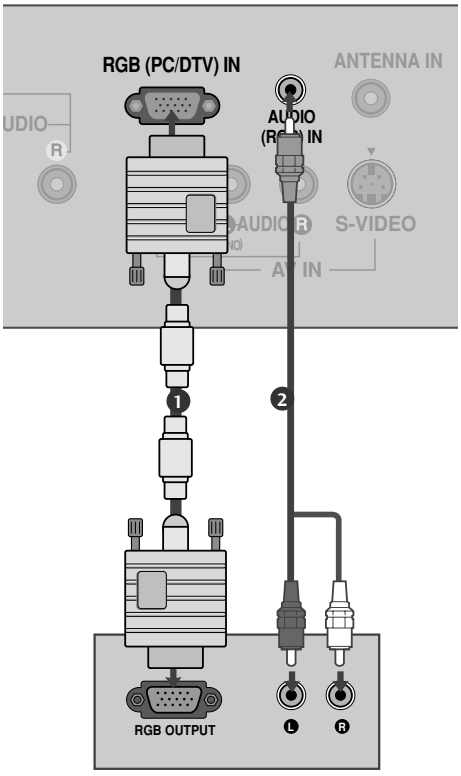

2. Cómo usar

- Encienda el Set-top box digital.
  (Refiérase al manual de usuario del Set-top box digital.)
- Seleccione la entrada de la fuente **RGB** usando el botón **INPUT** del control remoto.

INSTALACIÓN DEL DVD

Cuando lo conecta con un cable de componente

1. Cómo conectar

1. Conecte las salidas de video (Y, PB, PR) del DVD a los puertos de **COMPONENT IN VIDEO** en la unidad. Haga coincidir los colores de los conectores (Y = Verde, PB = Azul, PR = Rojo).
2. Conecte las salidas de audio del DVD a los puertos de **COMPONENT IN AUDIO** en la unidad.

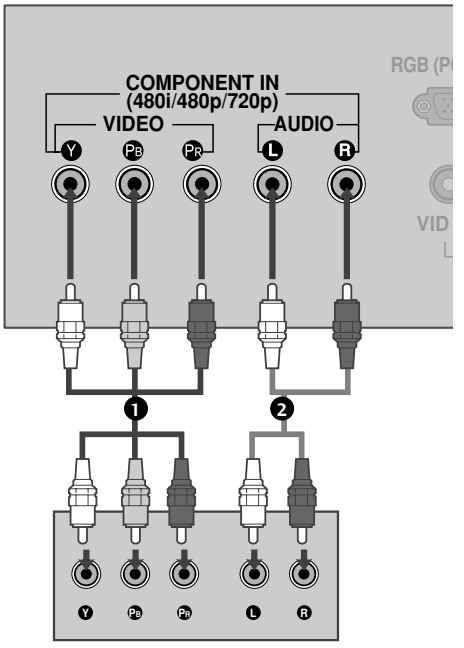

2. Cómo usar

- Encienda el reproductor de DVD, inserte un DVD.
- Seleccione la entrada de la fuente **Component** usando el botón **INPUT** del control remoto.
- Refiérase al manual de usuario del reproductor de DVD para seguir las instrucciones.

Puertos de la Entrada de Componente

Puede obtener una mejor calidad de imagen si conecta el reproductor de DVD a los puertos de la entrada del componente como la imagen mostrada.

Puertos de Componente en la TV	Y	PB	PR
Puertos de la salida del reproductor de DVD	Y	PB	PR
	Y	B-Y	R-Y
	Y	Cb	Cr
	Y	Pb	Pr

Cuando lo conecta con un cable de S-Video

1. Cómo conectar

1. Conecte la salida de S-VIDEO del DVD a la entrada de **S-VIDEO** en la unidad.
2. Conecte las salidas de audio del DVD a los puertos de la entrada de **AUDIO** en la unidad.

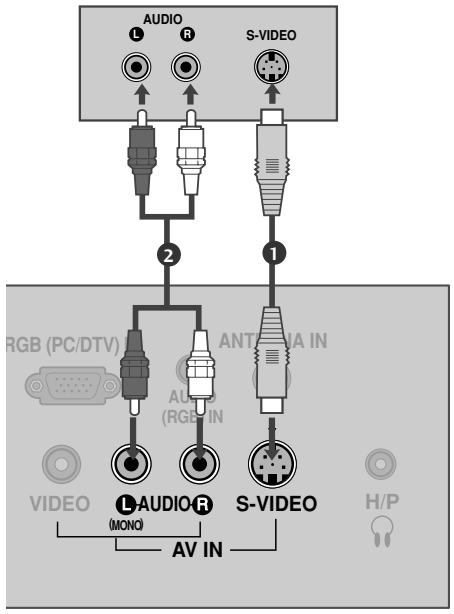

2. Cómo usar

- Encienda el reproductor de DVD, inserte un DVD.
- Seleccione la entrada de la fuente **AV** usando el botón **INPUT** del control remoto.
- Refiérase al manual de usuario del reproductor de DVD para seguir las instrucciones.

CONFIGURACIÓN DEL AUDÍFONO

Puede escuchar el sonido a través del auricular.

1. Cómo conectar

1. Enchufe el audífono al conector.
2. Para ajustar el volumen del audífono, presione el botón **VOL** ◀ o ▶. Si presiona el botón **MUTE**, se desactiva el sonido del audífono.

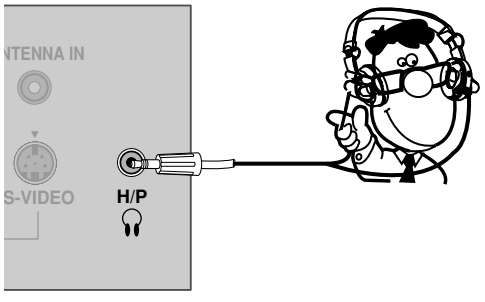

INSTALACIÓN DEL VCR

- Para evitar ruido en la imagen (interferencia), deje una distancia adecuada entre el VCR y la TV.
- Si el formato de imagen es de 4:3, las imagenes congeladas en los lados de la pantalla se pueden quedar visibles permanentemente.Este fenómeno es común para todos los fabricantes y, por lo tanto, la garantía de los fabricantes no cubre los productos que presentan este fenómeno.

Cuando lo conecta con una antena

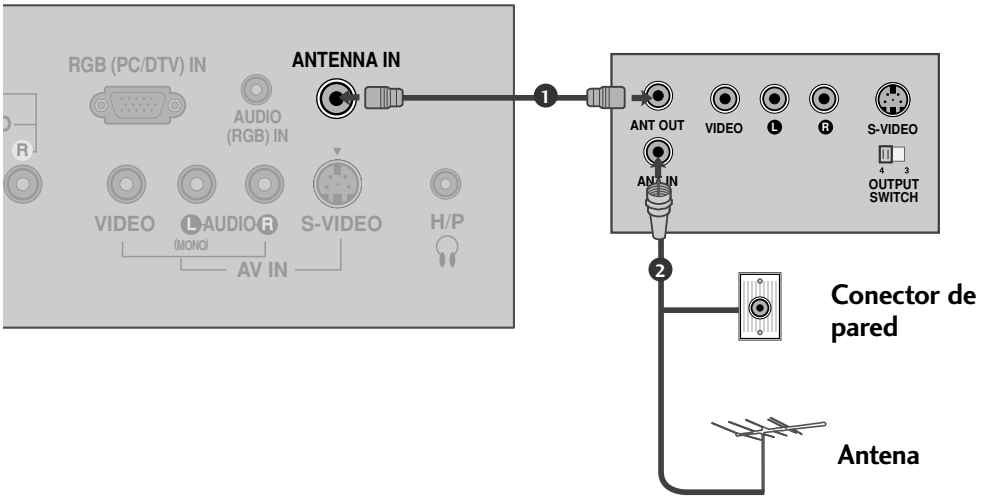

1. Cómo conectar

1. Conecte el conector de la antena exterior de RF del VCR al conector de la **ANTENNA IN** del televisor.
2. Conecte el cable de antena al puerto de la antena RF del VCR.

2. Cómo usar

- Ponga el interruptor de salida del VCR en 3 ó 4 y luego sintonice el televisor en el mismo número de canal.
- Inserte una cinta de video en el VCR y presione el botón AUDIO PLAY del VCR. (Vea el manual de usuario del VCR).

Cuando lo conecta con el cable RCA

1. Cómo conectar

❶ Conecte las salidas de **AUDIO/VIDEO** entre la TV y el VCR.Coincida los colores de salidas (Video = amarillo, Audio izquierdo = blanco, Audio derecho = rojo)

2. Cómo usar

- Inserte una cinta de video en el VCR y presione el botón PLAY del VCR.(Vea el manual de usuario del VCR).
- Seleccione la entrada de la fuente **AV** usando el botón **INPUT** del control remoto.

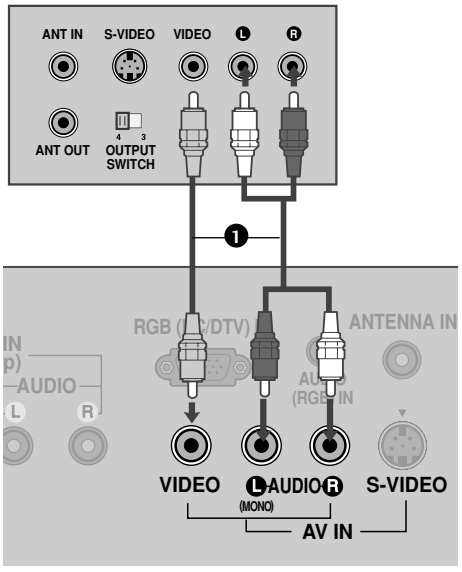

NOTA

► Si ud.tiene un VCR monofónico,conecte el cable de audio de VCR al puerto **AUDIO L/MONO** de la unidad.

Cuando lo conecta con un cable de S-Video

1. Cómo conectar

❶ Conecte la salida de S-VIDEO del VCR a la entrada de **S-VIDEO** en la unidad.

❷ Conecte las salidas de audio del VCR a los puertos de **AUDIO** de la unidad.

2. Cómo usar

- Inserte una cinta de video en el VCR y presione el botón PLAY del VCR. (Vea el manual de usuario del VCR.)
- Seleccione la entrada de la fuente **AV** usando el botón **INPUT** del control remoto.

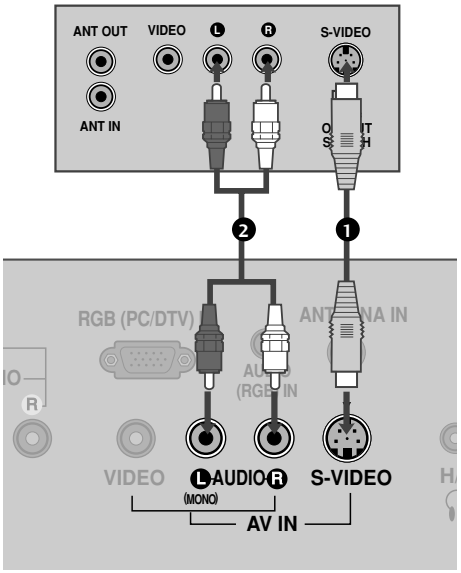

CUIDADO

► Si los dos puertos de S-VIDEO y VIDEO están conectados al S-VHS VCR simultáneamente, sólo el S-VIDEO puede ser recibido.

NOTA

► La calidad de la imagen mejora: en comparación con una entrada compuesta (cable RCA).

INSTALACIÓN DE LA PC (15 pulgadas solamente)

Esta TV proporciona la capacidad de Plug and Play, significa que la PC se ajusta automáticamente por las programaciones de la TV.

Cuando conecte un cable de D-sub de 15 pines

1. Cómo conectar

1. Conecte la salida de RGB de la PC al puerto de **RGB (PC/DTV) IN** en la unidad.
2. Conecte las salidas de audio del Set-top box al puerto de **AUDIO (RGB) IN** en la unidad.

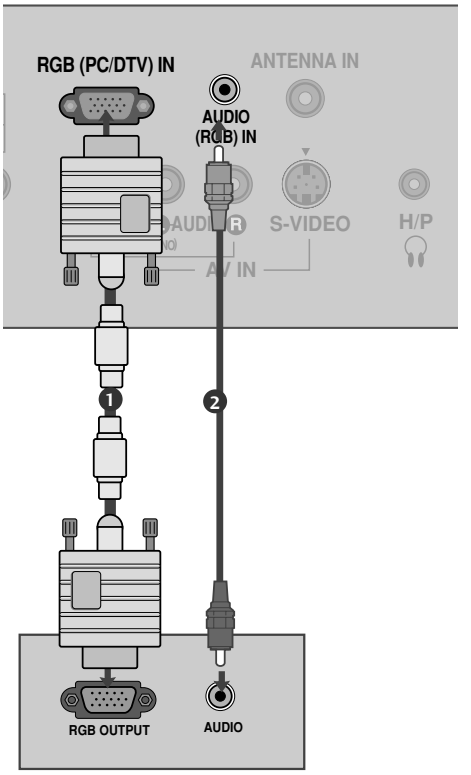

2. Cómo usar

- Encienda la PC y la unidad.
- Seleccione la entrada de la fuente **RGB** usando el botón **INPUT** del control remoto.

Resolución de Despliegue

Modo RGB-PC

Resolución	Frecuencia Horizontal(KHz)	Frecuencia Vertical(Hz)
640x480	31.469	59.94
800x600	37.879 35.156	60.31 56.25
1024x768	48.363	60.00

Modo RGB-DTV

Resolución	Frecuencia Horizontal(KHz)	Frecuencia Vertical(Hz)
720x480i	15.734	59.939
720x480p	31.469	59.94
720x576i	15.625	50.00
720x576p	31.25	50.00
1280x720p	37.50 44.955 45.00	50.00 59.94 60.00

NOTAS

- Nosotros le recomendamos que use 1024x768, 60Hz para el modo PC, esto le ofrecerá la mejor calidad de imagen.
- Usando otros formatos (VGA, SVGA, etc.) o frecuencias puede causar baja calidad de la imagen. (Para cambiar el formato de la salida de video de la PC, por favor refiérase al manual de operación de la PC que esta utilizando).
- Evite mantener una imagen fija en pantalla durante largos periodos de tiempo. La imagen fija podría grabarse permanentemente en pantalla.
- Si en la pantalla aparece el mensaje “Sin señal”, ajuste la salida para PC en un formato que aparezca indicado en el cuadro ‘Resolución de Despliegue’.
- Las formas de la entrada de sincronización para la frecuencia horizontal y vertical están separadas.

CONFIGURACIÓN DE LA PANTALLA (Sólo 15 pulgadas)



Configuración automática

Automáticamente ajusta la posición de la imagen y minimiza cualquier temblor en la imagen.

Si la imagen aún no está correcta, su unidad está funcionando apropiadamente pero necesita más ajuste.

Esta función trabaja en los modos siguientes: modo RGB-PC.

---

1. Presione el botón **A.PROG** para comenzar **Config. auto**.

   - Cuando ha terminado **Config. auto** se aparecerá **Ok** en la pantalla.
   - Si la posición de la imagen aún no está correcta, intente otra vez el ajuste automático.

2. Si la imagen necesita más ajuste después del ajuste automático, ud. puede ajustar con **Config. manual**.

- Usted también puede ajustar **Config.auto** desde el menú **Pantalla**.

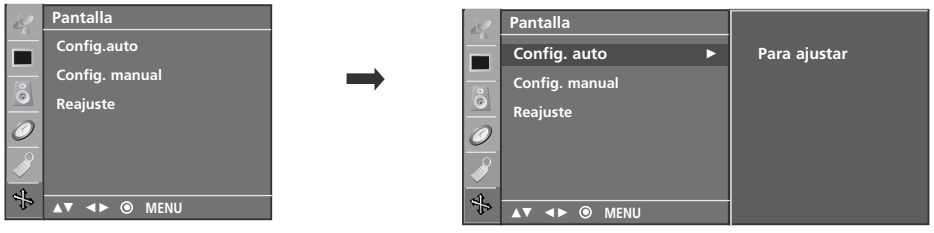

Configuración Manual

Si la imagen no está clara después del ajuste automático y especialmente los carácteres aún están temblando, ajuste la fase de la imagen manualmente.

Esta función trabaja en los modos siguientes: modo RGB-PC.

1. Presione el botón **MENU** y luego presione el botón ▲ o ▼ para seleccionar el menú **Pantalla**.



1

2. Presione el botón ► y luego presione el botón ▲ o ▼ para seleccionar **Config. manual**.

3. Presione el botón ► y luego presione el botón ▲ o ▼ para seleccionar **H-posicion**, **V-posicion**, **Phase** o **Clock**.

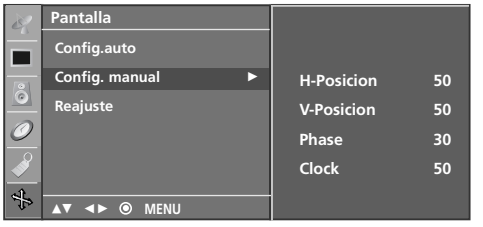

2 3 4

- **Phase**
  Esta función le deja remover cualquier ruido horizontal y afila la imagen de los carácteres.
- **Clock**
  Esta función es para minimizar cualquier barra vertical o raya visible en el fondo de pantalla.Y el tamaño horizontal de pantalla también se cambiará.
- **H-posicion / V-posicion**
  Ajusta la imagen hacia la izquierda/derecha y hacia arriba/abajo.

4. Presione el botón ◄ o ► para hacer ajustes apropiados.

5. Presione el botón **ENTER** para ahorrar.

Inicializando (Reajuste de la configuración original de fábrica)

Esta función trabaja en el modo actual.
Para inicializar el valor ajustado.
Esta función trabaja en los modos siguientes: modo RGB-PC.

1. Presione el botón **MENU** y luego presione el botón ▲ o ▼ para seleccionar el menú **Pantalla**.

2. Presione el botón ► y luego presione el botón ▲ o ▼ para seleccionar **Reajuste**.

3. Presione el botón ►.

   • Ud.puede inicializar la H-Posición, V-Posición, Phase, Clock.



❶

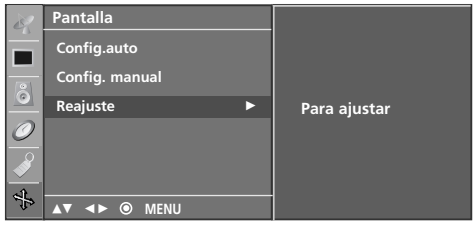

❷ ❸ ❹

VER LA TV / CONTROL DE CANAL

FUNCIONES DE LOS BOTONES DEL CONTROL REMOTO

Cuando use el control remoto dirija el sensor del control remoto hacia panel frontal de la TV.

MTS Selecciona el sonido MTS: Mono, Estereo, o SAP ▶ **p.42**

A.PROG (AUTO PROGRAM)
- Modo TV: Búsquedas para los canales disponible. ▶ **p.28**
- Modo PC: Ajusta la pantalla automáticamente. ▶ **p.21**

MEMORY/ERASE Memoriza o borra el canal seleccionado. ▶ **p.29**

CAPTION Selecciona el modo de subtítulos. ▶ **p.44**

CANAL ARRIBA/ABAJO Selecciona los canales disponibles encontrados durante la escaneada manual.

VOLUMEN SUBIR/BAJAR Aumenta/disminuye el nivel de sonido.

THUMBSTICK (Arriba/Abajo/Izquierda/Derecha/ENTER) Le permite navegar a través de los menús en la pantalla y ajustar el sistema de acuerdo a sus preferencias.

MENU Selecciona un menú.

REVIEW Regresa al último canal visto.

SLEEP Programa el temporizador para dormir. ▶ **p.47**

APC Ajusta la imagen establecida por la fábrica dependiendo de la ambiente de visualización. ▶ **p.33**

DASP Para seleccionar el sonido apropiado de acuerdo al programa. ▶ **p.38**

ARC/ ∗ Sin función

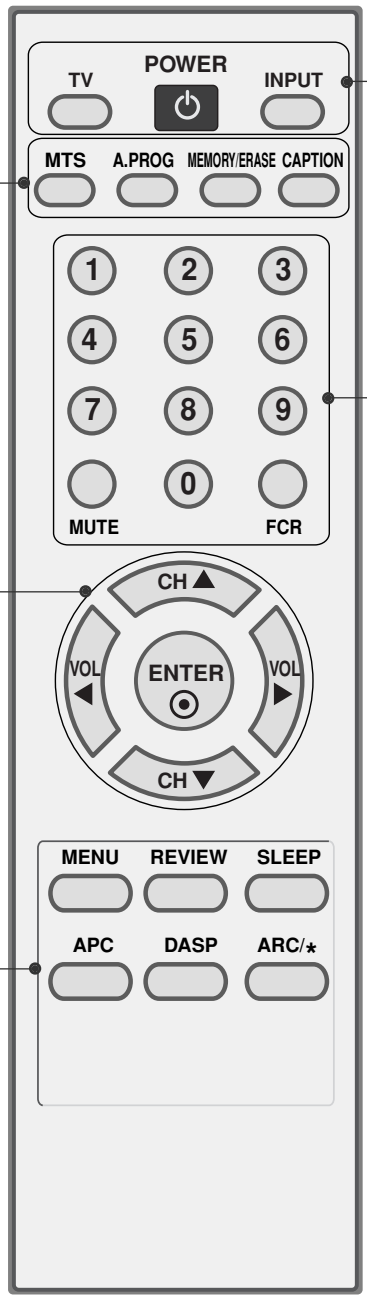

POWER Enciende su TV o deja cualquier otro equipo programado encendido o apagado dependiendo del modo.

TV En las fuentes de entrada AV, Componente y RGB, la pantalla vuelve al último canal de TV.

INPUT Los modos de entrada externa se dan rotación en secuencia regular: TV, AV, Component y RGB.

Botones Numerados

MUTE Enciende y apaga el sonido. ▶ **p.26**

FCR Se desplaza a través de los canales programados favoritos ▶ **p.31**

Colocando las Baterías

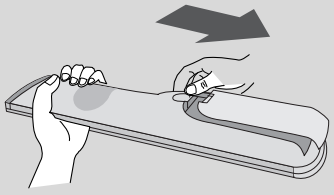

- Abra la tapa del compartimiento de las baterías en la parte posterior e instale las baterías con la polaridad correcta.(+con +, -con -)
- Instale dos baterías de 1.5 V tipo AAA. No mezcle las baterías nuevas con las usadas.
- Cierre la tapa.

Rango efectivo del Control remoto

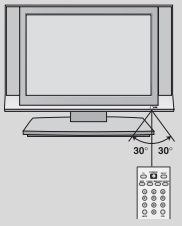

- Use el control remoto a una distancia no más de 7 metros y 30 grados e ángulo (izquierda /derecha) dentro de alcance de la recepción.
- Disponga las baterías en el bote reciclable para proteger el medio ambiente.

ENCENDIDO DEL TV



1. Conecte el cordón de alimentación correctamente.
   En este momento, el TV cambia al modo en espera.
   - En el modo de espera para encender el TV, presione los botones ⏻/I , **INPUT**, **CH (▲ o ▼)** en el TV o presione **POWER**, **TV**, **INPUT**, **CH (▲ o ▼)** y de **números(0~9)** del control remoto.
2. Seleccione la fuente de visualización utilizando el botón **TV**, **INPUT** en el control remoto.
   - Esta TV está programada para recordar qué estado de energía se configuró por última vez, incluso si el cable de alimentación se desconecta.
3. Cuando deje de usar la TV, presione el botón **POWER** en el control remoto. El televisor vuelve al modo apagado.

NOTA

► Si usted va a estar ausente en vacaciones, desconecte el TV del tomacorriente.

AJUSTE DEL CANAL



1. Presione el botón **CH (▲ o ▼)** o de **NÚMERO** para seleccionar un número del canal.

AJUSTE DEL VOLUMEN

Ajuste el volumen según su preferencia personal.

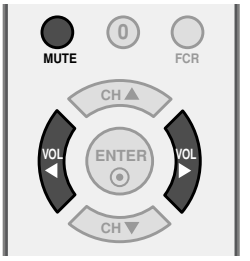

1. Presione el botón **VOL (◀ o ▶)** para ajustar el volumen.
2. Si ud. quiere apagar el sonido, presione el botón **MUTE**.
3. Ud. puede cancelar esta función presionando el botón **MUTE** o **VOL (◀ o ▶)**.

SELECCIÓN Y AJUSTE DEL MENÚ PANTALLA

El OSD (On Screen Display, Despliegue En la Pantalla)de su TV puede ser un poco diferente que este manual.

1. Presione el botón **MENU** y enseguida presione los botones ▲ o ▼ para desplegar cada menú.

2. Presione el botón ► y enseguida presione los botones ▲ ▼ ◄ ► para seleccionar un ítem del menú.

Canal



Imagen

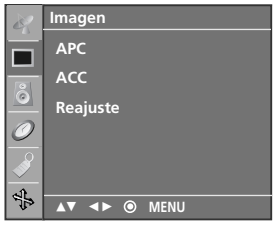

Sonido



Pantalla (*Sólo 15 pulgadas)



Especial



Temporizador



BÚSQUEDA DE CANALES



Programación Automática: Búsqueda de canales

El programa automático debe memorizar todos los canales activos en su área antes de poder usar la TV.

Hay dos maneras de almacenar canales en la memoria de la TV. Y ud. también puede usar.

Una se llama PROGRAMA AUTO y la otra se llama PROGRAMA MANUAL.

En el modo PROGRAMA AUTO, la TV memorizará los canales en el orden numérico. Si hay canales que ud. quiere agregar o eliminar adicionalmente, ud. puede agregar o eliminar manualmente estos canales con PROGRAMA MANUAL.

- **Repita Programa Auto si la TV está movida a otra localidad.**
- **Programa Auto buscará los canales sólo por el puerto de la antena.**
- **Si los números de los canales para la emisión de TV o para el cable de TV están duplicados es decir, los canales diferentes tienen mismo número, presione otra vez los botones de mismo número para mover entre:**

Canales de la Emisión de TV ⟷ **Canales del Cable de TV**

(Por ejemplo, presione 17 para ir al canal, y presione 17 otra vez para ir al canal duplicado.)

---

❶ Presione el botón **A.PROG**. Asi **Programa auto** empezará a buscar los canales. Si ud.quiere parar la programación automática, presione el botón **MENU**. Sólo los canales encontrados en este momento están memorizados.

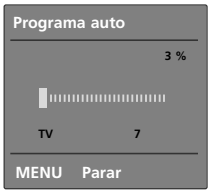

■ Usted también puede ajustar **Programa auto** desde el menú **Canal**.

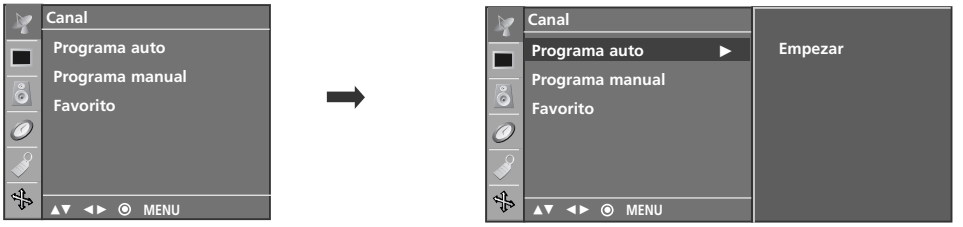

Programación Manual: Agregar/Eliminar los Canales



Ud.puede agregar o eliminar los canales de la escaneada manual de los canales.

1. Use el botón **CH ▲ ▼** o de NÚMERO para seleccionar el número de canal que ud. quiere agregar o eliminar.
2. Presione el botón **MEMORY/ERASE**.
3. Presione el botón **MEMORY/ERASE** para seleccionar **Memoria** o **Borrar**.
4. Presione el botón **ENTER**.

■ También ud. puede hacer la **Programa manual** con el menú **Canal**.

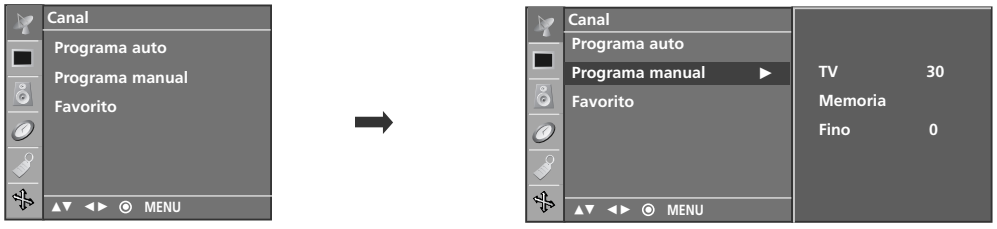

SINTONÍA FINA

Normalmente la sintonía fina sólo se necesita cuando la recepción es muy pobre.

Para remover el ajuste de sintonía fina de un canal, reprograme el canal con Programación Automática o Manual.

Cuando se memoriza el ajuste de sintonía fina, el color del número del canal cambia a amarillo.



1. Presione el botón **MENU** y luego presione el botón ▲ o ▼ para seleccionar el menú **Canal**.



1

2. Presione el botón ► y luego presione el botón ▲ o ▼ para seleccionar **Programa manual**.

3. Presione el botón ► y luego presione el botón ▲ o ▼ para seleccionar **Fino**.



2

4. Presione el botón ◄ o ► para hacer la sintonía fina para la mejor imgen y sonido.

5. Presione el botón **ENTER** para almacenarlo.

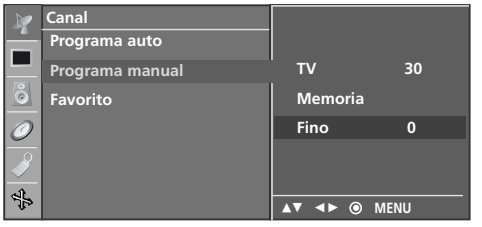

3 4 5

CONFIGURACIÓN DE LOS CANALES FAVORITOS

Esta función nos permite explorar rápidamente hasta 8 canales de su elección sin que tenga que esperar que su TV explore los canales que estén en medio.

Presione repetidamente el botón FCR para seleccionar canales favoritos almacenados. Los cinco canales programados aparecen en la pantalla uno por uno.



1. Presione el botón **MENU** y luego presione el botón ▲ o ▼ para seleccionar el menú **Canal**.



1

2. Presione el botón ► y luego presione el botón ▲ o ▼ para seleccionar **Favorito**.

3. Presione el botón ► y luego presione el botón ▲ o ▼ para memorizar los canales favoritos.

4. Presione el botón ◄ o ► para seleccionar el número del canal deseado.



2 3 4

5. Presione el botón **ENTER** para ahorrar.

6. Para almacenar otro programa, repita los pasos de 3 a 5.

BLOQUEADO

Se necesita el control remoto para controlar la TV que esté configurada.

Esta función puede ser usada para la vista no autorizada.

Esta unidad está programada para recordarle la opción de utilizar configuración aunque usted apague la unidad.





❶



❷ ❸

❶ Presione el botón **MENU** y luego presione el botón ▲ o ▼ para seleccionar el menú **Especial**.

❷ Presione el botón ► y luego presione el botón ▲ o ▼ para seleccionar **Bloqueado**.

❸ Presione el botón ► y luego presione el botón ▲ o ▼ para seleccionar **On** u **Off**.

❹ Presione el botón **ENTER** para ahorrar.

CONTROL DE IMAGEN

AJUSTES DE LA IMAGEN PRESTABLECIDA



Control Automático de la imagen (APC) - Presintonizada

APC ajusta el TV para la mejor apariencia de imagen.

Seleccione el valor preajustado en el menú APC basando en la categoría de programa.

Las configuraciones de Nítida, Optima y Suave están preajustadas para la calidad óptima en la fábrica y no son ajustables.

Sólo en los modo Usuario es posible ajustar directamente el contraste, brillo, color, nitidez y tinte.

1. Presione el botón **APC** repetidamente para seleccionar la opción de configuración de la apariencia de imagen como está mostrada en la siguiente:
   Nítida, **Optima**, **Suave** y **Usuario** (su propia configuración).

2. Presione el botón **ENTER** para ahorrar.

■ Usted también puede ajustar **APC** desde el menú **Imagen**.

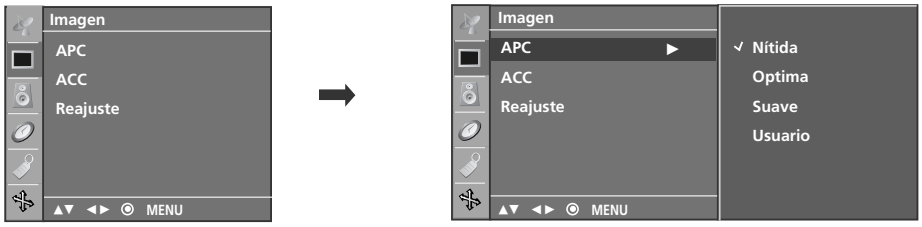

Tono de color - Presintonizada

Elija uno de los tres ajustes automáticos de color. Seleccione warm (cálido) para realzar los colores más cálidos, como el rojo, o seleccione cool (frío) para ver menos colores intensos y más tonos azules.



1. Presione el botón **MENU** y luego presione el botón ▲ o ▼ para seleccionar el menú **Imagen**.

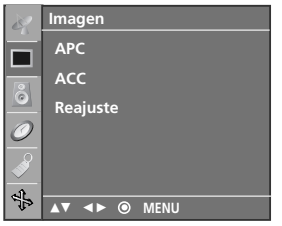

1

2. Presione el botón ► y luego presione el botón ▲ o ▼ para seleccionar **ACC**.

3. Presione el botón ► y luego presione el botón ▲ o ▼ para seleccionar **Fría**, **Normal**, **Cálida** o **Usuario**.



2 3

4. Presione el botón **ENTER** para ahorrar.

CONTROL MANUAL DE IMAGEN

Control Automático de la imagen (APC) - Modo usuario

Ajuste la apariencia de la imagen según sus preferencias y situaciones de visualización.



1. Presione el botón **MENU** y luego presione el botón ▲ o ▼ para seleccionar el menú **Imagen**.

2. Presione el botón ► y luego presione el botón ▲ o ▼ para seleccionar **APC**.

3. Presione el botón ► y luego presione el botón ▲ o ▼ para seleccionar **Usuario**.

4. Presione el botón ► y luego presione el botón ▲ o ▼ para seleccionar la opción de imagen deseada **(Contraste**, **Brillo**, **Color**, **Nitidez** o **Tinte)**.

5. Presione el botón ► y luego presione el botón ◄ o ► para hacer el ajuste apropiado.

6. Presione el botón **ENTER** para ahorrar.

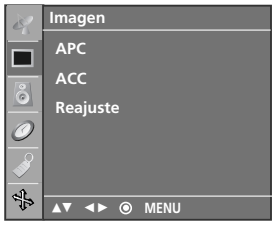

1

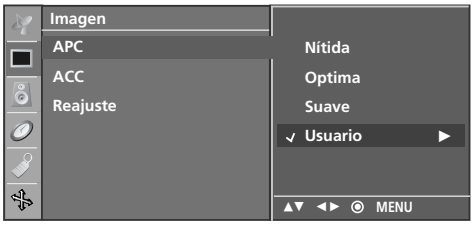

2 3

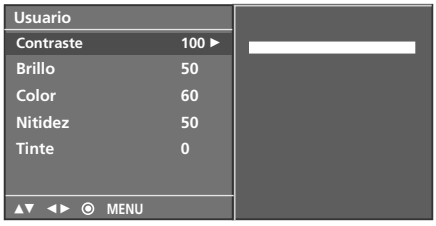

4



5

Tono de color - Modo usuario

También puede ajustar los valores detallados (Rojo, Verde, Azul) mediante la selección del menú ACC-Usuario.



1. Presione el botón **MENU** y luego presione el botón ▲ o ▼ para seleccionar el menú **Imagen**.

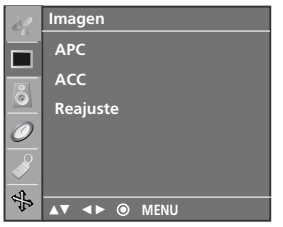

1

2. Presione el botón ► y luego presione el botón ▲ o ▼ para seleccionar **ACC**.

3. Presione el botón ► y luego presione el botón ▲ o ▼ para seleccionar **Usuario**.



2 3

4. Presione el botón ► y luego presione el botón ▲ o ▼ para seleccionar **Rojo**, **Verde** o **Azul**.

5. Presione el botón ► y luego presione el botón ◄ o ► para hacer el ajuste apropiado.

   - El rango de ajuste de **Rojo**, **Verde** o **Azul** es -30~ +30.



4

6. Presione el botón **ENTER** para ahorrar.



5

RESTABLECIMIENTO DE LA IMAGEN

Use para restablecer rápidamente todas las opciones del menú Picture (Imagen) a sus valores predeterminados originales de fábrica.



1. Presione el botón **MENU** y luego presione el botón ▲ o ▼ para seleccionar el menú **Imagen**.

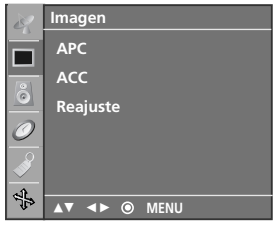

1

2. Presione el botón ► y luego presione el botón ▲ o ▼ para seleccionar **Reajuste**.

3. Presione el botón ► para inicializar el valor ajustado.



2 3

CONTROL DE SONIDO Y DE IDIOMA

DIGITAL AUTO SOUND PROCESSING (DASP)



DASP le permite disfrutar del mejor sonido sin ningún ajuste especial porque la televisión configura las opciones de sonido apropiadas según el contenido del programa.

Plana, Música, Películas y Deportes se presintonizan por defecto para conseguir una buena calidad de sonido aunque no se pueden ajustar.

1. Presione el botón **DASP** repetidamente, para seleccionar entre las siguientes opciones de sonido:
   Plana, **Música**, **Películas**, **Deportes** y **Usuario** (su propia configuración).

2. Presione el botón **ENTER** para ahorrar.

■ Usted también puede ajustar **DASP** desde el menú **Sonido**.

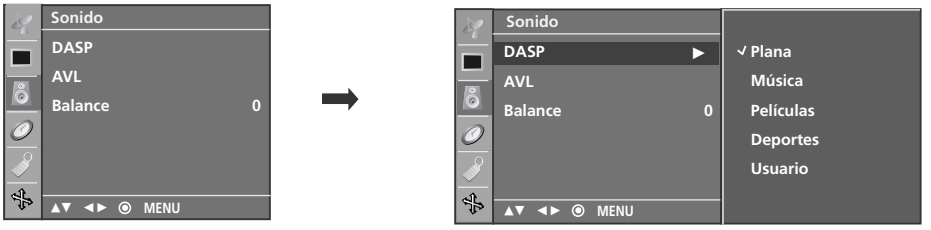

AJUSTE DE SONIDO - MODO USUARIO

Ajusta el sonido del ecualizador.



1. Presione el botón **MENU** y luego presione el botón ▲ o ▼ para seleccionar el menú **Sonido**.

2. Presione el botón ► y luego presione el botón ▲ o ▼ para seleccionar **DASP**.

3. Presione el botón ► y luego presione el botón ▲ o ▼ para seleccionar **Usuario**

4. Presione el botón ►.

5. Presione el botón ◄ o ► para seleccionar la banda que desea ajustar.
   Presione el botón ▲ o ▼ para ajustar el nivel de banda.

6. Presione el botón **ENTER** para ahorrar.



1



2 3

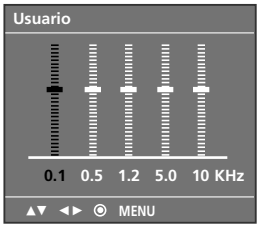

4 5

NIVELADOR AUTOMÁTICO DE VOLUMEN (AVL: AUTO VOLUME LEVELER)

AVL mantiene automáticamente un nivel igual de volumen aunque ud.cambie programas.



1. Presione el botón **MENU** y luego presione el botón ▲ o ▼ para seleccionar el menú **Sonido**.



1

2. Presione el botón ► y luego presione el botón ▲ o ▼ para seleccionar **AVL**.

3. Presione el botón ► y luego presione el botón ▲ o ▼ para seleccionar **On** o **Off**.



2 3

4. Presione el botón **ENTER** para ahorrar.

AJUSTE DE BALANCE

Puede ajustar el balance de sonido de las bocinas a los niveles que desea ud.



1. Presione el botón **MENU** y luego presione el botón ▲ o ▼ para seleccionar el menú **Sonido**.

2. Presione el botón ► y luego presione el botón ▲ o ▼ para seleccionar **Balance**.

3. Presione el botón ► y luego presione el botón ◄ o ► para hacer un ajuste deseado.

4. Presione el botón **ENTER** para ahorrar.



❶

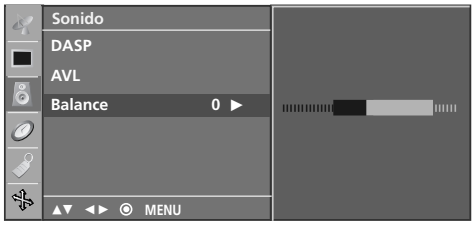

❷ ❸

DISFRUTE DE LA TRANSMISIÓN ESTÉREO/SAP



La TV puede recibir programas MTS estéreo y SAP que acompañen la programación ya que se transmite una señal de audio adicional de igual calidad que la señal original y cuando selecciona Stereo (Estéreo) o SAP en el control remoto.

El sonido Mono se recibe automáticamente si el programa emite en Mono aunque se haya seleccionado Stereo o SAP.

Seleccione Mono si desea escuchar el sonido mono en zonas limítrofes remotas durante una emisión estéreo o SAP.

Es posible recibir emisiones estéreo o SAP en un canal analógico.

1. Utilice el botón **MTS** para seleccionar el modo MTS deseado en una señal analógica. Cuando presione el botón **MTS**, verá aparecer uno a uno **Mono**, **Estéreo** o **SAP**.

2. Presione el botón **ENTER** para ahorrar.

NOTA

- **Seleccione el modo de sonido monofónico si la señal no está clara o está pobre en el area de recepción.**
- **Los modos de Estéreo, SAP están disponibles sólo cuando están incluidos en la señal de transmisión.**

SELECCIÓN DEL LENGUAJE EN LA PANTALLA



Los menus pueden ser mostrados en la pantalla en el idioma inicial seleccionado. Primero seleccione su idioma.

1. Presione el botón **MENU** y luego presione el botón ▲ o ▼ para seleccionar el menú **Especial**.

2. Presione el botón ► y luego presione el botón ▲ o ▼ para seleccionar **Idioma (Language).**

3. Presione el botón ► y luego presione el botón ▲ o ▼ para seleccionar su idioma deseado.
   De aquí en adelante la exhibición en la pantalla aparecerá en el idioma selecccionado.

4. Presione el botón **ENTER** para ahorrar.

SUBTITULAJE

El subtitulaje es un proceso que convierte la porción de audio de un programa de televisión en palabras escritas, las cuales aparecen en la pantalla del televisor en una forma similar a los subtítulos. El subtitulaje permite al televidente leer el diálogo y narración de los programas de televisión.

Usando el subtitulaje

Las leyendas son los subtítulos del diálogo y narración de los programas de televisión. Para programas pregrabados, el diálogo del programa puede prepararse anticipadamente con subtítulos. Es posible subtitular un programa en vivo usando un proceso llamado "subtitulaje de tiempo real", el cual crea subtitulajes instantaneamente. El subtitulaje de tiempo real es normalmente efectuado por reporteros profesionales que usan un sistema de taquigrafía a máquina y una computadora para traducir al inglés. El subtitulaje es un sistema efectivo para personas con incapacidad auditiva, y también puede ayudar en la enseñanza de idiomas.

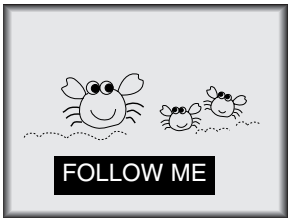

• La imagen de arriba muestra un subtitulaje típico.

Consejos para el Subtitulaje

- No todas las transmisiones de TV incluyen señales de subtitulaje.
- Algunas veces las estaciones de Televisión transmiten cuatro señales de subtitulaje diferentes en el mismo canal. Seleccionando Modo 1 o el Modo 2, usted puede escoger cuál señal visualizar. Modo 1 es la señal usual con subtítulos, mientras que otro modo puede desplegar demostraciones o información sobre la programación actual.
- El televisor puede no recibir señales de subtitulaje en las siguientes situaciones.

1. Se enfrentan condiciones de recepción deficiente:



• IGNICIÓN:
La imagen puede vibrar, desviarse,llenarse de manchas negras o rayas horizontales. Usualmente causadas por interferencia de sistemas de ignición de automóviles, lámparas de neón, taladros eléctricos y otros aparatos eléctricos.



• FANTASMAS:
Los fantasmas son causados cuando la señal del Televisor se separa y sigue dos trayectorias. Una es la trayectoria directa y la otra es reflejada desde edificios altos, montañas u otros objetos. Puede mejorar la recepción cambiando la dirección o posición de la antena.



• NIEVE:
Si su receptor se localiza en una zona marginal en donde la señal es débil, su imagen puede ser estropeada por la aparición de puntos pequeños. Será necesario instalar una antena especial para mejorar la imagen.

2. Se reproduce una cinta de grabación vieja,en mal estado o copia pirata.
3. Las señales fuertes,aleatorias desde un carro o avión interfieren con la señal de TV.
4. La señal de la antena es débil.
5. El programa no se subtituló cuando fue producido,transmitido o grabado.

1. Use el botón **CAPTION** repetidamente para seleccionar su subtitulaje Modo 1, Modo 2, Texto1, Texto2 o Off.
2. Presione el botón **ENTER** para ahorrar.

■ Ud. también puede ajustar **Subtít/Texto** en el menú **Especial**.



CONFIGURACIÓN HORARIA

PROGRAMACION DEL RELOJ

Si la hora actual es errónea, vuelva a ajustar el reloj manualmente.





❶



❷ ❸

❶ Presione el botón **MENU** y luego presione el botón ▲ o ▼ para seleccionar el menú **Temporizador**.

❷ Presione el botón ► y luego presione el botón ▲ o ▼ para seleccionar **Reloj**.

❸ Presione el botón ► y luego presione el botón ▲ o ▼ para seleccionar la hora actual.

❹ Presione el botón ► y luego presione el botón ▲ o ▼ para seleccionar los minutos.

❺ Presione el botón **ENTER** para ahorrar.

AJUSTES DE ENCENDIDO/ APAGADO AUTOMÁTICO DEL TEMPORIZADOR

La función del temporizador solamente puede utilizarse si la hora actual ha sido fijada.

La función de apagado deberá fijarse antes de la de encendido si son fijadas al mismo tiempo.

Esta función trabaja solamente en modo de espera.

Si no se presiona algun botón dentro de las dos horas siguientes de haberse encendido la TV utilizando la función de encendido del temporizador, la TV se apagará automáticamente.



❶ Presione el botón **MENU** y luego presione el botón ▲ o ▼ para seleccionar el menú **Temporizador**.



❶

❷ Presione el botón ► y luego presione el botón ▲ o ▼ para seleccionar **Timer off** o **Timer on**.

❸ Presione el botón ► y luego presione el botón ▲ o ▼ para seleccionar la hora actual.

❹ Presione el botón ► y luego presione el botón ▲ o ▼ para seleccionar los minutos.



❷ ❸ ❹ ❺ ❻

❺ **Para función Timer on solamente**

Presione el botón ► y luego presione el botón ▲ o ▼ para seleccionar el canal que desea.

Presione el botón ► y luego presione el botón ▲ o ▼ para seleccionar el volumen que desea.

❻ Presione el botón ► y luego presione el botón ▲ o ▼ para seleccionar **On**

- Para cancelar la función de **Timer off/Timer on**, seleccionar **Off**.

❼ Presione el botón **ENTER** para ahorrar.

CONFIGURACIÓN DEL TEMPORIZADOR DE APAGADO AUTOMÁTICO



El Temporizador para Dormir apaga el TV después de un tiempo prefijado

Nota: Si apaga el TV después de haber programado el temporizador para dormir, el ajuste se borrará.

1. Presione el botón **SLEEP** para fijar el tiempo para dormir. ' - - - ' aparecerá en la pantalla, seguido de 10, 20, 30, 60, 90, 120, 180 y 240.

2. Cuando el tiempo de dormir deseado aparece en la pantalla, Presione el botón **ENTER**. El temporizador comienza la cuenta atrás desde el número de minutos seleccionado.

3. Para verificar el tiempo de dormir que queda, presione el botón **SLEEP** solamente una vez.

4. Para cancelar dormir, presione repetidamente el botón **SLEEP** hasta seleccionar ' - - - '.

CONFIGURACIÓN DE CORTE AUTOMÁTICO

Luego de 10 minutos de no recibir señal el televisor cambiará al modo standby automáticamente.





❶



❷ ❸

❶ Presione el botón **MENU** y luego presione el botón ▲ o ▼ para seleccionar el menú **Temporizador**.

❷ Presione el botón ► y luego presione el botón ▲ o ▼ para seleccionar **Auto Off**.

❸ Presione el botón ► y luego presione el botón ▲ o ▼ para seleccionar **On** o **Off**.

❹ Presione el botón **ENTER** para ahorrar.

APÉNDICE

LISTA DE VERIFICACIÓN DE LOS PROBLEMAS

No trabaja normalmente.	
El control remoto no funciona	■ Verifique para ver si hay algún objeto entre el producto y el control remoto causando la obstrucción. Asegúrese de apuntar el control remoto directamente al televisor. ■ ¿Están puestas las baterías con la polaridad correcta (+con +, -con -)? ■ ¿Está correcta la configuración del modo remoto de la operación: TV, VCR etc.? ■ Ponga nuevas baterías.
De repente la TV se apaga	■ ¿Está configurado el tiempo para dormir? ■ Verifique las configuraciones de control de la potencia. La potencia interrumpida. ■ No enciende la transmisión en la estación con el auto-apagado activo.

No sirve la función de video.	
No imagen & No sonido	■ Verifique si el producto está encendido. ■ Intente otro canal. El problema puede ser con la transmisión. ■ ¿Está metido el cordón de alimentación dentro del tomacorriente de la pared? ■ Verifique la dirección y/o la ubicación de su antena. ■ Pruebe el tomacorriente, enchufe un cordón de alimentación de otro producto en el tomacorriente donde estaba enchufado el cordón de alimentación del producto.
La imagen aparece lentamente después de enceder la TV	■ Es normal, la imagen es muda durante el proceso de inicio del producto. Favor de contactar a su centro de servicio, si la imagen no aparece cinco minutos después.
Color o imagen deficiente, o No color	■ Ajuste Color en la opción del menú. ■ Mantenga una distancia suficiente entre el producto y el VCR. ■ Intente otro canal. El problema puede ser con la transmisión. ■ ¿Están instalados apropiadamente los cables de video? ■ Active cualquier función para restablecer el brillo de la imagen.
Barra horizontal/vertical o imagen temblante	■ Verifique la inteferencia local como aparatos eléctricos o herramientas de potencia.
Recepción pobre en algunos canales	■ Estación o cable con problemas experimentales, sintonice a otra estación. ■ Si la señal de estación es débil, reubique la antena para recibir estación más debil. ■ Verifique las fuentes de la interferencia posible.
Lineas o rayas en las imagenes	■ Verifique la antena (Cambie la dirección de la antena).

No sirve la función de audio.	
Imagen OK pero & No sonido	■ Presione el botón VOL o VOLUME. ■ ¿Sonido mudo? Presione el botón MUTE. ■ Intente otro canal. El problema puede ser con la transmisión. ■ ¿Están instalados apropiadamente los cables de audio?
No salida de una de las bocinas	■ Ajuste el Balance en la opción del menú.
Sonido raro desde interior del producto	■ Un cambio en la ambiente de humedad o temperatura puede causar un sonido raro cuando enciende o apaga el producto y esto no significa la falla del producto.

Hay un problema en el modo PC. (Sólo se aplica al modo PC)	
La señal está fuera del rango.	■ Ajuste la resolución, la frecuencia horizontal o vertical. ■ Verifique la fuente de la entrada.
Barra o raya vertical en el fondo, Ruido horizontal y posición incorrecta	■ Ponga a trabajar auto-configuración o ajuste el reloj, la fase o la posición H/V. (opción)
El color de pantalla es inestable o color único	■ Verifique el cable de señal. ■ Reinstale la tarjeta de video de la PC.

MANTENIMIENTO

Las malfunciones anticipadas pueden ser prevenidas. La limpieza regular y cuidadosa puede extender la suma de tiempo que ud.va a tener su nueva TV. Asegurese apagar la TV y desenchufar el cordón de alimentación antes de empezar cualquier tipo de limpieza.

Limpiando la pantalla

1. Aqui hay una buena manera para mantener su pantalla limpia por un tiempo. Moje una tela suave en una mezcla de agua tibia con un poco de suavizante de ropa, o detergente de platos. Escurra la tela hasta que esté casi seca, luego limpie la pantalla con ella.
2. Asegurese que no haya exceso de agua en la pantalla, luego dejela secar por el aire antes de encender su TV.

Limpiando el gabinete

- Para remover la suciedad o polvo, limpie el gabinete con una tela suave, seca y sin pelusa.
- Favor de asegurarse no usar una tela mojada.

Ausencia Extendida

⚠ AVISO

- Si ud. espera dejar su TV por un tiempo largo (como las vacaciones), será buena idea desenchufar el cordón de alimentación para proteger la TV contra el posible daño por tormentas o fallas de linea de alimentacion.

ESPECIFICACIONES DEL PRODUCTO

■ Las especificaciones mostradas arriba se pueden cambiar sin previo aviso para la mejora de calidad.

MODELO		**15LS1RA** (15LS1RA-MK)	**20LS1RA** (20LS1RA-MK)
Dimensiones (Ancho x Altura x Profundidad)	incluyendo la base	18,2 x 13,9 x 6,5 pulgadas 463,3 x 353,5 x 166,3mm	22,6 x 17,1 x 7,5 pulgadas 573,2 x 435,5 x 189,7 mm
	excluyendo la base	18,2 x 12,6 x 2,7 pulgadas 463,3 x 320,6 x 69,3mm	22,6 x 16,1 x 2,9 pulgadas 573,2 x 408,2 x 73,7 mm
Peso	incluyendo la base	8,7 libras / 3,94 kg	15,2 libras / 6,9 kg
	excluyendo la base	7,9 libras / 3,58 kg	14,3 libras / 6,48 kg
Consumo de la potencia		40 W	60 W
Potencia requerida		AC100-240V ~ 50/60Hz	
Sistema de la TV		NTSC, PAL-M/N	
Cobertura de programas		VHF 2-13, UHF 14-69, CATV 1-125	
Impedancia de Antena Externa		75 ohm	
Condición de ambiente	Temp.de operación	32 ~ 104°F (0 ~ 40°C)	
	Humedad de operación	Menos de 80%	
	Temp.para almacenar	-4 ~ 140°F (-20 ~ 60°C)	
	Humedad para almacenar	Menos de 85%	

LG Electronics Inc.