GoldStar

PORTABLE AIR CONDITIONER

USER' S GUIDE & INSTALLATION INSTRUCTIONS

Please retain this owner's manual for future reference.
Read and follow all safety rules and instructions before using this product.

CLIMATISEUR MOBILE

GUIDE DE L'UTILISATEUR ET INSTRUCTIONS D'INSTALLATION

Veuillez conserver ce manuel de l'utilisateur pour référence future.
Lisez et suivez toutes les règles et les instructions relatives à la sécurité avant d'utiliser ce produit.

Model/Modèle

GP100CE

To contact Goldstar, 24 hours a day, 7 days a week:

1-800-243-0000 (US)

1-888-542-2623 (Canada)

Or visit us on the Web at:
www.goldstarappliances.com

Pour contacter Goldstar, 24 heures par jour, 7 jours par semaine, appelez le :

1-800-243-0000 (US)

1-888-542-2623 (Canada)

ou visitez-nous sur le Web à l'adresse :
www.goldstarappliances.com

English

Français

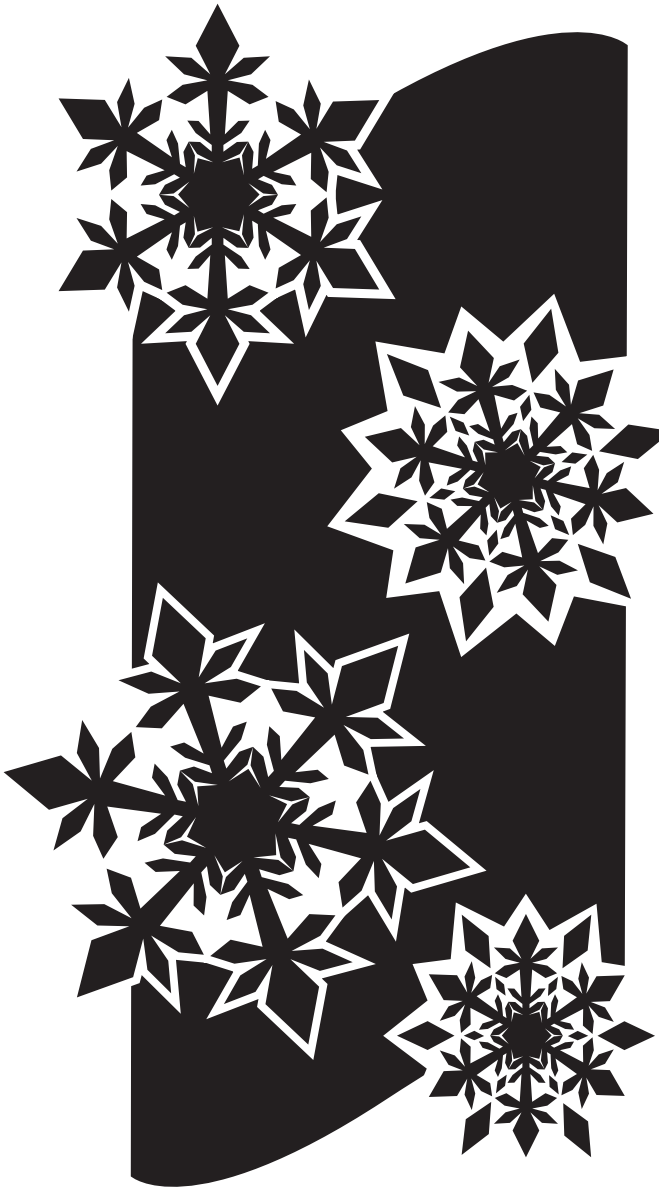

INTRODUCTION

IMPORTANT SAFETY INSTRUCTIONS
Basic Safety Precautions 3, 4
Electrical Safety. 4, 5

PARTS AND FEATURES
Key Parts and Components 6
Control Panel and Remote 7

HOW TO USE
Before Using Your Air Conditioner 8, 9
Using the Controls. 10

INSTALLATION INSTRUCTIONS
Preparing for Installation 11
Window Vent Panel and Extensions 12
Installation in Vertical Sliding Windows. 13, 14
Installation in Casement Windows 16, 17

CARE AND CLEANING
Cleaning the Case. 18
Cleaning the Air Filter 18
Water Drainage 20
Defrost Operation 20
Storing the Air Conditioner 21

TROUBLESHOOTING
Before Calling for Service. 22, 23

WARRANTY
Product Registration Information 24

THANK YOU!

Congratulations on your purchase and welcome to the Goldstar family. Your new Goldstar Air Conditioner combines high-efficiency operation with portable convenience.

By following the operating and care instructions in this manual, your air conditioner will provide you with many years of reliable service.

READ ALL INSTRUCTIONS BEFORE USE

Your safety and the safety of others is very important.

We have provided many important safety messages in this manual and on your appliance. Always read and obey all safety messages.

This is the safety alert symbol.
This symbol alerts you to potential hazards that can kill or hurt you and others.
All safety messages will follow the safety alert symbol and either the word “WARNING” or “CAUTION”. These words mean:

⚠WARNING	This symbol indicates the possibility of death or serious injury.
⚠CAUTION	This symbol indicates the possibility of injury or damage to property.

BASIC SAFETY PRECAUTIONS

⚠WARNING To reduce the risk of fire, electric shock, or injury to persons when using this appliance, follow basic precautions, including the following:

- Do not attempt to repair or replace any part of your air conditioner unless it is specifically recommended in this manual. All other services should be referred to a qualified technician.
- If the power cord becomes worn or damaged, the cord should only be replaced by a qualified service technician using genuine replacement parts.
- The air conditioner should be plugged into its own grounded 15A, 60 Hz., 120 VAC circuit.
- Do not plug other appliances into the same outlet; it can overload the circuit and cause a fire or electric shock.
- Do not remove the round grounding prong from the plug. It can result in the risk of electric shock.
- This air conditioner is not designed for use by young children. Young children should be supervised to ensure that they do not play with or climb on the air conditioner.
- Be sure all packaging materials are removed from the air conditioner before use. It can result in personal injury.
- Do not disassemble or modify the air conditioner or the power cord. It can result in the risk of electric shock or fire.
- Do not place the power cord or air conditioner near a heater, radiator, or other heat source. It can result in the risk of electric shock or fire.
- Do not use this or any appliance near flammable gases or liquids or other combustibles, such as gasoline, benzene, thinner, etc. It can result in the risk of electric shock or fire.
- Make sure the power cord is plugged firmly and completely into the outlet. It can result in the risk of electric shock or fire.
- Do not start or stop operation by plugging in or unplugging the power cord. It can result in the risk of electric shock.
- If the air conditioner is making unusual sounds or is emitting smoke or an unusual odor, unplug it immediately. It can result in the risk of electric shock or fire.
- Do not use if the electrical socket is loose or damaged. It can result in the risk of electric shock or fire.
- Do not operate with wet hands or in a damp environment. It can result in the risk of electric shock.
- Do not use this or any electrical appliance if you smell gas. It can result in the risk of fire or explosion.
- Turn off and unplug the air conditioner before cleaning to avoid the risk of electric shock.
- Do not clean the unit with water. Water can enter the unit and damage the insulation, creating a shock hazard. If water enters the unit, unplug it immediately and contact Customer Service. It can result in the risk of electric shock.
- Use two or more people to lift and install the unit. Failure to do so can cause back injury or other injuries.

IMPORTANT SAFETY INSTRUCTIONS

READ ALL INSTRUCTIONS BEFORE USE

BASIC SAFETY PRECAUTIONS

⚠CAUTION To reduce the risk of fire, electric shock, or injury to persons when using this appliance, follow basic precautions, including the following:

- To avoid possible cuts, avoid contacting the metal parts of the air conditioner when removing or reinstalling the filter. It can result in the risk of personal injury.
- Do not block the air inlet or outlet of the air conditioner. Reduced air flow will result in poor performance and could damage the unit.
- Always grasp the plug when plugging in or unplugging the air conditioner. Never unplug by pulling on the cord. It can result in result in the risk of electrical shock and damage.
- Always turn off and unplug the air conditioner when it will not be used for extended period of time. This conserves energy and reduces the chance of accidents.
- Secure the wheels with blocks to prevent the air conditioner from rolling on smooth floors.
- Install the air conditioner on a sturdy, level floor capable of supporting up to 110 lbs (50 kg). Installation on a weak or unlevel floor can result in result in the risk of property damage and personal injury.
- Make sure the air conditioner is the correct size for the area you wish to cool. Using an air conditioner that is the wrong size can waste energy and damage the air conditioner.
- Close all doors and windows to the room for most efficient operation.
- To prevent damage to the surface finish, use only a soft cloth to clean the air conditioner. Do not use wax, thinner, or a strong detergent.
- To prevent spills and property damage, be sure to drain the air conditioner properly.
- To prevent the coils from freezing, do not operate the air conditioner if the room temperature is below 18°C (65°F).
- Do not position the air conditioner so that pets or house plants are exposed to the direct air flow. It can result in the risk of injury to pets or house plants.
- This air conditioner is designed for normal household use. Do not use for cooling pets, foods, precision machinery, or art objects.
- Do not drink the water from the drain pan. Dispose of it properly outdoors or down the drain.
- Do not operate air conditioner without the filter securely in place. Operation without the filter could damage the unit.
- Clean the filter every two weeks, or more often if needed.

ELECTRICAL SAFETY

⚠WARNING

Electrical Shock Hazard

Failure to follow these instructions can result in death, fire, or electrical shock.

- **This unit must be properly grounded.**
- **Do not, under any circumstances, cut or remove the ground prong.**
- **If you do not have a properly grounded outlet, or if there is any doubt that the outlet is not properly grounded, a qualified electrician should check the outlet and circuit, and, if necessary, install a properly grounded outlet.**
- **This air conditioner must be plugged into a grounded 60 Hz, 120 VAC outlet protected by a 15 amp time delay fuse or circuit breaker.**
- **This air conditioner must be installed in accordance with national wiring codes.**
- **Do not alter or modify the plug or cord of this air conditioner.** If the power cord becomes worn or damaged, the cord should only be replaced by a qualified service technician using genuine replacement parts.
- **Do not use an extension cord.**

READ ALL INSTRUCTIONS BEFORE USE

ELECTRICAL SAFETY

INTEGRATED CIRCUIT BREAKER

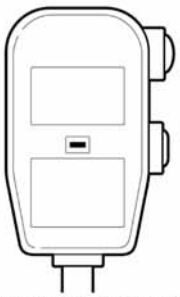

For additional safety, the power cord features an integrated circuit breaker. Test and reset buttons are provided on the plug case.

The circuit breaker should be tested periodically by pressing the TEST button then the RESET button. If the TEST button does not cause the circuit breaker to trip, or if the RESET button will not stay engaged, unplug the air conditioner immediately and contact your *Goldstar* service technician.

PREFERRED GROUNDING METHOD

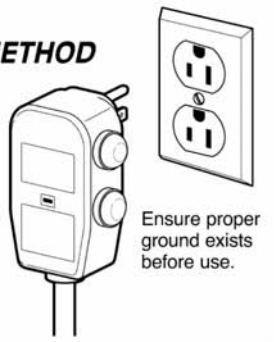

Due to potential safety hazards, the use of an adapter plug is strongly discouraged. For temporary connections, use only a UL-listed adapter. Ensure that the large slot in the adapter is aligned with the large slot in the outlet.

To prevent damage to the adapter's ground terminal, hold the adapter in place while plugging in or unplugging the air conditioner.

- **Attaching the adapter ground terminal to the wall receptacle cover screw does not ground the appliance unless the cover screw is metal and not insulated, and the wall receptacle is grounded through the house wiring.**

TEMPORARY GROUNDING METHOD

(Use of adapter plugs not permitted in Canada)



- **Frequent connection and disconnection can damage the ground terminal on the adapter. Never use a broken or damaged adapter.**

SAVE THESE INSTRUCTIONS

PARTS AND FEATURES

KEY PART AND COMPONTS

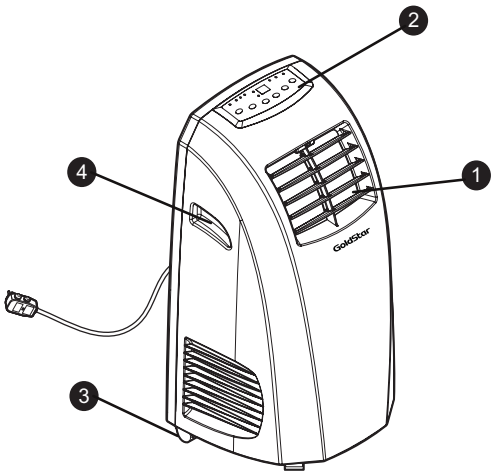

1 AIR DISCHARGE

The direction of air can be controlled wherever you want to cool by adjusting the horizontal louver.
Adjusting the horizontal louver up and down will change vertial airflow.

2 CONTROL PANEL AND DISPLAY

Easy-to-read digital display shows the set temperature and indicator lights show the operating mode. Simple push buttons make changing settings quick and easy.

3 SWIVELING CASTERS

Swiveling casters allow you to move the air conditioner easily on most floor surfaces.

4 INTEGRATED HANDLES

Integrated handles provide a convenient grip when lifting the air conditione

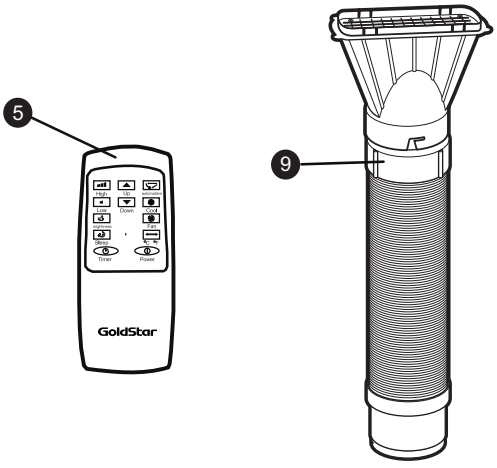

5 INFRAED REMOTE CONTROL

The remote control allows you to adjust the temperature and operate most functions of the air conditioner from across the room.

6 EXHAUST AIR OUTLET VENT

Insert the large adapter end of the hose into the hole on the back of the air conditioner.Align the pins on the connector with the slots in the hole. Twist slightly clockwise until it locks into place.

7 BOTTOM DRAIN PORT

Used when water tank is full or free of using long time.
Before moving the unit, drain the internal water collection tank completely by using bottom drain port.

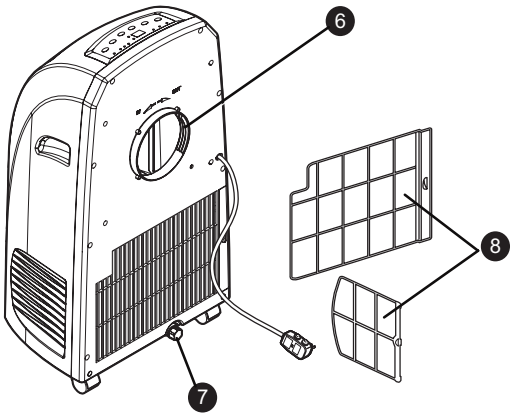

8 AIR FILTER

9 HOSE AND DIFFUSER

Use the diffuser and hose to connect the air conditioner to the window installation kit to vent exhaust air outside.

Check all the accessories included in the package and please refer to the installation instructions for their usage.

CONTROL PANEL AND REMOTE

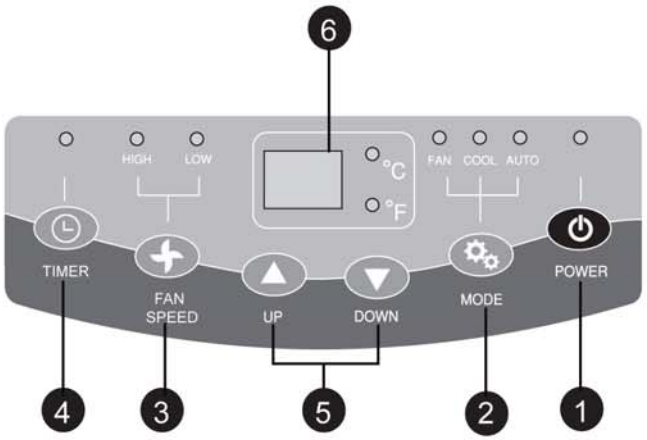

Operation of functions is the same when using the remote or the control panel, unless otherwise stated.

1 POWER

Operation begins when this button is pressed and stops when you press the button again.

2 MODE

Press this button to select FAN, COOL,AUTO mode.

3 FAN SPEED

Adjusts the circulation fan speed between HIGH, LOW fan speed.

4 TIMER

Press this button to set TIMER ON, TIMER OFF or NO TIME

5 UP & DOWN

Press these buttons to set room temperature or time when in Time On/Off mode.

6 LED Display

Display different signals accordingly.

7 SLEEPING MODE

Setting sleeping mode, the temperature will rise 1 °C after 2 hours, and another 2 hours later, rise 1 °C

8 CELSIU AND FAHRENHEIT EXCHANGE BUTTON

9 MIGHTINESS

After setting mightiness, the unit will keep running no matter what temperature it sets, and E4、E1、E2、 E3 protection works.

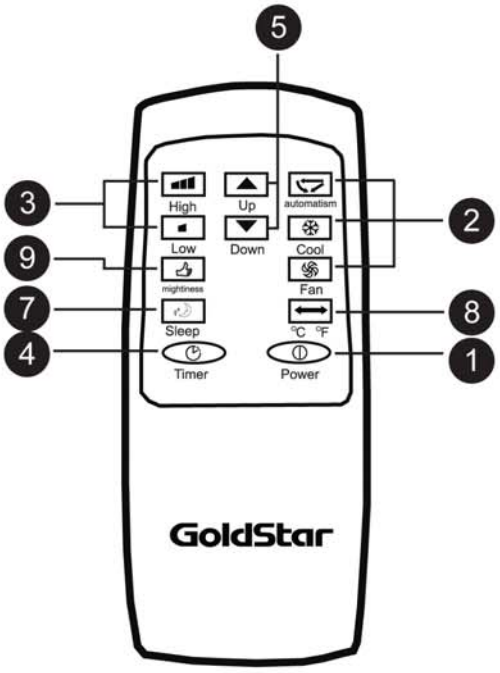

NOTE

To vary from Fahrenheit to Celsius, press both UP and DOWN button

English

BEFORE USING YOUR AIR CONDITIONER

PREPARING FOR OPERATION

Refer to the Installation Instructions included in this manual before using the air conditioner.

Once the air conditioner has been properly assembled and installed:

1. Plug the power cord into its own dedicated properly grounded outlet. Do not plug other appliances into the same outlet; it could overload the outlet and create a fire hazard.
2. Make sure the air conditioner and cord is positioned where it does not create a tripping hazard and will receive adequate ventilation. Do not place it directly next to furniture or objects that could block the vent openings.
3. Make sure that any items that could be blown over or damaged by the airflow from the fan are out of the airflow path.

IMPORTANT:

- Do not remain in the direct airflow from the air conditioner for extended periods of time.
- To prevent damage or injury to pets and plants, make sure they are not exposed to direct airflow from the air conditioner.
- When used at the same time as stoves, fireplaces, and other combustion devices, make sure there is a sufficient flow of fresh air into the room. Do not use in tightly enclosed spaces with these types of devices.
- This air conditioner is intended for household use as a consumer comfort appliance. Do not use it as a precision climate control system, or for purposes such as cooling precision equipment, food, pets, plants, artwork, etc. Such items could be damaged.
- Do not bend the hose downward when window installation kit is not applied. It may cause failure of air conditioner or performance deterioration.

UNPACKING THE AIR CONDITIONER

Remove and store packing materials for reuse.

Remove any shipping tape before using the air conditioner. If the tape leaves behind any adhesive, rub a small amount of liquid dish soap onto it and wipe with a damp cloth. Do NOT use sharp instruments, alcohol, thinners, or abrasive cleaners to remove adhesive. They could damage the finish.

USING THE CONTROLS

Control panel buttons shown. Operation using the remote control is the same, unless specifically noted.

1. COOLING MODE

- Press MODE button to choose Cool mode, the Cool mode indicator will flash.
- Press UP or DOWN button to set room temperature between 17℃to 30℃.
- Press SPEED button (or High/Low button) to select high, low fan speed.

2. AUTOMATIC ADJUSTING MODE

- Press POWER to enter the automatic adjusting mode when the unit is running for the first time. When room temperature is higher than25℃, it will come into cool mode. On the contrary, it will be fan mode. You can select the fan speed mode and time mode when it is under automatic adjusting mode.

3. FAN MODE

- Press MODE button (or Fan button) to choose Fan mode, the Fan mode indicator will flash.
- Select the fan speed by press FAN button or press High / Low button directly.
- The temperature can not be set.

4. TIME MODE

- When the appliance is switch off, press Timer button to set timer-on.
- Press Up or Down button to adjust time from 1 hour to 24 hours. The Time on indicator will flash.
- When the appliance is running, press Timer button to set timer-off.
- Press Up or Down button to adjust time from 1 hour to 24 hours. The Time off indicator will flash.

5. SLEEPING MODE

- Setting sleeping mode, the temperature will rise 1℃ after 2 hours, and another 2 hours later, rise 1℃.
- Then it will keep steady and low fan blow.

6. MIGHTINESS

- After setting mightiness, the unit will keep running no matter what temperature it sets, and E4、E1、E2、 E3 protection works.
- High fan blows.

⚠ NOTE

- Always point the remote at the sensor. The remote may not work if the sensor is in bright light or if there is not a clear path between the remote and the sensor.

SELECTION OF INSTALLATION LOCATION

1. Install the unit on a flat and dry place.
2. For best performance,allow at least 50cm of air space on all sides of the unit for good air circulation.

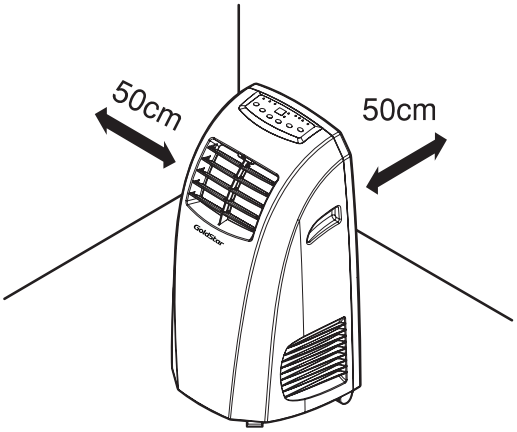

⚠WARNING

The length of the exhaust pipe is specially designed according to the specification of this product. Do not replace or prolong it with your own private hose as this could cause mal-function.

ATTACHING THE HOSE AND DIFFUSER

NOTE: *The air conditioner is shipped with the hose. The hose may be removed for cleaning and storage, if necessary. Simply reverse the steps below to remove.*

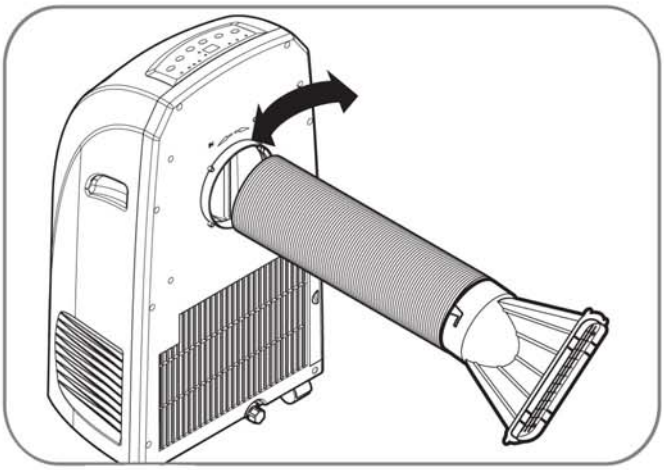

Rotate the large adapter end of the hose into the hole on the back of the air conditioner.

BEFORE USING YOUR AIR CONDITIONER

INSERTING BATTERIES IN THE REMOTE

Before using your remote, install the provided AAA batteies :

1. Press in the locking tab on the battery cover on the back of the remote and remove the cover
2. Insert two new alkaline AAA batteries into the battery compartment, being sure to note the proper polarity.
3. Reattach the battery cover, making sure the locking tab clicks into place.

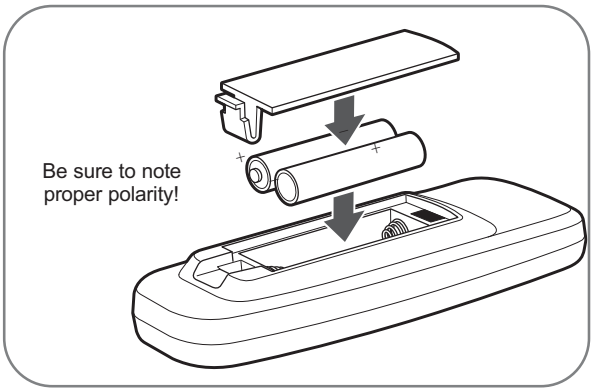

NOTE :

- Use only alkaline batteries. Do not use rechargeable batteries.
- When replacing batteries, always replace both batteries with new batteries. Do not mix old and new batteries.
- If the air conditioner will not be used for an extended period of time, remove the batteries from the remote.

⚠ CAUTION

- **If the liquid from the batteries gets onto your skin or clothes, wash it well with clean water.**
  Do not use the remote if the batteries have leaked.
- **If you eat the liquid from the batteries, brush your teeth and see doctor.**
  The chemicals in batteries could cause burns or other health hazards.

PREPARING FOR INSTALLATION

⚠WARNING The air conditioner is heavy! Use two or more people to lift and install the unit! Failure to do so could result in back injury or other injuries.

EXHAUST COMPONENTS

The following components are used for window venting.
Not all components are used for every installation.

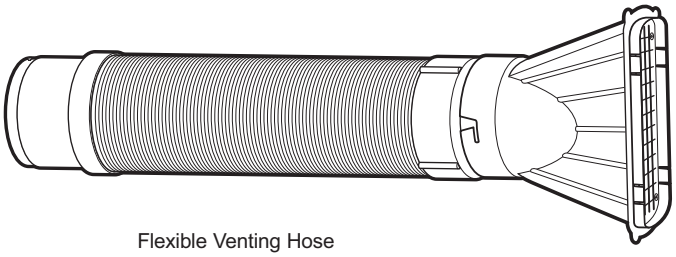

Flexible Venting Hose

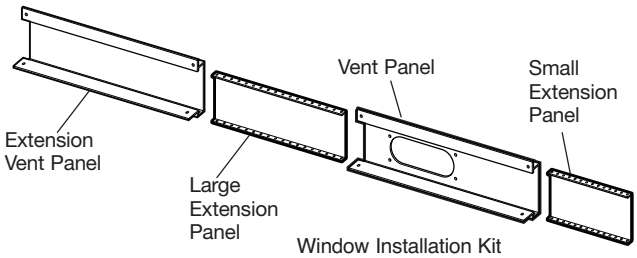

Window Installation Kit (includes 2 Window Vent Panel and 2 Extension Panels)

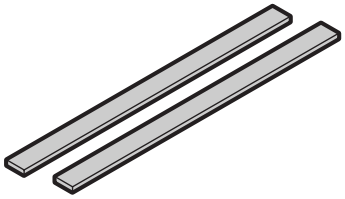

2 Type A Foam Seals (adhesive)

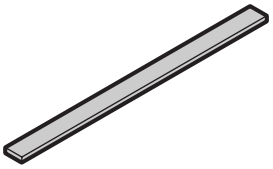

1 Type B Foam Seal (non-adhesive)

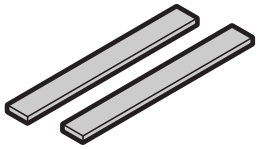

2 Type C Foam Seals (Adhesive type-Shorter)



Security Bracket

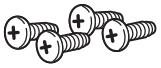

4 Type A Screws

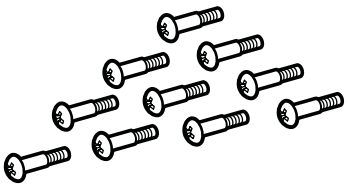

10 Type B Screws

WINDOW VENT PANEL AND EXTENSIONS

The window installation kit allows you to install the air conditioner in most vertical-sliding windows 457mm to 1219mm wide, or casement-style windows from 457mm to 1219mm high.

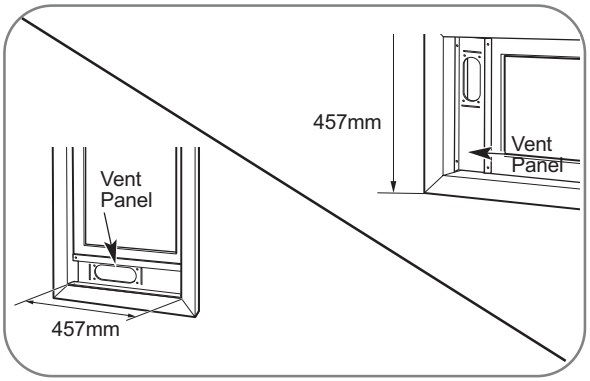

For an 457mm window opening, use the window vent panel by itself.

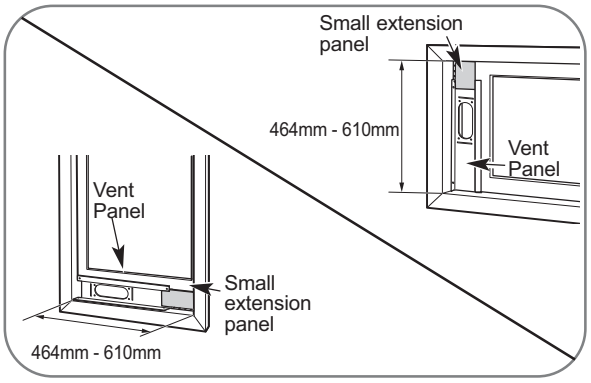

For window openings from 464mm to 610mm use the window vent panel and the small extension panel.

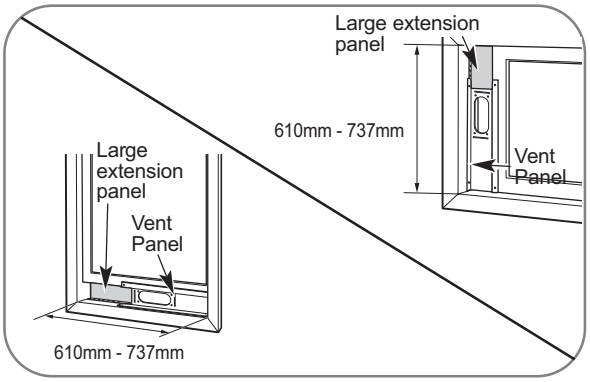

For window openings from 610mm to 737mm use the window vent panel and the large extension panel.

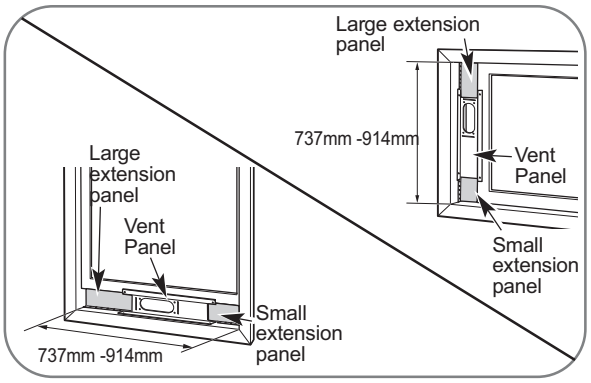

For window openings from 737mm to 914mm use the window vent panel and both extension panels.

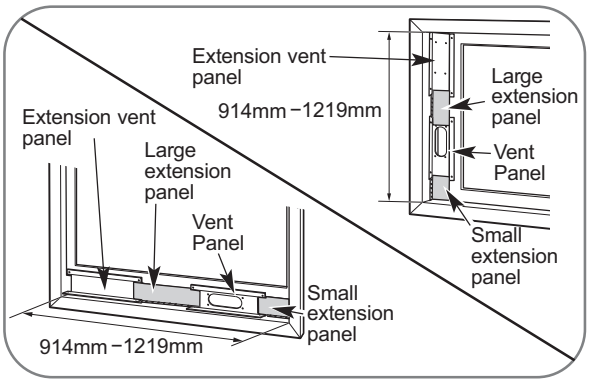

For window openings from 914mm to 1219mm use both vent panels and both extension panels.

INSTALLATION IN VERTICAL SLIDING WINDOWS

NOTE: *The window installation kit can be used with vertical sliding windows between 457mm and 1219mm wide*

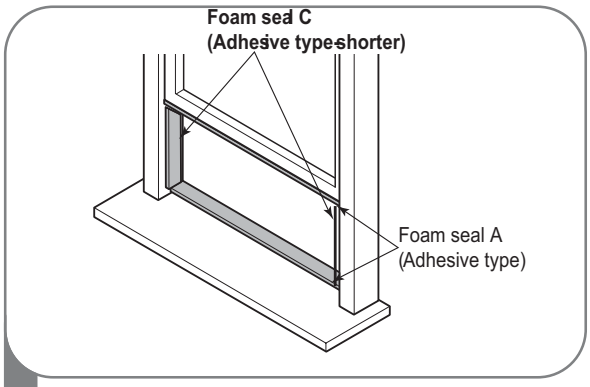

1 Cut the foam seal A(adhesive type) & C(adhesive type-shorter) to the proper length, and attach it to the window sash and frame.

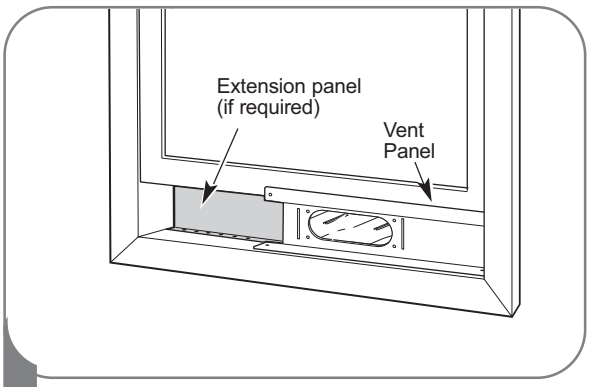

2 Insert the vent panel assembly, including extension panels, if needed, into the window opening. Extend the extension panels, if used.

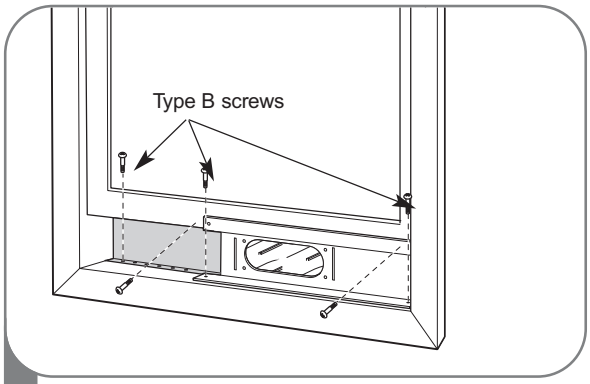

3 Carefully lower the window. Secure the vent panel in place with 4 type B screws, plus one screw for each extension:

Vent panel only: 4 type B screws

Vent panel and one extension: 5 type B screws

Vent panel and two extensions: 6 type B screws

Two vent panels and two extensions: 9 type B screws

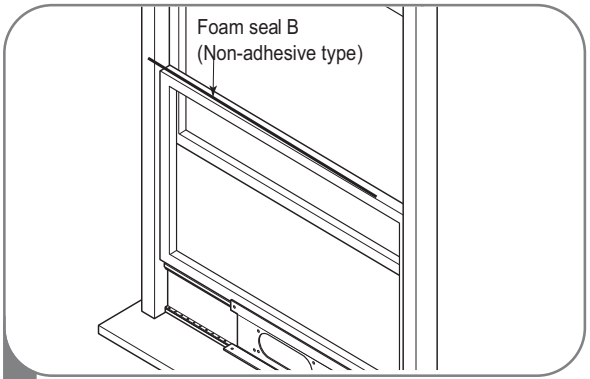

4 Cut the foam seal B(Non-adhesive type) to the window width. Stuff the foam seal B between the glass and the window to prevent air and insects from getting into the room.

English

INSTALLATION IN VERTICAL SLIDING WINDOWS

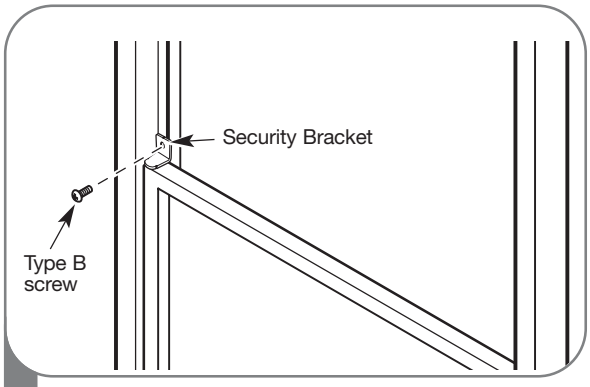

5 Install the security bracket with a type B screw, as shown.

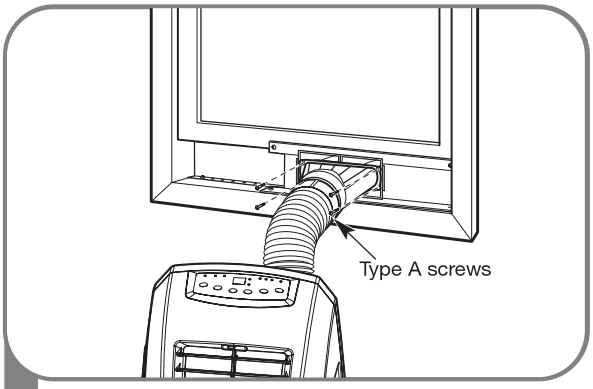

6 Insert the oval end of the diffuser into the window installation kit until the locking tabs engage. Secure in place with four Type A screws.

INSTALLATION IN CASEMENT STYLE WINDOWS

NOTE: The window installation kit can be used with casement windows between 457mm and 1219mm tall.

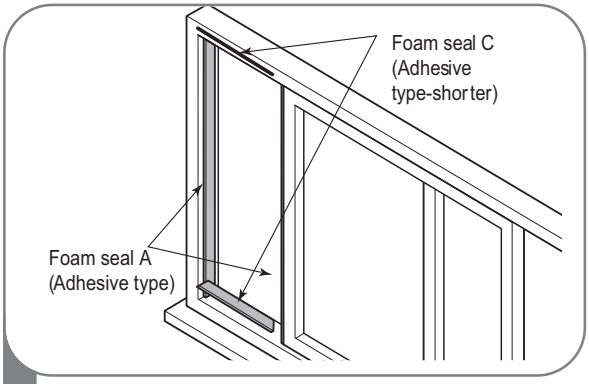

1 Cut the foam seal A(adhesive type) & C(adhesive type-shorter) to the proper length, and attach it to the window sash and frame.

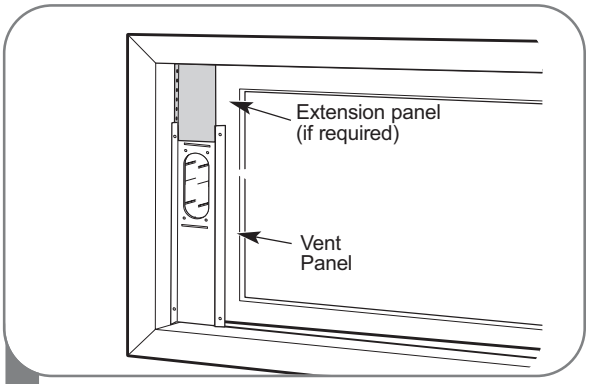

2 Insert the vent panel assembly, including extension panels, if needed, into the window opening.Extend the extension panels, if used.

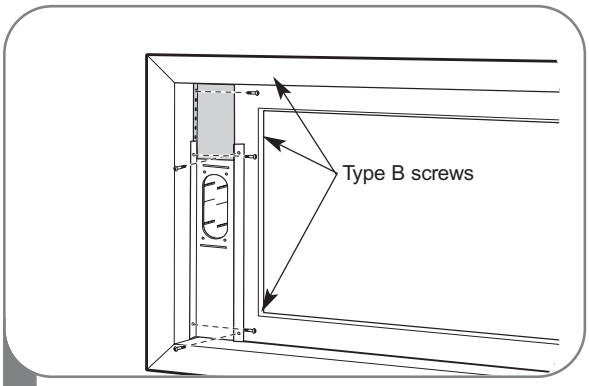

3 Carefully close the window. Secure the vent panel in place with 4 type B screws, plus one screw for each extension:

Vent panel only: 4 type B screws

Vent panel and one extension: 5 type B screws

Vent panel and two extensions: 6 type B screws

Two vent panels and two extensions: 9 type B screws

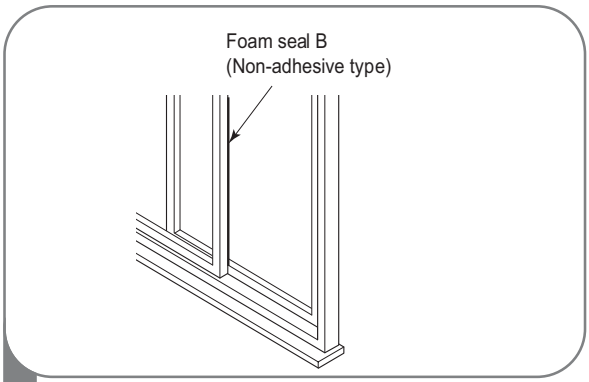

4 Cut the foam seal B(Non-adhesive type) to the window height. Stuff the foam seal B between the glass and the window to prevent air and insects from getting into the room.

English

INSTALLATION IN CASEMENT STYLE WINDOWS

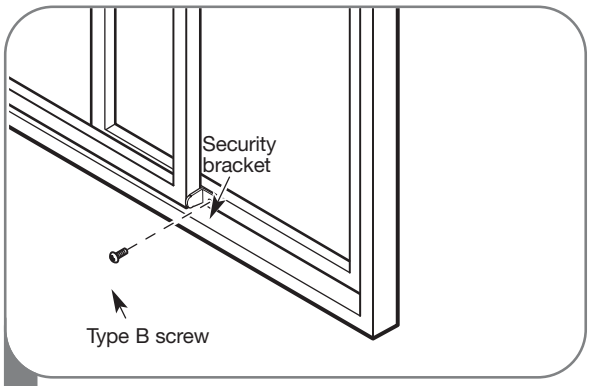

5 Install the window security bracket with a type B screw, as shown.

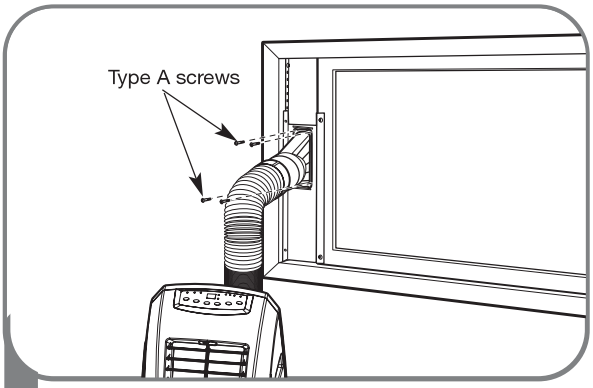

6 Insert the oval end of the diffuser into the window installation kit until the locking tabs engage. Secure in place with four of the included screws.

CARE AND CLEANING

Your air conditioner is designed for year-round operation with only minimal cleaning and maintenance.

For maximum efficiency, it is recommended that you have the cooling coils inspected and cleaned annually.Your local Goldstar Authorized Service Center can provide this inspection and cleaning service for a nominal fee.

⚠WARNING

- **Unplug the air conditioner before cleaning or performing any maintenance or servicing.**
- **Be careful when cleaning coils or removing or reinstalling the filter—the cooling fins are sharp!**

Failure to follow the above precautions could result in electrical shock or personal injury.

WATER DRAINAGE

This product has a self-evaporative system. The condensing water will be recycled to cool the condenser. This can not only improve cooling efficiency, but also save energy for you.

1. If the inside water is full , the display panel will display “P2”, and the compressor will stop running.
2. Please turn the machine off and move the machine to the place where can drain water, then unplug the water-draining hole. After drainage, you can power it on and the machine will run again.
3. When the internal water collection tank is full, the air conditioner will turn off until the tank is emptied.
   - Unplug the air conditioner, disconnect the exhaust hose from the back, and move the air conditioner to a suitable drain location or outdoors. You may also place a pan under the drain that will hold up to 1 quart of water.
   - Remove the drain cap from the drain outlet.
   - Once the water collection tank is drained,reinstall the drain cap, making sure it is on securely.
   - Place the air conditioner in the desired location, reconnect the exhaust hose, and plug in the air conditioner.

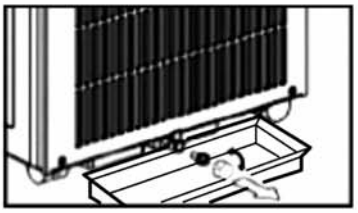

CARE AND CLEANING

Cleaning

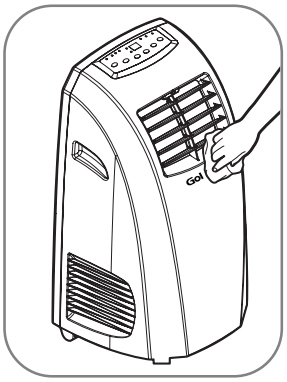

- Unplug the unit before any cleaning.
- Clean the housing with a soft moisture cloth. Do not use chemical solvent (such as benzene, alcohol, gasoline).The surface may be damaged or even the whole case may be deformed.
- Do not sprinkle water on the unit.

Air filter

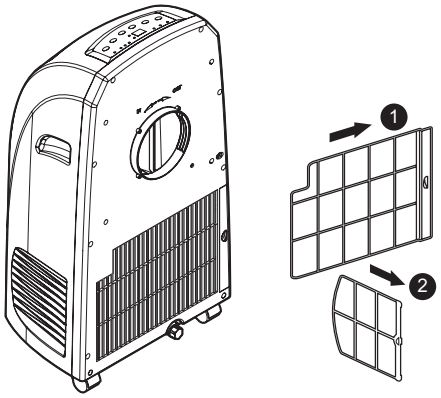

- Clean the air filter every 2 weeks. If the air filter is blocked with dust, the efficiency will reduce.
- Open the air filter cover upwards, then take out the air filter.
- Wash the air filter by immersing it gently into warm (about 40℃) water with a neutral detergent, rinse it and dry it thoroughly in a shaded place.

Defrost Operation

- The dehumidifier has a built-in defrost control senses frost built up on the evaporator coils.During defrost the compressor off,keeping the fan on to defrost the coils.

STORING THE AIR CONDITIONER

If the air conditioner will not be used for an extened period of time :

1. Drain the water collection tank completely and leave the bottom drain cap off long enough to allow any residual water to drain out. Once the tank is completely drained and no more water flows out, reinstall the cap.
2. Remove and clean the filter, allow it to dry completely, then reinstall it.
3. Remove the batteries from the remote.
4. Store the air conditioner in a cool,dry location, away from direct sunlight, extreme temperatures, and excessive dust.

Before using the air conditioner again :

1. Make sure the filter and drain cap are in place
2. Check the cord to make sure it is in good condition, with no cracks or damage.
3. Place new batteries in the remote.
4. Install the air conditioner as described in the Installation Instructions.

BEFORE CALLING FOR SERVICE

Before you call for service, review this list. It may save you time and expense. This list includes common occurrences that are not the result of a defect in workmanship or materials.

Problem	Possible Causes	Solutions
The air conditioner does not function.	• No power supply. • ***P2*** flashes on the display screen. • Timer-off is running.	• Connect to power supply outlet and switch on. • Drain water. • You can turn on the unit three minutes later.
The air conditioner restart frequently.	• In direct sunlight. • Windows or doors open, many people or a heat source in the room. • Dirty filter. • Air inlet or air outlet blocked.	• Close curtains. • Close doors and windows, remove the heat source. • Clean or replace the filter(s). • Remove the blockage.
The unit is too noisy.	• Unit stands uneven.	• Place on an even, solid surface (less vibrations).
No work of compressor.	• Self protect of compressor.	• Wait for 3 minute and restart again after the descend of tempereture.

BEFORE CALLING FOR SERVICE

Problem	Description
Code appears in the display.	
P2	• Protection (Water-full protection, to prevent spilling).
E1, E2	• Sensor protection, to avoid occurrence of unit damage, auto-stop protection.
E3	• Unit-abnormal protection, to avoid occurrence of unit damage.
E4	• When coil sensor feels coil temperature is ≤2℃, the unit will stop and display E4 to defrost, and fan speed is low. • When coil temperature runs up to ≥8℃, the unit will re-cool.

Cautions: Switch off the unit and unplug it immediately if anything abnormal happens. Then contact a qualified electrician.

Above data without advance notice for product improvement.

LIMITED WARRANTY

Should your product prove to be defective in materials or workmanship under normal use during the warranty period listed below, which warranty period runs from the original date of purchase, GOLDSTAR will, at its option, repair or replace the product at no charge to you. The warranty is valid only to the original purchaser of the product, during the warranty period, as long as it is in Canada

WARRANTY PERIOD :

Product	Part	Labor
All Parts	2Years	2Years (In-Home Service)
Sealed system	5Years	5Years (In-Home Service)

No other warranty is applicable to this product. THE DURATION OF ANY IMPLIED WARRANTIES, INCLUDING THE IMPLIED WARRANTY OF MERCHANTABILITY, IS LIMITED TO THE DURATION OF THE EXPRESS WARRANTY HEREIN.
GOLDSTAT SHALL NOT BE LIABLE FOR THE LOSS OF USE OF THE PRODUCT, INCONVENIENCE, LOSS OR ANY OTHER DAMAGES, DIRECT OR CONSEQUENTIAL, ARISING OUT OF THE USE OF OR INABILITY TO USE, THIS PRODUCT OR FOR ANY BREACH OF ANY EXPRESS OR IMPLIED WARRANTY, INCLUDING THE IMPLIED WARRANTY OF MERCHANTABILITY OR FITNESS FOR A PARTICULAR PURPOSE, APPLICABLE TO THIS PRODUCT.

Some Provinces or Territories do not allow for the exclusion or limitation of incidental or consequential damages of limitations on how long an implied warranty lasts; so these limitations or exclusions may not apply to you.
This warranty gives you, (the original purchaser) specific legal rights and you may also have other rights, which vary from province to province or territory to territory.

THE ABOVE WARRANTY DOES NOT APPLY TO:

1. Service trips to your home to deliver and pickup, install, instruct or replace house fuses, or connect house wiring or plumbing, or correction of unauthorized repairs.
2. Damage to the product caused by accident, pest, fire, floods or acts of God.
3. Repairs when your GOLDSTAR product is used in other that normal, single-family household use or contrary to the instructions outlined in the product's owners manual.
4. Damage resulting from accident, alteration, misuse, abuse, or improper installation or maintenance.
5. Products with altered or removed serial numbers.If the product is installed outside the normal service area, any cost of transportation involved in the repair of the product, or the replacement of a defective part, shall be borne by you (the owner).

CUSTOMER ASSISTANCE INFORMATION:

To obtain Warranty Coverage:	Retain your Bill of Sale to prove the date of purchase. A copy of your Sales Receipt must be submitted when warranty service is provided. This warranty is invalid if the factory applied serial number has been altered or removed from the product.
To obtain Product or Customer Service Assistance:	Call 1-888-LG-CANADA (542 2623) Press the appropriate menu option, and have your product model and serial numbers and your postal code ready.
To obtain the nearest Authorized Service Center:	Access our web-site at: www.lge.ca (Service Option) or Call 1-888-LG-CANADA (542 2623) Press the appropriate menu option, have your product model & serial numbers & your postal code ready.

INTRODUCTION

Instructions importantes de sécurité
Précautions de base de sécuritéN. 26, 27
Sécurité électrique 27, 28

Pièces et caractéristiques
Pièces et éléments principaux 29
Panneau de contrôle et télécommande 30

Fonctionnement
Avant d'utiliser votre climatiseur 31, 32
Utilisation des contrôles 33

Instructions d'installation
Préparation de l'installation 34
Panneau d'évent et panneaux d'extension de fenêtre 35
Installation dans les fenêtres coulissant verticalement 36, 37
Installation dans les fenêtres coulissant horizontalement 39, 40

Entretien et nettoyage
Nettoyage du boîtier 41
Nettoyage du filtre à air 41
Évacuation de l'eau 43
Fonction de contrôle de degivrage 43
Rangement du climatiseur 44

En cas de panne
Avant d'appeler le service 45, 46

Garantie
Information pour inscrire votre produit 47

Merci!

Nous vous félicitons d'avoir acheté votre climatiseur et vous souhaitons la bienvenue dans la famille Goldstar.

Votre nouveau climatiseur Goldstar combine un fonctionnement à rendement élevé au confort de la mobilité.

En suivant les instructions de fonctionnement et d'entretien de ce manuel, vous obtiendrez de votre climatiseur de nombreuses années de service fiable.

INSTRUCTIONS IMPORTANTES DE SÉCURITÉ

LISEZ TOUTES LES INSTRUCTIONS AVANT TOUT USAGE

Votre sécurité et la sécurité des autres sont très importantes.

Nous vous donnons de nombreux messages importants sur la sécurité et sur votre appareil dans ce manuel. Lisez et obéissez toujours à tous les messages de sécurité.

⚠ C'est le symbole d'alerte de sécurité.

Ce symbole vous alerte de dangers potentiels qui peuvent vous tuer ou vous blesser ou tuer ou blesser d'autres personnes.

Tous les messages relatifs à la sécurité suivent le symbole d'alerte de sécurité et le mot AVERTISSEMENT ou ATTENTION. Ces mots signifient :

⚠AVERTISSEMENT	Ce symbole indique un danger de mort ou de blessures graves.
⚠ATTENTION	Ce symbole indique un danger de blessures corporelles ou de dommages matériels.

PRÉCAUTIONS DE BASE DE SÉCURITÉ

⚠AVERTISSEMENT pour réduire le danger d'incendie, d'électrocution ou de blessure corporelle quand vous utilisez votre appareil, suivez des précautions de base, en particulier les suivantes :

- N'essayez jamais de réparer ou de remplacer une pièce de votre climatiseur, à moins que cet entretien ou cette réparation soit spécifiquement recommandé dans ce manuel. Tout autre entretien ou réparation doit être effectué par un technicien qualifié.
- Faites remplacer le cordon d'alimentation usé ou endommagé par un technicien de service qualifié utilisant des pièces de rechange *Goldstar*.
- Branchez votre climatiseur dans son propre circuit mis à la terre de 15 A, 60 Hz, 120 V CA.
- Ne branchez aucun autre appareil dans la même prise. Cela peut surcharger le circuit et entraîner un incendie ou une électrocution.
- N'enlevez jamais la broche ronde de mise à la terre de la prise. Cela peut entraîner un danger d'électrocution.
- Ce climatiseur n'est pas conçu pour une utilisation par de jeunes enfants. Vous devez surveiller les enfants pour vous assurer qu'ils ne jouent pas avec le climatiseur ou ne montent pas sur le climatiseur.
- Assurez-vous d'enlever tous les matériaux d'emballage du climatiseur avant de l'utiliser. Ils peuvent entraîner des blessures corporelles.
- Ne démontez jamais ou ne modifiez jamais votre climatiseur ou le cordon d'alimentation. Cela peut entraîner un danger d'électrocution ou d'incendie.
- Ne laissez jamais le cordon d'alimentation ou le climatiseur près d'un appareil de chauffage, d'un radiateur ou d'une autre source de chaleur. Cela peut entraîner un danger d'électrocution ou d'incendie.
- N'utilisez jamais cet appareil ou tout autre appareil électroménager à proximité de gaz, de liquides inflammables ou d'autres combustibles, comme l'essence, la benzine, les dissolvants, etc. Cela peut entraîner un danger d'électrocution ou d'incendie.
- Assurez-vous que le cordon d'alimentation est branché complètement et totalement dans la prise. Autrement, cela peut entraîner un danger d'électrocution ou d'incendie.
- Ne mettez jamais ou n'arrêtez jamais votre appareil en branchant ou en débranchant son cordon électrique. Cela peut entraîner un danger d'électrocution.
- Si votre climatiseur fait des bruits inhabituels ou émet de la fumée ou une odeur anormale, débranchez-le immédiatement. Cela peut entraîner un danger d'électrocution ou d'incendie.
- N'utilisez jamais votre climatiseur si la prise murale est lâche ou endommagée. Cela peut entraîner un danger d'électrocution ou d'incendie.
- Ne faites jamais fonctionner votre climatiseur si vos mains sont mouillées ou le milieu ambiant est humide. Cela peut entraîner un danger d'électrocution.
- N'utilisez jamais cet appareil ou tout autre appareil électroménager si vous sentez le gaz. Cela peut entraîner un danger d'explosion ou d'incendie.
- Arrêtez ou débranchez votre climatiseur avant de le nettoyer pour éviter un danger d'électrocution.
- Ne nettoyez jamais votre climatiseur à l'eau. De l'eau peut entrer dans l'appareil et endommager son isolement, ce qui entraîne un danger d'électrocution. Si de l'eau entre dans votre appareil, débranchez-le immédiatement et appelez le service à la clientèle. Cela peut entraîner un danger d'électrocution.
- Utilisez deux personnes ou davantage pour soulever et installer votre appareil. Si vous ne le faites pas, cela peut entraîner des blessures du dos ou d'autres blessures.

LISEZ TOUTES LES INSTRUCTIONS AVANT TOUT USAGE

PRÉCAUTIONS DE BASE DE SÉCURITÉ

⚠ATTENTION Pour réduire le danger d'incendie, d'électrocution, de blessures corporelles quand vous utilisez votre appareil, suivez des précautions de base, en particulier les suivantes :

- Pour éviter de vous couper, évitez de toucher les pièces en métal de votre climatiseur quand vous enlevez ou remettez en place le filtre. Cela peut entraîner un danger de blessures corporelles.
- Ne bloquez jamais la sortie d'air de votre climatiseur. Une réduction de la circulation d'air entraîne un mauvais rendement et peut endommager votre appareil.
- Saisissez toujours bien la fiche pour brancher ou débrancher votre climatiseur. Ne tirez jamais sur le cordon pour débrancher. Cela peut entraîner un danger d'électrocution ou de dommages.
- Arrêtez toujours et débranchez toujours votre climatiseur si vous ne l'utilisez pas pendant de longues périodes. Cela conserve l'énergie et réduit le danger d'accidents.
- Bloquez les roues avec des blocs pour empêcher votre climatiseur de rouler sur des planchers lisses.
- Installez votre climatiseur sur un plancher solide, horizontal, capable de soutenir jusqu'à 50 kg (110 lbs.). Une installation sur un plancher faible ou inégal peut entraîner un danger de dommages matériels et de blessures corporelles.
- Assurez-vous que votre climatiseur est de la bonne taille pour l'emplacement que vous désirez refroidir. L'utilisation d'un climatiseur de la mauvaise taille peut entraîner un gaspillage d'énergie et des dommages à votre climatiseur.
- Fermez toutes les portes et les fenêtres de la pièce pour obtenir un fonctionnement plus efficient.
- Pour éviter tout dommage à la surface de votre climatiseur, n'utilisez qu'un linge doux pour le nettoyer. N'utilisez jamais de cire, de solvant ou de détergent fort.
- Pour empêcher des renversements et des dommages matériels, assurez-vous de bien vider votre climatiseur.
- Pour empêcher les serpentins de geler, ne faites jamais fonctionner votre climatiseur si la température ambiante est inférieure à 18°C (65°F).
- Ne placez jamais votre climatiseur de manière à exposer directement des animaux domestiques ou des plantes d'intérieur à la sortie d'air. Cela peut entraîner un danger de blessures aux animaux ou de dommages aux plantes d'intérieur.
- Ce climatiseur est conçu pour une utilisation domestique normale. Ne l'utilisez jamais pour rafraîchir des animaux domestiques, des aliments, des appareils de précision ou des objets d'art.
- Ne buvez jamais l'eau de la cuvette de dégivrage. Jetez-la proprement à l'extérieur ou à l'égout.
- Ne faites jamais fonctionner votre climatiseur sans son filtre bien fixé en place. Tout fonctionnement sans filtre peut endommager l'appareil.
- Nettoyez le filtre toutes les deux semaines, ou plus souvent le cas échéant.

SÉCURITÉ ÉLECTRIQUE

⚠AVERTISSEMENT

Danger d'électrocution

Tout non-respect de ces instructions peut entraîner la mort, l'incendie ou l'électrocution.

- **Vous devez bien mettre à la terre cet appareil.**
- **N'enlevez jamais ou ne coupez jamais la broche de mise à la terre, en aucun cas.**
- **Si vous avez une prise qui n'est pas bien mise à la terre, ou si vous n'êtes pas absolument certain que la prise est bien mise à la terre, vous devez faire vérifier par un électricien qualifié la prise et le circuit et, le cas échéant, vous devez faire installer une prise bien mise à la terre.**
- **Vous devez brancher ce climatiseur dans une prise mise à la terre de 60 Hz, 120 V CA protégée par un fusible à action différée de 15 amp. ou un disjoncteur.**
- **Vous devez installer ce climatiseur conformément aux codes de câblage nationaux.**
- **Ne modifiez jamais ou ne changez jamais la fiche ou le cordon d'alimentation de ce climatiseur.** Si le cordon d'alimentation est usé ou endommagé, vous devez le faire remplacer uniquement par un technicien de service qualifié utilisant des pièces détachées *Goldstar*.
- **N'utilisez jamais une rallonge.**

INSTRUCTIONS IMPORTANTES DE SÉCURITÉ

LISEZ TOUTES LES INSTRUCTIONS AVANT TOUT USAGE

SÉCURITÉ ÉLECTRIQUE

DISJONCTEUR INTÉGRÉ



Pour augmenter la sécurité, le cordon d'alimentation comporte un disjoncteur intégré. Des boutons d'essai et de remise en marche sont placés sur le boîtier de la fiche.

Vous devez essayer périodiquement le disjoncteur en appuyant sur le bouton TEST (essai), puis en appuyant sur le bouton RESET (remise en marche). Si le bouton TEST (essai) ne fait pas basculer le disjoncteur, ou si le bouton RESET (remise en marche) reste enfoncé, débranchez immédiatement votre climatiseur et contactez votre technicien de service *Goldstar*.

MÉTHODE PRÉFÉRÉE DE MISE À LA TERRE



Assurez-vous que l'appareil est bien mis à la terre avant toute utilisation.

À cause d'un danger potentiel en matière de sécurité, nous décourageons fortement l'utilisation d'un adaptateur de fiche.
Pour des branchements temporaires, utilisez uniquement un adaptateur portant le label UL. Assurez-vous que la fente large de l'adaptateur est alignée à la fente large de la prise.

Pour éviter d'endommager la broche de mise à la terre de l'adaptateur, tenez en place l'adaptateur en branchant ou en débranchant votre climatiseur.

- **Vous ne mettez pas à la terre votre appareil en fixant la broche de mise à la terre de l'adaptateur à la vis du couvercle de la prise murale, à moins que la vis du couvercle soit en métal et ne soit pas isolée, et que la prise murale soit mise à la terre par l'intermédiaire du câblage de la maison.**

MÉTHODE TEMPORAIRE DE MISE À LA TERRE

(L'utilisation d'un adaptateur de fiche n'est pas autorisée au Canada)



Assurez-vous que l'appareil est bien mis à la terre avant toute utilisation.

- **Vous pouvez endommager la broche de mise à la terre de l'adaptateur en branchant et en débranchant souvent votre appareil. N'utilisez jamais un adaptateur cassé ou endommagé.**

CONSERVEZ CES INSTRUCTIONS

AVANT D'UTILISER VOTRE CLIMATISEUR

PRÉPARATION EN VUE DU FONCTIONNEMENT

Consultez les instructions d'installation comprises dans ce manuel avant d'utiliser votre climatiseur.

Après avoir bien assemblé et installé votre climatiseur :

1. Branchez le cordon d'alimentation dans sa propre prise bien mise à la terre et consacrée à son usage. Vous entendrez un bruit qui confirmera que votre climatiseur est branché. Ne branchez jamais d'autres appareils électroménagers dans la même prise, cela risque de surchauffer la prise et d'entraîner un danger d'incendie.
2. Assurez-vous que votre climatiseur et son cordon d'alimentation sont placés de manière à ne pas faire trébucher et reçoivent suffisamment de ventilation. Ne le placez jamais directement à côté de meubles ou d'objets qui risquent de bloquer les ouvertures de ventilation.
3. Assurez-vous que tout article risquant d'être emporté ou endommagé par le courant d'air créé par le ventilateur est à l'abri de ce courant d'air.

IMPORTANT :

- Ne restez jamais exposé directement au courant d'air en provenance de votre climatiseur pendant de longues périodes.
- Pour éviter des blessures aux animaux domestiques ou des dommages aux plantes, assurez-vous qu'ils ne sont pas exposés directement au courant d'air en provenance de votre climatiseur.
- Quand vous utilisez votre climatiseur en même temps qu'une cuisinière, une cheminée ou un autre appareil de combustion, assurez-vous que suffisamment d'air frais entre dans la chambre. N'utilisez jamais votre climatiseur dans des espaces hermétiquement clos avec ce genre d'appareils.
- Ce climatiseur est destiné à un usage domestique comme appareil pour le confort du consommateur. Ne l'utilisez jamais comme système de contrôle de la température de précision ou pour refroidir du matériel de précision, des aliments, des animaux domestiques, des œuvres d'art, etc. Ces articles risquent d'être endommagés.
- Ne pas tordre le tuyau vers le bas lorsque le kit d'installation n'est pas installé. Cela pourrait provoquer la panne de l'appareil ou bien réduire sa puissance.

DÉBALLAGE DE VOTRE CLIMATISEUR

Enlevez et rangez les matériaux d'emballage afin de les utiliser ultérieurement. Enlevez tout ruban adhésif d'emballage avant d'utiliser votre climatiseur. Si le ruban laisse des traces d'adhésif, frottez un petit peu de savon liquide de lavage de vaisselle et enlevez-le avec un linge humide. N'utilisez jamais d'instrument aiguisé, d'alcool, de solvant ou de nettoyant abrasif pour enlever ces traces d'adhésif. Ils peuvent endommager la surface.

PARTS AND FEATURES

KEY PART AND COMPONTS

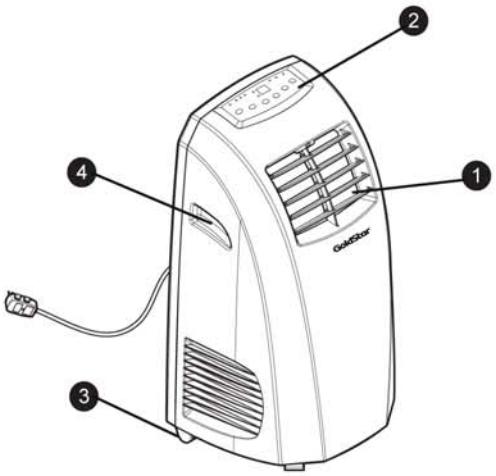

1 SORTIE D'AIR

La direction de l'air peut être réglée en ajustant les auvents a la verticale ou à l'horizontale.
Le réglage du déflecteur d'air horizontal vers le haut et le bas changera l'orientation du débit d'air vertical.

2 PANNEAU DE CONTRÔLE ET ÉCRAN

Un écran numérique facile à lire indique la température réglée et des voyants lumineux indiquent le mode de fonctionnement. Vous pouvez changer facilement et rapidement les réglages en appuyant simplement sur des boutons.

3 ROULETTES PIVOTANTES

Les roulettes pivotantes vous permettent de bouger votre climatiseur facilement sur la plupart des surfaces de planchers.

4 POIGNÉES INTÉGRÉES

Les poignées intégrées vous donnent une bonne prise pour soulever votre climatiseur.

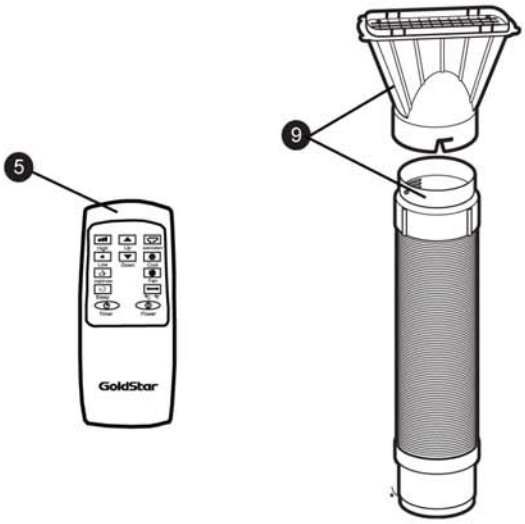

5 TÉLÉCOMMANDE À INFRAROUGES

La télécommande vous permet d'ajuster la température et de régler la plupart des fonctions de votre climatiseur à distance. Un support de télécommande est inclus pour le rangement pratique.

6 ÉVENT D'ÉVACUATIOD D'AIR

Insérez l'adaptateur situé à la grande extrémité du tuyau dans le trou situé à l'arrière de votre climatiseur. Alignez les taquets du raccord aux fentes du trou. Tournez un peu dans le sens des aiguilles d'une montre pour verrouiller en place.

7 PORT DE DRAINAGE INFERIEUR

Utilisé si le réservoir d'eau est plein ou si l'appareil ne sera plus utilisé pour une longue période de temps. Avant d'enlever l'appareil, drainez entièrement le bac à eau interne au moyen du port de drainage inférieur.

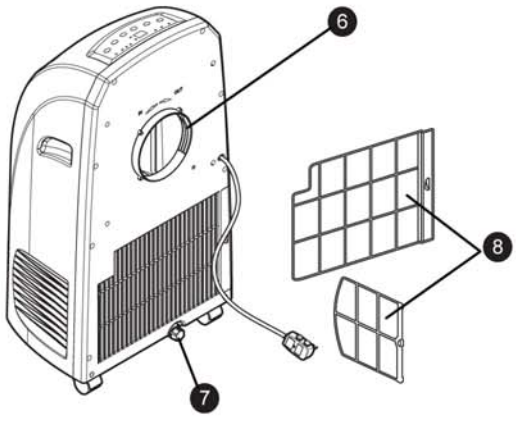

8 FILTRE D'AIR

9 TUYAU FLEXIBLE DE VENTILATION

Utilisez le diffuseur et le tuyau pour brancher votre climatiseur à l'ensemble d'installation à la fenêtre pour faire sortir l'air vicié à l'extérieur.

Vérifiez tous les accessoires inclus dans l'emballage et veuillez consulter les instructions d'installation pour leur utilisation.

PIÈCES ET ÉLÉMENTS PRINCIPAUX

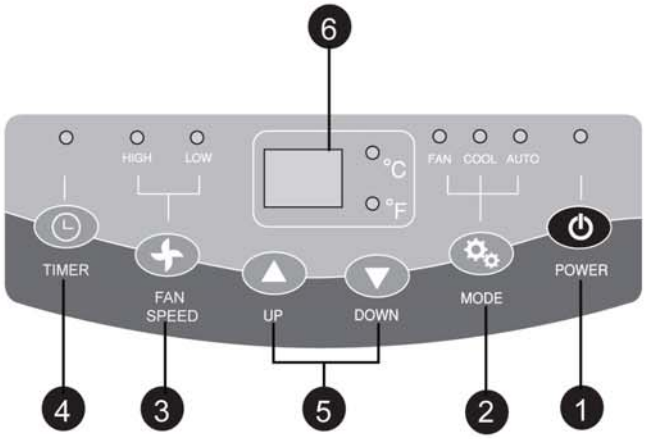

Le réglage des fonctions est le même que l'on utilise la télécommande ou le panneau de contrôle,sauf autrement indiqué.

1 POWER
Appuyez sur cette touche pour actıver l'appareıl et appuyez de nouveau pour le désactiver.

2 MODE
Appuyez sur ce bouton pour sélectionner le mode« Cool » (Refroidissement), « Auto » ou « Fan » (Ventilation).

3 FAN SPEED(vitesse du ventilateur)
Règle la vitesse du ventilateur de circulation entre basse moyenne et élevée.

4 TIMER (MINUTERIE)
Appuyez sur ce bouton pour mettre la minuterie en marche, pour arrêter la minuterie ou pour fonctionner en mode sans minuterie.

5 UP & DOWN(HAUT / BAS)
Appuyez sur ces boutons pour régler la température ambiante ou le temps si l'appareil est dans le mode minuterie marche/arrêt.

6 Afficheur ACL
Affiche les différents signaux en conséquence.

7 Mode de sommeil
En réglant le mode de sommeil, la température s'élèvera 1 °C après 2 heures, et elle s'élèvera 1°Cencore 2 heures plus tard.

8 Bouton de sélection entre les degrés Celsius et Fahrenheit

9 Puissance
Après réglant la puissance, l'unité continuera à fonctionner sur n'importe quelle température est placée, et quelle protection d'E4, E1, E2 et E3 marche.

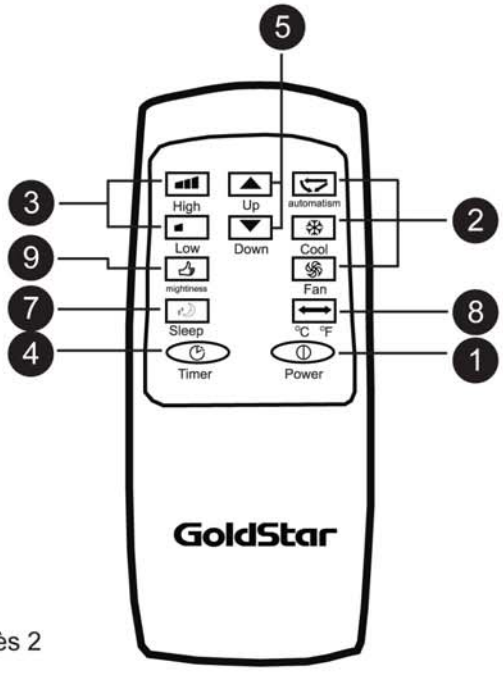

NOTE
Pour passer de Fahrenheit à Celsius, appuyez à la fois sur les boutons « UP » (HAUT) et « DOWN » (BAS).

UTILISATION

UTILISATION DES CONTRÔLES

Nous montrons les boutons du panneau de contrôle. Le fonctio nnement à partir de la télécommande est la même, à moins que nous ne le notions spécifiquement.

1. Mode de refroidissement

- Appuyez sur le bouton MODE pour choisir le mode de refroidissement et le voyant indicateur du mode de refroidissement clignotera.
- Appuyez sur le bouton « Up » (Haut) ou « Down » (Bas) pour régler la température ambiante entre 17 °C et 30 °C.
- Appuyez sur le bouton « SPEED » (VITESSE) [ou le bouton « High/Low » (Haut/Bas)] pour sélectionner la haute ou basse vitesse du ventilateur.

2. Mode de ventilateur

- Appuyez sur le bouton MODE [ou le bouton « FAN » (Ventilateur)] pour sélectionner le mode de ventilateur et le voyant indicateur du mode de ventilateur clignotera. Sélectionnez la vitesse du ventilateur en appuyant sur le bouton « FAN » (VENTILATEUR) ou appuyez sur le bouton « High/Low » (Haut/Bas) directement. La température ne peut pas être réglée.

3. Mode de réglage automatique

- Appuyez sur le bouton « POWER » (MARCHE) pour entrer dans le mode de réglage automatique lorsque l'appareil est mis en marche pour la première fois.
- Lorsque la température ambiante est supérieure à 25 °C, l'appareil entre dans le mode de refroidissement. Au cas contraire, l'appareil entre dans le mode de ventilateur.
- Vous pouvez sélectionner le mode de vitesse du ventilateur et le mode de minuterie lorsque l'appareil se trouve dans le mode de réglage automatique.

4. Mode minuterie

- Lorsque l'appareil est hors tension, appuyez sur le bouton « Timer » (Minuterie) pour régler la minuterie.
- Appuyez sur les boutons « Up » (Haut) ou « Down » (Bas) pour régler le temps de 1 heure à 24 heures. bouton « Time » (Minuterie) pour arrêter la minuterie.
- Lorsque l'appareil est en marche, appuyez sur le Le voyant de la minuterie en marche clignotera.
- Appuyez sur les boutons « Up » (Haut) ou « Down » (Bas) pour régler le temps de 1 heure à 24 heures. Le voyant minuterie arrêtée clignotera.

5. Mode de sommeil

- En réglant le mode de sommeil, la température s'élèvera 1°C après 2 heures, et elle s'élèvera 1°C encore 2 heures plus tard.
- Alors il gardera le souffle de ventilateur régulier et bas.

6. Puissance

- Après réglant la puissance, l'unité continuera à fonctionner sur n'importe quelle température est placée, et quelle protection d'E4, E1, E2 et E3 marche.
- Le grand ventilateur souffle.

⚠ NOTE

- Dirigez toujours la télécommande vers le capteur. La télécommande fonctionner si le capteur est en pleine lumière ou s'il y a des obstacles télécommande et le capteur.

INSTRUCTIONS D' INSTALLATION

Choisir l'endroit de l'installation

1. Installez l'appareil sur une surface plane et sèche.
2. Pour une meilleure performance laisser de 50cm pouces de chaque côté de l'appareil afin d'assurer une bonne circulation d'air.

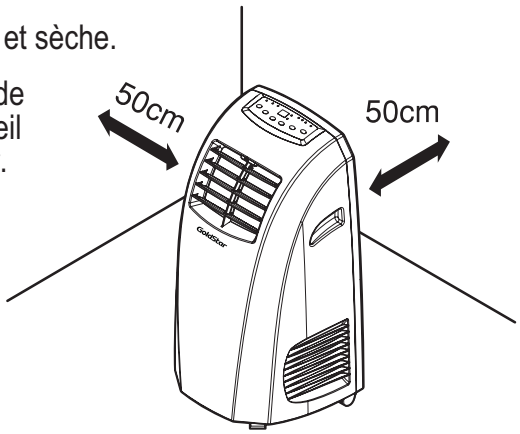

⚠ ATTENTION

La longueur du tuyau d'évacuation est conçue spécialement pour se conformer aux spécifications de ce produit.
Ne la remplacez pas ou ne la rallongez pas avec un autre tuyau, car cela pourrait entraîner un fonctionnement incorrect.

AVANT D'UTILISER VOTRE CLIMATISEUR

INSERTION DES PILES DANS LA TÉLÉCOMMANDE

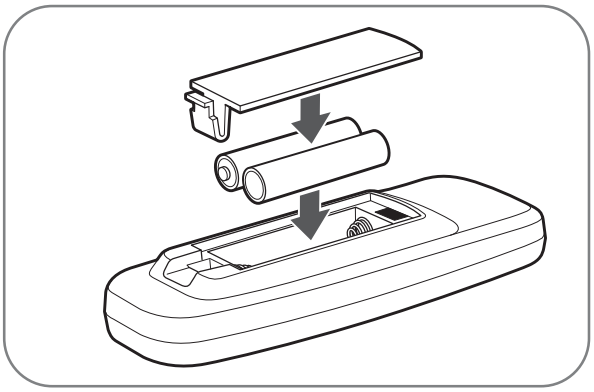

Avant d'utiliser votre télécommande, installez les piles AAA fournies :

1. Appuyez sur le taquet de verrouillage du couvercle du compartiment à piles, à l'arrière de la télécommande et enlevez le couvercle.
2. Insérez deux piles alcalines AAA neuves dans le compartiment à piles, en vous assurant de respecter la bonne polarité.
3. Remettez le couvercle du compartiment à piles, en vous assurant que le taquet de verrouillage cliquette en place.

NOTES :

- Utilisez uniquement des piles alcalines. N'utilisez jamais de piles rechargeables.
- Quand vous remplacez les piles, remplacez toujours les deux piles par des piles neuves.N e mélangez pas les piles vieilles et les piles neuves.
- Si vous n'utilisez pas votre climatiseur pendant une longue durée, enlevez les piles de la télécommande.

⚠ ATTENTION

- **Si le liquide des piles tombe sur votre peau ou vos vêtements, lavez-les bien avec de l'eau propre.** N'utilisez pas la télécommande si les piles ont des fuites.
- **Si vous ingurgitez le liquide de la pile, lavezvous les dents et consultez votre dentiste.** Les produits chimiques àl'intérieur des piles pourraient vous causer des brûlures ou d'autres ennuis de santé.

ATTACHEMENT DU TUYAU ET DU DIFFUSEUR

NOTE *: Votre climatiseur est envoyé avec le tuyau installé. Vous pouvez enlever le tuyau pour nettoyer ou ranger votre climatiseur, le cas échéant. Renversez les étapes ci-dessous pour enlever le tuyau et le diffuseur.*

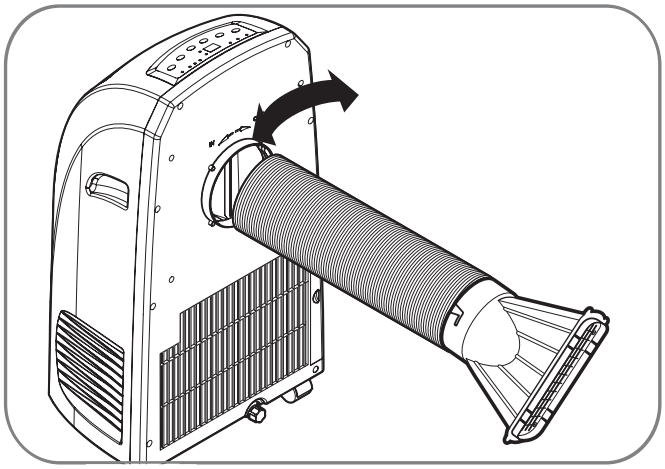

Extrémité du tuyau dans le trou situé à l'arrière de votre climatiseur.

PRÉPARATION DE L'INSTALLATION

AVERTISSEMENT Votre climatiseur est lourd! Utilisez deux personnes ou davantage pour soulever et installer votre appareil! Tout non-respect de cet avertissement peut entraîner des blessures du dos ou d'autres blessures.

ÉLÉMENTS DE SORTIE

Les éléments suivants sont utilisés comme évents de fenêtre.
Tous les éléments ne sont pas utilisés pour chaque installation.

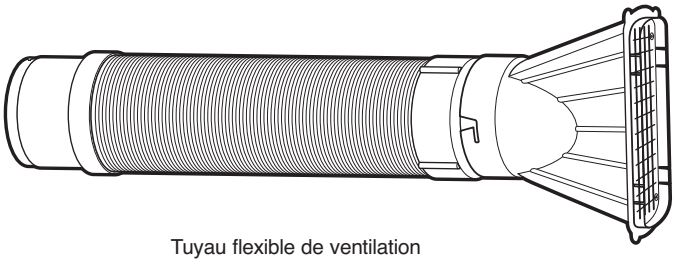

Tuyau flexible de ventilation

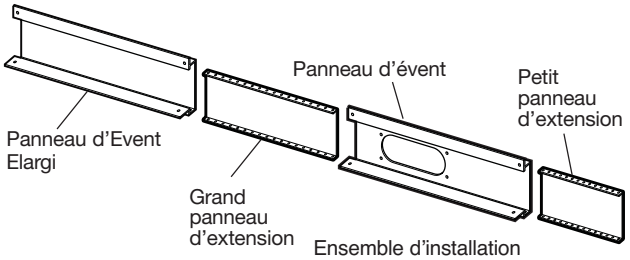

Ensemble d'installation de fenêtre (comprend un panneau d'évent de fenêtre et 2 panneaux d'extension)

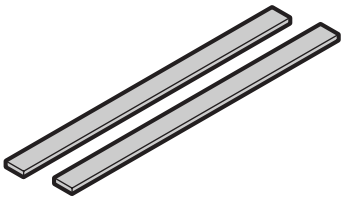

2 joints en mousse de type A (adhésif)

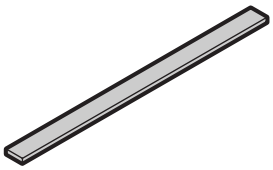

1 joint en mousse de type B (non adhésif)

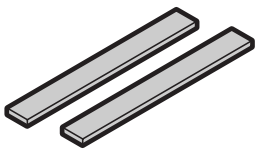

2 Joints en Mousse de Type C (plus court de type adhésif).



Support de sécurité



4 vis de type A

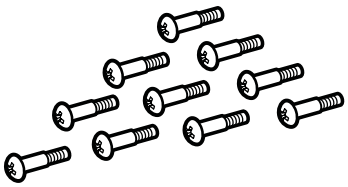

10 vis de type B

PANNEAU D'ÉVENT ET PANNEAUX D'EXTENSION DE FENÊTRE

L'ensemble d'installation de fenêtre vous permet d'installer votre climatiseur dans une fenêtre coulissant verticalement large de 457mm po. à 1219mm ou une fenêtre coulissant horizontalement haute de457mm po. à 914mm.

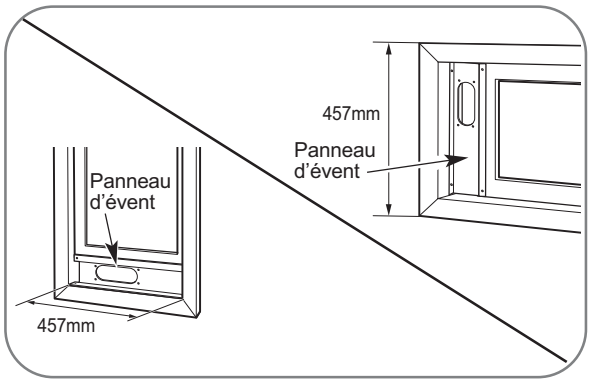

Pour une ouverture de fenêtre de 457mm, utilisez le panneau d'évent de fenêtre lui-même.

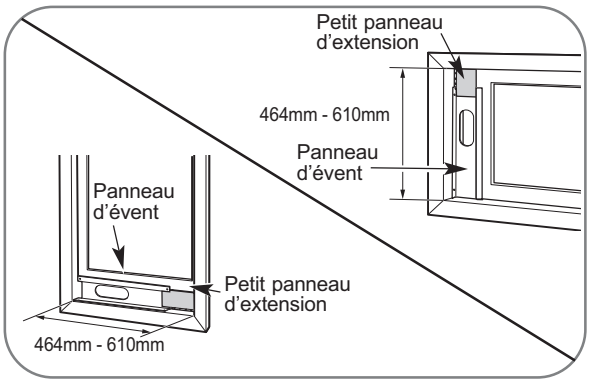

Pour les ouvertures de fenêtre de 464mm à 610 mm, utilisez le panneau d'évent de fenêtre et le petit panneau d'extension.

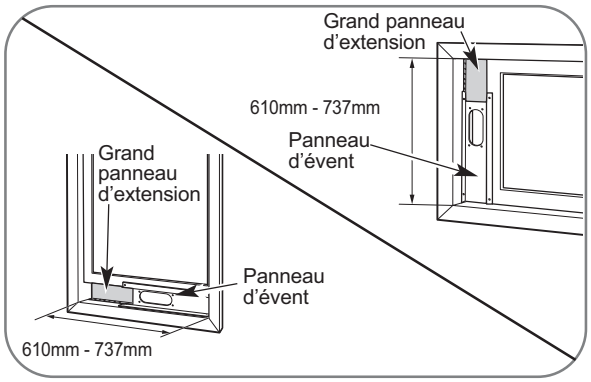

Pour les ouvertures de fenêtre de 610mm à 737 737, utilisez le panneau d'évent de fenêtre et le grand panneau d'extension.

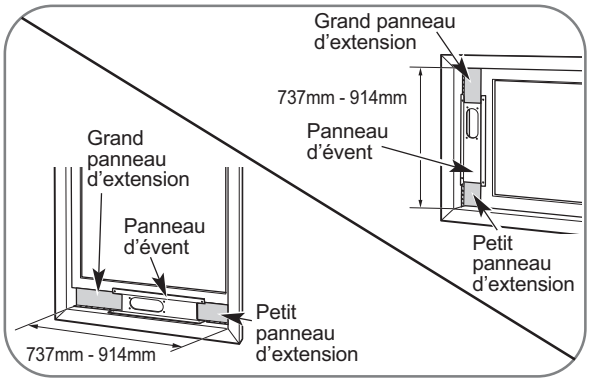

Pour les ouvertures de fenêtre de 737mm à 914 mm,utilisez le panneau d'évent de fenêtre et les deux panneaux d'extension.

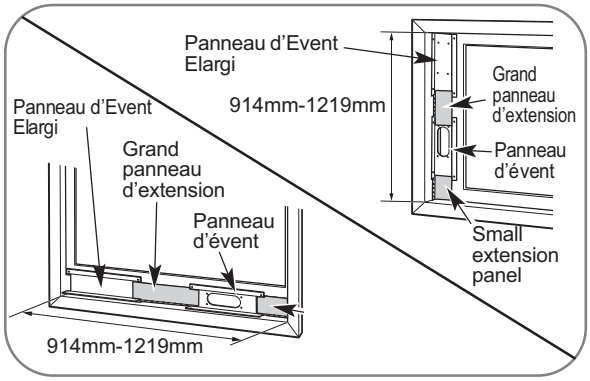

Pour les ouvertures de fenêtre de 914mm-1219mm, utilisez le panneau d'évent de fenêtre et les deux panneaux d'extension.

INSTALLATION DANS LES FENÊTRES COULISSANT VERTICALEMENT

NOTE *: Vous pouvez utiliser l'ensemble d'installation de fenêtre pour les fenêtres coulissant verticalement larges de 457mm à 1219mm.*

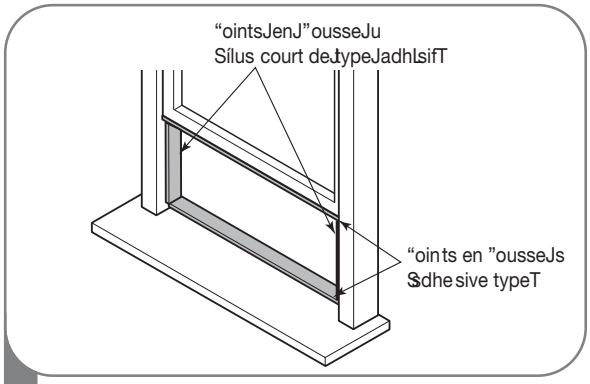

1 Coupez les joints en mousse A (type adhésif) et C (plus court de type adhésif) à la bonne longueur, puis fixez-les sur la fenêtre et le cadre.

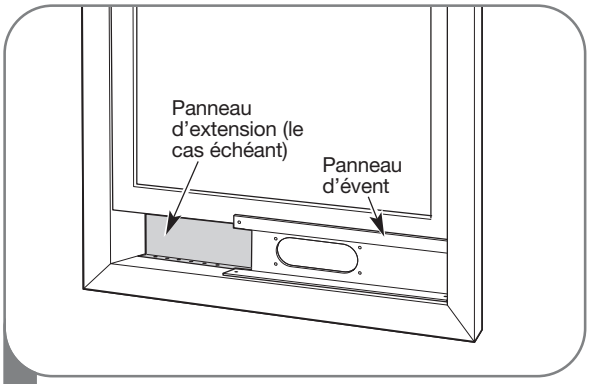

2 Insérez l'ensemble de panneau d'évent, y compris les panneaux d'extension, le cas échéant, dans l'ouverture de la fenêtre. Élargissez les panneaux d'extension, si vous les utilisez.

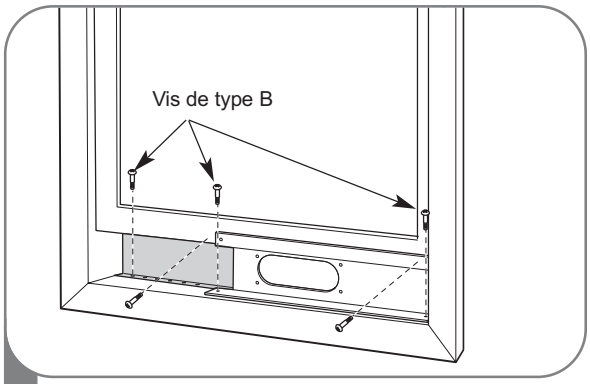

3 Fermez soigneusement la fenêtre. Fixez en place le panneau d'évent à l'aide de 4 vis de type B, plus une vis pour chaque panneau d'extension:

Panneau d'évent uniquement :	4 vis de type B
Panneau d'évent et un panneau d'extension :	5 vis de type B
Panneau d'évent et deux panneaux d'extension :	6 vis de type B
Deux panneaux d'évent et deux extensions :	9 vis de type B

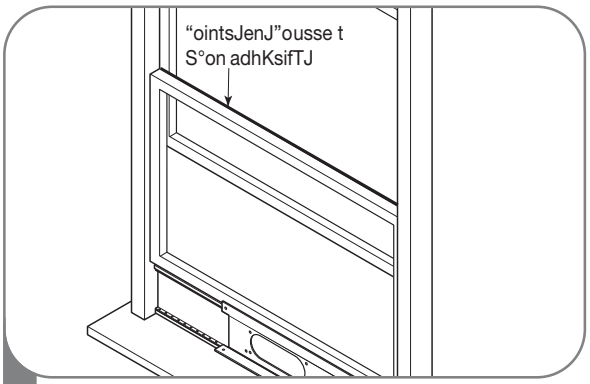

4 Coupez le joint en mousse B (non adhésif) sur la largeur de la fenêtre. Insérez le joint B entre la vitre et la fenêtre pour éviter de laisser l'air et les insectes.

INSTALLATION DANS LES FENÊTRES COULISSANT VERTICALEMENT

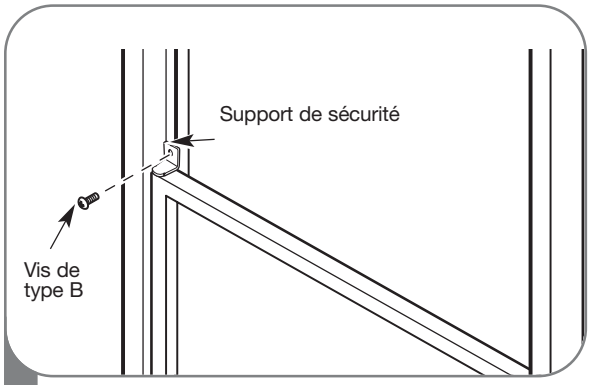

5 Installez le support de sécurité à l'aide d'une vis de type B, comme l'indique la figure.

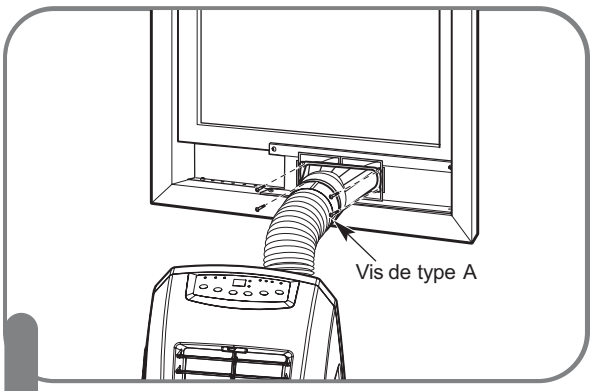

6 Insérez l'extrémité ovale du diffuseur dans l'ensemble d'installation de la fenêtre jusqu'à ce que les taquets de verrouillage entrent. Fixez en place à l'aide de quatre vis de type A.

INSTALLATION DANS LES FENÊTRES COULISSANT HORIZONTALEMENT

NOTE *: Vous pouvez utiliser l'ensemble d'installation de fenêtre pour les fenêtres coulissant horizontalement de 457mm à 1219mm.*

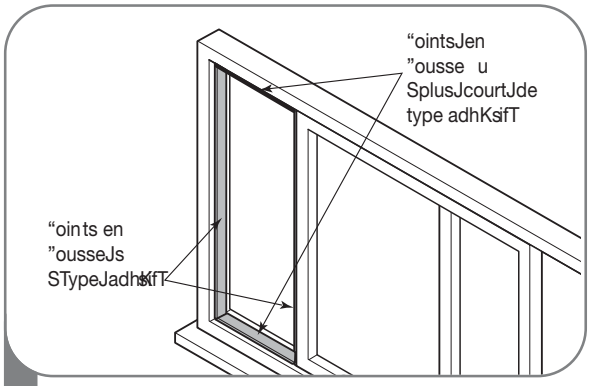

1 Coupez les joints en mousse A (type adhésif) et C (plus court de type adhésif) à la bonne longueur, puis fixez-les sur la fenêtre et le cadre.

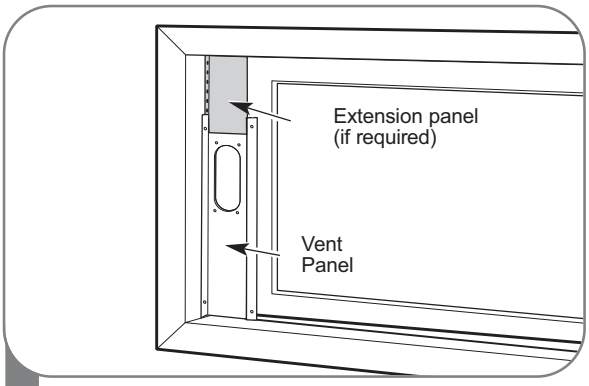

2 Insérez l'ensemble de panneau d'évent, y compris les panneaux d'extension, le cas échéant, dans l'ouverture de la fenêtre. Élargissez les panneaux d'extension, si vous les utilisez.

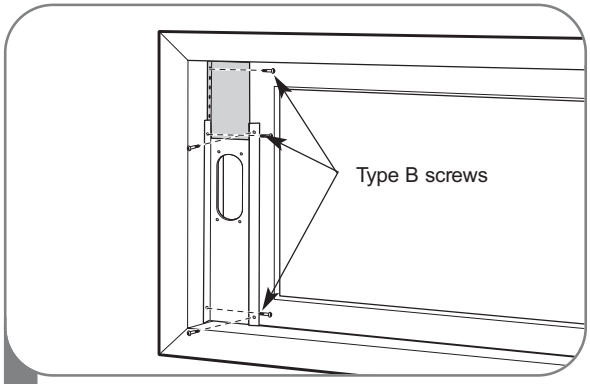

3 Fermez soigneusement la fenêtre. Fixez en place le panneau d'évent à l'aide de 4 vis de type B, plus une vis pour chaque panneau d'extension:

Panneau d'évent uniquement :	4 vis de type B
Panneau d'évent et un panneau d'extension :	5 vis de type B
Panneau d'évent et deux panneaux d'extension :	6 vis de type B
Deux panneaux d'évent et deux extensions :	9 vis de type B

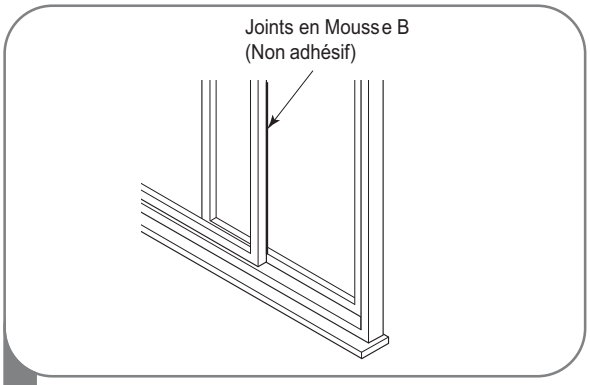

4 Coupez le joint en mousse B (non adhésif) sur la hauteur de la fenêtre. Insérez le joint B entre la vitre et la fenêtre pour éviter de laisser l'air et les insectes.

INSTALLATION DANS LES FENÊTRES COULISSANT HORIZONTALEMENT

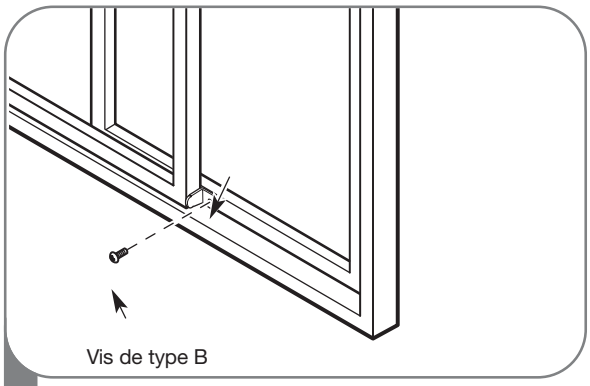

5 Installez le support de sécurité à l'aide d'une vis de type B, comme l'indique la figure.

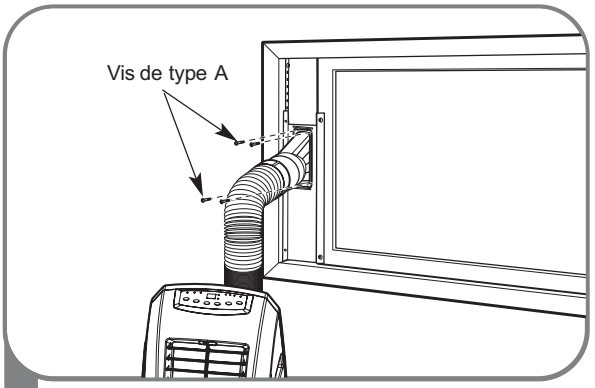

6 Insérez l'extrémité ovale du diffuseur dans l'ensemble d'installation de la fenêtre jusqu'à ce que les taquets de verrouillage entrent. Fixez en place à l'aide de quatre vis de type A, comprises.

ENTRETIEN ET NETTOYAGE

Votre climatiseur est conçu pour fonctionner toute l'année avec un minimum de nettoyage et d'entretien.

Pour obtenir un rendement maximal, nous vous recommandons de faire vérifier et nettoyer chaque année les serpentins de refroidissement. Votre Centre de service autorisé Goldstar peut vous fournir ce service d'inspection et d'entretien à un prix raisonnable.

AVERTISSEMENT

- **Débranchez votre climatiseur avant de le nettoyer ou de l'entretenir ou de le réparer.**
- **Faites attention quand vous nettoyez les serpentins ou quand vous enlevez ou remettez en place le filtre – les ailettes de refroidissement sont aiguisées!**

Tout non-respect des précautions ci-dessus peuvent entraîner une électrocution ou des blessures corporelles.

ÉVACUATION DE L'EAU

Ce produit a un système d'évaporation automatique. L'eau de condensation sera recyclée pour refroidir le condensateur. Cela non seulement améliore l'efficacité de refroidissement, mais économise aussi de l'énergie pour vous.

1. Si le réservoir d'eau est plein, l'afficheur affiche « P2 » et le compresseur s'arrête.
2. Veuillez éteindre l'appareil et le déplacer pour évacuer l'eau, puis retirez le bouchon de drainage. Après l'évacuation de l'eau, vous pouvez remettre l'appareil en marche.
3. Quand le réservoir intérieur de collecte d'eau est plein, le climatiseur s'arrête de fonctionner jusqu'à ce que le réservoir soit vidé.

- Débranchez le climatiseur, débranchez le tuyau de sortie de l'arrière et amenez le climatiseur dans un endroit qui convient pour la vidange ou à l'extérieur. Vous pouvez également placer un récipient sous le drain, qui contiendra jusqu'à 1 litre d'eau.
- Enlevez le capuchon du drain de l'ouverture du drain.
- Une fois que le réservoir de collecte d'eau est vide, remettez le capuchon du drain, en vous assurant qu'il tient bien.
- Placez le climatiseur à sa place, rebranchez le tuyau de sortie, et branchez le climatiseur.

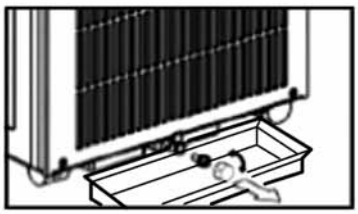

ENTRETIEN ET NETTOYAGE

Nettoyage

- Débranchez l'appareil avant de le nettoyer.
- Nettoyez le boîtier avec un chiffon humecté. N'utilisez pas un solvant chimique (tel que le benzène, l'alcool, l'essence). La surface pourrait être endommagée, le boîtier pourrait même être déformé.
- Évitez tout contact de l'appareil avec de l'eau.

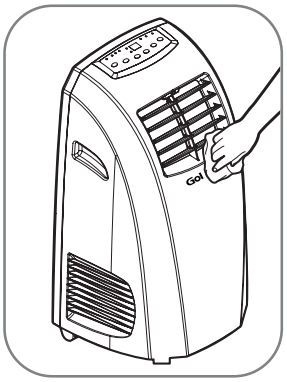

Filtre à air

- Nettoyez le filtre à air toutes les 2 semaines. Si le filtre à air est bouché par la poussière, son efficacité sera réduite.
- Ouvrez le couvercle du filtre à air vers le haut et enlevez le filtre.
- Lavez le filtre à air en le plongeant doucement dans de l'eau tiède (approximativement 40 °C) avec du détergent neutre, rincez-le et séchez-le à fond dans un endroit ombragé.

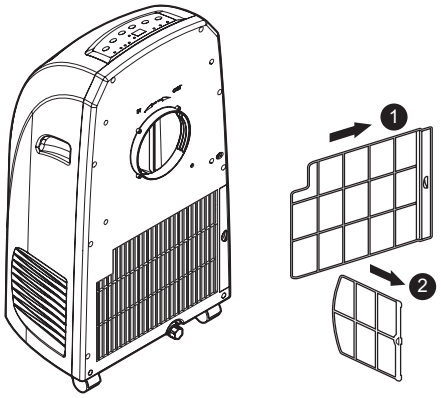

FONCTION DE CONTRÔLE DE DEGIVRAGE

- Le climatiseur a un contrôle de dégivrage incorporé dans le serpentin évaporateur qui éteint automatiquement le compresseur. Le ventilateur continue à faire courir l'air dans le serpentin et fait fondre le givre. Quand le serpentin est dégivré, le compresseur redémarre automatiquement et le processus de déshumidification reprend.

RANGEMENT DU CLIMATISEUR

Si vous n'utilisez pas votre climatiseur pendant une longue durée :

1. Vidangez complètement le réservoir de collecte de l'eau et laissez le capuchon dévissé suffisamment longtemps pour laisser couler toute eau restante. Quand le réservoir est complètement vide et ne laisse plus échapper d'eau, remettez le capuchon.
2. Enlevez et nettoyez le filtre, laissez-le sécher complètement, et remettez-le en place.
3. Enlevez les piles de la télécommande.
4. Rangez votre climatiseur dans un emplacement frais, sec, qui ne soit pas exposé à la lumière directe du soleil, à des intempéries, et à la poussière.

Avant de se remettre à utiliser le climatiseur :

1. Assurez-vous que le filtre et le capuchon du drain sont à leur place.
2. Vérifiez le cordon d'alimentation pour vous assurer qu'il est en bonne condition, et qu'il ne soit ni endommagé ni craqué.
3. Mettez des piles neuves dans la télécommande.
4. Installez votre climatiseur de la manière indiquée dans les Instructions d'installation.

AVANT D'APPELER LE SERVICE

Avant d'appeler le service, examinez cette liste. Cela peut vous faire économiser du temps et de l'argent. Cette liste comprend des problèmes communs qui ne sont pas produits par un vice de matériau ou de main-d'œuvre.

Problème	Cause	Solution
L'appareil ne fonctionne pas.	• Il n'est pas connecté. • « P2 » clignote sur l'afficheur. • La minuterie est arrêtée.	• Connectez-le à la prise et mettez-le en marche. • Évacuez l'eau. • Vous pouvez mettre l'appareil en marche trois minutes plus tard.
L'appareil redémarre fréquemment	• Il est exposé à la lumière directe du soleil. • Il y a des fenêtres ou des portes ouvertes, beaucoup de personnes ou une source de chaleur dans la pièce. • Le filtre est sale. • La prise d'air ou la sortie d'air est bloquée.	• Fermez les rideaux. • Fermez les portes et les fenêtres, déplacez la source de chaleur. • Nettoyez ou remplacez le(s) filtre(s). • Enlevez le blocage.
L'appareil fait trop de bruit.	• L'appareil n'est pas sur une surface plane.	• Mettez l'appareil sur une surface plane et dure (moins de vibrations)
Le compresseur ne fonctionne pas.	• Mécanisme d'autoprotection du compresseur.	• Attendez 3 minutes et remettez en marche après que sa température a baissé.

AVANT D'APPELER LE SERVICE

Problème	Description
CLe code apparaît sur l'afficheur	
P2	• Protection (protection contre le remplissage complet du réservoir, pour prévenir le débordement).
E1, E2	• Protection par détecteur, pour prévenir l'endommagement de l'appareil, arrêt automatique.
E3	• Protection contre les anomalies de l'appareil, pour prévenir l'endommagement de l'appareil.
E4	• Lorsque le détecteur du serpentin détecte que la température du serpentin est de ≤ 2 °C et la vitesse du ventilateur est basse. • Lorsque la température du serpentin atteint ≥ 8 °C

Attention: Arrêtez l'appareil et débranchez-le immédiatement si quelque chose d'anormal se passe. Puis contactez un éléctricien qualifié.
Les données ci-dessus peuvent changer sans préavis pour améliorer les produits.

GARANTIE LIMITÉE

Si le produit présente un défaut de matériaux ou de fabrication dans des conditions d'utilisation normales pendant la période de garantie indiquée ci-dessous, laquelle période de garantie est en vigueur à partir de la date d'achat d'origine, GOLDSTAR réparera ou remplacera, à sa discrétion, le produit sans frais. La garantie est valide seulement pour l'acheteur d'origine du produit, pendant la période de garantie, tant et aussi longtemps que cela soit au Canada.

Période de garantie :

Produit	Pièces	Main d'œuvre
Toutes les pièces	2 ans	2 ans (Service à domicile)
Système scellé	5 ans	5 ans (Service à domicile)

Aucune autre garantie n'est applicable à ce produit. LA DURÉE DE TOUTE GARANTIE IMPLICITE, INCLUANT LA GARANTIE IMPLICITE DE COMMERCIALISATION, EST LIMITÉE À LA DURÉE DE LA GARANTIE EXPRESSE INDIQUÉE CI-APRÈS. GOLDSTAR NE PEUT ÊTRE TENUE RESPONSABLE POUR LA PERTE D'UTILISATION DE CE PRODUIT, INCONVÉNIENT, PERTE OU TOUT AUTRE DOMMAGE, DIRECT OU INDIRECTS, SURVENANT À LA SUITE DE L'UTILISATION OU DE L'INHABILITÉ À UTILISER LE PRODUIT OU POUR TOUT BRIS DE GARANTIE IMPLICITE OU EXPRESSE, INCLUANT LA GARANTIE IMPLICITE DE COMMERCIALISATION OU À DES FINS PARTICULIÈRES, APPLICABLES À CE PRODUIT.

Certaines provinces ou territoires ne permettent pas l'exclusion ou la limitation de dommages indirects ou accessoires de limitation sur la durée d'une garantie implicite, par conséquent, ces limitations peuvent ne pas s'appliquer. Cette garantie vous (l'acheteur d'origine) donne des droits spécifiques légaux et vous pouvez en avoir d'autres qui varient d'une province ou territoire à un autre.

LA GARANTIE SUSMENTIONNÉE NE S'APPLIQUE PAS :

1. Au déplacement de service à domicile pour livrer ou cueillir, installer, instruire ou remplacer un fusible ou rebrancher le câblage résidentiel ou la plomberie ou corriger une réparation non autorisée.
2. Aux dommages au produit causés par accident, vermine, incendie, inondation ou actes de Dieu.
3. Aux réparations lorsque le produit GOLDSTAR est utilisé à des fins autres que normales, utilisation résidentielle unifamiliale ou contraire aux instructions données dans le guide du propriétaire du produit.
4. Aux dommages résultant d'accident, modification, mauvaise utilisation, abus ou installation ou entretien inadéquat.
5. Aux produits modifiés ou dont le numéro de série a été enlevé.

Si le produit est installé à l'extérieur de la zone de service normale, tous frais de déplacement nécessaire pour la réparation du produit, ou le remplacement d'une pièce défectueuse seront imputés au propriétaire.

INFORMATION D'AIDE À LA CLIENTÈLE :

Pour obtenir une garantie :

Conserver la facture comme preuve de la date d'achat.Une copie de la facture doit être présentée lorsqu'un service sous garantie est fourni.Cette garantie n'est pas valide si le numéro de série apposé en usine a été modifié ou enlevé du produit.

Pour obtenir de l'aide sur le ou pour le service à la clientèle :

Téléphoner au 1.888.LG.CANADA (542.2623)
Presser l'option du menu approprier,
et avoir les numéros de modèle et de série et votre code postal sous la main.

Pour obtenir le centre deservice autorisé le plus près :

Aller au site web : www.LG.ca (option service) ou téléphoner au 1.888.
LG.CANADA (542.2623) Presser l'option du menu approprier,
et avoir les numéros de modèle et de série et votre code postal sous la main..

NOTES

Printed in China