HƯỚNG DẪN SỬ DỤNG ĐẦU ĐĨA DVD

MODEL: HT762TZ

ĐẦU DVD - HT762TZ-A2
LOA - SH72TZ-S
SH72TZ-C
SH72TZ-W

Xin quý khách vui lòng đọc kỹ cuốn sách hướng dẫn sử dụng này trước khi sử dụng hay điều chỉnh máy.

P/NO: MFL41266972
Công ty LG Electronics Vietnam

CAUTION

RISK OF ELECTRIC SHOCK DO NOT OPEN

Để tránh bị điện giật, Quý khách vui lòng không mở vỏ máy.



Biểu tượng tia sét bên trong 1 tam giác có ý nghĩa cảnh báo cho người sử dụng về vùng điện áp nguy hiểm nhưng không được cách điện bên trong máy và có thể gây nguy hiểm cho người dùng.



Biểu tượng dấu chấm than bên trong 1 tam giác
có ý nghĩa báo cho người dùng những hướng dẫn quan trọng về sử dụng và bảo dưỡng trong tài liệu đi kèm.

Cảnh báo: để tránh nguy hiểm do cháy hoặc điện giật, quý khách vui lòng không để đầu đĩa ở nơi ẩmướt hoặc có nước rơi vào.

Chú ý: Không đặt sản phẩm tại nơi không thoáng khí như giá sách hoặc các nơi tương tự.

THẬN TRỌNG: Không chặn bất cứ khe hở thông gió nào. Hãy lắp đặt theo đúng với các chỉ dẫn của nhà máy.

Các khe và khe hở trong thùng máy là để thông gió và để đảm bảo sự hoạt động tin cậy của sản phẩm và để bảo vệ sản phẩm không bị quá nóng.

Không bao giờ chặn các khe hở bằng cách đặt sản phẩm lên giường, ghế sofa, thảm hoặc bề mặt tương tự khác. Sản phẩm này không nên đặt ở nơi lắp đặt sẵn như giá sách hoặc giá để đồ trừ khi có sự thông gió phù hợp hoặc chỉ dẫn của nhà sản xuất đã được tuân thủ.

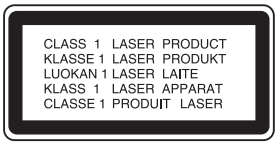

Chú ý: Đầu đĩa DVD này sử dụng hệ thống Laser.

Để đảm bảo sử dụng một cách hợp lý, hãy đọc cẩn thận quyển sách hướng dẫn sử dụng này và giữ lại để tham khảo
khi cần. Nếu thiết bị cần được bảo dưỡng hãy liên hệ với trung tâm dịch vụ ủy quyên của công ty.

Để tránh các tia laser chiếu trực tiếp, không được mở vỏ máy. **Tuyệt đối không được nhìn vào bức xạ laser.**

Chú ý: không nên để thiết bị tiếp xúc với nước, không để các dụng cụ đựng chất lỏng như lọ hoa trên mặt máy.

Các chú ý về Dây Nguồn

Các thiết bị đều khuyến cáo được sử dụng với những đường điện chuyên dùng

Nghĩa là nó phải được nối với ổ cắm đúng loại, không có nhánh các nhánh phụ. Xin xem phần Tiêu chuẩn kỹ thuật của sản phẩm.

Không được sử dụng đường điện quá tải. Sẽ rất nguy hiểm nếu bạn dùng ổ cắm quá tải; tường hay ổ cắm hỏng; ổ cắm tuột khỏi tường; dây điện đứt, hở... có thể gây điện giật hay hoả hoạn. Kiểm tra định kỳ đường điện, gọi nhân viên kỹ thuật thay thế đường điện bị hỏng.

Bảo vệ dây nguồn đối với các sai hỏng vật lý như xoắn, thắt nút, bẻ dây , kẹt khe cửa, đi vướng vào dây.

Mục lục

Giới thiệu

Bảo dưỡng và sửa chữa 3
Trước khi sử dụng 4
Mặt trước/sau máy 5
Điều khiển từ xa 6

Lắp đặt và thiết lập

Kết nối với TV 7
Kết nối với các thiết bị khác 8
Cách lắp Anten 8
Lắp và kết nối loa 9
Kết nối hệ thống loa 9
Kết nối HDMI 10
Hiển thị thông tin đĩa trên màn hình 11
Các thiết lập ban đầu 11
Hướng dẫn sử dụng chung 11-14
NGÔN NGỮ 11
HIỂN THỊ 12
ÂM THANH 13
Thiết lập loa 5.1 13
Khóa trẻ em 14
Hướng dẫn khác 14

Hoạt động

Chức năng chung 15
Chức năng khác 16
Điều khiển TV 16
Chạy đĩa tiếng CD và tệp MP3/WMA 17
Chạy đĩa theo chương trình 17
Xem tệp JPEG 18
Xem tệp phim DivX 19
Dò đài phát thanh 20
Nghe Radio 20
Đĩa tiếng DVD 21
Hẹn giờ tắt 22
Điều chỉnh độ sáng 22
Tắt tiếng tạm thời 22
Chọn nguồn tín hiệu vào 22
XTS/XTS pro 22
Âm thanh VIRTUAL 22
Các chế độ âm thanh 22

Tham khảo

Mã ngôn ngữ 23
Mã vùng 23
Hướng dẫn kiểm tra sai hỏng 24-25
Thông số kỹ thuật 26

Bảo dưỡng sửa chữa

Các bạn nên đọc phần này trước khi liên lạc với trung tâm bảo hành

BẢO QUẢN ĐẦU ĐĨA

Khi vận chuyển đầu đĩa

Quý khách hãy giữ lại các vật liệu đóng gói và hộp carton. Để bảo quản tốt nhất, bạn phải đảm bảo điều kiện đóng gói như ban đầu trước khi vận chuyển.

Hãy giữ bề ngoài máy sạch sẽ

- Không sử dụng các dung dịch dịch dễ bay hơi như thuốc diệt côn trùng dạng phun gần thiết bị.
- Không cho nhựa hay cao su tiếp xúc lâu ngày với thiết bị. Chúng có thể để lại vết trên bề mặt.

Vệ sinh đầu đĩa

Dùng khăn vải mềm khô để lau. Nếu bề mặt quá bẩn thì bạn có thể dùng khăn ẩm với dung dịch có tính tẩy rửa nhẹ. Không dùng dung môi mạnh như cồn, benzen, dung dịch pha loãng... vì có thể làm hỏng bề mặt của máy.

Bảo dưỡng đầu đĩa

Đầu DVD/CD này là sản phẩm công nghệ cao và chính xác. Nếu đầu đọc đĩa hoặc các bộ phận của ổ đĩa bẩn hoạc không tốt, chất lượng hình ảnh sẽ bị ảnh hưởng.

Tuỳ thuộc vào môi trường hoạt động, chúng tôi khuyến nghị quý khách hàng nên bảo dưỡng thiết bị sau 1000 giờ sử dụng.

Xin quý khách vui lòng liên hệ với trung tâm bảo hành gần nhất để biết thêm chi tiết.

Giới thiệu

Trước khi sử dụng

Xin quý khách vui lòng đọc kỹ cuốn sách hướng dẫn này trước khi sủ dụng và giữ lại để tham khảo khi cần.

Cuốn sách này cung cấp cho bạn những thông tin về việc sử dụng và bảo quản đầu đĩa DVD/CD. Nếu có nhu cầu sủa chữa, hay bảo dưỡng, quý khách hãy liên hệ với trung tâm bảo hành của Công ty.

Biểu tượng

Biểu tượng này có thể xuất hiện trên màn hình TV trong khi thiết bị đang làm việc. Nó thông báo với người sử dụng rằng chức năng được diễn giải trong cuốn sách này không thể thực hiện đối với đĩa video DVD đó.

Các biểu tượng được sử dụng

Chú ý:

Các chỉ dẫn đặc biệt hay chức năng hoạt động.

Mẹo:

Các chỉ dẫn hay các mẹo để thực hiện các chức năng dễ dàng hơn.

Trong đề mục của từng phần nếu có một trong những biểu tượng ddưới đây, thì các chức năng của phần đó sẽ sử dụng được cho loại đĩa đó.

DVD Đĩa **DVD**
ACD Đĩa nhạc **CD**
MP3 Đĩa **MP3**
WMA Đĩa **WMA**
JPEG Đĩa **JPEG**
DivX Đĩa **DivX**

Sản phẩm được chế tạo theo bản quyền của phòng thí nghiệm Dolby. "Dolby", "Pro Logic" và biểu tượng hai chữ D đã được phòng thí nghiệm Dolby đăng ký thương hiệu.

DTS và DTS Digital Out là thương hiệu được Digital Theater System đăng ký.

Các loại đĩa đọc được:

DVD VIDEO/AUDIO	DVD (8 cm / 12 cm)
COMPACT disc DIGITAL AUDIO	Audio CD (8 cm / 12 cm)

mbers in it clearly visible on the cover. This number must match your DVD player's regional code or the disc cannot play.

Chú ý:

- Tùy theo điều kiện ghi hay chất lượng của đĩa CDR/RW (hoặc DVD ± R/RW), máy có thể không đọc được 1 số đĩa CD-R/RW(hoặc DVD-R/RW)
- Không dán nhãn lên mặt đĩa.
- Không sử dụng đĩa có hình dạng đặc biệt (ví dụ hình lục giác hay hình trái tim) vì có thể gây hỏng máy.

Mã vùng:

Đầu đĩa này có mã vùng được ghi trên vỏ sau của máy. Nó chỉ đọc được đĩa có mã vùng trùng với của đầu hoạc có ký hiệu mã vùng là "AL"

Chú ý về mã vùng

- Hầu hết các đĩa DVD đều có biểu tượng quả cầu và số trên vỏ. Số này phải trùng với mã vùng của đầu đĩa, nếu không sẽ không đọc được đĩa.
- Nếu bạn đọc loại đĩa khác mã vùng thì màn hình sẽ hiện lên dòng nhắc "Kiểm tra lại mã vùng" (Check Regional Code).

SIMPLINK

SIMPLINK là gì?

Một số chức năng của máy này là được điều khiển bằng bộ điều khiển từ xa của ti-vi khi máy này và ti-vi LG có SIMPLINK được nối qua kết nối HDMI.

- Các chức năng có thể điều khiển được bằng bộ điều khiển từ xa của ti-vi LG: Mở, Tạm ngưng, Quét, Bỏ qua, Dừng, Tắt nguồn...
- Hãy tham khảo hướng dẫn sử dụng ti-vi để có thêm chi tiết về chức năng SIMPLINK.
- Ti-vi LG với chức năng SIMPLINK có lô-gô như được trình bày ở trên.
- Dùng cáp phiên bản cao hơn cáp HDMI 1,2A.

Mặt trước và sau máy

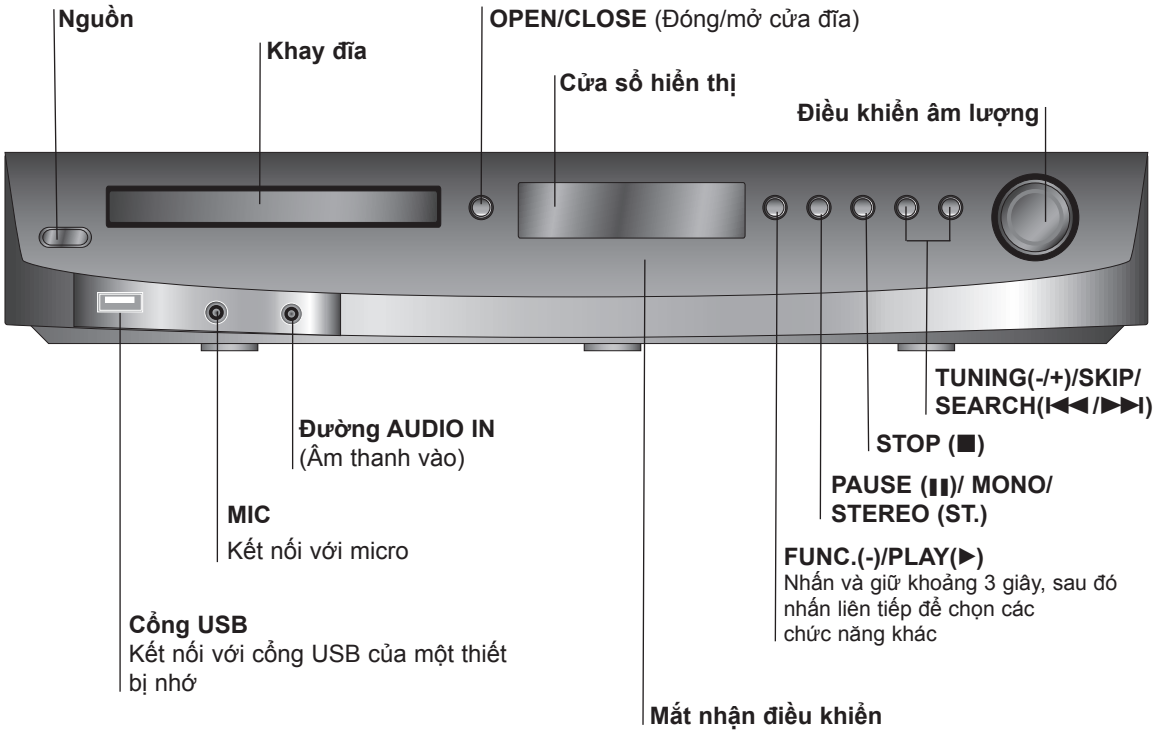

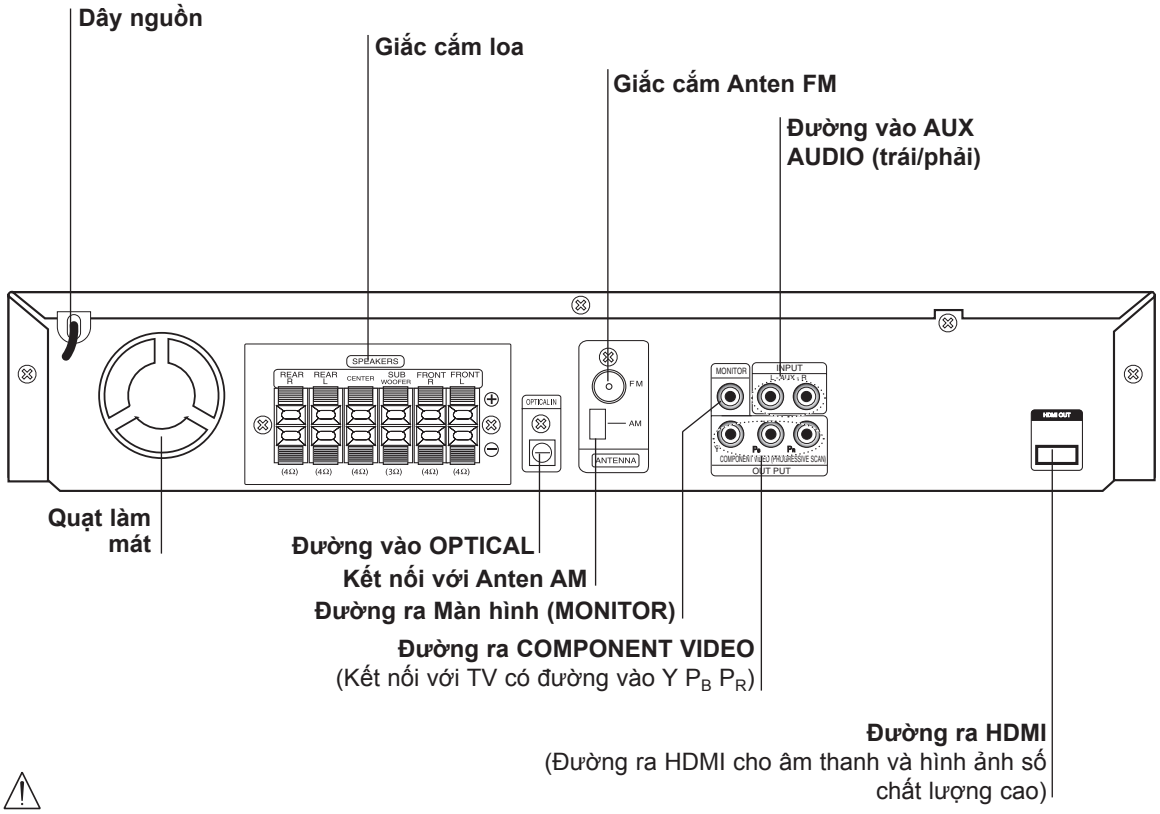

⚠

Không chạm vào các chân trong các giắc, điều này sẽ dẫn đến việc phóng tĩnh điện làm hỏng đầu đĩa.

Điều khiển từ xa

POWER (Phím nguồn)

TUNER (Dò kênh)
Chọn băng tần của hệ thống (FM,AM và XM).

AUX
Chọn tín hiệu vào.

USB
Chạy file đa phương tiện.

REPEAT (Lặp lại)
Lặp lại chapter, track, title, hoặc toàn bộ.

Reapeat A-B
Chọn kiểu hoặc lại.

AUDIO (Tiếng)
Chọn ngôn ngữ tiếng (DVD), hoặc kênh tiếng (CD).

SOUND (Âm thanh)
Chọn kiểu âm thanh.

MIC VOL.(▼/▲)
Điều chỉnh âm lượng micro.

MENU
Vào menu đĩa DVD.

ZOOM (Phóng hình)

SETUP (Cài đặt)
Vào hoặc xóa menu cài đặt.

DISPLAY (Hiển thị)
Vào hiển thị trên màn hình.

RETURN (Quay lại)
thoát ra khỏi menu.

◄/►/▲/▼ (Trái/phải/lên/xuống)
Chọn một tùy chọn của menu.

ENTER
Xác nhận lại việc chọn menu.

PRESET (-/+)
Dò và nhớ đài phát thanh.

TUN. (-/+)
Chọn chương trình Radio.

CÁC PHÍM 1 đến 9
Chọn số chương trình, hoặc các tùy chọn đánh số trên menu

RESOLUTION (Độ phân giải)
Thay đổi độ phân giải thích hợp với TV của bạn.

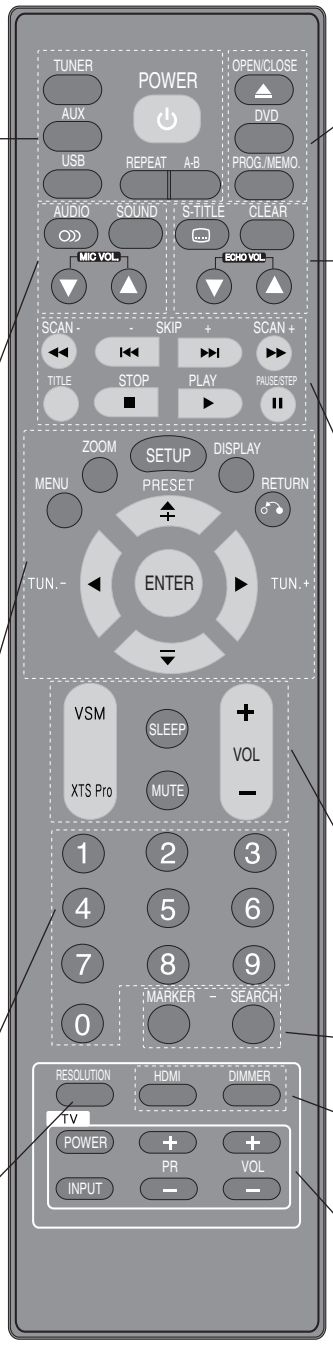

OPEN/CLOSE (⏏) (Mở/đóng)
Mở và đóng cửa đĩa.

DVD
Chọn nguồn ra (CD/DVD).

PROG./MEMO.
Vào hoặc xóa menu chương trình.
Nhập tần số đài phát thanh vào dò kênh.

S-TITLE (Phụ đề)
Chọn ngôn ngữ phụ đề (DVD).

CLEAR (Xóa)
Xóa một số track trên menu chương trình hoặc một điểm đánh dấu trên menu tìm điểm đánh dấu.

ECHO VOL.(▼/▲)
Điều chỉnh âm lượng vang.

SCAN/SLOW(◄◄/►►)
Tìm về trước hoặc về sau.
Chạy lùi hoặc tiến chậm.

REVERSE/FORWARD SKIP (I◄◄/►►I)

TITLE (Tiêu đề)
Hiển thị menu tiêu đề đĩa, nếu có.

STOP (■)

PLAY (►) (Chạy đĩa)

PAUSE/STEP (❚❚) (Tạm dừng)

VSM

XTS pro
Cho âm thanh tự nhiên và trung thực hơn, hiệu ứng âm thanh tuyệt hảo.

SLEEP
Tự động tắt đầu đĩa với thời gian hẹn trước.

MUTE (Tắt tiếng tạm thời)

VOLUME (-/+) (Âm lượng)
Điều chỉnh âm lượng loa.

MARKER (Điểm đánh dấu)
Đánh dấu một điểm khi chạy đĩa.

SEARCH (Tìm kiếm)
Hiển thị menu tìm điểm đánh dấu.

HDMI
Mở hoặc tắt chế đô HDMI.

DIMMER
Giảm độ sáng của cửa sổ hiển thị trên mặt trước đầu đĩa.

TV
Điều khiển TV (Chỉ với TV của LG)
(Xem trang 16)

Hướng dẫn sử dụng điều khiển

Khi điều khiển bạn phải hướng điều khiển vào mắt cảm ứng trên đầu đĩa và nhấn các phím.

- **Khoảng cách**: Khoảng 23 ft (7m) tính từ mặt trước của cảm biến từ xa
- **Góc**: Góc 300 theo mỗi hướng tính từ mặt trước của cảm biến từ xa

Lắp pin cho điều khiển:

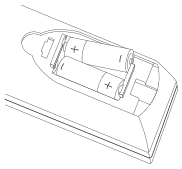

Tháo vỏ sau của điều khiển, lắp 2 pin R06 (cỡ AA) theo đúng cực (+) và (-).

⚠ Chú ý:

Không dùng lẫn pin cũ với pin mới. Khỗng sữ dụng lẫn các loại pin khác nhau.

Lắp đặt và thiết lập

Kết nối với TV

Thực hiện một trong những kết nối ddưới đây tùy vòa khả năng của thiết bị đang có.

Mẹo:

- Tùy vào TV và các thiết bị bạn muốn kết nối, sẽ có khá nhiều cách để kết nối với đầu đĩa này. Sử dụng một trong các cách dưới đây.
- Để kết nối tốt nhất, xin vui lòng đọc thêm hướng dẫn sử dụng của các thiết bị bạn định kết nối với đầu đĩa này.

Chú ý:

- Chắc chắn rằng đầu đĩa được nối trực tiếp tới TV. Chọn đầu vào AV đúng trên TV.
- Không nối đầu đĩa tới TV bằng đường VCR. Hình ảnh sẽ bị ảnh hưởng bởi hệ thống chống sao chép.

Mặt sau của đầu đĩa

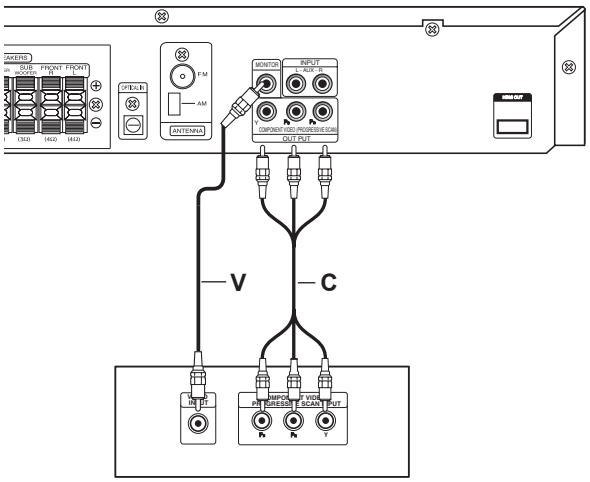

Mặt sau của TV

Kết nối đường hình

Nối giắc MONITOR OUT trên đầu đĩa đến giắc VIDEO IN trên TV sử dụng cáp hình **(V)**.

Kết nối đường hình thành phần (Component Video)

Nối giắc COMPONENT VIDEO OUT trên đầu đĩa đến giắc tương ứng trên TV sử dụng cáp Y P_B P_R (C).

Kết nối với các thiết bị khác

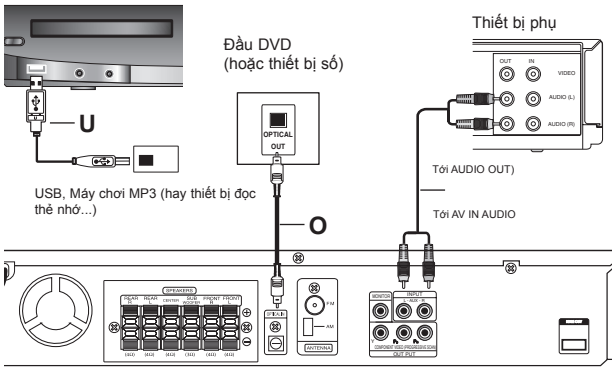

Phía sau đầu đĩa

Kết nối USB (U)

Kết nối USB (hay Máy MP3...) vào cổng USB ở mặt trước của đầu đĩa.

Tháo thiết bị USB khỏi đầu đĩa

1. Chọn kiểu chức năng khác hoặc nhấn STOP 2 lần.
2. Tháo thiết bị USB ra khỏi đầu đĩa.

Chú ý:

- Không tháo thiết bị USB trong khi đang sử dụng
- Có thể chạy được các file nhạc (MP3/WMA), file ảnh (JPEG), và file DivX.
- Không sử dụng được USB HUB.
- Các thẻ nhớ khuyên dùng: Compact Flash (CFC), thẻ nhớ (MS), Secure Digital (SD), Multi Media (MMC), Memory Stick Pro (MS-Pro)

- Tương thích với: FAT16, FAT32

- Chỉ sử dụng các loại thẻ khuyên dùng

- Các thiết bị cần phải cài đặt khi bạn kết nối đầu đĩa với máy tính, sẽ không được hỗ trợ.
- Đối với USB ổ cứng, cần phải nối dây nguồn phụ tới USB ổ cứng. Đầu đĩa hỗ trợ ổ cứng lên đến 4 ngăn. nếu có thêm ngăn, ngăn này sẽ không được hỗ trợ.
- Nếu thiết bị USB có hai hoặc nhiều hơn số ổ đĩa, thư mục một ổ đĩa sẽ được hiển thị trên màn hình. Nếu bạn muốn chuyển tới thư mục gốc sau khi bạn đã vào một thư mục, ấn RETURN.

  Máy ảnh số và điện thoại di động không được hỗ trợ.

Kết nối AUX IN (A)

Nối đầu vào của thiết bị phụ vào đường vào AUX AUDIO (trái/phải)

Kết nối OPTICAL IN (O)

Nối optical output của thiết bị chạy đĩa DVD (hay thiết bị số khác) tới OPTICAL IN của đầu đĩa này..

Kết nối AUDIO IN (D)

Nối đầu ra của thiết bị cầm tay (MP3 hoặc PMP) tới đầu vào AUDIO của đầu đĩa.

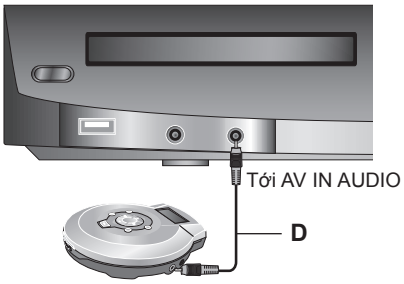

Thiết bị cầm tay Tới AUDIO OUT

Kết nối anten

Nối Anten AM/FM đi kèm để nghe radio

- Nối Anten AM vào giắc cắm AM Antenna
- Nối Anten FM vào giắc cắm FM Antenna

Chú ý:

- Để tránh hiện tượng nhiễu, đặt Anten AM xa đầu đĩa và các thiết bị khác.
- Duỗi thẳng Anten FM
- Sau khi nối Anten FM, đặt theo phương song song với mặt đất

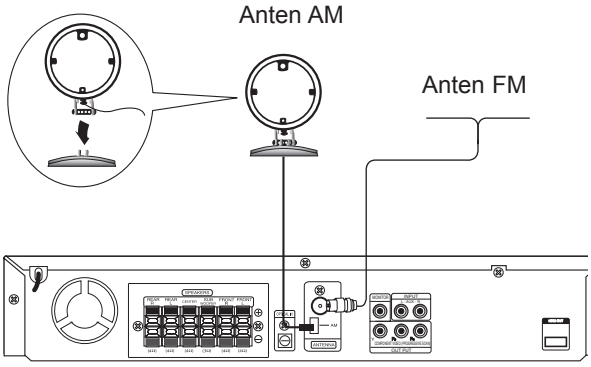

Lắp và kết nối loa

Trước khi nối loa, hãy lắp ráp chân loa vào loa như được minh họa.

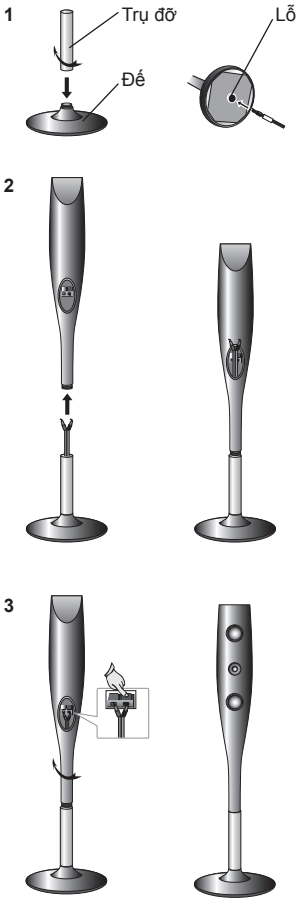

1. Cố định trụ đỡ vào đế bằng cách xoay trụ đỡ.
   Và kéo dây loa qua lỗ trên đế.

2. Kéo dây loa qua lỗ trên loa.

3. Cố định loa vào chân chỡ bằng cách xoay loa.
   Nối dây loa vào đầu cuối thích hợp trên loa.

Chú ý:

- Đừng nắm dây loa giữa loa và trụ đỡ.
- Đừng đánh rơi loa khi gắn.

Kết nối hệ thống loa

Nối loa bằng các dây được cung cấp. Để đạt được âm thanh vòng lập thể tốt nhất có thể, điều chỉnh các thông số loa (âm lượng, khoảng cách...)

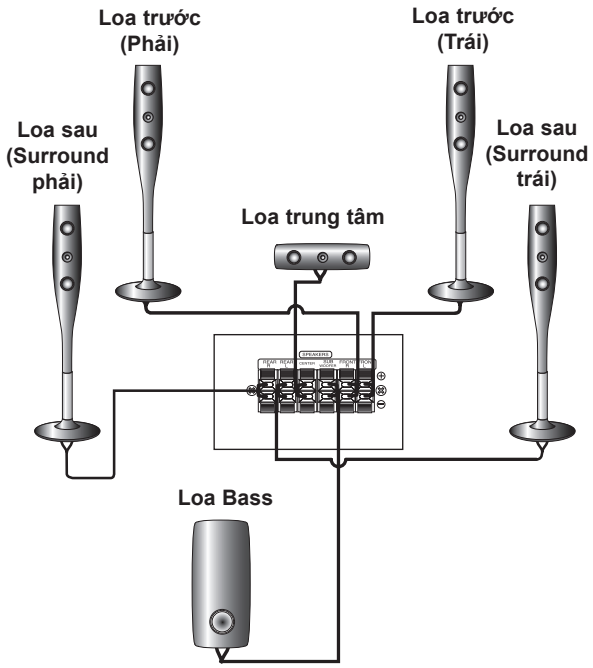

Chú ý:

- Chú ý lắp dây loa đúng cực: + đến +, - đến -. Nếu nối sai cực âm thanh sẽ bị méo.
- Nếu bạn sử dụng loa phía trước có công suất cực đại thấp, điều chỉnh âm lượng cẩn thận tránh công suất phát của loa quá lớn.

Kết nối HDMI

Về HDMII

HDMI (High Definition Multimedia Interface-Giao diện đa phương tiên độ nét cao) hỗ trợ cả hình ảnh và âm thanh trên một kết nối số cho một đầu ra số tới HDMI hay TV DVI.

Kết nối với TV HDMI chỉ cần cáp HDMI, còn kết nối với TV DVI cần có DVI adapter cùng với cáp HDMI.

HDMI có khả năng hỗ trợ cả hình ảnh (tiêu chuẩn, tăng cường, hoặc độ nét cao) và cả âm thanh (tiêu chuẩn cho đến vòng lập thể đa kênh), các đặc điểm của HDMI bao gồm: hình ảnh số không nén, một dải tần đến 5 gigabyte một giây, một đầu vào (thay cho nhiều cáp và nhiều đầu vào), và sự giao tiếp giữa nguồn AV và thiết bị AV chẳng hạn TV kỹ thuật số.

HDMI, biểu tr−ng HDMI, và High-Defintion Multimedia Interface là nhãn hiệu, hoặc nhãn hiệu đã được đăng ký của HDMI licensing LC.

Nếu bạn có TV hoặc màn hình HDMI, bạn có thể nối với đầu đĩa này sử dụng cáp HDMI

1. Kết nối từ giắc HDMI OUT trên đầu đĩa này tới giắc HDMI trên TV hoặc màn hình (H).
2. Chuyển TV sang chế độ HDMI (xem hướng dẫn sử dụng của TV)
3. Trong trạng thái dừng, chọn kiểu HDMI bằng cách nhấn HDMI. Nhấn RESOLUTION liên tục để chọn độ phân giải bạn muốn.

Chú ý:

- Hình mũi tên trên thân giắc cắm phải nằm phía trên
- Nếu cáp HDMI chưa được nối, thì nút nhấn HDMI chưa hoạt động.
- Nếu có hiện tượng nhiễu, hay các đường trên màn hình, xin kiểm tra lại cáp HDMI.

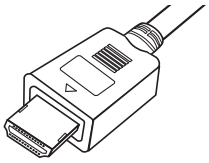

- Không phải tất cả các thiết bị DVI tương thích HDCP, đều dùng được với đầu đĩa này.
- Nếu TV không hỗ trợ HDCP, nhiễu sẽ xuất hiện trên màn hình, hoặc hình sẽ bị giật.

Mẹo :

Khi bạn kết nối HDMI, bạn có thể thay đổi độ phân giảl (480p, 576p, 720p, 1080i hoặc 1080p) bằng cách nhấn nút RESOLUTION trên điều khiển từ xa.

Mặt sau đầu đĩa

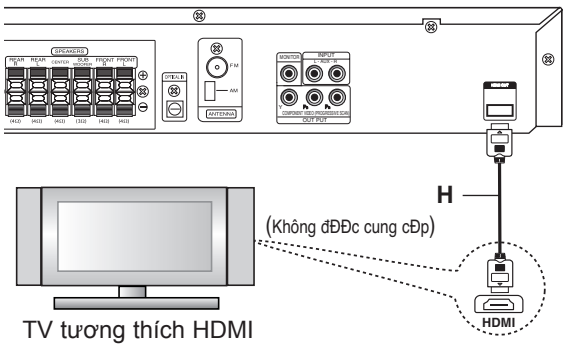

TV tương thích HDMI

Thiết lập độ phân giải

Bạn có thể thay đổi độ phân giải COMPONENT VIDEO OUT bằng nhấn nút RESOLUTION trên điều khiển từ xa. Các độ phân giải có thể như sau:

Kết nối	Độ phân giải có thể	
	PAL	NTSC
HDMI VIDEO OUT	1920 x 1080p 1920 x 1080i 1280 x 720p 720 x 576p	1920 x 1080p 1920 x 1080i 1280 x 720p 720 x 480p
COMPONENT VIDEO OUT	1920 x 1080i 1280 x 720p 720 x 576p 720 x 576i	1920 x 1080i 1280 x 720p 720 x 480p 720 x 480i
MONITOR OUT	720 x 576i	720 x 480i

Chú ý:

- Nếu hình ảnh không xuất hiện trên màn hình với kết nối hình ảnh tương tự (analog), thay đổi độ phân giải thành 480i (hoặc 576i).
- Với độ phân giải 720p và 1080i bằng đường component video out, chỉ đĩa không chống sao chép mới chạy được. Nếu là đĩa chống sao chép, nó sẽ cho độ phân giải 576p (PAL) 480p (NTSC).
- Với kết nối hình ảnh bằng tương tự (analog) (MONITOR OUT), không dùng được các độ phân giải 1080p, 1080i, 720p, 576p và 480p.
- Đường component (Y/PB/PR) sẽ cho hình màu đen ở dạng RGB.
- Nếu bạn thay đổi độ phân giải, kích thước Menu hiển thị (MP3/JPEG/DivX) sẽ thay đổi.
- Nếu TV của bạn không nhận độ phân giải, hình ảnh bất thường sẽ xuất hiện trên màn hình. Xin đọc sách hướng dẫn sử dụng của TV, và thiết lập lại độ phân giải mà TV có thể nhận.

Chú ý:

Thay đổi độ phân giải khi đầu đĩa đang nối với giắc nối HDMI có thể dẫn đến chạy sai. Để giải quyết, tắt đầu đĩa rồi bật lại.

Hiển thị trên màn hình

Bạn có thể hiển thị tình trạng hoạt động của đĩa trên màn hình.

1. Nhấn DISPLAY để có thông tin về đĩa. Các mục hiển thị có thể khác nhau tuỳ thuộc vào loại đĩa, và tình trạng chạy.
2. Bạn có thể chọn một mục bằng cách nhấn ▲/▼ và thay đổi hoặc chọn bằng cách nhấn ◄ / ►.
   - Title (Track) – Số title (hoặc track) hiện thời/tổng số title (hoặc track).
   - Chapter – Số Chapter hiện thời/ Tổng số chapter
   - Time – Tổng thời gian chạy đến hiện thời.
   - Audio – Kênh hoặc ngôn ngữ tiếng được chọn
   - Subtitle – Phụ đề được chọn
   - Angle – Góc được chọn/tổng số góc
   - Sound – Chế độ âm thanh được chọn

Chú ý:
Nếu trong khoảng vài giây không có phím nào được nhấn, hiển thị trên màn hình sẽ biến mất.

Những thiết lập ban đầu

Bằng cách sử dụng menu cài đặt (Setup), bạn có thể điều chỉnh cho các mục chẳng hạn như hình ảnh và âm thanh. Bạn cũng có thể chọn ngôn ngữ cho phụ đề trong menu Setup ,cũng như điều chỉnh các mục khác. Xem thêm chi tiết sử dụng menu Setup từ trang 11 đến 14.

Hiển thị và thoát Menu
Nhấn SETUP để hiển thị menu. Nhấn lần thứ 2 phím SETUP sẽ quay trở lại màn hình khởi tạo ban đầu.

Đến mức tiếp theo
Nhấn phím ► trên điều khiển từ xa.

Để quay lại mức trước đó
Nhấn phím ◄ trên điều khiển từ xa.

HƯỚNG DẪN SỬ DỤNG CHUNG

1. Nhấn SETUP. Menu Setup xuất hiện.
2. Sử dụng ▲/▼ để chọn các mục mà bạn muốn sau đó nhấn phím ► để chuyển đến mức thứ 2. Trên màn hình hiển thị chế độ hiện tại của mục đó cũng như các lựa chọn thay thế.
3. Sử dụng ▲/▼ để chọn mục bạn muốn ở mức 2 sau đó nhấn phím ► để chuyển tới mức 3.
4. Sử dụng ▲/▼ để chọn chế độ bạn muốn, sau đó nhấn ENTER để xác nhận lựa chọn. Một số mục đòi hỏi thêm vài bước nữa.
5. Nhấn SETUP hoặc PLAY để thoát khỏi menu SETUP.

LANGUAGE

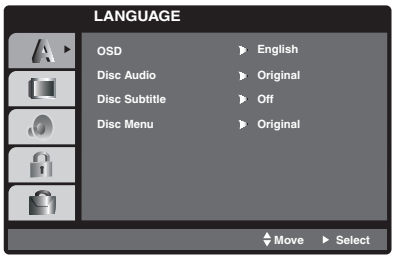

Hiển thị trên màn hình (OSD)

Chọn ngôn ngữ cho menu Setup và hiển thị trên màn hình.

Tiếng/ Phụ đề/Menu của đĩa

Chọn ngôn ngữ bạn thích cho track âm thanh (đĩa tiếng), phụ đề, và menu của đĩa.

Nguyên bản (Original) - Chọn ngôn ngữ gốc mà nó đã được ghi vào đĩa.

Ngôn ngữ khác (Other) - Để chọn ngôn ngữ khác, bạn nhấn các phím số sau đó ENTER để nhập vào 4 chữ số tương ứng với danh sách mã ngôn ngữ ở phần tham khảo. Nếu bạn nhập mã ngôn ngữ sai, nhấn CLEAR sau đó nhập lại.

HIỂN THỊ (DISPLAY)

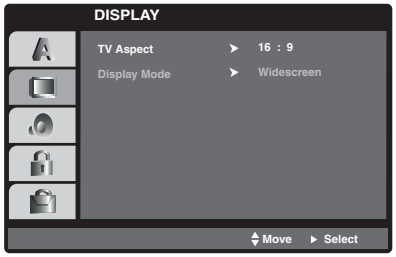

Hiển thị hình ảnh TV

4:3 – Chọn định dạng này khi bạn xem TV thông thường (màn hinh 4:3)

16:9 – Chọn định dạng này khi bạn xem TV màn ảnh rộng (màn hình 16:9).

Chế độ hiển thị

Thiết lập chế độ hiển thị chỉ thực hiện được khi chế độ hiển thị TV là 4:3.

Letterbox : Thiết lập chế độ hiển thị chỉ thực hiện được khi chế độ hiển thị TV là 4:3.

Quét ảnh (Panscan) : Tự động hiển thị hình ảnh rộng lên màn ảnh thường, hai bên rìa của ảnh sẽ bị cắt.

ÂM THANH (AUDIO)

Mỗi đĩa DVD có nhiều lựa chọn đầu ra âm thanh. Đặt tuỳ chọn AUDIO theo hệ thống âm thanh mà bạn sử dụng.

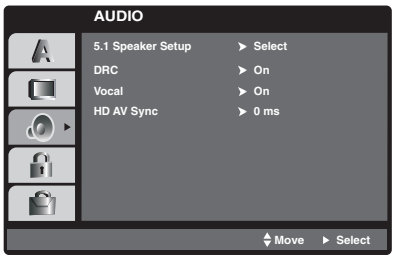

Điều khiển dải động(DRC)

Với định dạng DVD (chỉ với loại Dolby Digital) bạn có thể nghe được một bản ghi âm trung thực và chính xác nhất có thể nhờ vào công nghệ âm thanh số. Tuy nhiên, bạn có thể mong muốn nén dải động của đầu ra audio (sự khác biệt giữa âm thanh to nhất và âm thanh nhỏ nhất). Điều này cho phép bạn nghe tiếng của một chương trình phim với âm lượng nhỏ hơn mà không mất đi sự rõ ràng của âm thanh. Đặt DRC ở chế độ bật (ON) để lựa chọn chức năng này.

Phát âm

Thiết lập ở chế độ bật “ON” khi đọc đĩa Karaoke đa kênh. Các kênh karaoke trên đĩa sẽ tạo thành âm thanh stereo thông thường.

Đồng bộ AV độ nét cao (HD AV Sync)

Khi sử dụng TV kỹ thuật số.

Thỉnh thoảng tín hiệu AV không được truyền cùng lúc vì việc truyền hình chậm hơn truyền tiếng. Hơn nữa việc chuyển đổi tín hiệu hình tương tự sang tín hiệu số mất thời gian. Điều đó dẫn đến bạn xem hình ảnh trên màn hình và âm thanh từ loa không cùng lúc.

Trong menu HD AV Sync, bạn có thể đặt thời gian trễ cho tín hiệu tiếng để có hình ảnh và âm thanh cùng lúc.

- Thời gian trễ có thể đặt với đơn vị 10 mgiây (0~300mgiây)
- Thời gian trễ phụ thuộc vào từng loại TV. Nên cần điều chỉnh thời gian trễ phụ hợp với loại TV đó.

Thiết lập loa 5.1

Thiết lập như ddưới đây cho âm thanh 5.1

1. Press ENTER, and the 5.1 Speaker Setup menu appears.

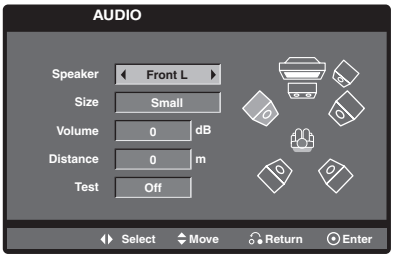

2. Sử dụng ◄ / ► để chọn loa mong muốn.
3. Điều chỉnh các tùy chọn sử dung ▲/▼/ ◄ / ►
4. Nhấn ENTER để xác nhận lựa chon của bạn. Trở về menu trước.

Chọn loa

Chọn loa bạn muốn điều chỉnh. [Loa trước trái (Front L), Loa trước phải (Front R), Loa trung tâm (Center), Loa Bass (Subwoofer), Loa sau trái (Rear L), Loa sau phải (Rear R)]

Chú ý:
Một số cách thiết lập loa bị cấm bởi Dolby Digital licensing agreement.

Kích thước

Bởi vì thiết lập loa bị cố định, bạn không thể thay đổi thiết lập.

Âm lượng

Nhấn ◄ / ► để điều chỉnh mức công suất của loa (-5dB~5dB)

Khoảng cách

Một số cách thiết lập loa bị cấm bởi Dolby Digital licensing agreement.

Kiểm tra

Nhấn ◄ / ► để kiểm tra tín hiệu của các loa. Điều chỉnh âm lượng phù hợp với âm lượng của tín hiếu kiểm tra được nhớ trong hệ thống.

Loa trước trái (Front L) → Loa trước phải (Front R) → Loa sau phải (Rear R) → Loa sau trái (Rear L) → Loa Bass (Subwoofer)

KHÓA TRẺ EM (PARENTAL CONTROL)

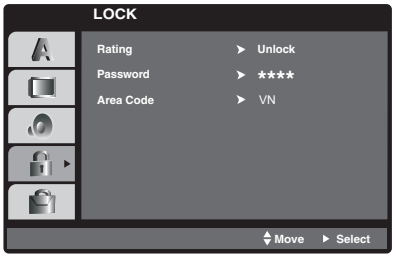

Mức phân loại (Rating)

Đặc tính này cho phép bạn ngăn chặn việc truy nhập các cảnh ddưới mức hạn chế mà bạn đã chọn, vì vậy ngăn cản được con cái bạn không xem được những cảnh mà bạn tin là không phù hợp với chúng. Không phải tất cả các đĩa đều có chức năng này.

1. Chọn “Rating” ở menu LOCK rồi nhấn ►.
2. Để truy nhập tùy chọn LOCK, bạn phải nhập mật khẩu bạn đã tạo. Nếu bạn ch−a nhập mật mã, bạn sẽ được nhắc. Nhập mật khẩu và nhấn ENTER. Nhập mật mã tiếp và nhấn ENTER để xác nhận. Nếu bạn nhập sai trước khi nhấn ENTER, nhấn CLEAR.
3. Chọn phân loại từ 1 đến 8 bằng phím ▲ / ▼ .
   Rating 1-8: Mức 1 có mức hạn chế cao nhất và mức 8 có mức hạn chế thấp nhất.
   Unlock: If you select unlock, parental control is not active and the disc plays in full.
4. Nếu bạn chọn Unlock , chức năng khoá máy sẽ không được kích hoạt và máy sẽ đọc tất các đĩa.

Mật khẩu (Mã bí mật)

Bạn có thể nhập hoặc thay đổi mật khẩu.

1. Chọn mật khẩu (Password) ở trên menu LOCK sau đó nhấn phím ►.
2. Theo bước 2 ở phần trên (Mức phân loại). Để tạo một mật khẩu mới, nhấn ENTER khi lựa chọn “Change” hiển thị sáng. Nhập vào một mật khẩu mới sau đó nhấn Enter. Nhập mật khẩu và nhấn ENTER một lần nữa để xác nhận.
3. Nhấn phím SETUP để thoát khỏi menu.

Nếu như bạn quên mật khẩu

Nếu như bạn quên mật khẩu, bạn có thể xoá nó bằng các bước sau:

1. Nhấn SETUP để hiển thị menu Setup
2. Nhập vào số 6 ký tự “210499” và mã bí mật sẽ bị xoá.

Mã vùng (Area Code)

Nhập vào mã vùng có các chuẩn để phân loại đĩa DVD, dựa vào danh sách ở phần tham khảo ở cuối sách.

1. Chọn “Area Code” ở trên menu LOCK sau đó nhấn phím ►.
2. Theo bước 2 như đã hướng dẫn ở phần trước (Rating).
3. Chọn ký tự đầu tiên bằng phím ▲/▼.
4. Nhấn phím ► và chọn ký tự thứ 2 với phím ▲/▼.
5. Nhấn phím ENTER để xác nhận sự lựa chọn mã vùng của bạn.

CÁC CHỨC NĂNG KHÁC (OTHERS)

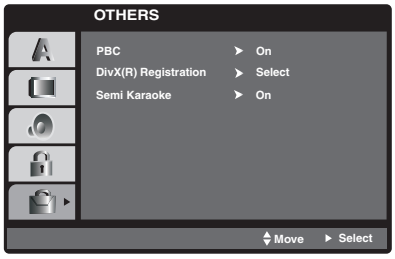

PBC (Điều khiển Phát lại) - Điều khiển phát lại cung cấp các đặc tính điều hướng đặc biệt có sẵn ở một số đĩa. Chọn [On] để dùng đặc tính này.

Đăng ký DivX (R)

DivX VOD (Video On Demand - Chương trình theo yêu cầu). Chúng tôi cung cấp cho quý khách mã đăng ký để cho phép khách hàng thuê hoặc mua các chương trình truyền hình. Chi tiết xin tham khảo trang web www.divx.com/vod.

1. Lựa chọn “DivX (R) Registration” sau đó nhấn ►.
2. Nhấn ENTER . Lựa chọn “Select’ và một mã đăng ký sẽ xuất hiện. Sử dụng mã này để mua hoặc thuê các chương trình từ dịch vụ DivX VOD tại địa chỉ www.divx.com/vod. Theo các hướng dẫn từ trang web này bạn có thể tải các chương trình vào đĩa rồi đọc lại bằng đầu đĩa này.
3. Nhấn ENTER để thoát khỏi chế độ này.

Chú ý:

Các chương trình video tài về từ Divx VOD chỉ có thể đọc được bằng đầu đọc này.

Chấm điểm Karaoke

- Khi một chapter/title/track kết thúc, chức năng này sẽ cho điểm trên màn hình và âm thanh thông báo.
- Các loai đĩa có thể dùng chức năng này: đĩa DVD/ đĩa Karaoke DVD
  On: Khi bạn kết thúc bài hát, điểm sẽ xuất hiện trên màn hình.
  Off: Điểm và âm thanh sẽ không xuất hiện

Chú ý:

- Chức năng này hoạt động ở chế độ DVD/CD.
- Chức năng này chỉ hoạt động khi có cắm micro.
- Khi xem phim, đặt chức năng này ở chế độ Off, hoặc không cắm micro, nếu điểm và âm thanh báo xuất hiện.

Hoạt động

Các chức năng chung:

Phím	Chức năng	Loại đĩa
⏏ (OPEN / CLOSE)	Mở hoặc đóng khay đĩa.	ALL
❚❚ (PAUSE)	Khi đang chạy, nhấn ❚❚ để dừng tạm thời.	ALL
	Nhấn ❚❚ vài lần để đọc từng khung hình.	DVD DivX
SKIP (⏮ / ⏭)	Khi đang chạy, nhấn SKIP (⏮ / ⏭) để đi đến tiếp theo, hoặc trở về đầu chapter/track hiện thời. Nhấn SKIP ⏮ nhanh 2 lần để trở về chapter/track trước đấy.	ALL
SCAN (◀◀ / ▶▶)	Khi đang chạy, nhấn SCAN (◀◀ / ▶▶) vài lần để chọn tốc độ quét yêu cầu. DVD : ◀◀, ◀◀◀, ◀◀◀◀, ◀◀◀◀◀, ◀◀◀◀◀◀ hoặc ▶▶, ▶▶▶, ▶▶▶▶, ▶▶▶▶▶, ▶▶▶▶▶▶ DivX disc : ◀◀, ◀◀◀, ◀◀◀◀, ◀◀◀◀◀ hoặc ▶▶, ▶▶▶, ▶▶▶▶, ▶▶▶▶▶ WMA/MP3, Audio CD : ◀◀ (X2, X4, X8) / ▶▶ (X2, X4, X8)	DVD DivX ACD MP3 WMA
REPEAT	Khi đang chạy, nhấn vài lần để chọn kiểu lặp lại mong muốn DVD Video discs: Chapter/Title/Off Audio CD, DivX/MP3/WMA discs: Track/All/Off	ALL
A-B	Khi đang chạy, nhấn để chọn một điểm A và B và lặp lại từ A (điểm đầu) đến điểm B (Kết thúc). Nhấn A-B để thoát.	DVD
ZOOM	Khi đang chạy hoặc tạm dừng, nhấn ZOOM để phóng to hình ảnh (3 bước). Bạn có thể di chuyển hình bị phóng to bằng các phím ◀ ▶ ▲ ▼ .	DVD
TITLE	Nếu title DVD hiện thời có menu, menu title xuất hiện trên màn hình. Nếu không, menu đĩa xuất hiện	DVD
MENU	Menu đĩa xuất hiện trên màn hình.	DVD
(SUBTITLE)	Khi đang chạy, nhấn S-TITLE vài lần để chọn ngôn ngữ phụ đề mong muốn.	DVD DivX
(AUDIO language)	Khi đang chạy, nhấn AUDIO vài lần để nghe track tiếng hoặc ngôn ngữ tiếng khác nhau.	DVD DivX
SLOW	Ở chế độ tạm dừng, nhấn SCAN (◀◀ / ▶▶) để chọn tốc độ mong muốn. DVD : ◀❚ (1/2, 1/4, 1/8, 1/16) or ❚▶ (1/2, 1/4, 1/8, 1/16)	DVD

Chú ý về một số chức năng:

- Chức năng phóng hình có thể không thực hiện được với một số đĩa DVD.
- Chức năng lặp lại A-B chỉ thực hiện được trên title hiện thời.

Các chức năng khác

Chạy đĩa với tốc độ gấp 1.5 lần.

DVD ACD MP3 WMA

Chức năng này cho phép bạn xem hình ảnh và nghe âm thanh nhanh hơn tốc độ bình thường.

1. Khi đang chạy đĩa, nhấn PLAY (►) để chạy với tốc độ nhanh gấp 1.5 lần. Ký hiệu "►X1.5" xuất hiện trên màn hình.
2. Nhấn PLAY (►) lần nữa để thoát khỏi chế độ chạy nhanh.

Tìm kiếm theo thời gian DVD DivX

Để chạy đĩa từ thời điểm bất kỳ nào:

1. Nhấn DISPLAY khi đang đọc đĩa.
2. Sử dụng phím ▲/▼ để lựa chọn biểu tượng đồng hồ thời gian và "--:--:--" xuất hiện.
3. Nhập thời gian yêu bắt đầu: nhập giờ, phút, giây từ trái sang phải. Nếu bạn nhập sai số, nhấn CLEAR để xoá số sai sau đó nhập số mới.
4. Nhấn ENTER để xác nhận lại. Chạy đĩa bắt đầu từ điểm lựa chọn.

Chạy đĩa từ điểm đánh dấu DVD DivX

Nhập điểm đánh dấu

Bạn có thể đọc đĩa từ 1 trong 9 thời điểm đã được nhớ lại trong máy. Để đánh dấu bạn nhấn MARKER tại điểm mong muốn trên đĩa. Biểu tượng Marker xuất hiện trên màn hình trong giây lát. Lặp lại thao tác với các điểm từ 1 đến 9.

Gọi lại hoặc xóa cảnh đã đánh dấu:

1. Nhấn nút SEARCH khi đang chạy đĩa. Menu tìm kiếm điểm đánh dấu xuất hiện trên màn hình.

2. Trong 10 giây, bạn nhấn phím ◄ / ► để chọn số thứ tự của điểm mà bạn muốn gọi lại hoặc xóa.

3. Nhấn ENTER. Máy sẽ đọc đĩa từ điểm mà bạn chọn. Hoặc nhấn phím CLEAR để xoá điểm đánh dấu khỏi danh sách.

4. Bạn cũng có thể gọi bất kì điểm đã được đánh dấu nào bằng cách nhập số thứ tự của nó trong menu tìm kiếm điểm đánh dấu.

Trình bảo vệ màn hình

Trình bảo vệ màn hình sẽ xuất hiện khi bạn đặt đĩa trong khay chứa đĩa ở chế độ dừng sau 5 phút.

Nhớ cảnh cuối cùng DVD

Đầu đĩa này có khả năng nhớ được cảnh cuối của đĩa được xem lần trước. Cảnh cuối cùng vẫn còn lại trong bộ nhớ ngay cả khi bạn đã tắt máy hay bỏ đĩa khỏi đầu đĩa. Nếu bạn đặt chiếc đĩa đó trở lại thì máy sẽ tự động khôi phục trạng thái đó.

Chú ý: Đầu đĩa sẽ không nhớ trạng thái nếu bạn tắt đầu đĩa trước khi bắt đầu chạy đĩa.

System Select

Chọn hệ

Bạn phải chọn hệ thích hợp với TV của bạn. Nếu biểu tượng "NO DISK" xuất hiện trên màn hình hiển thị. Nhấn và giữ phím ❚❚ trên mặt trước đầu đĩa hoặc phím PAUSE/ STEP (❚❚) trên điều khiển từ xa khoảng 5 giây để có thể chọn được hệ (PAL hoặc NTSC).

- Khi hệ được chọn không tương thích với hệ của TV, hình ảnh màu có thể sẽ không được hiển thị bình thường

NTSC: Chọn khi đầu đĩa được nối với TV hệ NTSC

PAL: Chọn khi đầu đĩa được nối với TV hệ PAL.

Điều khiển TV

Điều khiển của bạn có khả năng điều khiển đầu đĩa và một số chức năng của TV LG.
Thực hiện theo hướng dẫn ddưới đây để điều khiển TV LG.

Đặt mã cho Điều khiển từ xa

1. Nhấn **POWER (TV)** và nhấn **PR(-/+)** liên tục đến khi TV tắt hoặc bật.
2. Các nút **POWER (TV), PR(-/+), VOL(-/+)** và **INPUT** sẽ điều khiển được TV LG.

Chú ý: Nếu Điều khiển từ xa không điều khiển được các loại TV khác, thử mã khác hoặc dùng điều khiển TV chính hãng được cung cấp cùng với TV LG. (LG và Gold Star).

Do có nhiều mã sử dụng bởi các nhà sản xuất, công ty chúng tôi không bảo đảm Điều khiển từ xa này sẽ điều khiển được tất cả các model TV LG.

.

Chạy đĩa tiếng CD hoặc MP3/ WMA

Đầu đĩa này có thể đọc được đĩa tiếng CD hoặc các tệp MP3/WMA.

MP3/WMA/Đĩa tiếng CD
Mỗi khi cho đĩa tiếng CD, hoặc thiết bị ghi chứa tệp MP3/WMA vào thì một menu sẽ xuất hiện. Nhấn ▲/▼ để chọn một track hoặc file. Sau đó nhấn PLAY hoặc ENTER và đĩa bắt đầu chạy. Bạn có thể sử dụng nhiều chức năng chạy đĩa (Xem trang 15).

ID3 TAG
Khi đọc một tệp bao gồm thông tin như tiêu đề của các track, bạn có thể xem các thông tin băng cách nhấn phím DISPLAY. [Bài hát, Nghệ sĩ, Album, Năm, Bình luận]

Mẹo:
- Nhấn MENU để chuyển đến trang tiếp.
- Với các đĩa CD chứa tệp MP3/WMA và JPEG bạn có thể chuyển đổi giữa MP3/WMA và JPEG . Nhấn TITLE, chữ MUSIC hoặc PHOTO ở phía trên của menu sẽ hiển thị sáng.

Các loại đĩa MP3/WMA tương thích với đầu đĩa này phải đáp ứng các yêu cầu sau đây:

- Tần số lấy mẫu: 32 – 48 kHz(MP3) và 24-48 kHz(WMA).
- Tốc độ bit: 32-320kps (MP3), 40-192kps (WMA).
- Đầu đĩa không thể đọc được các file MP3/WMA có đuôI khác ".mp3"/".wma"
- Khuôn dạng đĩa CD-R nên theo chuẩn ISO 9660.
- Nếu bạn ghi các file MP3/WMA sử dụng phần mềm không tạo được file hệ thống(ví dụ Direct-CD) thì không thể đọc được các file MP3/WMA. Chúng tôi khuyến cáo bạn nên sử dụng phần mềm tạo được file hệ thống theo tiêu chuẩn ISO 9600.
- Tên các file nên có tối đa 8 ký tự và phải có phần mở rộng là: .mp3 hoặc .wma
- Không sử dụng các ký tự đặc biệt như: / ? * : " <> / ...
- Tổng số file trên một đĩa phải nhỏ hơn 999.
  Đầu đĩa này yêu cầu đĩa hoặc đoạn ghi phải đáp ứng được các tiêu chuẩn kỹ thuật nhất định để đạt được chất lượng chạy đĩa tối −u. Các đĩa DVD ch−a thu đã được đặt theo các tiêu chuẩn này. Còn có nhiều loại định dạng đĩa khác nhau (bao gồm đĩa CD-R chứa các tệp MP3 hay WMA), những loại này yêu cầu một số điều kiện nêu trên để bảo đảm chạy đĩa tương thích.

Khách hàng cần chú ý cần có sự cho phép để tải các tệp MP3/WMA và nhạc từ Internet. Công ty chúng tôI không được quyền cho phép. Sự cho phép phải đến từ người giữ bản quyền.

Chạy đĩa theo chương trình

Chức năng này cho phép bạn lưu các track yêu thích từ bất kỳ đĩa nào trong bộ nhớ đầu thu. Một chương trình có thể chứa được 300 track.

1. Cho đĩa tiếng CD hoặc MP3/WMA vào.
2. Chọn một track trên danh sách và nhấn PROG. Hoặc chọn biểu tượng " ♫➡ (Add)" và nhấn ENTER để đặt track đã được chọn vào danh sách chương trình. Lặp lại để đặt các track khác vào danh sách.

Chú ý:
Bạn có thể chọn toàn bộ các track trên đĩa. Chọn biểu tượng " ♫♫➡ (Add All)"và nhấn ENTER.

3. Lựa chọn track bạn muốn bắt đầu trên danh sách chương trình. Nhấn MENU để chuyển sang trang khác.
4. Nhấn PLAY hoặc ENTER để bắt đầu. Đầu đĩa sẽ chạy theo thứ tự mà bạn đã lập. Đầu đĩa sẽ dừng khi chạy hết tất cả các track theo danh sách đã lập.
5. Để quay lại chế độ chạy đĩa bình thường từ chế độ chạy đĩa theo chương trình, lựa chọn một track của danh sách đĩa AUDIO CD (hoặc MP3/WMA) rồi nhấn PLAY.

Lặp lại các track đã lập chương trình

1. Nhấn REPEAT khi đang chạy đĩa. Biểu tượng lặp lại xuất hiện.
2. Nhấn REPEAT để chọn chế độ lặp lại theo ý muốn
   - Track: lặp lại track hiện tại
   - Al: lặp lại tất cả các track trên đĩa
   - Off (Không hiển thị) : tắt chế độ lặp lại

Xóa một track từ danh sách chương trình

1. Sử dụng phím ▲/▼ để chọn track mà bạn muốn xóa khỏi danh sách chương trình
2. Nhấn CLEAR. Hoặc chọn biểu tượng " ♫🗑 (Delete)" và nhấn ENTER để xóa track trong chương trình. Lặplại để xóa các track khác trên danh sách.

Xóa toàn bộ danh sách

Nhấn ▲/▼ để lựa chọn " ♫♫🗑 (Del all)" sau đó nhấn ENTER.

Chú ý:
Các chương trình sẽ bị xóa khi bỏ đĩa ra khỏi máy hoặc tắt máy.

.

Xem tệp ảnh JPEG JPEG

Đầu đĩa này có thể xem các đĩa chứa các tệp JPEG, trước khi xem ảnh JPEG, đọc các chú ý về việc xem ảnh JPEG ở phần bên phải.

1. Cho đĩa vào khay và đóng lại. Menu PHOTO xuất hiện trên màn hình TV.

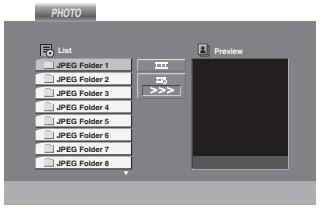

2. Nhấn phím ▲ /▼ để chọn một thư mục, rồi nhấn ENTER. Danh sách các tệp trong thư mục hiện ra. Nếu bạn đang ở trong danh sách các tệp và muốn trở lại danh sách thư mục, sử dụng ▲ /▼ trên điều khiển để chọn .. và nhấn ENTER.
3. Nếu bạn muốn xem một tệp đặc biệt nào đó, nhấn phím ▲ / ▼ để chọn một tệp rồi nhấn ENTER hoặc PLAY. Trong khi xem một tệp, bạn có thể nhấn STOP để chuyển tới menu trước đó (menu JPEG).

Mẹo:

- Có 4 tốc độ tr−ợt tuỳ chọn : >>> (Nhanh) >> (Bình thường) và > (Chậm) và II (Tắt).
  Sử dụng phím ▲ ▼ ◄ ► để chọn menu **Tốc độ(Speed)** Sau đó sử dụng phím ◄ / ► để lựa chọn tốc độ mong muốn và nhấn ENTER.
- Nếu tắt tùy chọn tốc độ (speed), chức năng này sẽ mất.

Trình diễn ảnh

Sử dụng các phím ▲ ▼ ◄ ► để chọn sau đó nhấn ENTER.

Dừng hình

1. Nhấn phím PAUSE/STEP khi đang xem trình diễn ảnh. Lúc này, đầu đĩa sẽ chuyển sang chế độ dừng hình.
2. Để quay trở lại xem trình diễn ảnh, nhấn phím PLAY hoặc PAUSE/STEP lần nữa.

Chuyển tới tệp khác

Nhấn SKIP (I◄◄ hoặc ►►I) một lần khi xem ảnh để chuyển tới tệp tiếp theo hoặc quay trở lại tệp trước.

Quay ảnh

Bâm phím ▲ ▼ ◄ ► khi đang xem ảnh để quay ảnh theo chiều kim đồng hồ hoặc ngược lại.

.

Các loại đĩa JPEC tương thích với đầu đĩa này:

- Tùy thuộc vào kích thước và số lượng tệp JPEG mà thời gian đọc đĩa có thể kéo dài. Nếu sau vài phút mà không thấy ảnh trê màn hình, thì do file quá lớn. Hãy giảm độ phân giải của file xuống ddưới 2M điểm ảnh (2760x 2048 điểm ảnh) và ghi một đĩa mới.
- Tổng số tệp và thư mục trên đĩa phải nhỏ hơn 999.
- Một số đĩa có thể sẽ không đọc được do khác định dạng hoặc do chất lượng đĩa kém.
- Bạn phải đảm bảo rằng tất cả các tệp khi sao chép vào đĩa CD thì đều phải có đuôi “.jpg”
- Nếu các tệp tận cùng là “.jpe” hoặc “.jpeg”, thì đổi chúng thành “.jpg”
- Các tệp không tận cùng là “.jpg” thì đầu đĩa không thể đọc được cho dù các tệp này xuất hiện như các tệp ảnh JPEG trong Window Explorer của máy tính.

Chạy tệp phim DivX

Sử dụng đầu đĩa này bạn có thể đọc được các đĩa DivX.

1. Cho đĩa vào khay đĩa rồi đóng lại. Menu MOVIE sẽxuất hiện trên màn hình TV

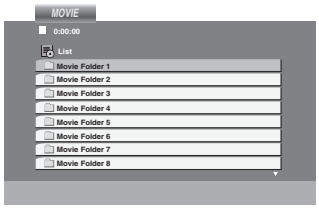

2. Nhấn phím ▲/▼ để lựa chon thư mục rồi nhán ENTER. Một danh sách các tệp trong thư mục sẽ xuất hiện. Nếu bạn đang ở trong danh sách tệp và muốn trở về danh sách thư mục, sử dung ▲/▼ trên điều khiển từ xa để chọn _ và nhấn ENTER.

3. Nếu bạn muốn xem một tệp đặc biệt nào đó, nhấn phím ▲/▼ để chọn tệp và nhấn phím ENTER hoặc PLAY.
4. Nhấn phím STOP để thoát.

Chú ý khi hiển thị phụ đề đĩa DivX

Nếu phụ đề hiển thị không đúng khi đang chạy đĩa, nhấn và giữ nút S-TITLE khoảng 3 giây và nhấn S-TTITLE để chọn mã ngôn ngữ khác cho đến khi phụ đề được hiển thị đúng.

Mẹo:

- Nhấn MENU để chuyển sang trang tiếp theo
- Trên CD có các tệp MP3/WMA, JPEG, hay MOVIE, bạn có thể chuyển đổi giữa các menu MUSIC, PHOTO, và MOVIE. Nhấn vào các từ TITLE, và MUSIC, PHOTO và MOVIE trên đỉnh của menu được chọn.

Chú ý:

- Chắc chắn chọn chế độ “SUBTITLE ON” bằng cách nhấn tệp phụ đề trước khi chạy tệp DivX.
- Khi phụ đề có hơn hai ngôn ngữ trong tệp, phụ đề gốc sẽ được chọn.
- Bạn có thể điều chỉnh chế độ âm thanh và âm thanh VIRTUAL khi đang chạy tệp DivX.

Các yêu cầu đối với đĩa DivX tương thích với đầu đĩa này:

- Độ phân giải của các tệp DivX là ddưới 800x600(WxH)pixel.
- Tên tệp của phụ đề DivX có thể có 45 ký tự
- Nếu có mã không thể đọc được trong tệp DivX, nó sẽ được hiển thị trên màn hình như sau: “_ ”.
- Nếu số lượng khung hình trên 1 giây là trên 30 khung hình trên một giây thì có thể thiết bị hoạt động không bình thường.
- Nếu cấu trúc âm thanh và hình ảnh của tệp được ghi không xen kẽ, chỉ có hoặc âm thanh hoặc hình ảnh được đưa ra.

Tệp DivX có thể chạy được

- “.avi”, “.mpg”, “.mpeg”, “.divx”

Định dạng phụ đề chạy được

- SubRip(*.srt/*.txt)
  SAMI(*.smi)
  SubStation Alpha(*.ssa/*.txt)
  MicroDVD(*.sub/*.txt)
  SubViewer 2.0(*.sub/*.txt)
  VobSub(*.sub) → Sub/idx

Định dạng mã chạy đượct

- "DIVX3.xx ", "DIVX4.xx ", "DIVX5.xx ", "MP43 ", "3IVX ".

Định dạng âm thanh chạy được

"AC3 ", "DTS ", "PCM ", "MP3 ", "WMA ".

- Tần số lấy mẫu: trong khoảng 32-48kHz(MP3), 24-48 kHz(WMA)
- Tốc độ bít : 32-320kpbs(MP3), 40-192kbps(WMA)

Dò và nhớ đài phát thanh

Bạn có thể nhớ 50 đài phát cả FM và AM (MW). Trước khi dò sóng, hãy vặn nhỏ âm lượng.

1. Nhấn TUNER trên điều khiển từ xa đến khi chữ FM hay AF(MW) xuất hiện trên cửa sổ hiển thị.
2. Sau đấy, mỗi lần bạn nhấn TUNER chữ FM hay AM(WM) sẽ lần l−ợt xuất hiện.
3. Nhấn và giữ TUN.(-/+) khoảng hai giây đến khi tần số bắt đầu thay đổi, và nhả ra.
   Việc dò tìm sẽ dừng lại khi đầu đĩa dò được một đài phát.
4. Nhấn PROG./MEMO trên điều khiển từ xa. Một số sẽ nhấp nháy trên cửa sổ hiển thị.
5. Nhấn PRESET(-/+) trên điều khiển từ xa để chọn số bạn muốn.
6. Nhấn PROG./MEMO trên điều khiển lần nữa. Đài phát được lưu lại.

Dò đài phát có tín hiệu yếu

Nhấn TUN.(-/+) liên tiếp như bước 3 để dò đài phát thủ công.

Xóa các đài phát đã được lưu

Nhấn và giữ PROG./MEMO. khoảng hai giây và chữ “ERASE AL” xuâtt hiện trên cửa sổ hiển thị và nhấn PROG./MEMO. lần nữa, các đài phát sẽ bị xóa.

- Nếu bạn vô tình vào cửa sổ “ERASE AL”, trong khi bạn không muốn xóa bộ nhớ, đứng nhấn phím nào. Sau vài giây, chữ “ERASE AL” sẽ biến mất và trở về trạng thái bình thường.

Chú ý:

Nếu tất cả các đài phát đã được nhập, chữ “FUL” sẽ xuất hiện trên cửa sổ hiển thị một lúc và sau đó một số sẽ nháy. Để thay đổi số, thực hiện theo các bước 5-6 như ở trên.

Nghe radio

Trước tiên, nhớ các đài phát vào bộ nhớ của đầu đĩa (Xem phần “Dò và nhớ đài phát thanh”, ở bên trái).

1. Nhấn TUNER đến khi chữ FM hoặc AM(MW) xuất hiện. Đài phát được nghe trước đó xẽ được bật.
2. Nhấn PRESET (-/+) liên tiếp trên điều khiển từ xa để chọn đài phát bạn muốn.
   Mỗi lần bạn nhấn phím, đầu đĩa sẽ bật một đài phát.
3. Điều chỉnh âm lượng bằng nút VOLUME trên mặt trước của đầu đĩa hoặc nhấn VOLUME(-/+) trên điều khiển từ

Tắt radio

Nhấn POWER để tắt đầu đĩa hoặc chuyển sang chức năng khác (DVD/CD, AUX, USB).

Để nghe các đài phát chưa được nhớ

- Sử dụng việc dò thù công hoặc tự động như bước 2
- Để dò thủ công, nhấn TUN.(-/+) liên tiếp.
- Để dò tự động, nhấn và giữ TUN.(-/+) trên mặt trước khoảng hai giây.

Để chọn đài phát một cách trực tiếp

Bạn có thể sử dụng phím số trên điều khiển từ xa để chọn đài phát một cách trực tiếp. Ví dụ, để nghe đài phát số 4, nhấn 4 trên điều khiển từ xa. Để nghe đài phát số 19, nhấn 1 và 9 trong vòng 3 giây.

Tham khảo

• Nếu chương trình FM bị nhiễu

Nhấn phím MONO/ST trên mặt trước đầu đĩa để làm biến mất chữ “STEREO” trên cửa sổ hiển thị. Sẽ không còn hiệu ứng âm thanh nổi, nhưng việc bắt sóng sẽ tốt hơn. Nhấn nút một lần nữa để quay lại có hiệu ứng âm thanh nổi.

• Cải thiện việc bắt sóng

Xoay Anten để bắt sóng tốt hơn

Đĩa tiếng DVD

Đĩa tiếng DVD là một định dạng đĩa mới xây dựng trên sự thành công của đĩa DVD cho âm thanh đa kênh, không nén và chất lượng cao. Đĩa tiếng DVD có thể được nhận ra bằng logo DVD audio in trên đĩa hoặc bìa đĩa.

Đĩa tiếng DVD cho âm thanh nổi chất lượng hơn đĩa tiếng CD với tốc độ chọn mẫu lên đến 192kHz (so với 44.1kHz của đĩa CD). Âm thanh kỹ thuật số của đĩa tiếng DVD được phát lên đến 24 bít dữ liệu (so với 16 bít của đĩa CD thông thường).

Một đĩa tiếng DVD thông thường có dung lượng lớn gấp 7 lần đĩa CD. Dung lượng lớn này được sử dụng cho việc nâng cao chất lượng âm thanh đa kênh gần với đĩa gốc (Master), hoặc ghi được nhiều hơn. Rất nhiều đĩa tiếng DVD chứa thông tin trên màn hình, chẳng hạn tiểu sử nghệ sỹ, danh sách nhạc, hay lời bài hát. Một số đĩa còn chứa thư viện ảnh hoặc video ngắn.

Chuyển sang nhóm khác 

Một số đĩa tiếng DVD chia nội dụng thành nhiều nhóm khác nhau. Đầu đĩa này cho phép bạn truy nhập tới các nhóm một cách nhanh nhất khi đang chạy đĩa bằng hiển thị trên màn hình.

1. Nhấn DISPLAY khi chạy đĩa đang ở trang tháidừng.
2. Nhấn ▲/▼ để chọn biểu tượng nhóm.
3. Nhấn ◀/▶ hoặc các phím số (0-9) để chọn số của nhóm.

Chú ý:
Đôi khi tác giả của đĩa tạo các nội dụng ẩn, và chỉ truy nhập được bằng cách nhập từ khóa. Nếu biểu tượng khóa xuất hiện trên màn hình TV, hãy nhập từ khóa (bạn có thể tìm thấy từ khóa trên bìa đĩa hoặc trên trang web). Từ khóa không được kiểm soát bởi đầu đĩa, mà là một chức năng của đĩa.

Vì việc cấp quyền của đĩa khác nhau, một vài lựa chọn trên màn hình có thể không xuất hiện khi bạn chạy đĩa.

Xem trang khác 

Vì đĩa tiếng DVD có thể chứa rất nhiều nội dung, có nhiều cách khác nhau để xem nội dụng của đĩa.

1. Nhấn DISPLAY khi đang chạy đĩa.
2. Nhấn ▲/▼ để chọn biểu tượng trang.
3. Nhấn ◀/▶ để chọn số trang.
   Nội dung xuất hiện trên màn hình khác nhau tùy thuộc vào từng đĩa và phương pháp đĩa được sản xuất.

Chú ý:
Vì việc cấp quyền của đĩa khác nhau, một vài lựa chọn trên màn hình có thể không xuất hiện khi bạn chạy đĩa.

Hẹn giờ tắt

Bạn có thể đặt chế độ tắt đầu đĩa tự động vào một thời điểm mong muốn.

1. **Nhấn SLEEP để hẹn thời gian tắt mong muốn**
   Chữ SLEEP và thời gian xuất hiện trên cửa sổ hiển thị.
2. **Mỗi lần bạn nhấn SLEEP thời gian sẽ thay đổi như sau:.**
   SLEEP 180 →150 →120→90 →80 → 70 → 60→ 50 → 40 → 30 → 20 →10 →OFF (không hiển thị)

Chú ý:

Bạn có thể kiểm tra thời gian còn lại trước khi đầu đĩa sẽ tắt bằng cách nhấn SLEEP. Thời gian còn lại sẽ xuất hiện trên cửa sổ hiển thị.

Thay đổi độ sáng

Chức năng này sẽ thay đổi độ sáng của cửa sổ hiển thị trên mặt trước của đầu đĩa ở trạng thái có nguồn điện bằng cách nhấn DIMMER liên tiếp

Tắt tiếng tạm thời (Mute)

Nhấn MUTE để tắt tiếng tạm thời.

Bạn tắt tiếng tạm thời trong trường hợp để nghe điện thoại... khi đó chữ “MUTE” xuất hiển trên cửa sổ hiển thị.

Chọn nguồn tín hiệu vào

Bạn có thể kết nối Video hoặc các thiết bị khác với đầu đĩa bằng đường AUX IN hoặc đường Optical. Tham khảo sách hướng dẫn sử dụng này để biết thêm chi tiết.

Nhấn AUX trên điều khiển từ xa vài lần để chọn nguồn tín hiệu vào mong muốn.

Mỗi khi bạn nhấn phím này, các kiểu nguồn tín hiệu vào thay đổi theo thứ tự sau:

- AUX: để chọn tín hiệu tương tự từ giắc AUX AUDIO
- AUX OPT: để chọn tín hiệu số từ giắc OPTICAL IN.
- AUDIO IN: để chọn tín hiệu tương tự từ giắc AUDIO IN.

Chú ý:

- Chức năng tín hiệu quang (Optical) chỉ có khi tần số lấy mẫu của đầu đĩa là 32~96kHz
- Bạn có thể chọn các nguồn tín hiệu vào bằng cách nhấn phím FUNC trên mặt trước của đầu đĩa. Nhấn và giữ trong khoảng 3 giây, và nhấn vài lần để chọn các chức năng khác.

Chức năng XTS/XTS pro

Mỗi lần nhấn **XTS pro**, các chế độ sẽ thay đổi theo trình tự ddưới đây.

XTS ON → NORMAL → XTS-P ON...

- XTS-P ON
  Chất lượng âm thanh độc đáo của công nghệ LG tạo nên âm thanh tối ưu cho bạn cảm nhận như âm thanh sống.

- XTS ON
  Khi chạy đĩa phim với âm thanh Bass yếu so với các âm khác, nó sẽ tăng cường âm thanh tại loa Bass.
  Ở chế độ 2 CH BYPASS, nó tạo ra hiệu ứng thể hiện cao bằng cách tạo nên nguồn âm ở các loa sau bằng các loa trước.

Chú ý:

Chức năng XTS tạm thời không thể khi thay đổi từ 2.1 CH thành 5.1 CH và có thể khi chuyển về 2.1 CH

- NORMAL
  Tắt chức năng XTS-P và XTS

Âm thanh Virtual (ảo)

Nhấn **VSM** để chọn âm thanh Virtual

Nguồn	Màn hình	Hiệu ứng
2.1 ch.	VIRTUAL	Âm thanh đa kên
5.1 ch	VIRTUAL	Âm thanh nổi

- **Âm thanh nổi (3D STEREO)**
  Công nghệ âm thanh định vị 3 chiều với các nguồn âm thanh nổi, được tối đa hóa cho các loa âm thanh nổi. Người nghe được tận hưởng hiệu ứng âm thanh ảo hoàn hảo với máy chơi nhạc đa phương tiện.
- **Âm thanh đa kênh**
  Âm thanh đa kênh thay đổi âm thanh 5.1ch thành âm thanh ảo 10.1 cho bạn cảm giác nghe được các âm thanh từ các loa trái, phải và trung tâm cùng một lúc.

Các chế độ âm thanh

Bạn có thể thưởng thức âm thanh lập thể bằng cách lựa chọn một trong những kiểu âm thanh được lập trình sẵn (chỉ với âm thanh 2 kênh)

Nhấn phím SOUND vài lần.

BYPASS → ON STAGE (Sân khấu) → STUDIO (Phòng thu) → CLUB (Câu lạc bộ) → HAL (Hội trường) → THEATER1 (Rạp chiếu phim) → CHURCH (Nhà thờ) → PLII MOVIE (Phim) → PL II MUSIC (Âm nhạc) → PL II MTRX → BYPASS...

Chú ý:

Âm thanh ban đầu sẽ là BYPASS..

Tham chiếu

Danh sách mã ngôn ngữ

Sử dụng danh sách này để chọn mã ngôn ngữ để thiết lập ban đầu cho: Menu, Phụ đề, và Âm thanh của đĩa.

Ngôn ngữ	Mã	Ngôn ngữ	Mã	Ngôn ngữ	Mã	Ngôn ngữ	Mã
Abkhazian	6566	Fiji	7074	Lingala	7678	Singhalese	8373
Afar	6565	Finnish	7073	Lithuanian	7684	Slovak	8375
Afrikaans	6570	French	7082	Macedonian	7775	Slovenian	8376
Albanian	8381	Frisian	7089	Malagasy	7771	Somali	8379
Ameharic	6577	Galician	7176	Malay	7783	Spanish	6983
Arabic	6582	Georgian	7565	Malayalam	7776	Sudanese	8385
Armenian	7289	German	6869	Maltese	7784	Swahili	8387
Assamese	6583	Greek	6976	Maori	7773	Swedish	8386
Aymara	6588	Greenlandic	7576	Marathi	7782	Tagalog	8476
Azerbaijani	6590	Guarani	7178	Moldavian	7779	Tajik	8471
Bashkir	6665	Gujarati	7185	Mongolian	7778	Tamil	8465
Basque	6985	Hausa	7265	Nauru	7865	Tatar	8484
Bengali; Bangla	6678	Hebrew	7387	Nepali	7869	Telugu	8469
Bhutani	6890	Hindi	7273	Norwegian	7879	Thai	8472
Bihari	6672	Hungarian	7285	Oriya	7982	Tibetan	6679
Breton	6682	Icelandic	7383	Panjabi	8065	Tigrinya	8473
Bulgarian	6671	Indonesian	7378	Pashto, Pushto	8083	Tonga	8479
Burmese	7789	Interlingua	7365	Persian	7065	Turkish	8482
Byelorussian	6669	Irish	7165	Polish	8076	Turkmen	8475
Cambodian	7577	Italian	7384	Portuguese	8084	Twi	8487
Catalan	6765	Japanese	7465	Quechua	8185	Ukrainian	8575
Chinese	9072	Javanese	7487	Rhaeto-Romance	8277	Urdu	8582
Corsican	6779	Kannada	7578	Rumanian	8279	Uzbek	8590
Croatian	7282	Kashmiri	7583	Russian	8285	Vietnamese	8673
Czech	6783	Kazakh	7575	Samoan	8377	Volapük	8679
Danish	6865	Kirghiz	7589	Sanskrit	8365	Welsh	6789
Dutch	7876	Korean	7579	Scots Gaelic	7168	Wolof	8779
English	6978	Kurdish	7585	Serbian	8382	Xhosa	8872
Esperanto	6979	Laothian	7679	Serbo-Croatian	8372	Yiddish	7473
Estonian	6984	Latin	7665	Shona	8378	Yoruba	8979
Faroese	7079	Latvian, Lettish	7686	Sindhi	8368	Zulu	9085

Danh sách mã vùng

Chọn mã vùng từ danh sách ddưới đây..

Vùng	Mã	Vùng	Mã	Vùng	Mã	Vùng	Mã
Afghanistan	AF	Ethiopia	ET	Malaysia	MY	Saudi Arabia	SA
Argentina	AR	Fiji	FJ	Maldives	MV	Senegal	SN
Australia	AU	Finland	FI	Mexico	MX	Singapore	SG
Austria	AT	France	FR	Monaco	MC	Slovak Republic	SK
Belgium	BE	Germany	DE	Mongolia	MN	Slovenia	SI
Bhutan	BT	Great Britain	GB	Morocco	MA	South Africa	ZA
Bolivia	BO	Greece	GR	Nepal	NP	South Korea	KR
Brazil	BR	Greenland	GL	Netherlands	NL	Spain	ES
Cambodia	KH	Heard and McDonald Islands	HM	Netherlands Antilles	AN	Sri Lanka	LK
Canada	CA	Hong Kong	HK	New Zealand	NZ	Sweden	SE
Chile	CL	Hungary	HU	Nigeria	NG	Switzerland	CH
China	CN	India	IN	Norway	NO	Taiwan	TW
Colombia	CO	Indonesia	ID	Oman	OM	Thailand	TH
Congo	CG	Israel	IL	Pakistan	PK	Turkey	TR
Costa Rica	CR	Italy	IT	Panama	PA	Uganda	UG
Croatia	HR	Jamaica	JM	Paraguay	PY	Ukraine	UA
Czech Republic	CZ	Japan	JP	Philippines	PH	United States	US
Denmark	DK	Kenya	KE	Poland	PL	Uruguay	UY
Ecuador	EC	Kuwait	KW	Portugal	PT	Uzbekistan	UZ
Egypt	EG	Libya	LY	Romania	RO	Vietnam	VN
El Salvador	SV	Luxembourg	LU	Russian Federation	RU	Zimbabwe	ZW

Hướng dẫn kiểm tra sai hỏng

Kiểm tra theo hướng dẫn ddưới đây để tìm ra nguyên nhân của sai hỏng trước khi liên hệ với trung tâm bảo hành.

Sửa chữa	Nguyên nhân	Hiện tượng
Mất nguồn.	• Lỏng dây nguồn.	• PCắm chặt lại dây nguồn..
Có nguồn nhưng đầu đĩa không hoạt động.	• Chưa cho đĩa vào.	• Cho đĩa vào ổ (kiểm tra xem chữ DVD hay audio CD ở cửa sổ hiển thị đã sáng lên hay chưa)
Không có hình ảnh.	• TV chưa được đặt đúng chế độ để nhận tín hiệu từ đầu đĩa.	• Chọn chế độ đầu vào thích hợp cho đường hình để xem được hình ảnh.
	• Cáp hình chưa được cắm chặt.	• Cắm chặt lại cáp hình.
	• Chưa bật nguồn TV	• Bật nguồn TV
Không có âm thanh hoặc âm thanh nhỏ.	• Thiết bị nối với cáp tiếng không đặt đúng chế độ để nhận tín hiệu từ đầu đĩa.	• Đặt lại đúng chế độ cho thiết bị âm thanh để nghe âm thanh qua đầu đĩa.
	.• Cáp tiếng bị hỏng.	• Cắm chặt lại cáp tiếng.
	• Nguồn của thiết bị được kết nối chưa bật.	• Bật nguồn của thiết bi được kết nối.
	• Cáp tiếng bị lỏng.	• Thay cáp tiếng mới.
Chất lượng hình ảnh kém.	• Đĩa bị bẩn.	• Lau sạch đĩa.
Đầu đĩa không đọc đĩa.	• Chưa cho đĩa vào.	• Cho đĩa vào (kiểm tra xem chữ DVD hay audio CD ở cửa sổ hiển thị đã sáng lên hay chưa)
	• Đĩa không thuộc loại mà đầu đĩa có thể đọc được.	• Đưa đĩa có thể đọc được vào (kiểm tra loại đĩa, hệ thống màu sắc và mã vùng)
	• Cho đĩa vào khay đúng.	• Cho đĩa vào đúng chiều.
	• Cho đĩa vào đúng chiều .	• Cho đĩa vào khay đúng.
	• Đĩa bị bẩn.	• Lau sạch đĩa.
	• Có menu xuất hiện trên màn hình TV	• Nhấn SETUP để thoát khỏi menu
	• Đặt chế độ khóa trẻ em.	• Bỏ chế độ khóa trẻ em.
Có tiếng vo ve, hay tiếng ồn.	• Đĩa bị bẩn.	• Lau sạch đĩa.
	• Loa và các thiết bị bị lỏng.	• Cắm chắt loa và các thiết bị.
	• Đặt đầu đĩa quá gần với TV	• Đặt TV xa với các thiết bị âm thanh..

Sửa chữa	Nguyên nhân	Hiện tượng
Không có tín hiệu radio.	• Đặt Anten ở vị trí không tốt, hoặc dây bị lỏng.	• Lắp Anten chắc chắn, cắm chặt dây.
	• Tín hiệu từ đài phát quá yếu (khi dò sóng tự động).	• Dò sóng thủ công.
	• Chưa có đài phát nào được nhớ, hoặc đã bị xóa.	• Tìm và nhớ các đài phát (trang 20).
Điều khiển từ xa hoạt động không đúng.	• Điều khiển từ xa không hướng về phía mắt nhận điều khiển trên đầu đĩa.	• Hướng điều khiển từ xa về phía mắt nhận điều khiển của đầu đĩa.
	• Điều khiển từ xa quá xa đầu đĩa.	• Điều khiển trong khoảng cách 7m.
	• Có vật chắn giữa điều khiển từ xa và đầu đĩa.	• Di chuyển vật chắn đi chỗ khác.
	• Pin yếu.	• Thay đổi pin mới.
Hiển thị trên mặt trước quá tối.	• Không có hiển thị trên cửa sổ hiển thị phía trước đầu đĩa.	• Nhấn phím DIMMER trên điều khiển từ xa.

Thông số kỹ thuật

Thông tin chung	Nguồn cấp	Xem trên nhãn chính.		
	Công suất tiêu thụ	Xem trên nhãn chính.		
	Trọng lượng tịnh	4 kg		
	Kích thước (W x H x D)	430 x 70 x 305 mm		
	Điều kiện hoạt động	Nhiệt độ : 5°C to 35°C, Đầu đĩa đặt theo phương nằm ngang		
	Độ ẩm	5% to 85%		
	Sóng La-de (Laser) sử dụng	La-de bán dẫn, chiều dài sóng 650 nm		
CD/DVD	Hệ thống tín hiệu	PAL 625/50, NTSC 525/60		
	Đáp ứng tần số (tiếng)	240Hz đến 20kHz		
	Tỷ lệ nhiễu trên tạp âm (tiếng)	> 75dB (1kHz, NOP -6dB, 20kHz LPF/A-Filter)		
	Dải động (tiếng)	> 70dB		
	Méo hài (tiếng)	0.5 % (1kHz, tại vị trí 1W) (20kHz LPF)		
Video	Đầu váo hình	1.0 V (p-p), 75 Ω, đồng bộ âm, một giắc RCA		
	Đầu ra hình	1.0 V (p-p), 75 Ω, đồng bộ âm, một giắc RCA		
	Đầu ra hình thành phần	(Y) 1.0 V (p-p), 75 Ω, đồng bộ âm, một giắc RCA (P_B)/(P_R) 0.7 V (p-p), 75 Ω, đồng bộ âm, một giắc RCA		
Kênh FM	Dải dò sóng	87.5 - 108.0 MHz hoặc 65 - 74 MHz, 87.5 - 108.0 MHz		
	Trung tần	10,7 MHz		
	Tỉ số tín hiệu trên tạp âm	60 dB (Mono)		
	Tỷ lệ nhiễu trên tạp âm	240 - 10,000 Hz		
Kênh AM [MW]	Dải dò sóng	522 - 1,620 kHz hoặc 520 - 1,720 kHz		
	Trung tần	450 kHz		
Bộ khuyếch đại	Chế độ âm thanh nổi	100 W + 100 W (4Ω ở 1 kHz, THD 10 %)		
	Chế độ âm thanh vòng **(* Tùy thuộc vào việc đặt chế độ âm thanh và nguồn âm thanh, có thể không có tín hiệu âm thanh ở những loa này)**	Cho loa trước : 100 W + 100 W (THD 10 %) Cho loa trung tâm* : 100 W Cho loa sau* : 100 W + 100 W (4Ω at 1 kHz, THD 10 %) Cho loa Bass* (Subwoofer*) : 200 W (3Ω ở 70 Hz, THD 10 %)		
	Đầu váo	AUDIO IN, OPTICAL IN		
	Đầu ra	MONITOR OUT, HDMI OUT, COMPONENT VIDEO OUT		
Loa		Loa trước/sau (SH72TZ-S)	Loa trung tâm (SH72TZ-C)	Loa Bass (SH72TZ-W)
	Loại	2 loa 2 đường	2 loa 2 đường	1 loa 1 đường
	Trở kháng	4 Ω	4 Ω	3 Ω
	Đáp ứng tần số	100 - 20000 Hz	80 -18000 Hz	40 - 1500 Hz
	Mức áp âm thanh	82 dB/W (1m)	82 dB/W (1m)	80 dB/W (1m)
	Công suất tiêu thụ	100 W	100 W	200 W
	Công suất cực đại	200 W	200 W	400 W
	Kích thước (W x H x D)	300 x 1277 x 300 mm	430 x 107 x 83 mm	165 x 422 x 415 mm
	Trọng lượng tịnh	4.11 kg	1.12 kg	7.23 kg

⁎ Thiết kế và thông số có thể thay đổi mà không thông báo trước



P/NO : MFL57236537