LG
Life's Good

ESPAÑOL

MANUAL DE USUARIO

Sistema mini componente

Lea este manual detenidamente antes de poner en funcionamiento el equipo y guárdelo para futuras consultas.

MODELO
MCT435 (MCT435, MCS435F, MCS435W)

P/NO : MFL63266242

MCT435-AOU-SMEXCLK-SPA.indd 1 2010.3.11 4:28:43 PM

1 Información de seguridad

PRECAUCIÓN
RIESGO DE DESCARGA ELÉCTRICA - NO ABRIR

PRECAUCIÓN: PARA REDUCIR EL RIESGO DE DESCARGA ELÉCTRICA NO RETIRE LA CUBIERTA (O PARTE POSTERIOR) EN EL INTERIOR NO HAY PIEZAS REPARABLES POR EL USUARIO SOLICITE AYUDA A PERSONAL DE SERVICIO CUALIFICADO.



El símbolo del rayo con punta de flecha dentro de un triángulo equilátero pretende alertar al usuario de la presencia de voltaje peligroso no aislado dentro de la carcasa del producto que puede tener la magnitud suficiente para constituir un riesgo de descarga eléctrica para las personas.



El signo de exclamación dentro de un triángulo equilátero pretende alertar al usuario de la presencia de importantes instrucciones (de servicio) de funcionamiento y mantenimiento en la información que acompaña al producto.

ADVERTENCIA: PARA REDUCIR EL RIESGO DE INCENDIO O DESCARGA ELÉCTRICA, NO EXPONGA ESTE PRODUCTO A LA LLUVIA NI A LA HUMEDAD.

ADVERTENCIA: No instale el equipo en un espacio reducido, como en una estantería o unidad similar.

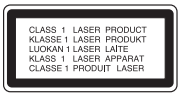

PRECAUCIÓN: Este producto utiliza un sistema láser. Para garantizar un uso adecuado de este producto, lea detenidamente este manual de usuario y guárdelo para futuras consultas. En caso de que la unidad necesite servicio de reparación, póngase en contacto con un centro de servicio autorizado.

El uso de los controles, ajustes o la realización de procedimientos diferentes de los especificados aquí puede provocar una exposición peligrosa a la radiación.

Para evitar una exposición directa al haz del láser, no intente abrir la carcasa. La radiación del láser es visible al abrir. NO MIRE FIJAMENTE AL HAZ.

PRECAUCIÓN: No deberá exponerse el aparato a agua (goteo o salpicadura), ni colocar sobre el mismo objetos con líquido, como jarrones.

PRECAUCIÓN en cuanto al cable de alimentación

Se recomienda que la mayoria de los productos electrónicos sean conectados a un circuito dedicado

Es decir, un circuito de salida única que alimenta sólo a ese aparato y que no tiene tomas o circuitos adicionales. Compruebe la página de especificaciones de este manual del propietario para estar seguro. No sobrecargue las tomas de pared. Las tomas de pared sobrecargadas, sueltas o dañadas, los alargadores, los cables de alimentación deshilachados o el aislante agrietado de los cables podrían resultar peligrosos. Cualquiera de estas condiciones podría provocar un incendio o una descarga eléctrica. Examine periódicamente el cable de su aparato y si parece dañado o deteriorado, desenchúfelo, deje de usarlo y solicite al centro de servicio técnico autorizado que lo sustituyan por un nuevo equivalente. Proteja el cable de alimentación de daños físicos o mecánicos y evite doblarlo, aplastarlo, pellizcarlo o pisarlo con una puerta o caminar sobre él. Ponga especial atención en los enchufes, tomas de pared y el punto por donde el cable sale del aparato. Para apagar el aparato, desconecte el cable de alimentación. Al instalar el producto, asegúrese de que el enchufe esté accesible.

PRECAUCIÓN: no bloquee ninguno de los orificios de ventilación. Instalar conforme a las instrucciones del fabricante.
Las ranuras y orificios de la carcasa cumplen un propósito de ventilación y aseguran el correcto funcionamiento del producto, y a fin de protegerlo de un posible sobrecalentamiento. Los orificios no deben bloquearse en ningún caso colocando el producto sobre una cama, sofá, alfombra o superficie similar.
Este producto no debe colocarse en una instalación empotrada, como una librería o estante, a menos que se proporcione una correcta ventilación del mismo y se respeten todas las instrucciones del fabricante.

Este dispositivo está equipado con una batería o acumulador portátil.

Forma segura de retirar la batería del equipo:

Retire la batería o pilas antiguas siguiendo el orden inverso al de instalación. Para evitar contaminar el medioambiente y llevar posibles daños a la salud pública, las baterías viejas deben llevarse a los puntos de recogida designados. no se deshaga de las baterías con la basura normal. Es recomendable utilizar los sistemas locales de recogida de baterías y acumuladores. La batería no debe exponerse a calor excesivo como el del sol, el fuego o fuente similar.

Debe configurar la opción de formato de disco a [Mastered] para crear discos compatibles con los reproductores LG al formatear discos regrabables. Al configurar la opción como Live File System (Sistema de archivos en directo), no podrá utilizarla en reproductores LG.

(Sistema de archivos en directo/Máster: Sistema de formato de discos para Windows Vista)

1 Información de seguridad

2 PRECAUCIÓN
5 Características insuperables

2 Preparación

6 Accesorios
6 Requisito de archivo reproducible
7 Control remoto
8 Panel frontal
10 Panel trasero

3 Instalación

11 Conexión de los altavoces
11 Acople de los altavoces a la unidad
11 Conexión de la antena
12 Conexión con otros equipos
12 Conexión USB
12 Conexión AUX IN

4 Funcionamiento

13 Funcionamiento básico
13 Funcionamiento del CD/USB
14 Funcionamiento de TAPE
14 Escuchar cintas de cassette
14 Otras funciones
14 Reproducción programada
15 Reproducción AUTO DJ
15 Configuración del temporizador
15 Regulador
15 Desactivar el sonido de forma temporal
16 Ajuste del reloj
16 Uso de su reproductor como reloj despertador
17 DEMO
17 Visualización de información del archivo (ETIQUETA ID3)
17 Escuchar música de un dispositivo externo
18 Grabando en cinta (TAPE)
18 Grabación sincronizada de CD a cinta
18 Grabar a USB
20 Configuración del modo surround
20 Configurar el USER EQ
21 Funcionamiento del sintonizador
21 Escuchar la radio
21 Configuración de las emisoras de radio
21 Eliminación de todas las emisoras guardadas

21 Mejora de una mala recepción de FM

5 Mantenimiento

22 Manejo de la unidad
22 Notas en los discos

6 Solución de problemas

23 Solución de problemas

7 Apéndice

24 Especificaciones

Características insuperables

Grabación directa en USB

Graba música en su dispositivo USB.

AUTO DJ

Auto DJ mezcla el final de una canción con el principio de otra para conseguir una reproducción continua.

2 Preparación

Accesorios

Revise e identifique los accesorios facilitados.

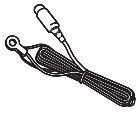

Antena FM (1)

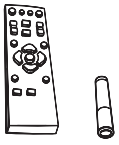

Control remoto (1) / Pila (1,5 Vcc AAA) (1)

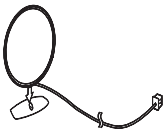

Antena AM (1)

Requisito de archivo reproducible

Requisitos del archivo de música MP3/ WMA

La compatibilidad de los discos MP3/ WMA con este lector está limitada a :

- Frecuencia de muestreo : entre 32 kHz a 48 kHz (MP3), entre 32 kHz a 48 kHz (WMA)
- Tasa de bits : entre 32 kb/s a 320 kb/s (MP3), 40 kb/s a 320 kb/s (WMA)
- Máximo número de archivos: menos de 999
- Extensiones de los archivos : ".mp3"/ ".wma"
- Formato de archivo en CD-ROM: ISO 9660/ JOLIET
- Le recomendamos utilizar Easy-CD Creator, que crea un sistema de archivos ISO 9660. system.

Dispositivos USB compatibles

- Lector MP3: lector MP3 tipo flash
- Unidad flash USB: dispositivos compatibles con USB 2,0 ó 1,1
- La función USB de esta unidad no es compatible con algunos dispositivos USB.

Requisitos del dispositivo USB

- Los dispositivos que requieran la instalación de programas adicionales una vez conectados a una computadora no están admitidos.
- No extraiga el dispositivo USB mientras se encuentre en funcionamiento.
- Para dispositivos USB de gran capacidad, el proceso de búsqueda podría prolongarse varios minutos.
- Para evitar pérdidas de datos, realice una copia de seguridad de todos los datos.
- Si utiliza un cable alargador o un concentrador USB, el dispositivo USB puede no ser reconocido por la unidad.
- No se admitirán dispositivos que utilicen sistema de archivos NTFS. (Sólo es admisible el sistema de archivos FAT (16/32).)
- Esta unidad no será admisible cuando el número total de archivos sea igual o superior a 1 000.
- No se admiten discos duros externos, dispositivos bloqueados o discos duros USB.
- El puerto USB de la unidad no puede conectarse a una computadora. La unidad no puede usarse como dispositivo de almacenamiento.

Control remoto

Control remoto

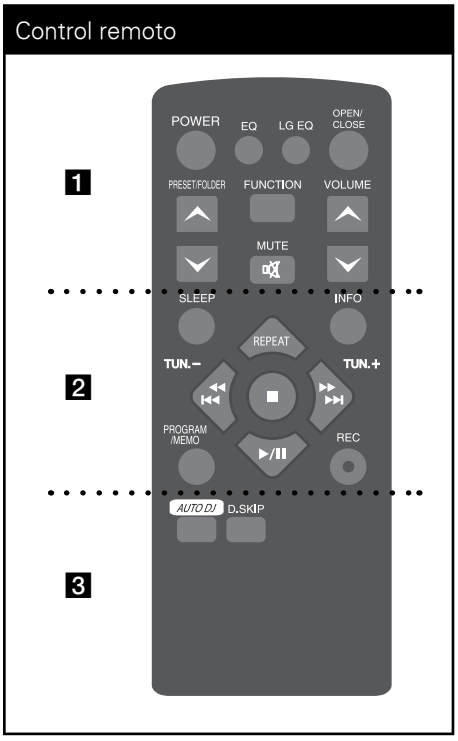

1

POWER : Prende y apaga la unidad.

EQ : Puede elegir las impresiones de sonido.

LGEQ : Puede seleccionar un efecto de ecualizador Natural o Local Specialization (Especialización local).

OPEN/CLOSE : abre y cierra la bandeja de discos.

PRESET/FOLDER : Busca una carpeta con archivos MP3/WMA. Cuando se reproduce un CD/USB que contiene archivos MP3/WMA en diversas carpetas, pulse **PRESET/FOLDER** para seleccionar la carpeta que desea reproducir.

Seleccione un "número de presintonía" para una emisora de radio.

FUNCTION : Escoge la función y la fuente de entrada.

(MUTE) : Para silenciar el sonido.

VOLUME : Control de volumen.

2

SLEEP : configura el sistema para apagarse automáticamente a una hora concreta. (Regulador de luz: la ventana de visualización se oscurecerá la mitad.)

INFO : Comprueba información sobre la música. Los archivos MP3/ WMA a menudo incluyen etiquetas. Las etiquetas proporcionan información sobre el título, intérprete, álbum y hora.

REPEAT: Escuche sus pistas una y otra vez o de forma aleatoria.

TUN. (-/+) : Sintoniza la estación de radio deseada.

⏮ ◀◀ / ▶▶ ⏭ (SALTAR / BUSCAR) **:**
- Busca una sección dentro de una pista
- Salta rápido adelante o atrás.

▶ / ❚❚ : Inicia o pausa la reproducción.

■ : Stop (Detener)

PROGRAM/MEMO : Para almacenar emisoras de radio. Si ha guardado emisoras de radio a través de **PROGRAM/MEMO**, puede desplazarse por ellas para seleccionar una. Escuche sus pistas de audio en cualquier orden.

● (REC) : Recording (Grabar)

3

AUTO DJ : Selecciona el modo AUTO DJ. (Para obtener más información, consulte la página 15).

D.SKIP : Seleccione el disco deseado.

Panel frontal

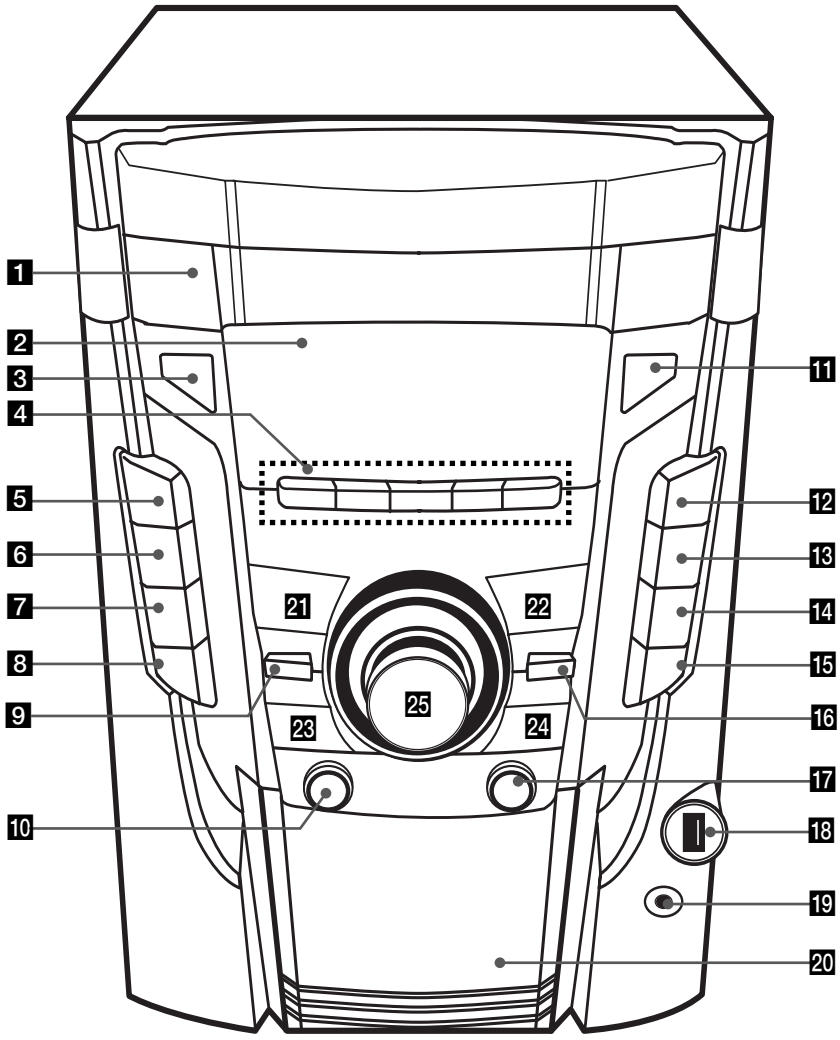

1 **Disc Drawer**

2 **Ventana de visualización**

3 ⏻/❙ (ENCENDIDO Y APAGADO)

4 **USB/DEMO**
Selecciona la función USB o DEMO (DEMOSTRACIÓN).
CD
Selecciona la función CD.
TUNER
Selecciona la función TUNER.
TAPE
Selecciona la función TAPE.
AUX
Selecciona la función AUX.

5 **6** **EQ/ LG EQ**
Puede elegir las impresiones de sonido.

7 **USER EQ**
Puede ajustar el nivel de sonido a sus preferencias.

8 **BASS BLAST/**
Refuerza el efecto de sonido de agudos, graves y surround.
MP3 OPT.
Este función está optimizada para archivos comprimidos en MP3. Mejora los graves.

9 **SET/ CD ❚❚**
Pausa o confirma la configuración:

10 **AUTO DJ**
Selecciona el modo AUTO DJ.

11 **OPEN/CLOSE**

12 **CD SYNC**
De reproducción de CD a cinta de grabación sincronizada de reproducción de estrellas.

13 **CLOCK**
Configura el reloj y muestra la hora.

14 **TIMER**
Utilice el reproductor como despertador

15 **DISC SKIP**
Seleccione el disco deseado.

16 **STOP**

17 **R** (Record) (Grabar)
Recording (Grabar)

18 **Puerto USB**
Puede reproducir archivos de sonido conectando el dispositivo USB.

19 Conexión de auriculares
Un volumen excesivo en los auriculares puede causar pérdida de audición.

20 **Cinta**

21 **PRESET -/ <**
- Reproducción inversa de TAPE (CINTA)
- Selecciona los números predefinidos

22 **PRESET + / >**
- CD play (Reproducción de CD), TAPE foward play (Reproducción normal de CINTA)
- Selecciona los números predefinidos

23 **24** **|<< (-)TUNING(+) >>|**
- Realiza una búsqueda hacia delante o hacia atrás
- Salta a la pista anterior/siguiente.
- Selecciona la emisora de radio

25 Control giratorio de volumen
Control de volumen.

Panel trasero

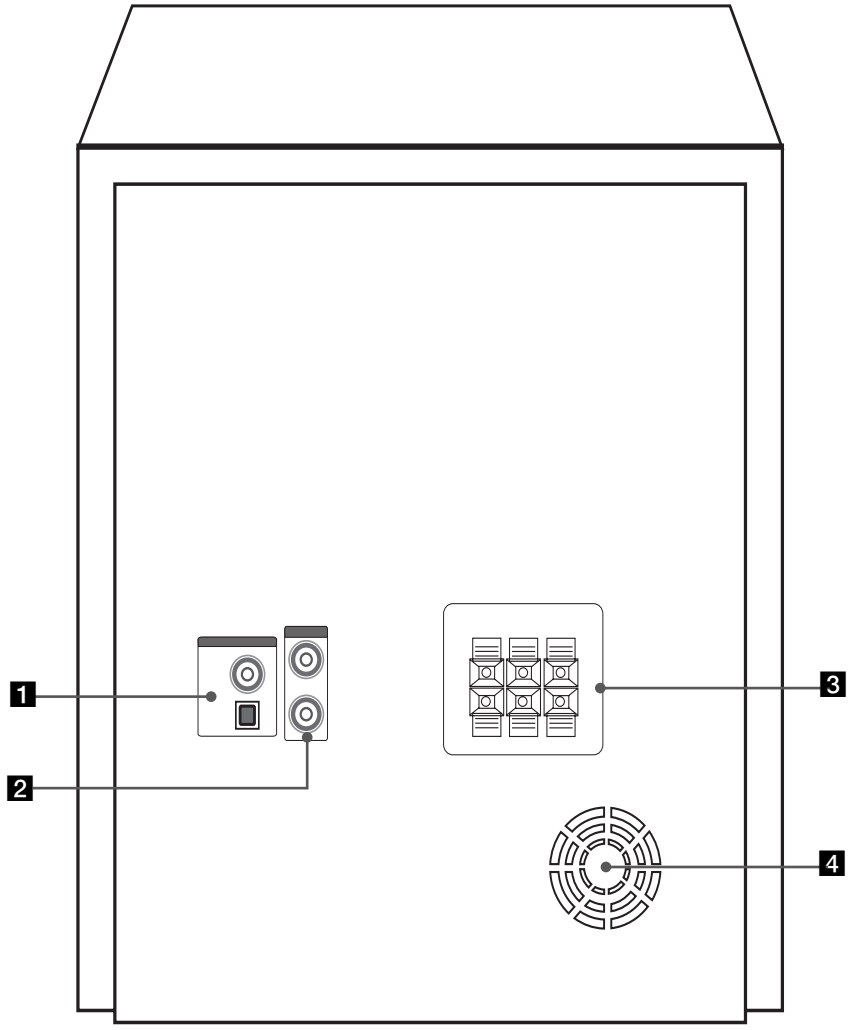

1 Antena (FM, AM)

2 Conector auxiliar (AUX IN)

3 Conector SPEAKER (ALTAVOZ)

4 Ventilador de refrigeración

3 Instalación

Conexión de los altavoces

Acople de los altavoces a la unidad

Para conectar el cable a la unidad, presione con el dedo cada lengüeta de plástico para abrir los terminales de conexión en la unidad. Inserte el cable y suelte la lengüeta.

Conecte el extremo negro de cada cable a los terminales marcados con el símbolo - (negativo) y el otro extremo a los terminales marcados con el símbolo + (positivo).

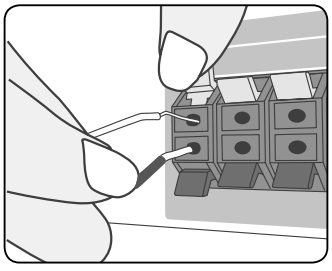

PRECAUCIÓN

- Cuide que los niños no coloquen sus manos o cualquier objeto dentro del *ducto del altavoz. *Ducto del Altavoz: El hueco en el gabinete del altavoz en donde se emiten los sonidos graves.
- Los altavoces incluyen componentes magnéticos por lo que pueden aparecer colores irregulares en la pantalla de la TV o el monitor del PC. Utilice los altavoces alejados de la pantalla de TV o el monitor de PC.

Conexión de la antena

Se conecta a la antena FM (F) /AM (A) para escuchar la radio.

Conexión de la antena

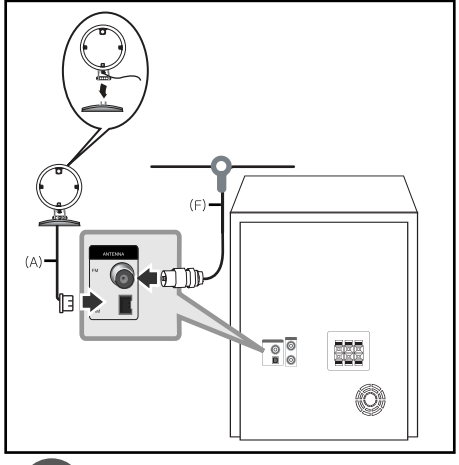

NOTA

- Para evitar la captación de ruido, mantenga la antena de cuadro AM alejada de la unidad y de otros componentes.
- Asegúrese de sacar la antena por hilo FM completamente. Después de conectar la antena por hilo FM, manténgala lo más horizontal posible.

Conexión con otros equipos

Conexión USB

Conecte el puerto USB de la memoria USB (o de un reproductor MP3, etc.) al puerto USB, en la parte frontal de la unidad.

Conexión USB

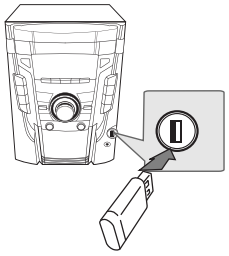

Desconexión del dispositivo USB de la unidad

1. Seleccione un modo de función diferente o pulse **STOP** (■) dos veces seguidas.
2. Retire el dispositivo USB de la unidad

Dispositivos USB compatibles

- Lector MP3: lector MP3 tipo flash.
- Unidad flash USB: dispositivos compatibles con USB 2,0 ó 1,1
- La función USB de esta unidad no es compatible con algunos dispositivos USB.

Requisitos del dispositivo USB

- Los programas de instalación requeridos por algunos dispositivos, no están contenidos en el producto.
- No extraiga el dispositivo USB mientras se encuentre en funcionamiento.
- Para dispositivos USB de gran capacidad, el proceso de búsqueda podría prolongarse varios minutos.
- Para evitar pérdidas de datos, realice una copia de seguridad de todos los datos.
- Si utiliza un cable alargador o un concentrador USB, el dispositivo USB puede no ser reconocido por la unidad.
- No se admitirán dispositivos que utilicen sistema de archivos NTFS. (Sólo es admisible el sistema de archivos FAT (16/32).)
- Esta unidad no será admisible cuando el número total de archivos sea igual o superior a 1 000.
- No se admiten discos duros externos, dispositivos bloqueados o discos duros USB.
- El puerto USB de la unidad no puede conectarse a una computadora. La unidad no puede usarse como dispositivo de almacenamiento.

Conexión AUX IN

Conecte una salida del dispositivo auxiliar al conector (izquierdo "L" o derecho "R") de entrada de audio auxiliar.
Si su TV sólo tiene una salida para el audio (mono) conéctelo a la toma de audio izquierda (color blanco) en la unidad.

Conexión a entrada auxiliar

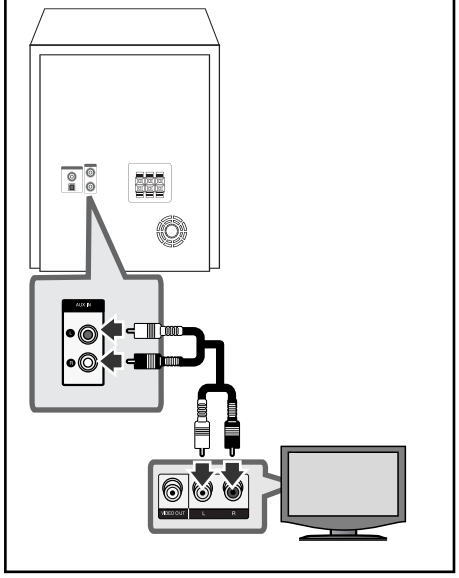

4
Funcionamiento

Funcionamiento básico

Funcionamiento del CD/USB

1. Inserte el disco utilizando **OPEN/CLOSE** o conecte el dispositivo USB al puerto USB.
2. Seleccione la función **CD** o **USB** presionando **FUNCTION** en el control remoto o el botón **CD**, **USB** en la unidad.
3 Seleccione el disco pulsando **DISC SKIP** en la unidad o **D.SKIP** en el control remoto.

Función	Qué hacer
Detener	Pulse ■ en el control remoto o **STOP** en la unidad.
Reproducir	Pulse ▶/❚❚ en el control remoto o **PRESET+ >** en la unidad.
Pausar	Pulse ▶/❚❚ en el control remoto o **SET/ CD** ❚❚ en la unidad.

Función	Qué hacer
Saltar a la pista o al archivo anterior/ siguiente	Durante la reproducción, pulse ⏮ ◀◀ o ▶▶ ⏭ en el control remoto o |<< o >>| en la unidad para avanzar a la siguiente pista/archivo o regresar al principio de la actual. Pulse ⏮ ◀◀ en el control remoto o |<< en la unidad brevemente dos veces para pasar a la pista/ archivo anterior.
Buscar una sección dentro de una pista	Mantenga pulsado ⏮ ◀◀ o ▶▶ ⏭ durante la reproducción y suéltelo en el momento en el que desea comenzar a escuchar.
Reproducción repetitiva o aleatoria	Pulse **REPEAT** repetidamente en el ontrol remoto. La pantalla cambiará en el siguiente orden: RPT 1 -> RPT DIR (Only MP3/WMA) -> RPT DISC -> RPT ALL -> RANDOM -> OFF.

Funcionamiento de TAPE

Escuchar cintas de cassette

Se pueden reproducir cintas de cassette en esta unidad.

1. Abra la puerta de la cinta pulsando ⏏ **PUSH EJECT**.
2. Inserte la cinta.
3. Cierre la compuerta de la cinta.
4. Seleccione la función TAPE pulsando **TAPE** en la unidad o **FUNCTION** en el control remoto.

Función	Qué hacer
Detener	Pulse ■ en el control remoto o **STOP** en la unidad.
Reproducir	Pulse ▶/❚❚ en el control remoto o **< PRESET - / PRESET +>** en la unidad.
Cambiar dirección	Pulse repetidamente ▶/❚❚ en el control remoto o **< PRESET - / PRESET + >** en la unidad.
Buscar una sección dentro de una pista	Tras pulsar ⏮ ◀◀ / ▶▶ ⏭ durante la reproducción, pulse ▶/❚❚ en el momento que desee.
Modo de reproducción	Puede configurar la cinta para que suene por una cara ⇄, ambas caras una sola vez ⇄ o ambas caras repetidamente ↻, pulsando **REPEAT** una o varias veces.

Otras funciones

Reproducción programada

La función de programa le permite guardar sus archivos favoritos desde cualquier disco o dispositivo USB en la memoria del receptor.

Un programa puede contener 20 pistas.

1. Introduzca un CD o USB y espere a que se ordene.
2. Pulse **PROGRAM/MEMO** en el control remoto en modo de parada.
3. Pulse ⏮ ◀◀ o ▶▶ ⏭ en el control remoto o |<< / >>| en la unidad para seleccionar una pista.
4. Pulse de nuevo **PROGRAM/MEMO** para guardar y seleccionar una nueva pista.
5. Pulse ▶/❚❚ para reproducir los archivos de música programados.
6. Para borrar su selección, pulse ■ dos veces.

NOTA

Los programas también se borran cuando el disco o el dispositivo USB se retira, la unidad se apaga o la función cambia a otro modo.

Reproducción AUTO DJ

Auto DJ mezcla el final de una canción con el principio de otra para conseguir una reproducción continua. Ecualiza el volumen de las diversas pistas para que la reproducción sea uniforme.

Presione **AUTO DJ** repetidas veces en el control remoto o en la unidad, la pantalla cambia en el siguiente orden, (AUTO DJ RANDOM) -> (AUTO DJ SEQUENTIAL) -> (AUTO DJ OFF).

Modo	Ventana de visualización	Descripción
OFF	- (AUTO DJ OFF)	-
RANDOM	- (AUTO DJ RANDOM)	En este modo se reproduce la música de manera aleatoria.
REPEAT	- (AUTO DJ SEQUENTIAL)	En este modo se repite la reproducción de música.

NOTA

- En el AUTO DJ no se admite la búsqueda de una sección dentro de una pista ni la reproducción repetida o aleatoria.
- En dado caso que utilizando la función de AUTO DJ cambies de función o desactives la música usando **STOP** en la unidad (o ■ en el control remoto),AUTO DJ dejará de funcionar.
- La función AUTO DJ no funcionará en canciones con duración menor a 60 segundos.
- Todas las pistas se reproducirán continuamente hasta que el usuario desactive la función AUTO DJ (DJ Automático).

Configuración del temporizador

Pulse **SLEEP** una o más veces para seleccionar el tiempo de retardo entre 10 y 180 minutos, después, la unidad se apagará.

Para cancelar la función **SLEEP**, pulse varias veces **SLEEP** hasta que aparezca "SLEEP 10" y después pulse una vez más mientras "SLEEP 10" se muestra en la pantalla.

NOTA

Puede comprobar el tiempo restante antes de que se apague la unidad.
Presione **SLEEP**. El tiempo restante aparecerá en el visualizador.

Regulador

Pulse **SLEEP** una vez. La pantalla se oscurecerá. Para cancelarlo, pulse **SLEEP** repetidamente hasta desactivar el regulador de intensidad.

Desactivar el sonido de forma temporal

Pulse **MUTE** para desactivar el sonido de la unidad.

Puede desactivar el sonido de la unidad para, por ejemplo, responder al teléfono. El icono de silencio (🔇) parpadeará en la pantalla.

Ajuste del reloj

1. Encienda el equipo pulsando POWER.
2. Pulse **CLOCK** durante al menos 2 segundos.
3. Seleccione una opción usando **|<<** o **>>|**.
   - AM 12:00 (para que se muestre AM y PM)
   o bien 0:00 (para la opción de 24 horas)
4. Pulse **SET/ CD ▮▮** para confirmar su selección.
5. Seleccione las horas usando **|<<** o **>>|**.
6. Pulse **SET/ CD ▮▮**.
7. Seleccione los minutos usando **|<<** o **>>|**.
8. Pulse **SET/ CD ▮▮**.

Uso de su reproductor como reloj despertador

1. Encienda el equipo.
2. Pulse **TIMER**. Las funciones parpadearán.
3. Pulse **SET** cuando aparezca la función con la que desee despertarse.
4. Se mostrará "ON TIME". Aquí es donde usted configura la hora a la que desea que empiece la alarma. Pulse **|<<** o **>>|** para cambiar las horas y los minutes y **SET** para guardar la hora.
5. Se visualizará el mensaje "OFF TIME". Deberá establecer aquí la hora a la que desea que se desactive la alarma.
6. Pulse **|<<** o **>>|** para cambiar las horas y los minutes y **SET** para guardar la hora.
7. Se mostrará la selección del volumen (VOL) al que desea ser despertado.
   Pulse **|<<** o **>>|** para cambiar el volumen y **SET** para guardarlo. El icono del reloj "◷" mostrará que ha activado la alarma.
8. Pulse 2 veces el botón **TIMER**. Puede comprobar el estado de configuración.

NOTA

- Si quiere configurar la hora del reloj, puede comprobar la hora pulsando en **CLOCK** incluso cuando el reproductor esté apagado.
- Si quiere configurar la hora del reloj y la alarma, puede comprobar el icono de la alarma "◷" pulsando en **CLOCK** incluso cuando el reproductor esté apagado.
- Si ajusta la hora y la alarma, puede comprobar el icono de alarma "◷" y la información de configuración pulsando **TIMER** incluso cuando la unidad está apagada.

DEMO

En modo apagado para demostrar la function en la pantalla.

Visualización de información del archivo (ETIQUETA ID3)

Mientras reproduce un archivo MP3 que contiene información del archivo, puede visualizarla pulsando **INFO.**.

Escuchar música de un dispositivo externo

La unidad puede usarse para reproducir música desde muchos tipos de dispositivos externos. (Véase la página 12)

1. Conecte el dispositivo externo a la conexión AUX IN de la unidad.
2 Desconecte la corriente pulsando ⏻/**I.**
3 Seleccione la función AUX pulsando **FUNCTION**.
4 Encienda el dispositivo externo e inicie la reproducción:

Grabando en cinta (TAPE)

Puede grabar diversas fuentes de sonido en la cinta.

1. Abra la cassettera e inserte un cassette en blanco.
2. Seleccione una función en la que desee grabar.
3. Reproduzca primero una fuente de sonido usando **PRESET + >** en la unidad o ▶/❚❚ en el control remoto.
4. Pulse **R** en la unidad o ● **REC** en el control remoto.
   – La pantalla cambia en el orden siguiente, "USB REC" <-> "TAPE REC"
5. Pulse **R** en la unidad o el botón ● **REC** en el control remoto una vez más cuando se muestre "TAPE REC".
   – Inicia grabación.
6. Para detener la grabación, pulse **STOP** en la unidad o ■ en el control remoto.

Grabación sincronizada de CD a cinta

1. Abra la cassettera e inserte un cassette en blanco.
2. Cierre la puerta e inserte un CD.
   - Únicamente CD de audio
3. Para elegir la función CD pulse **CD** en la unidad o **FUNCTION** en el control remoto.
4. Pulse **CD SYNC** en un estado de alto para pasar a modo de sincronización del CD.
   – La grabación sincronizada se inicia automáticamente después de 7 segundos.
5. Para detener, pulse **STOP** en la unidad o ■ en el control remoto.

Grabar a USB

Puede grabar varias fuentes de sonido en el USB.

1. Conecte el dispositivo USB a la unidad.
2. Seleccione una función en la que desea grabar. Reproduzca una fuente de sonido primero.

   Grabación de una pista: puede grabar en un USB después de reproducir el archivo que desea.

   Grabación de todas las pistas: puede grabar en un USB después de detenerse.

   Grabación de lista de programas: después de acceder a la lista de programas puede grabarla en un USB.
3. Pulse **R** en la unidad o ● **REC** en el control remoto.
   – La pantalla cambia en el orden siguiente, "USB REC" <-> "TAPE REC"
4. Pulse **R** en la unidad o el botón ● **REC** en el control remoto una vez más cuando se muestre "USB REC".
   - Inicia grabación.
5. Para detener la grabación, pulse **STOP** en la unidad o ■ en el control remoto.

Pausa de grabación

Durante la grabación, pulse ● **REC (R)** para pausar la grabación.
Pulse ● **REC (R)** para continuar con la grabación. (Sólo para Radio/ AUX /CINTA)

Para seleccionar el índice de bits y la velocidad de grabación

1. Pulse **R** en la unidad o ● **REC** en el control remoto durante más de 3 segundos.
2. Utilice |<< o >>| en la unidad o ⏮ ◀◀ O ▶▶ ⏭ en el control remoto para seleccionar la velocidad de transferencia.
3. Pulse de nuevo **R** en la unidad o ● **REC** en el control remoto para seleccionar la velocidad de grabación.
4. Utilice |<< o >>| en la unidad o ⏮ ◀◀ O ▶▶ ⏭ en el control remoto para seleccionar la velocidad de grabación que desee.

   X1 SPEED
   - Puede escuchar música mientras la graba.

   X2 SPEED
   - Sólo puede grabar el archivo de música.
5. Pulse **R** en la unidad o ● **REC** en el control remoto para finalizar el ajuste.

La copia sin autorización de material protegido, incluyendo software, archivos, radiodifusiones y grabaciones de sonido, puede conllevar una infracción de las leyes de copyright y constituir un delito. Este equipo no debe ser usado con tales fines.
Sea responsable.
Respete los derechos y las leyes de copyright.

NOTA

- Podrá chequear el porcentaje de grabación del dispositivo USB en pantalla durante dicho proceso. (Sólo CDs de audio y MP3/ WMA).
- Durante la grabación de MP3/ WMA, no hay sonido.
- Cuando detenga la grabación durante la lectura, el último archivo que estaba siendo grabado quedará guardado. (Sólo CDs de audio).
- No desconecte o apague el dispositivo USB durante la grabación USB. De lo contrario, podría generar un archivo incompleto, imposible de eliminar en la computadora.
- Si la grabación USB no es posible, aparecerán en la ventana de visualización los mensajes "NO USB", "ERROR", "FULL" o "NO REC"
- La grabación USB no se admitirá para los discos grabados en formato DTS.
- No pueden usarse lectores multitarjeta ni discos duros externos para la función de grabación USB.
- Un archivo se graba con 512 Mbytes al grabar en larga duración.
- Al detener la grabación durante la lectura, el archivo no se guardará. (MP3/ WMA)
- En el estado de CD-G o disco DTS, no funcionará la grabación a USB.
- No podrá grabar más de 999 archivos.
- El número de archivo se guardará automáticamente.
- **Se almacenarán de la siguiente forma.**

AUDIO CD	MP3/ WMA	Otras fuentes
CD_REC TRK_001 TRK_002 ⋮	FILE_REC ABC(Nombre del archivo) DEF(Nombre del archivo) ⋮	EXT_REC AUDIO_001 AUDIO_002 ⋮

Configuración del modo surround

Este sistema cuenta con varios campos de sonido surround predeterminados. Puede seleccionar el modo de sonido que desee usando **EQ/ LG EQ**.
Los elementos del ecualizador visualizados podrían diferir dependiendo de las fuentes y efectos de sonido.

EN PANTALLA	Descripción
NATURAL	Disfrutará de un sonido agradable y natural.
EFECTO SONORO REGIONALIZADO	Efecto sonoro optimizado regionalmente. (DANGDUT/ARABIC/ PERSIAN/ INDIA/ REGUETON/ MERENGUE/ SALSA/ SAMBA/ CUMBIA)
AUTO EQ	Activa el ecualizador sonoro que más se asemeja al género incluido en la etiqueta ID3 MP3 de los archivos musicales.
POP CLASSIC JAZZ ROCK	Este programa ofrece una atmósfera sonora emocionante, proporcionándole la sensación de estar en un concierto de rock, pop, jazz o clásico.
MP3 - OPT	Este función está optimizada para archivos comprimidos en MP3. Mejora los graves.
BASS BLAST	Durante la reproducción, refuerce los agudos, los graves y el efecto de sonido surround.
VIRTUAL	Refuerza el efecto de los agudos, bajos y el sonido envolvente.
BYPASS	Disfrutará del sonido sin el efecto proporcionado por el ecualizador.

NOTA

- En algunos modos envolventes, algunos altavoces pueden no escucharse o emitir un sonido bajo, dependiendo del modo envolvente o la fuente de audio, y no debe entenderse como un defecto.
- Puede que deba restablecer el modo envolvente, después de cambiar la entrada, a veces incluso después de cambiar la pista del sonido.
- El botón BASS BLAST , MP3 Opt. de la unidad selecciona directamente los sonidos MP3, OPT o BASS.

Configurar el USER EQ

Puede escuchar música con el efecto de sonido deseado ajustando los bajos (BASS), medios (MIDDLE) y agudos (TREBLE).

1. Pulse **USER EQ.**
   Se muestra "USER EQ".
2. Pulse **SET/ CD ▮▮** para ingresar a **USER EQ.**
3. Elija el efecto de sonido bajos, medios o agudos que desee usando **< PRESET - / PRESET + >**.
4. Pulse **|<< TUNING -/ TUNING + >>|** para seleccionar el nivel de sonido que desea.
5. Para finalizar la configuración, pulse **SET/ CD ▮▮**.

Funcionamiento del sintonizador

Asegúrese de que la antena de AM y la de FM estén conectadas. (Consulte la página 11).

Escuchar la radio

1. Pulse **TUNER** hasta que aparezca en la ventana de la pantalla FM o AM (MW). Se sintonizará la última emisora recibida.
2. Pulse durante aprox. dos segundos en **TUNING (-/+)** hasta que la indicación de frecuencia comience a cambiar, después suéltelo. La búsqueda se detiene cuando la unidad sintoniza una emisora.

   

   Pulse **TUNING (-/+)** varias veces.
3. Ajuste el volumen mediante el giro de VOLUME en el panel frontal o pulsando varias veces en **VOLUME (▲/▼)** en el control remoto.

Configuración de las emisoras de radio

Puede configurar 50 emisoras en FM y AM (MW).

Antes de la sintonización, asegúrese de bajar el volumen.

1. Pulse **TUNER** hasta que aparezca en la ventana de la pantalla FM o AM (MW).
2. Seleccione la frecuencia que desea pulsando **TUNING (-/+)** en la unidad o pulsando **TUN. (-/+)** En el control remoto.
3. Pulse **PROGRAM/MEMO**, un número predeterminado parpadeará en la ventana de la pantalla.
4. Pulse **PRESET/FOLDER (▲/▼)** para seleccionar el número predeterminado que desee.
5. Pulse **PROGRAM/MEMO**. Se guardará la emisora.
6. Repita los pasos 2 al 5 para guardar otras emisoras.

Eliminación de todas las emisoras guardadas

1. Mantenga pulsado **PROGRAM/MEMO** durante dos segundos. ERASE ALL parpadeará en la pantalla del receptor DVD.
2. Pulse **PROGRAM/MEMO** para borrar todas las estaciones de radio guardadas.

Mejora de una mala recepción de FM

Pulse ▶/❚❚ en el control remoto. Esto cambiará el sintonizador de estéreo a monoy, por lo general, mejorará la recepción.

5 Mantenimiento

Manejo de la unidad

Envío de la unidad

Guarde el embalaje original y los materiales de empaquetado. Si necesita enviar la unidad, para máxima protección, intente que el embalaje sea similar al de salida de fábrica.

Mantener las superficies exteriores limpias

- Cuando esté cerca de la unidad, no utilice productos volátiles como insecticidas.
- No ejerza una presión excesiva cuando limpie la unidad, a fin de evitar daños en la superficie.
- No deje que la unidad entre en contacto con productos de plástico o goma durante períodos prolongados.

Limpieza de la unidad

Para limpiar la unidad utilice un paño suave y seco. Si las superficies están muy sucias, utilice un paño ligeramente humedecido con un detergente no agresivo.
No utilice productos fuertes como alcohol, benceno o diluyentes ya que pueden dañar la superficie de la unidad.

Mantenimiento de la unidad

La unidad es un dispositivo de precisión y alta tecnología. Si las lentes ópticas o la unidad del disco acumulan suciedad o presentan desgaste, esto reducirá la calidad de la imagen. Para información más detallada, consulte en el centro de servicio autorizado más cercano.

Notas en los discos

Manipulación acerca de los discos



Nunca pegue papel ni cinta adhesiva en el disco.

Conservar los discos

Tras la reproducción, guarde el disco en la caja correspondiente. No deje el disco expuesto a la luz directa del sol o cerca de una fuente de calor; nunca lo deje en un coche donde esté expuesto directamente al sol.

Limpieza de los discos

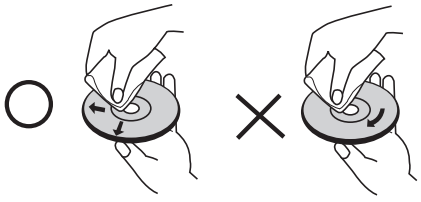

No emplee disolventes fuertes como alcohol, benceno, quitaesmalte, limpiadores comerciales o aerosoles antiestáticos diseñados para discos de vinilo.

6
Solución de problemas

Solución de problemas

	PROBLEMA	CAUSA	SOLUCIÓN
General	No hay alimentación.	El cable de alimentación no está enchufado.	Enchufe el cable de alimentación.
		Compruebe si ha fallado la corriente eléctrica.	Chequee el estado operando otros dispositivos electrónicos.
	No hay sonido	Compruebe si ha seleccionado la función correcta.	Pulse FUNCTION y compruebe la selección de la función.
		Los cables de audio están dañados.	Cambie el cable por uno nuevo.
CD	La unidad no inicia la reproducción.	Se ha insertado un disco que no se puede reproducir.	Introduzca un disco reproducible.
		No hay ningún disco insertado.	Introduzca un disco.
		El disco está sucio.	Limpie el disco. (Consulte la página 22)
		El disco está colocado hacia abajo.	Coloque el disco con la etiqueta o la cara impresa hacia arriba.
RADIO	No pueden sintonizarse correctamente las emisoras de radio.	La antena no está bien colocada o conectada.	Conecte la antena firmemente.
		La intensidad de la señal de la emisora de radio es muy débil.	Sintonice la emisora manualmente.
		No se han presintonizado emisoras o se han borrado (cuando se sintoniza buscando presintonías).	Presintonice algunas emisoras de radio, consulte la página 21 para más detalles.
Control remoto	El la función. no funciona correctamente.	El control remoto está demasiado lejos de la unidad.	Haga funcionar el control remoto dentro de un margen de 7 m
		Hay un obstáculo entre el control remoto y la unidad.	Retire el obstáculo.
		Se han agotado las pilas del control remoto.	Cambie las pilas por otras nuevas.
TAPE (CINTA)	No se puede grabar.	Las pestañas de protección de grabación han sido eliminadas.	Cubra los orificios del lomo de la cinta con cinta adhesiva.

7
Apéndice

Especificaciones

General	
Fuente de alimentación	Consultar la etiqueta principal. (Para Mexico : 120 V ~ 60 Hz)
Consumo	65 W
Peso neto	5,3 kg
Dimensiones externas (An. x Al. x Prof.)	(272 x 336 x 352) mm
Condiciones de funcionamiento Temperatura	5 °C a 35 °C Estado de funcionamiento : Horizontal
Humedad de funcionamiento	5 % a 85 %
Láser	Láser semiconductor, longitud de onda 760 a 800 mm
Sintonizador FM/ AM [MW]	
Gama de sintonización de FM	87,5 a 108,0 MHz ó 87,50 a 108,00 MHz
Frecuencia intermedia FM	128 kHz
Gama de sintonización de AM	522 a 1 620 kHz 520 a 1 710 kHz ó 522 a 1 710 kHz
Frecuencia intermedia AM	45 kHz
Amplificador	
Potencia de salida	Frontal : 140 W x 2 Sub grave : 150 W
USB	
Bus Power Suply (USB)	5 V ⎓ 500 mA
Versión de USB	USB 2,0 ó USB 1,1
CD	
Respuesta de frecuencia	40 a 20 000 Hz
Relación señal/ruido	75 dB
Gama dinámica	80 dB

Especificaciones

CINTA

Avance/retroceso rápido	120 sec (C-60)
Respuesta de frecuencia	250 a 8 000 Hz
Relación señal/ruido	40 dB
Separación de canales	45 dB (P/B)/ 40 dB (R/P)
Velocidad de borrado	50 dB (MTT-5511)

Altavoces

	Frontal	SUBWOOFER
Nombre de altavoz	MCS435F	MCS435W
Tipo	2 altavoces de 2 vías	1 altavoces de 1 vías
Impedancia	4 Ω	3 Ω
Potencia nominal de entrada	140 W	150 W
Potencia máxima de entrada	280 W	300 W
Dimensiones netas (An. x Al. x Prf.)	(272 x 336 x 308.6) mm	(222.8 x 342.3 x 250.1) mm
Peso neto (1EA)	2,95 kg	5.4 kg

El diseño y las especificaciones están sujetos a cambio sin previo aviso.

LG
Life's Good

Plays Windows Media™

NOM

NYCE



Atención al Cliente

País	Teléfono	País	Teléfono
México	01-800-347-1919	Costa Rica	1-800-507-5454
Colombia	01-8000-910683	Rep. Dominicana	00-800-751-5454
Chile	800-26-1054	Guatemala	1-801-422-5454
Ecuador	1-800-545454	El Salvador	00-800-6309
Venezuela	800-5424477	Cuba	204-3333
Panamá	800-5454	Miami, USA	1-305-477-1882
Perú	0-800-1-2424	Bolivia, La Paz	800-100-545
Puerto Rico	001-800-510-9564	Nicaragua	001-800-507-0007
Argentina	0800-888-5454 (Capital y GBA) / 0810-555-5454 (Interior del país)		

LG www.lgservice.com