LG
Life's Good

ENGLISH
FRANÇAIS

OWNER'S MANUAL

NEW TYPE CYCLONE VACUUM CLEANER

This information contains important instructions for the safe use and maintenance of the vacuum cleaner. Especially, please read all of the information on page 4, 5 for your safety. Please keep this manual in an easily accessible place and refer to it anytime.

LCV800

P/No.: MFL62076020

www.lg.com

LG vacuum cleaner warranty

LG Electronics Inc. will repair or replace your product, at LG's option, if it proves to be defective in material or workmanship under Personal household use, during the warranty period set forth below, effective from the date of original consumer purchase of the product. This limited warranty is good only to the original purchaser of the product and effective only when used in U.S.A and Canada.

WARRANTY PERIOD:	HOW SERVICE IS HANDLED:
Three Year From the date of the original purchase	**Any part** of the vacuum cleaner which fails due to a defect in materials or workmanship. During this **full three-year warranty,** LG will also provide, **free of charge,** all labor and shop service to replace the defective part.

THIS WARRANTY IS IN LIEU OF ANY OTHER WARRANTIES, EXPRESS OR IMPLIED, INCLUDING WITHOUT LIMITATION, ANY WARRANTY OF MERCHANTABILITY OR FITNESS FOR A PARTICULAR PURPOSE. TO THE EXTENT ANY IMPLIED WARRANTY IS REQUIRED BY LAW, IT IS LIMITED IN DURATION TO THE EXPRESS WARRANTY PERIOD ABOVE. LG WILL NOT BE LIABLE FOR ANY CONSEQUENTIAL, INDIRECT, OR INCIDENTAL DAMAGES OF ANY KIND, INCLUDING LOST REVENUES OR PROFITS, IN CONNECTION WITH THE PRODUCT. SOME STATES DO NOT ALLOW LIMITATION ON HOW LONG AN IMPLIED WARRANTY LASTS OR THE EXCLUSION OF INCIDENTAL OR CONSEQUENTIAL DAMAGES, SO THE ABOVE LIMITATIONS OR EXCLUSIONS MAY NOT APPLY TO YOU.

This warranty covers only defects in material and workmanship.
LGE will NOT pay for:
1. Expendable items that can wear out, including but not limited to filters, belts, batteries.
2. A service technician to instruct the user in correct product assembly, operation or maintenance.
3. A service technician to clean or maintain this product.
4. Damage to or failure of this product if it is not assembled, operated or maintained according to all instructions supplied with this product.
5. Damage to or failure of this product resulting from accident, abuse, misuse or use for other than its intended purpose.
6. Damage to or failure of this product caused by the use of detergents, cleaners, chemicals or utensils other than those recommended in all instructions supplied with this product.
7. Damage to or failure of parts or systems resulting from unauthorized modifications made to this product.

This warranty is extended to the original purchaser for products purchased for home use within the USA. In Alaska, the warranty excludes the cost of shipping or service calls to your home.
Some states do not allow the exclusion or limitation of incidental or consequential damages, so this exclusion or limitation may not apply to you. This warranty gives you specific legal rights, and you may also have other rights which vary from states to states. To know what your legal rights are, consult your local or state consumer affairs or your state's Attorney General.

CUSTOMER ASSISTANCE INFORMATION:

To Prove Warranty Coverage	**Retain your Sales Receipt to prove date of purchase.** A copy of your Sales Receipt must be submitted at the time warranty service is provided.
To Obtain Nearest Authorized Service Center or Sales Dealer, or to Obtain Product, Customer, or Service Assistance	**Call 1-800-243-0000** (Phone answered 24 hours - 365 days a year) and choose the appropriate prompt from the menu; or visit our website at: **http://us.lgservice.com.** (In Canada- Call 1-888-542-2623, website http://ca.lgservice.com)

Table of contents

LG vacuum cleaner warranty **2**

Important safety instructions ..... **4~5**

How to use **6**

Assembling vacuum cleaner 6

Operating vacuum cleaner 8

Using carpet and floor nozzle / Mini turbine nozzle 9

Using carpet master nozzle 10

Using the accessory nozzles 11

Emptying dust tank 12

Cleaning dust tank 13

Cleaning air filter and motor safety filter 14

How to assemble dust separator 15

Cleaning exhaust filter 16

Check before requesting for service 17

Trouble shooting ..... **18~19**

IMPORTANT SAFETY INSTRUCTIONS

READ ALL INSTRUCTIONS BEFORE USE

IMPORTANT SAFETY IINSTRUCTIIONS

Read and follow all instructions before using your Vacuum cleaner to prevent the risk of fire, electric shock, personal injury, or damage when using the Vacuum cleaner. This guide do not cover all possible conditions that may occur. Always contact your service agent or manufacturer about problems that you do not understand.

This is the safety alert symbol. This symbol alerts you to potential hazards that can kill or hurt you and others. All safety messages will follow the safety alert symbol and either the word "WARNING" or "CAUTION".

⚠ WARNING **This symbol will alert you to hazards or unsafe practices which could cause serious bodily harm or death.**

⚠ CAUTION **This symbol will alert you to hazards or unsafe practices which could cause bodily injury or property damage.**

⚠ WARNING

- **Do not plug in if control knob is not in OFF position.**
  Personal injury or product damage could result.
- **Disconnect electrical supply before servicing or cleaning the unit or when cleaner is not in use.**
  Failure to do so could result in electrical shock or personal injury.
- **Do not use vacuum cleaner to pick up anything that is burning or smoking such as cigarettes, or hot ashes.**
  Doing so could result in death, fire or electrical shock.
- **Do not vacuum flammable or explosive substances such as gasoline, benzene, thinners, propane (liquids or gases).**
  The fumes from these substances can create a fire hazard or explosion. Doing so could result in death or personal injury.
- **Do not handle plug or vacuum cleaner with wet hands.**
  Doing so could result in death or electrical shock.
- **Do not unplug by pulling on cord.**
  Doing so could result in product damage or electrical shock. To unplug, grasp the plug, not the cord.
- **Keep hair, loose clothing, fingers, and all parts of the body away from openings and moving parts.**
  Failure to do so could result in electrical shock or personal injury.
- **Do not pull or carry by cord, use cord as a handle, close a door on cord, or pull cord around sharp edges or corners. Do not run vacuum cleaner over cord. Keep cord away from heated surfaces.**
  Failure to do so could result in electrical shock or personal injury or fire or product damage.
- **Do not allow to be used as toy. Close attention is necessary when used by or near children.**
  Personal injury or product damage could result.
- **Do not use the vacuum cleaner if the power cord or plug is damaged or faulty.**
  Personal injury or product damage could result. In these cases, contact LG Electronics Service Agent to avoid hazard.
- **Do not use vacuum cleaner if it has been under water.**
  Personal injury or product damage could result. In these cases, contact LG Electronics Service Agent to avoid hazard.
- **Do not continue to vacuum if any parts appear missing or damaged.**
  Personal injury or product damage could result. In these cases, contact LG Electronics Service Agent to avoid hazard.
- **Do not use an extension cord with this vacuum cleaner**
  Fire hazard or product damage could result.
- **Using proper voltage.**
  Using improper voltage may result in damage to the motor and possible injury to the user. Proper voltage is listed on the bottom of vacuum cleaner.
- **Turn off all controls before unplugging.**
  Failure to do so could result in electrical shock or personal injury.
- **Do not change the plug in any way.**
  Failure to do so could result in electrical shock or personal injury or product damage. Doing so result in death. If plug does not fit, contact a qualified electrician to install the proper outlet.
- **Repairs to electrical appliances may only be performed by qualified service engineers.**
  Improper repairs may lead to serious hazards for the user.
- **Do not use outdoors or on wet surfaces.**
  Failure to do so could result in electrical shock or personal injury.
- **Do not put anything, between Vacuum cleaner body and agitator head space.**
  Personal injury or product damage could result.
- **This product contains chemicals known to the State of California to cause cancer and reproductive toxicity. Wash hands after handling.**
- **Use extra care when cleaning on stairs.**
- **Do not put fingers near the gear.**
  Failure to do so could result in personal injury.

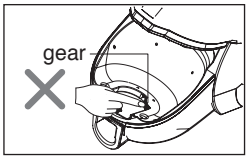

SAVE THESE INSTRUCTIONS

IMPORTANT SAFETY INSTRUCTIONS

⚠ CAUTION

- **Do not put any objects into openings.**
  Failure to do so could result in product damage.
- **Do not use with any opening blocked: keep free of dust, lint, hair, and anything that may reduce air flow.**
  Failure to do so could result in product damage.
- **Do not use vacuum cleaner without dust tank and/or filters in place.**
  Failure to do so could result in product damage.
- **Always clean the dust tank after vacuuming carpet cleaners or fresheners, powders and fine dust.**
  These products clog the filters,reduce airflow and can cause damage to the cleaner. Failure to clean the dust tank could cause permanent damage to the cleaner.
- **Do not use vacuum cleaner to pick up sharp hard objects, small toys, pins, paper clips, etc.**
  They may damage the cleaner or dust tank.
- **Store the vacuum cleaner indoors.**
  Put the vacuum cleaner away after use to prevent tripping over it.
- **The vacuum cleaner is not intended to use by young children or infirm people without supervision.**
  Failure to do so could result in personal injury or product damage.
- **Only use parts produced or recommended Electronics Service Agents.**
  Failure to do so could result in product damage.
- **Use only as described in this manual. Use only with LG recommended or approved attachments and accessories.**
  Failure to do so could result in personal injury or product damage.
- **Hold plug when rewinding onto cord reel.**
  Do not allow plug to whip when rewinding.
- **To reduce the risk of electric shock, this appliance has a polarized plug (one blade is wider than the other).**
  This plug will fit in a polarized outlet only one way.
  If the plug does not fit fully in the outlet, reverse the plug.
  If it still does not fit, contact a qualified electrician to install the proper outlet.
  Do not change the plug in any way.
- **Use accessory nozzles in sofa mode.**
  Failure to do so could result in product damage.
  You should grasp the carrier handle when you are moving the vacuum cleaner. (Page 11)
- **If after emptying the dust tank the alarm sounds, clean the dust tank.**
  Failure to do so could result in product damage.
- **To avoid personal injury and to prevent the machine from falling when cleaning stairs, always place it at the bottom of stairs.**
  Failure to do so could result in personal injury or product damage.
- **Make sure the filters (exhaust filter and motor safety filter) are completely dry before replacing in the machine.**
  Failure to do so could result in product damage.
- **Do not dry the filter in an oven or microwave.**
  Failure to do so could result in fire hazard.
- **Do not dry the filter in a clothes dryer.**
  Failure to do so could result in fire hazard.
- **Do not dry near an open flame.**
  Failure to do so could result in fire hazard.
- **Always turn vacuum cleaner off before connecting or disconnecting the hose.**
  Personal injury or product damage could result.
- **Your vacuum cleaner is intended only for household use.**
- **Proper assembly and safe use of your vacuum cleaner are your responsibilities.**
- **Do not put the finger between crevice tool and cord hanger, when take out the crevice tool.**
- **If the power cord is damaged, it must be replaced by an approved LG Electronics Service Agent to avoid a hazard.**
- **This appliance is not intended for use by persons (including children) with reduced physical, sensory or mental capabilities, or lack of experience and knowledge, unless they have been given supervision or instruction concerning use of the appliance by a person responsible for their safety.**
  Children should be supervised to ensure that they do not play with the appliance.
- **Unplug before connecting hose.**

Thermal protector :
This vacuum cleaner has a special thermostat that protects the vacuum cleaner in case of motor overheating. If the vacuum cleaner suddenly shuts off, turn off the switch and unplug the vacuum cleaner.
Check the vacuum cleaner for possible source of overheating such as a full dust tank, a blocked hose or clogged filter. If these conditions are found, fix them and wait at least 30 minutes before attempting to use the vacuum cleaner. After the 30 minutes period, plug the vacuum cleaner back in and turn on the switch. If the vacuum cleaner still does not run, contact a qualified electrician.

How to use Assembling vacuum cleaner

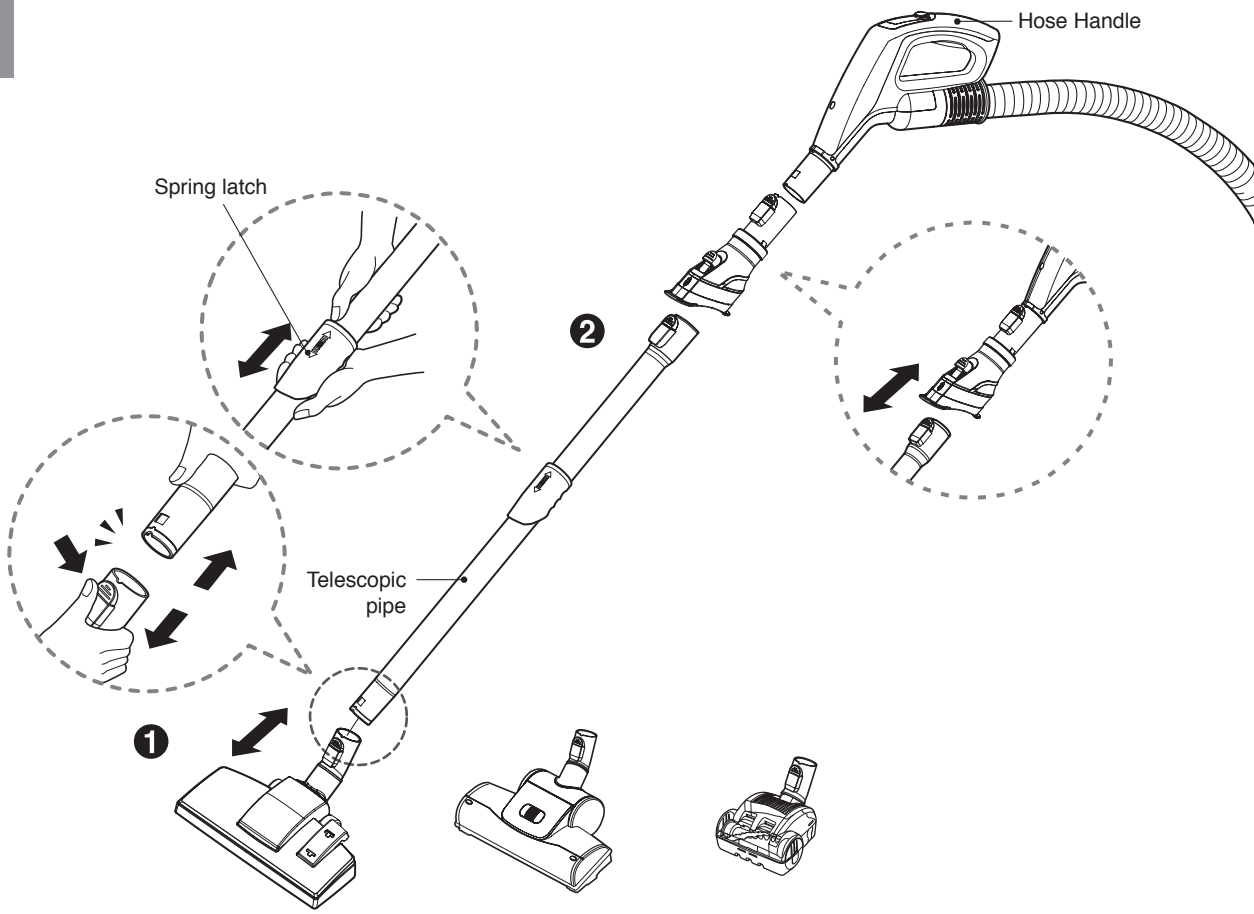

❶ Carpet and floor nozzle

Push the nozzle into the telescopic pipe.

❷ Telescopic pipe

- Push telescopic pipe firmly into hose handle.
- Grasp the spring latch to expand.
- Pull out the pipe to desired length.

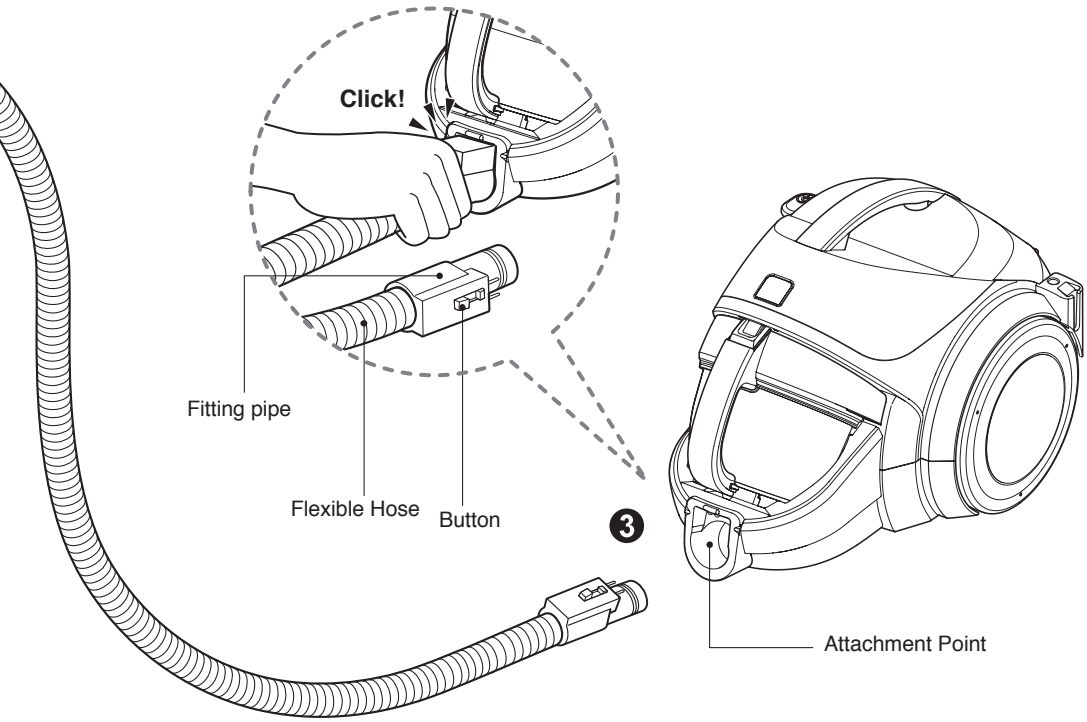

❸ Connecting the hose to the vacuum cleaner

Push the fitting pipe on the flexible hoseinto the attachment point on the vacuum cleaner. To remove the flexible hose from the vacuum cleaner, press the button situated on the fitting pipe, then pull the fitting pipe out of the vacuum cleaner.

How to use Operating vacuum cleaner

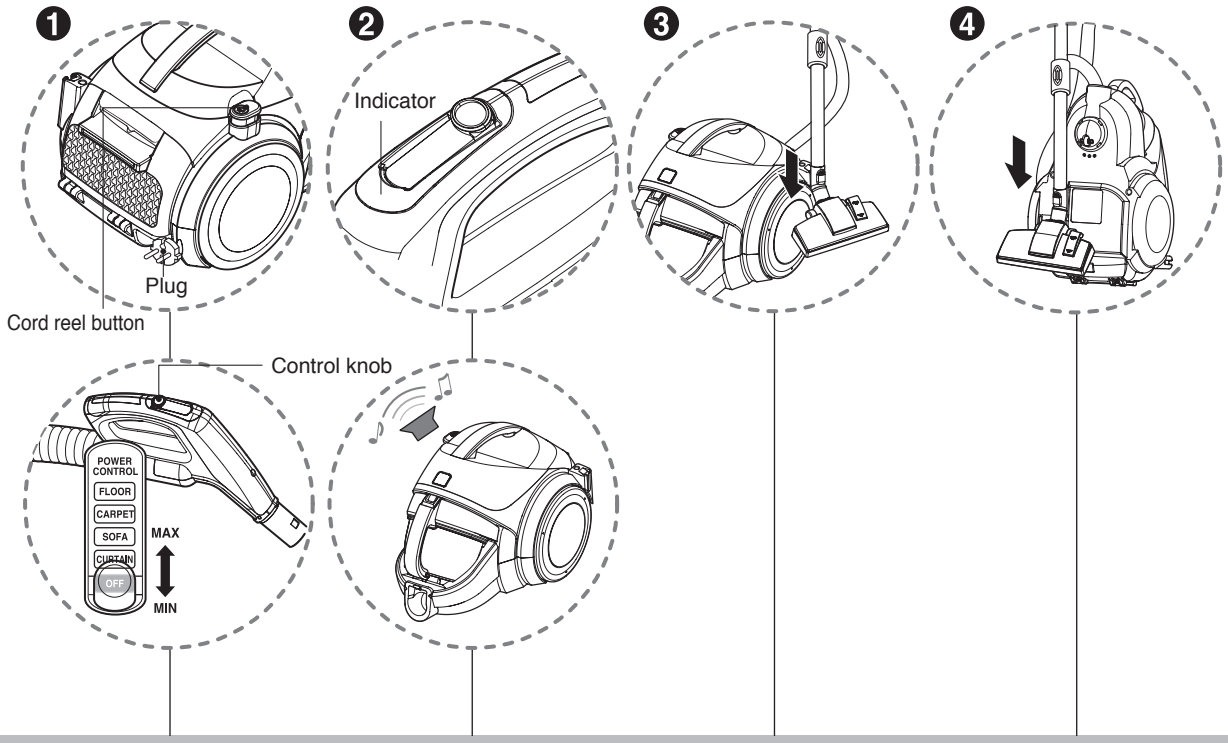

❶ How to operate

- Pull out the power cord to the desired length and plug into the socket.
- Slide the control knob of the hose handle to operate vacuum cleaner.
- To turn off, slide the control knob to off position.
- Press the cord reel button to rewind the power cord after use.

❷ Indicator and alarm sound

- The indicator light of the hose handle is on and alarm will sound when dust tank is full.
  After about 1 min 30 sec, vacuum cleaner will turn itself off and alarm will sound.
  Empty the dust tank and reuse the vacuum cleaner.

❸ Park mode

- To store during vacuuming, for example to move a small piece of furniture or a rug, use park mode to support the flexible hose and nozzle.
  - Slide the hook on the nozzle into the slot on the side of vacuum cleaner.

❹ Storage

- When you have switched off and unplugged the vacuum cleaner, press the cord reel button to automatically rewind the cord.
- You can store your vacuum cleaner in a vertical position by sliding the hook on the nozzle into the slot on the underside of the vacuum cleaner.

NOTICE

When indicator light flashes and alarm sounds :

1. Dust tank is full
   ➡ Turn off and and empty dust tank
2. Power is on without dust tank or dust tank is not installed clearly
   ➡ Turn off and and reattach dust tank
3. Rotating plate in the dust tank is restricted because of obstruction
   ➡ Turn off and and remove obstruction

How to use Using carpet and floor nozzle / Mini turbine nozzle

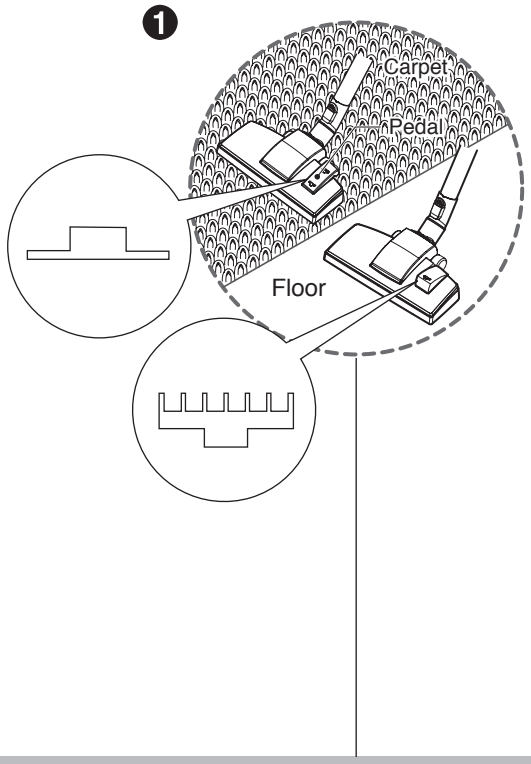

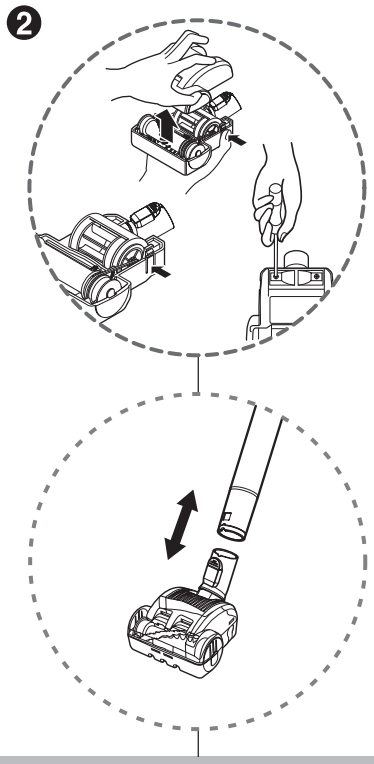

❶ Carpet and floor nozzle

- **Two position nozzle**
  This is equipped with a pedal which allows you to alter its position according to the type of floor to be cleaned.
- **Carpet or rug position**
  press the pedal (⏍) to lower brush.
- **Hard floor position** (tiles, parquets floor)
  Press the pedal (⏦) to lift the brush up.

- **Cleaning carpet and floor nozzle**

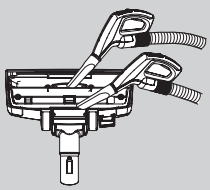

- Clean the hole and brush of nozzle.

❷ Mini turbine nozzle

- Mini turbine is used for stairs and other hard-to-reach places.
- To clean the mini turbine nozzle, remove the nozzle cover :
  Remove 2 screws on the bottom and take mini turbine nozzle cover off as shown.
- Frequently clean and remove hair, string, and lint build-up in the brush area. Failure to do so could damage to mini turbine nozzle.

How to use Using carpet master nozzle

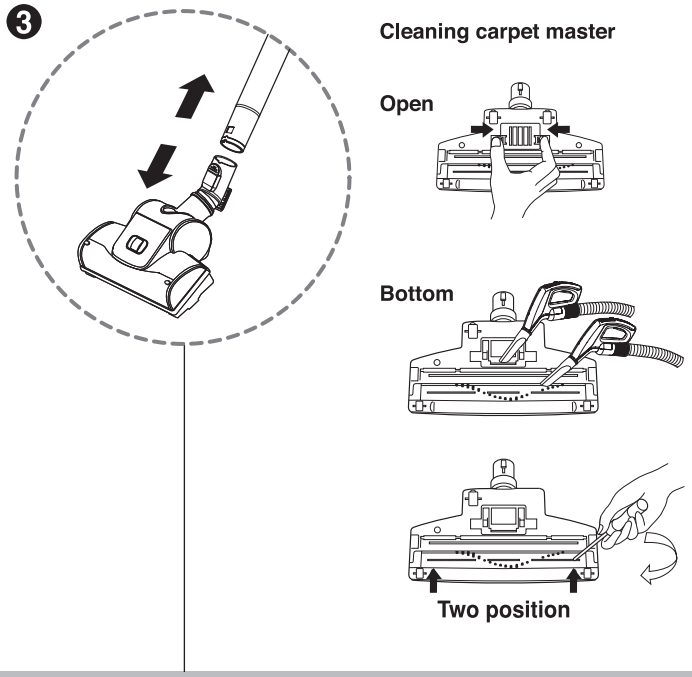

❸ Carpet master (depend on model)

- **Cleaning turbine brush nozzle.**
- Press the button on the rear side of the nozzle to separate the air cover.
- Use the crevice tool to clean the brush and the fan.
- Separate the convertible cover by inserting and pulling it out with the driver to remove any accumulated string, hair, etc.

How to use Using the accessory nozzles

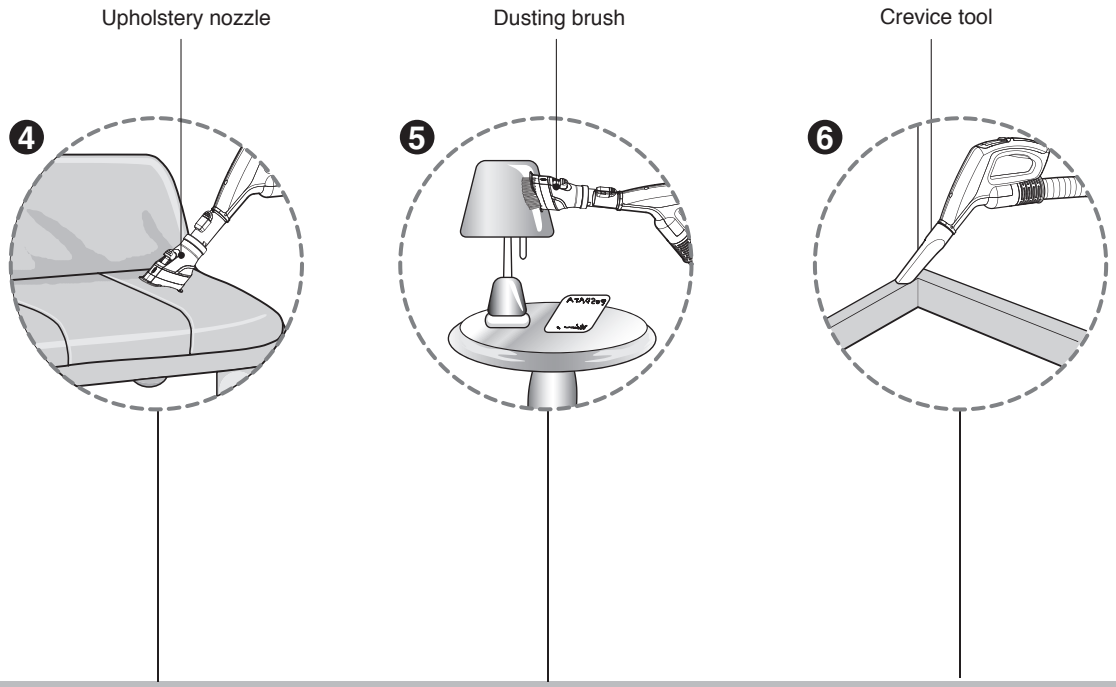

❹ Upholstery nozzle

Upholstery nozzle is for vacuuming upholstery, mattresses, etc.

❺ Dusting brush

Dusting brush is for vacuuming picture frames, furniture frames, books and other irregular surfaces.

❻ Crevice tool

Crevice tool is for vacuuming in those normally hard-to-reach places such as reaching cobwebs or between the cushions of a sofa.

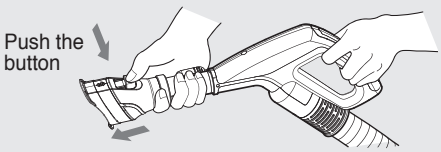

<Upholstery nozzle mode>

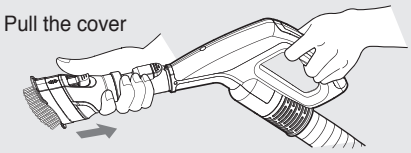

<Dusting brush mode>

NOTICE

Use accessory in the sofa mode

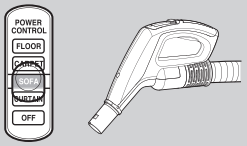

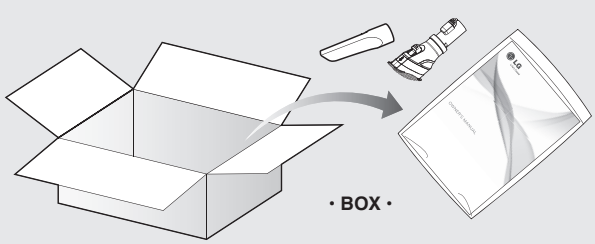

• Accessory nozzles include in the "PE BAG" with owner's manual.

NOTICE

Be cautious to use the product on TV, LCD, Monitor or furniture, it can cause small scratch.

How to use Emptying dust tank

Indicator on hose is flickering for 1 minute, it sounds “ding~ding” like a buzzer from vacuum body.
In 30 seconds, suction power will decrease, it stops operating automatically.

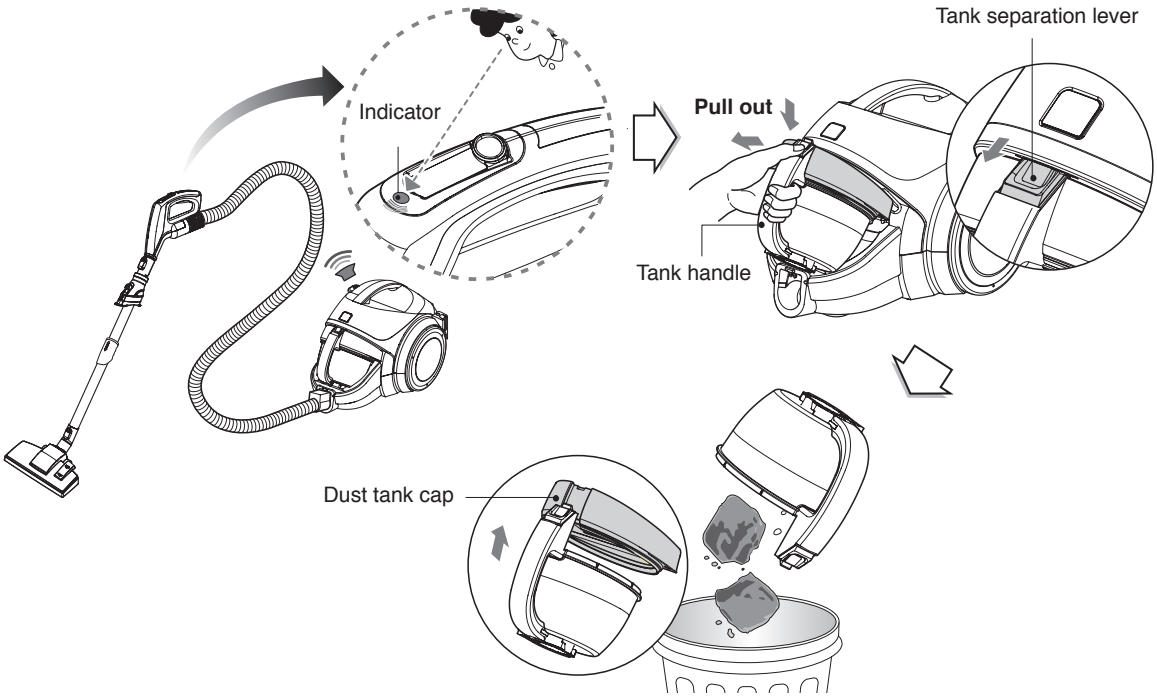

The dust tank needs emptying when indicator light is on.
- Turn off the vacuum cleaner and unplug it.
- Grasp the handle of the tank and then press the tank separation lever.
- Pull out the dust tank.
- Empty the tank and then assemble the dust tank as below.

Moving the vacuum cleaner
- Don't grasp the tank handle when you are moving the vacuum cleaner.
  The vacuum cleaner's body may fall when separating tank and body.
  You should grasp the carrier handle when you are moving the vacuum cleaner.

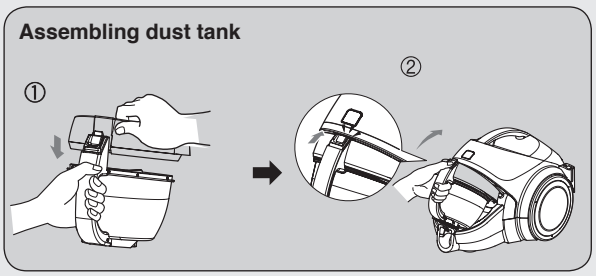



How to use Cleaning dust tank

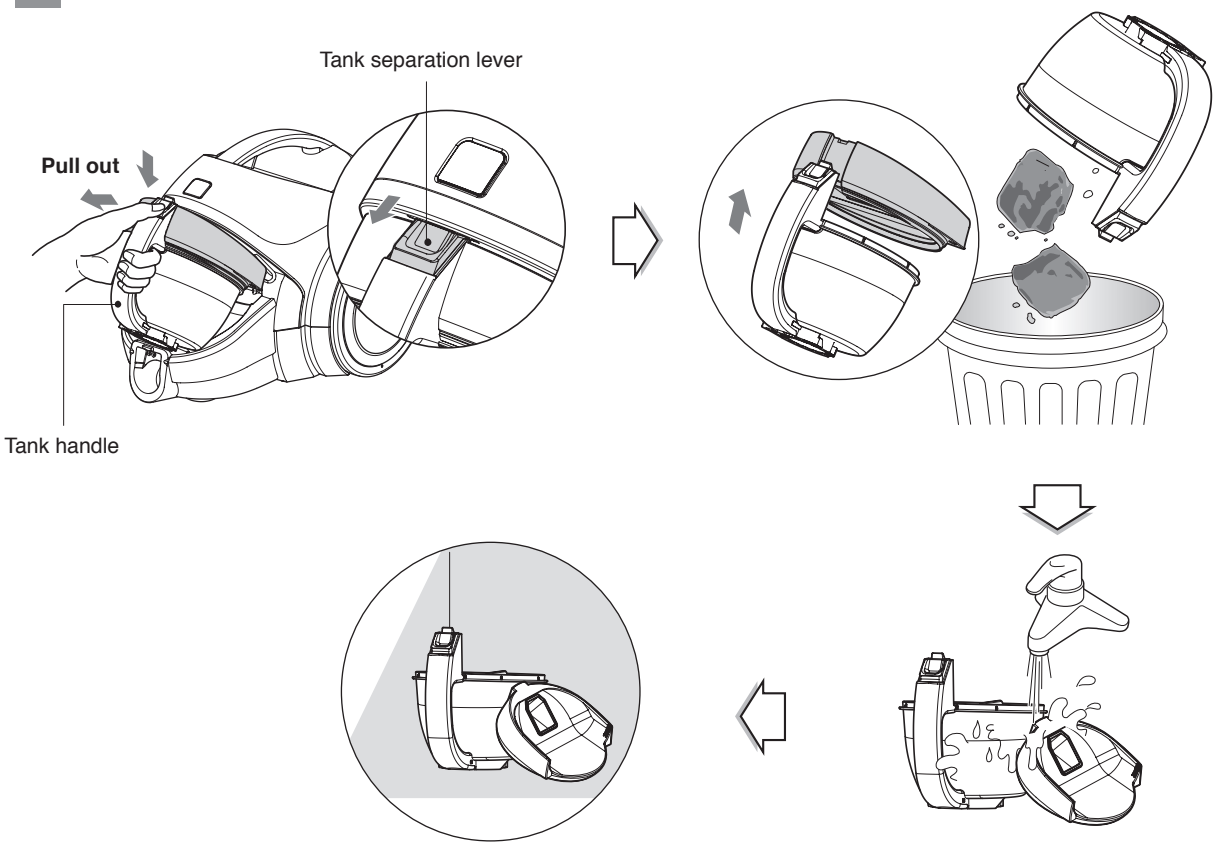

- Press tank separation button and pull out dust tank.
- Raise dust tank cap
- Dry fully in shade so that moisture is entirely removed.

NOTICE

If suction power decreases or Indicator on hose flickers after cleaning dust tank, clean air filter and motor safety filter.

→ Next page

How to use Cleaning air filter and motor safety filter

Indicator on hose is flickering for 1 minute, it sounds “Ddilililing ~ Dding~ ddilililing~” like a buzzer from vacuum body. In 30 seconds, suction power will decrease, it stops operating automatically.

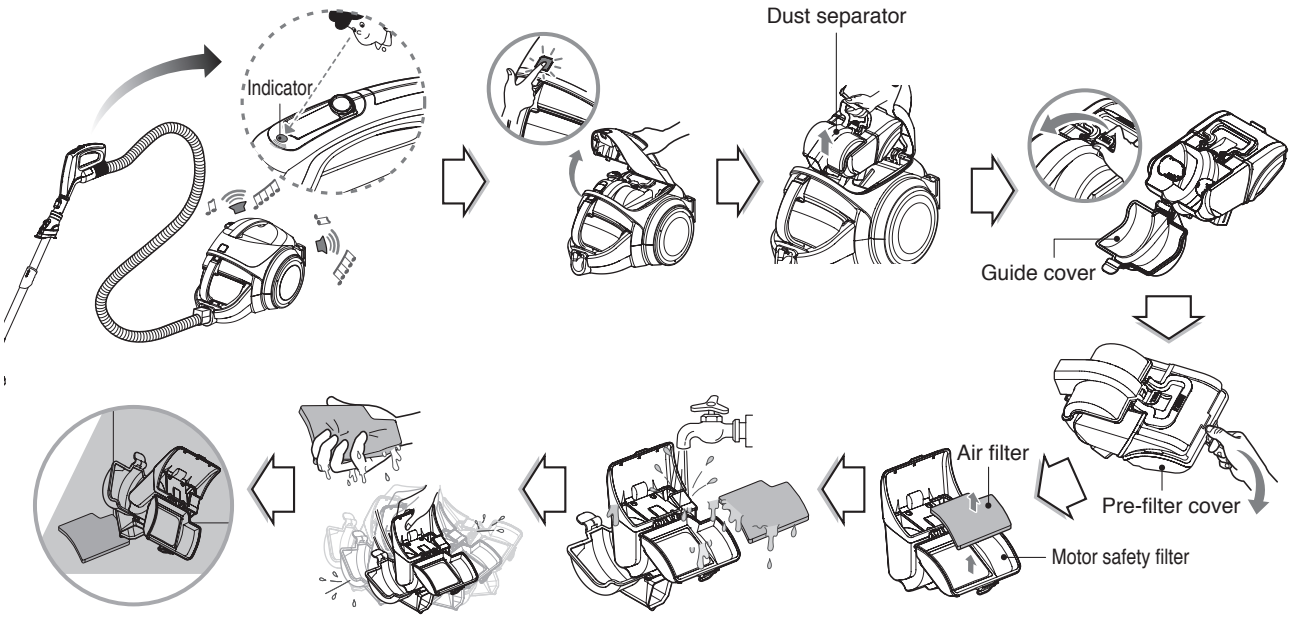

If suction power is decreased after cleaning dust tank or indicator light is on, clean air filter and motor safety filter.
Air filter and motor safety filter are located at the up of vacuum cleaner in the above figure.

- Push the vacuum cover button, open the body cover.
- Hold dust separator handle and pull it upward.
- Open the guide cover by pulling the guide cover lever and remove the dust.
- Open prefilter cover.
- Pull out the air filter.
- Clean air filter and motor safety filter with running water.
- Do not wash filters with hot water.
- Eliminate water thoroughly
- Dry it under well-ventilated shade for a day.
- The air filter and the motor safety filter should be cleaned as above the figure.

NOTICE

If filters are damaged, do not use them.
In this cases, contact LG Electronics Service Agent.
Wash filters at least every 3 months.

How to use How to assemble dust separator

⚠**CAUTION** Assembling will be conducted in opposite order of separation.
Use the vacuum after assembling the dust separator fully.

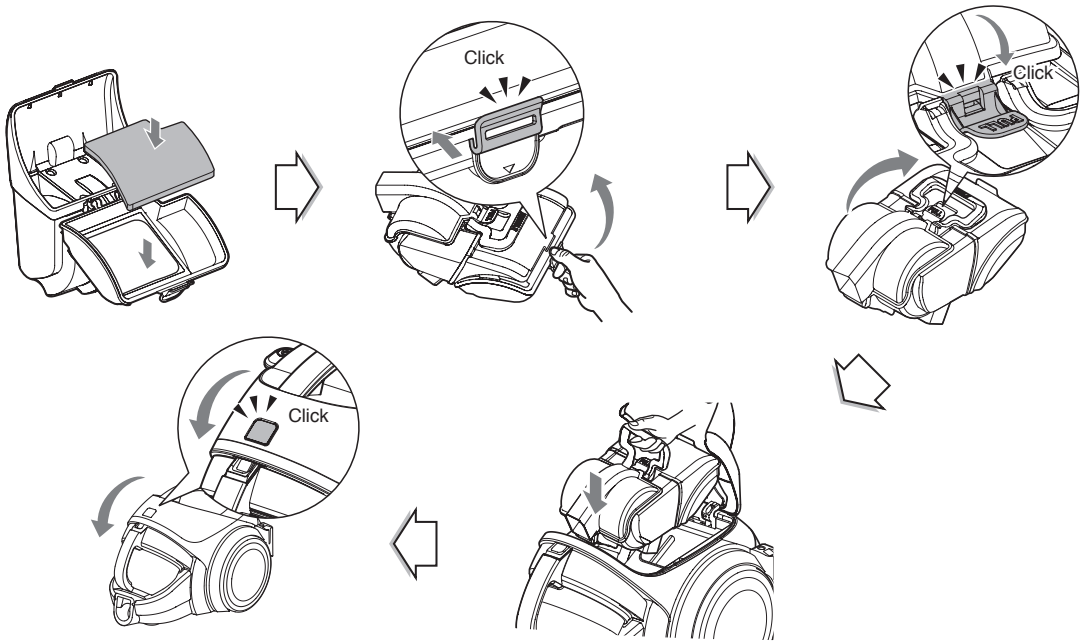

- Insert the air filter.
- Close the filter cover.
- Close the dust separator cover.
- Hold the dust separator handle and put it down to connect it clearly.
- Close the vacuum cover.

⚠ CAUTION

- If there is no dust separator or dust separator is not installed clearly, cover will not be closed.
- If it is not installed clearly, pull the dust separator out and re-assemble it.
- Do not operate the vacuum cleaner when the body cover is not close.
- It can be the cause of malfunction

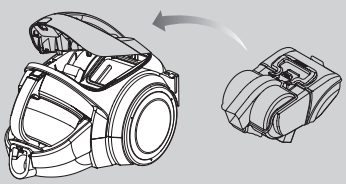

How to use Cleaning exhaust filter

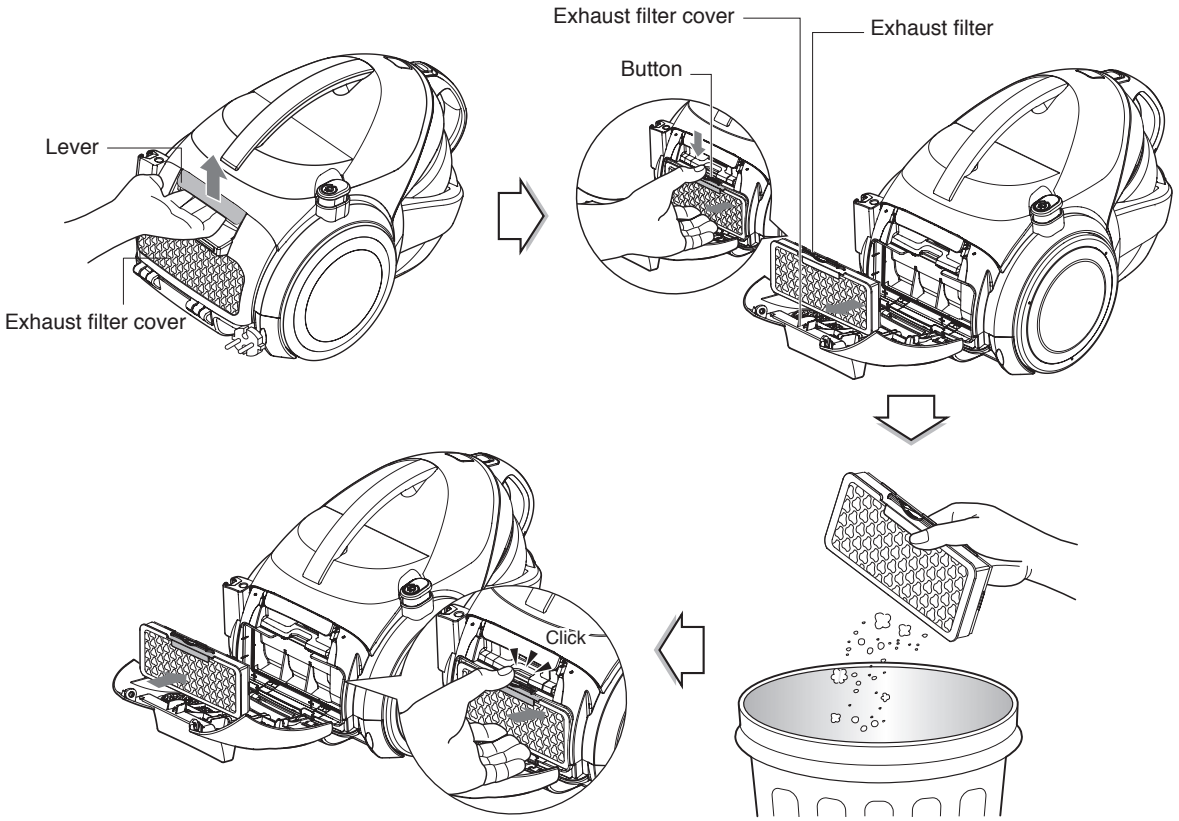

- The exhaust filter is reusable.
- To clean the exhaust filter, remove the exhaust filter cover on the body by pulling it out.
- Separate the exhaust filter.
- Dust off filter.(Do not wash filter with water.)
- The exhaust filter should be cleaned at least a year.

Exhaust filter cover assembling

- Fit exhaust filter cover lugs to the grooves of vacuum cleaner body.
- Join it the body.

How to use Check before requesting for service

You should not waste money by requesting for service only to find out that it's not a problem.
If you experience any issues with the product, check the following details before contacting the service center or the distributor. You may be able to resolve the issue by a simple instruction from the user manual.

❶

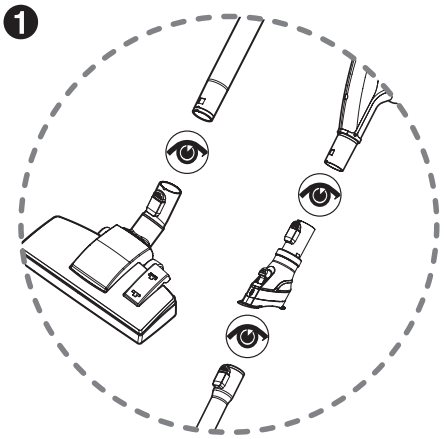

❷

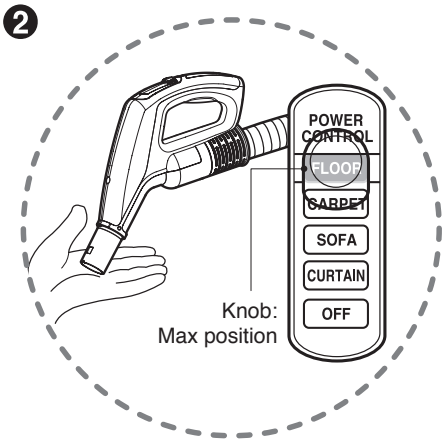

Suddenly, the suction is poor and noise is louder than usal.

❶ Stage 1: Check the nozzle, pipe connection

① Check nozzle and pipe inside whether blocked or not
② If blocked, remove obstruction [See page 9]
③ Check pipe and hose inside whether blocked or not
④ If blocked, refer to the stage 2.

❷ Stage 2: Check the hose inside

① Set control knob to “FLOOR”(Max position)
② Check the hose by opening and closing the hose inlet repeatedly.
③ After ② 3 ~ 4 times, the problem will be solved.

Trouble Shooting

Review this chart to find do-it-yourself solutions for minor performance problems.
Any service or repair needed, other than as described in this User's Guide, should be performed through your local LGE service center.

⚠ WARNING

Electrical shock and personal injury hazard.
Always unplug the vacuum cleaner before servicing. Failure to do so could result in electrical shock or personal injury.

PROBLEM	POSSIBLE CAUSE	POSSIBLE SOLUTION
Vacuum cleaner will not run	• Unplugged at wall outlet • Hose is not connected to the body properly • Full or clogged dust tank and filters • Dust tank improperly installed • Clogged hose or wand • Clogged nozzle	• Make sure cord is plugged into a functioning outlet. • Remove the hose from the body and reconnect it properly. [See page 7] • Empty dust tank and clean filters. [See page 12 ~ 16] • Make sure all dust tank components and filters are installed correctly. • Check for clogs. [See page 17]
Poor suction	• Full or clogged dust tank and filters • Dust tank improperly installed • Clogged hose or wand • Clogged nozzle	• Empty dust tank and clean filters. [See page 12 ~ 16] • Make sure all dust tank components and filters are installed correctly. • Check for clogs. [See page 17]
Switch on, but hose LED is on and alarm sound "Dding~, Dding~" 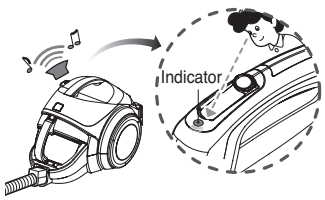	• Dust tank is full • Power is on without dust tank • Rotating plate in the dust tank is restricted because of obstruction	• Empty dust tank 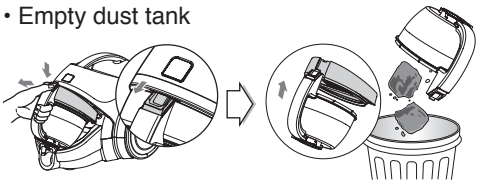 • Reattach dust tank • Remove obstruction[See page 12 ~ 13]
Switch on, but unit LED is on and alarm sound "Dding Dding~, Dding Dding~" 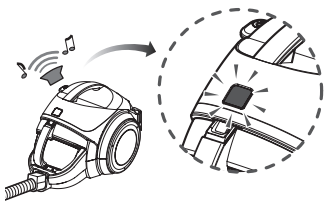	• Dust separator and filters is full of dust • Power is on without dust separator and filters	• Clean dust separator and filters 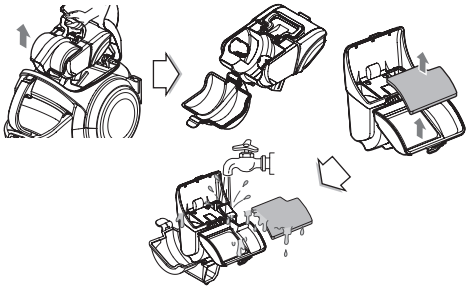 • Reattach dust separator and filters

Trouble Shooting

PROBLEM	POSSIBLE CAUSE	POSSIBLE SOLUTION
Is the noise louder than usual?	• Clogged hose or wand • Clogged nozzle	• Check for clogs. [See page 17]
Smell	• Smell as the motor spins fast around the surrounding rubber • The filters of dust separator with dust is old or stored for a long time	• It's the smells from new vacuum cleaner. The smell disappears after 1-2 months. It's like the smells from a new car or furniture • Empty dust tank and clean filters. [See page 12 ~ 16]
Agitator does not turn	• Clogged nozzle	• Check for clogs. [See page 17] 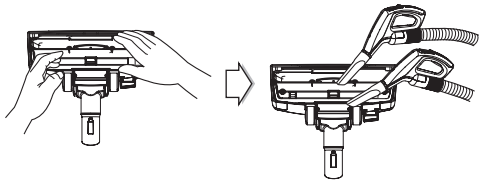
	• Pedal improperly positioned.	• Check the pedal position [See page 9]

Note

LG
Life's Good

FRANÇAIS

MANUEL D'UTILISATION

ASPIRATEUR KOMPRESSOR MULTI-CYCLONIQUE

Ce manuel contient des instructions importantes concernant l'utilisation et l'entretien de votre aspirateur. Pour votre sécurité, lisez notamment toutes les informations des pages 4 et 5. Conservez ce manuel d'utilisation à portée de main pour le consulter à tout moment.

LCV800

P/No.: MFL62076020

www.lg.com

Garantie de l'aspirateur LG

LGE Electronics Inc. réparera ou remplacera, à son choix, votre produit s'il présente un défaut de matériau ou de fabrication, dans des conditions d'usage domestique, pendant la période de garantie spécifiée ci-dessous, laquelle est en vigueur à compter de la date d'achat du produit par le premier acheteur. Cette garantie limitée est valable seulement pour l'acheteur original du produit et en vigueur seulement lorsque le produit est utilisé aux États-Unis et au Canada.

PÉRIODE DE GARANTIE :	COMMENT SE FAIT LE SERVICE :
Trois ans À partir de la date de l'achat original.	**Toute pièce** de l'aspirateur qui ne fonctionne pas en raison d'un défaut de matériau ou de fabrication. Pendant cette période de garantie complète de trois ans, LG fournira également, **sans frais**, la main-d'œuvre et la réparation en atelier pour remplacer la pièce défectueuse.

LA PRÉSENTE GARANTIE REMPLACE TOUTE AUTRE GARANTIE, EXPRESSE OU IMPLICITE, Y COMPRIS SANS S'Y LIMITER, TOUTE GARANTIE DE QUALITÉ MARCHANDE OU D'ADAPTATION À UN USAGE PARTICULIER. DANS LA MESURE OÙ UNE GARANTIE IMPLICITE EST REQUISE PAR LA LOI, SA DURÉE SE LIMITE À LA PÉRIODE DE GARANTIE EXPRESSE PRÉCISÉE CI-DESSUS. LG NE SERA PAS TENUE RESPONSABLE DES DOMMAGES ACCESSOIRES, INDIRECTS OU CONSÉCUTIFS DE QUELQUE NATURE QUE CE SOIT, Y COMPRIS LA PERTE DE REVENUS OU DE PROFITS EN RAPPORT AVEC LE PRODUIT. CERTAINS ÉTATS NE PERMETTENT PAS LA LIMITATION DE LA DURÉE DE LA GARANTIE IMPLICITE OU L'EXCLUSION DES DOMMAGES INDIRECTS OU CONSÉCUTIFS, PAR CONSÉQUENT LES LIMITATIONS OU EXCLUSIONS MENTIONNÉES PRÉCÉDEMMENT PEUVENT NE PAS S'ADRESSER À VOUS.

Cette garantie ne couvre que les défauts de matériau et de fabrication.
LGE NE paiera PAS pour ce qui suit :

1. Les articles non réutilisables qui peuvent s'user, y compris mais sans s'y limiter, les filtres, les courroies et les piles.
2. Les services d'un technicien pour montrer à l'utilisateur la bonne façon d'assembler, de faire fonctionner ou faire l'entretien du produit.
3. Un technicien de service pour nettoyer ou faire l'entretien de ce produit.
4. Les dommages au produit ou la défaillance de celui-ci s'il n'est pas assemblé, utilisé ou entretenu conformément à toutes les directives qui accompagnent le produit.
5. Les dommages au produit ou les défaillances de celui-ci découlant d'un accident, d'un abus, d'une mauvaise utilisation ou d'une utilisation à des fins autres que celles prévues.
6. Les dommages au produit ou la défaillance de celui-ci découlant de l'utilisation de détergents, de nettoyants, de produits chimiques ou d'ustensiles autres que ceux recommandés dans toutes les directives qui accompagnent le produit.
7. Les dommages aux pièces ou aux systèmes ou les défaillances de ceux-ci résultant de modifications non autorisées effectuées sur le produit.

Cette garantie est valable seulement pour l'acheteur original des produits achetés en vue d'un usage domestique aux États-Unis. En Alaska, la garantie exclut le coût d'expédition ou des appels de service à votre domicile.
Puisque certains États ne permettent pas l'exclusion ou la limitation des dommages accessoires ou indirects, les limitations ou exclusions ci-dessus peuvent ne pas s'adresser à vous. Cette garantie vous confère des droits légaux précis, et vous pouvez également jouir d'autres droits qui peuvent varier d'un État à l'autre ou d'une province à l'autre. Pour connaître vos droits légaux, consultez le Service aux consommateurs de votre localité ou de votre État ou le procureur général de votre État.

RENSEIGNEMENTS À PROPOS DE L'ASSISTANCE À LA CLIENTÈLE :

Pour obtenir une couverture de garantie :	**Conservez votre reçu de caisse pour prouver la date d'achat.** Vous devez soumettre une copie de votre reçu lorsqu'une réparation au titre de la garantie doit être effectuée.
Pour connaître l'adresse du centre de réparation agréé ou du détaillant le plus près ou pour obtenir de l'aide ou des renseignements concernant les produits	**Composez le 1 800 243-0000** (24 heures sur 24, tous les jours) et sélectionnez l'option du menu appropriée ou visitez notre site Web au **http://us.lgservice.com**. (Au Canada, composez le 1 888 542-2623 ou visitez notre site Web au http://ca.lgservice.com.

Table des matières

Garantie de l'aspirateur LG 2

Consignes de sécurité importantes..... 4~5

Utilisation 6

Assemblage de l'aspirateur 6

Fonctionnement de l'aspirateur 8

Utilisation de la brosse sols durs et moquette et de la brosse mini-turbine 9

Utilisation de la buse d'aspirateur carpet master..... 10

Utilisation des accessoires 11

Vidange du bac à poussière 12

Nettoyage du bac à poussière 13

Nettoyage du filtre à air et du filtre de sécurité moteur 14

Assemblage du séparateur de poussière 15

Nettoyage du filtre d'évacuation 16

Vérifiez avant de demander un dépannage 17

Dépistages des pannes..... 18~19

CONSIGNES DE SÉCURITÉ IMPORTANTES

VEUILLEZ LIRE TOUTES LES CONSIGNES AVANT D'UTILISER L'APPAREIL

CONSIGNES DE SÉCURITÉ IMPORTANTES

Veuillez lire et suivre toutes les consignes avant d'utiliser votre aspirateur afin de prévenir les risques d'incendie, de choc électrique, de blessures ou de dommages matériels lorsque vous utilisez l'appareil. Le présent manuel n'aborde pas toutes les situations qui peuvent survenir. Communiquez toujours avec votre agent de service ou le fabricant en cas de problème que vous ne comprenez pas.

Voici le symbole d'avertissement de danger. Ce symbole vous prévient des risques potentiels qui peuvent tuer ou blesser des personnes. Tous les messages de sécurité sont précédés du symbole d'avertissement de danger et du mot « MISE EN GARDE » ou « ATTENTION ».

⚠ AVERTISSEMENT **Ce symbole vous prévient des dangers ou des usages dangereux qui peuvent causer des blessures graves ou la mort.**

⚠ ATTENTION **Ce symbole vous prévient des dangers ou des usages dangereux qui peuvent causer des blessures ou des dommages matériels.**

⚠ AVERTISSEMENT

- **Ne branchez pas l'aspirateur si le variateur poignée n'est pas en position Arrêt.**
  Cela pourrait provoquer des blessures ou endommager l'appareil.
- **Débranchez le cordon d'alimentation avant de réparer ou de nettoyer l'appareil ou lorsque vous n'utilisez pas l'aspirateur.**
  Le non-respect de cette consigne pourrait causer un choc électrique ou des blessures.
- **N'utilisez pas l'aspirateur pour aspirer des objets qui brûlent ou qui fument, comme des cigarettes ou des cendres chaudes.**
  Cela pourrait causer la mort, un incendie ou un choc électrique.
- **N'utilisez pas l'aspirateur pour aspirer des substances inflammables ou explosives comme de l'essence, du benzène, des solvants ou du propane (à l'état liquide ou gazeux).**
  Les vapeurs dégagées par ces substances peuvent créer un risque d'incendie ou d'explosion. Le non-respect de cette consigne pourrait causer la mort ou une blessure grave.
- **Ne manipulez pas la fiche ou l'aspirateur lorsque vous avez les mains humides.**
  Cela pourrait causer la mort ou un choc électrique.
- **Ne tirez pas sur le cordon pour débrancher l'aspirateur.**
  Cela pourrait endommager l'appareil ou causer un choc électrique. Pour débrancher l'aspirateur, saisissez la fiche, pas le cordon.
- **Gardez les cheveux, les vêtements amples, les doigts et toute partie du corps loin des ouvertures et des pièces mobiles.**
  Le non-respect de cette consigne pourrait causer un choc électrique ou des blessures.
- **N'utilisez pas le cordon pour tirer ou transporter l'aspirateur, n'utilisez pas le cordon en guise de poignée, ne fermez pas une porte sur le cordon et ne tirez pas le cordon près d'un bord ou d'un coin tranchant. Ne passez pas l'aspirateur par-dessus le cordon. Tenez le cordon à l'écart des surfaces chauffées.**
  Le non-respect de cette consigne pourrait causer un choc électrique ou des blessures ou endommager l'appareil.
- **Ne permettez pas qu'on utilise l'aspirateur comme un jouet. Une surveillance étroite est requise lorsque des enfants utilisent l'aspirateur ou que vous l'utilisez en présence d'enfants.**
  Cela pourrait causer des blessures ou endommager l'appareil.
- **N'utilisez pas l'aspirateur si la fiche ou le cordon est endommagé ou défectueux.**
  Cela pourrait causer des blessures ou endommager l'appareil. Dans de tels cas, communiquez avec l'agent de service de LG Electronics pour écarter tout danger.
- **N'utilisez pas l'aspirateur s'il a été mouillé.**
  Cela pourrait causer des blessures ou endommager l'appareil. Dans de tels cas, communiquez avec l'agent de service de LG Electronics pour écarter tout danger.
- **Ne continuez pas à passer l'aspirateur si vous remarquez que des pièces manquent ou sont endommagées.**
  Cela pourrait causer des blessures ou endommager l'appareil. Dans de tels cas, communiquez avec l'agent de service de LG Ele ctronics pour écarter tout danger.
- **N'utilisez pas de rallonge électrique avec cet aspirateur.**
  Cela pourrait créer un risque d'incendie ou endommager l'appareil.
- **Utilisez la tension adéquate.**
  L'utilisation d'une tension inadéquate pourrait endommager le moteur et causer des blessures à l'utilisateur. La tension adéquate est inscrite dans le bas de l'aspirateur.
- **Arrêtez toutes les commandes avant de débrancher l'aspirateur.**
  Le non-respect de cette consigne pourrait causer un choc électrique ou des blessures.
- **Ne changez absolument pas la fiche.**
  Le non-respect de cette consigne pourrait entraîner un choc électrique ou des blessures ou endommager l'appareil. Cela causera la mort. Si la fiche ne s'enfonce pas, demandez à un électricien qualifié d'installer une prise adéquate.
- **Les réparations des appareils électriques doivent être effectuées seulement par des techniciens d'entretien qualifiés.**
  Des réparations mal effectuées peuvent représenter des dangers graves pour l'utilisateur.
- **Ne pas utiliser à l'extérieur et ne pas aspirer de matières humides.**
  Le non-respect de cette consigne pourrait causer un choc électrique ou des blessures.
- **Ne mettez rien dans l'espace entre le boîtier de l'aspirateur et la tête de la brosse de battage.**
  Cela pourrait causer des blessures ou endommager l'appareil ou porter atteinte aux animaux domestiques.
- **Ce produit contient des éléments chimiques réputés dans l'État de Californie comme étant cancérigènes et de toxicité vis-à-vis de la fertilité. Se laver les mains après utilisation.**
- **User de prudence lors du nettoyage des escaliers.**
- **Ne mettez pas vos doigts à proximité de l'engrenage.**
  Vous risqueriez de vous blesser.

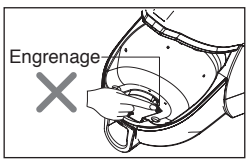

CONSIGNES DE SÉCURITÉ IMPORTANTES

⚠ ATTENTION

- **Ne placez aucun objet dans les ouvertures.**
  Le non-respect de cette consigne pourrait endommager l'appareil.
- **N'utilisez pas l'aspirateur si des ouvertures sont bloquées; enlevez la poussière, la charpie, les cheveux et tout autre objet pouvant réduire le débit d'air.**
  Le non-respect de cette consigne pourrait endommager l'appareil.
- **N'utilisez pas l'aspirateur sans le réservoir à poussière ou les filtres.**
  Le non-respect de cette consigne pourrait endommager l'appareil.
- **Nettoyez toujours le réservoir à poussière après avoir aspiré du nettoyant ou du désodorisant pour tapis, de la poudre ou de la poussière fine.**
  Ces produits bouchent les filtres, réduisent le débit d'air et peuvent endommager l'aspirateur. Si vous ne nettoyez pas le réservoir à poussière, vous pourriez endommager l'aspirateur de façon permanente.
- **N'utilisez pas l'aspirateur pour aspirer des objets durs et tranchants, des petits jouets, des épingles, des trombones, etc.**
  Ces objets peuvent endommager l'aspirateur ou le réservoir à poussière.
- **Rangez l'aspirateur à l'intérieur.**
  Rangez l'aspirateur lorsque vous en avez fini pour éviter de trébucher sur l'appareil.
- **L'aspirateur n'est pas conçu pour être utilisé sans supervision par de jeunes enfants ou des personnes handicapées.**
  Le non-respect de cette consigne pourrait causer des blessures ou endommager l'appareil.
- **Utilisez seulement des pièces fabriquées ou recommandées par les agents de service de LG Electronics.**
  Le non-respect de cette consigne pourrait endommager l'appareil.
- **Tenir la fiche lorsque le cordon s'enroule de façon que celle-ci ne batte pas par terre.**
- **Afin de réduire le risque de choc électrique, cet appareil est muni d'une fiche polarisée (une des lames est plus large). Cette fiche ne peut être insérée dans une prise polarisée que d'une seule façon. Si la fiche ne peut être insérée dans la prise, retourner la fiche. Si la fiche ne peut toujours pas être insérée dans la prise, consulter un faire installer une prise adéquate par un électricien qualifié. Ne pas modifier la fiche.**
- **Utilisez les accessoires en position "SOFA".**
  Vous risquez sinon d'endommager l'appareil.
  Attrapez la poignée de transport lorsque vous déplacez l'aspirateur (voir page 11).
- **Si le signal sonore retentit après la vidange du bac à poussière, nettoyez le bac.**
  Vous risquez sinon d'endommager l'appareil.
- **Utilisez l'appareil seulement comme il est décrit dans le présent manuel. Utilisez-le seulement avec des accessoires approuvés ou recommandés par LG.**
  Le non-respect de cette consigne pourrait causer des blessures ou endommager l'appareil.
- **Pour éviter les blessures et pour empêcher l'appareil de tomber lorsque vous nettoyez des marches, placez toujours l'aspirateur au bas de l'escalier.**
  Le non-respect de cette consigne pourrait causer des blessures ou endommager l'appareil.
- **Assurez-vous que les filtres (le filtre d'évacuation et le filtre de sécurité du moteur) sont complètement secs avant de les remettre dans l'appareil.**
  Le non-respect de cette consigne pourrait endommager l'appareil.
- **Ne faites pas sécher le filtre dans le four de la cuisinière ou dans un four à micro-ondes.**
  Le non-respect de cette consigne pourrait créer un risque d'incendie.
- **Ne faites pas sécher le filtre dans une sécheuse.**
  Le non-respect de cette consigne pourrait créer un risque d'incendie.
- **Ne le faites pas sécher près d'une flamme nue.**
  Le non-respect de cette consigne pourrait créer un risque d'incendie.
- **Arrêtez toujours l'aspirateur avant de brancher ou de débrancher le tuyau.**
  Cela pourrait causer des blessures ou endommager l'appareil.
- **L'aspirateur est destiné à un usage ménager pour.**
- **Il vous incombe de bien assembler l'aspirateur et de l'utiliser de façon sécuritaire.**
- **Ne mettez pas les doigts entre le suceur plat et le porte-câble lorsque vous retirez le suceur plat.**
- **Si le cordon d'alimentation est endommagé, il doit être remplacé par un technicien de service après-vente LG Electronics agréé pour éviter tout danger.**
- **Cet appareil n'est pas destiné à être utilisé par des personnes (y compris des enfants) souffrant de déficience physique, sensorielle ou mentale, ou manquant d'expérience et de connaissances, à moins qu'elles ne soient accompagnées ou qu'elles aient reçu des instructions relatives à l'utilisation de l'appareil de la part d'une personne responsable de leur sécurité.**
  Surveillez les enfants afin qu'ils ne jouent pas avec l'appareil.
- **Débrancher l'appareil avant de brancher in tuyau.**

Protecteur thermique :
Cet aspirateur est doté d'un thermostat spécial qui le protège en cas de surchauffe du moteur.
Si l'aspirateur s'éteint tout à coup, arrêtez-le et débranchez-le.
Vérifiez s'il y a quoi que ce soit qui fait surchauffer l'aspirateur, comme un réservoir à poussière plein, un tuyau bloqué ou un filtre obstrué. Si c'est le cas, corrigez la situation et attendez au moins 30 minutes avant de réutiliser l'aspirateur. Après un délai de 30 minutes, rebranchez l'aspirateur et remettez-le en marche. Si l'aspirateur ne fonctionne toujours pas, appelez un électricien qualifié.

Utilisation Assemblage de l'aspirateur

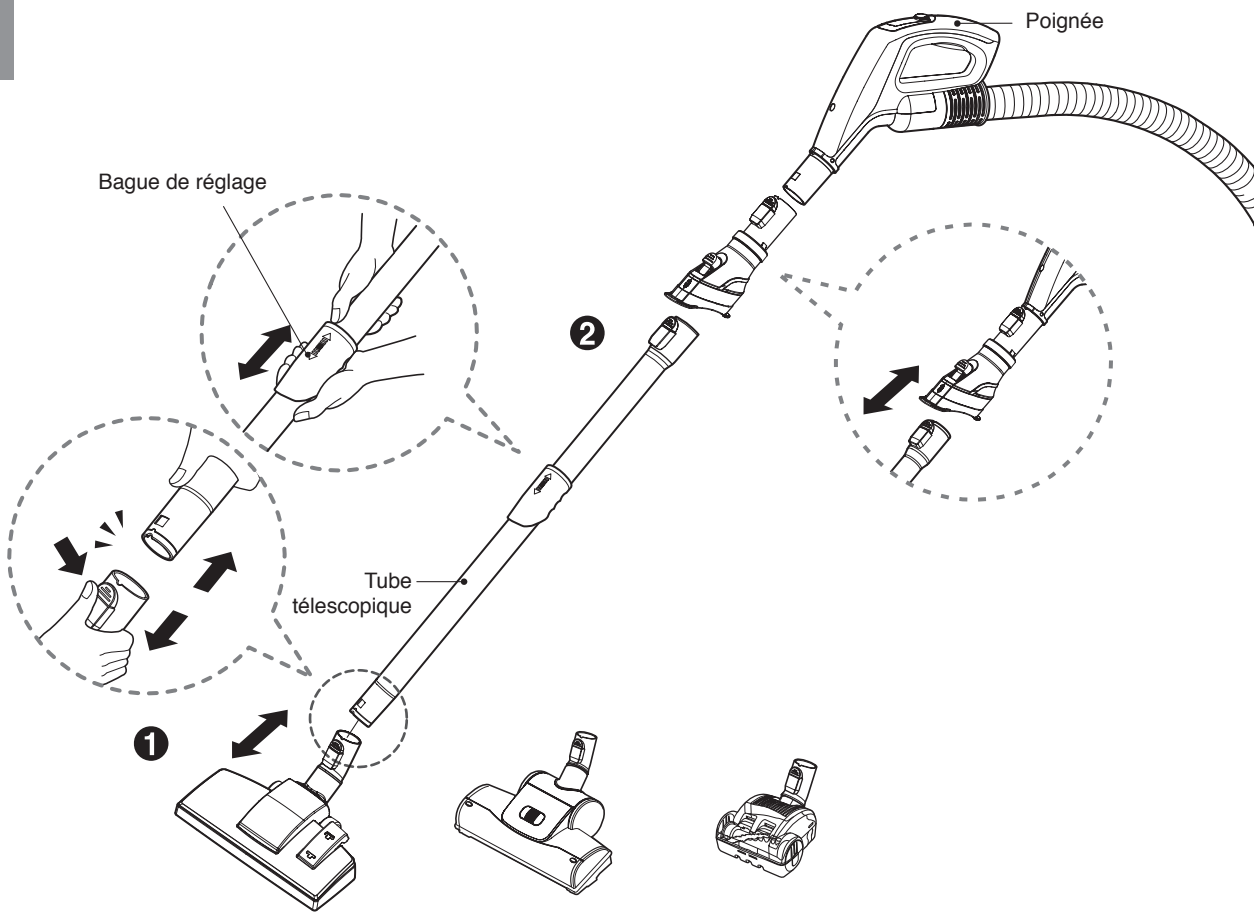

❶ Brosse sols durs et moquette

Insérez la brosse dans le tube télescopique.

❷ Tube télescopique

- Insérez fermement le tube télescopique dans la poignée.
- Actionnez la bague de réglage pour étirer le tube.
- Tirez le tube télescopique jusqu'à la longueur souhaitée.

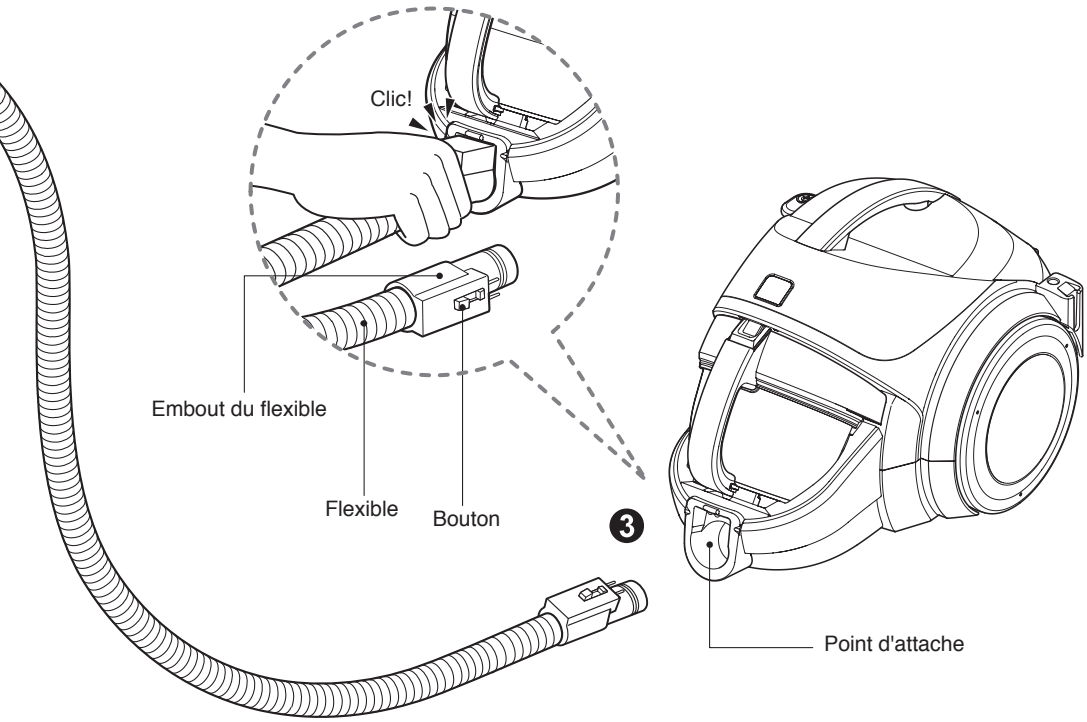

❸ Raccordement du flexible à l'aspirateur

Insérez l'embout du flexible dans le point d'attache de l'aspirateur.
Pour retirer le flexible de l'aspirateur, appuyez sur le bouton situé sur l'embout du flexible, puis sortez le flexible de l'aspirateur.

Utilisation Fonctionnement de l'aspirateur

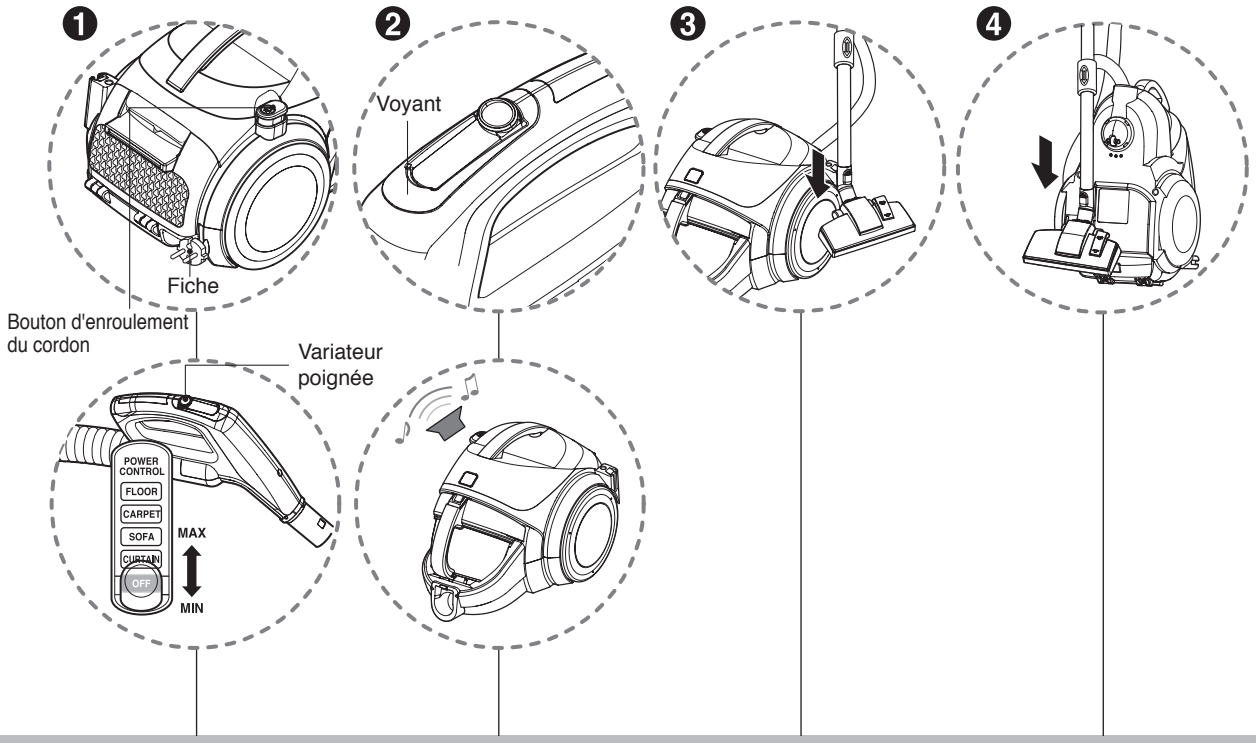

❶ Fonctionnement

- Tirez le cordon d'alimentation jusqu'à la longueur souhaitée et branchez-le sur la prise électrique.
- Faites glisser le variateur poignée pour mettre en marche l'aspirateur.
- Pour éteindre l'aspirateur, faites glisser le variateur poignée en position Arrêt.
- Pour réenrouler le cordon d'alimentation après utilisation, appuyez sur le bouton d'enroulement du cordon.

❷ Voyant et signal sonore

- Lorsque le bac à poussière est plein, le voyant de la poignée s'allume et le signal sonore retentit. Après 1 minute 30 environ, l'aspirateur s'éteint et le signal sonore retentit.
  Videz le bac à poussière et continuez à utiliser l'aspirateur.

❸ Position parking

- Pour immobiliser l'aspirateur pendant son utilisation, par exemple pour déplacer un meuble ou un tapis, utilisez la position parking pour soutenir le flexible et la brosse.
  - Faites glisser le crochet de la brosse dans l'emplacement situé sur le côté de l'aspirateur.

❹ Rangement

- Une fois que vous avez éteint et débranché l'aspirateur, appuyez sur le bouton d'enroulement du cordon pour le réenrouler automatiquement.
- Vous pouvez ranger votre aspirateur en position verticale en faisant glisser le crochet de la brosse dans l'emplacement situé en dessous de l'aspirateur.

REMARQUE

Lorsque le voyant clignote et que le signal sonore retentit

1. Le bac à poussière est plein
   ➡ Éteignez l'aspirateur et videz le bac.
2. L'aspirateur est allumé, mais le bac à poussière n'est pas présent ou bien il n'est pas correctement installé
   ➡ Éteignez l'aspirateur et remettez le bac en place.
3. La pale dans le bac à poussière ne peut pas tourner en raison d'un obstacle
   ➡ Éteignez l'aspirateur et retirez l'obstacle.

Utilisation Utilisation de la brosse sols durs et moquette et de la brosse mini-turbine

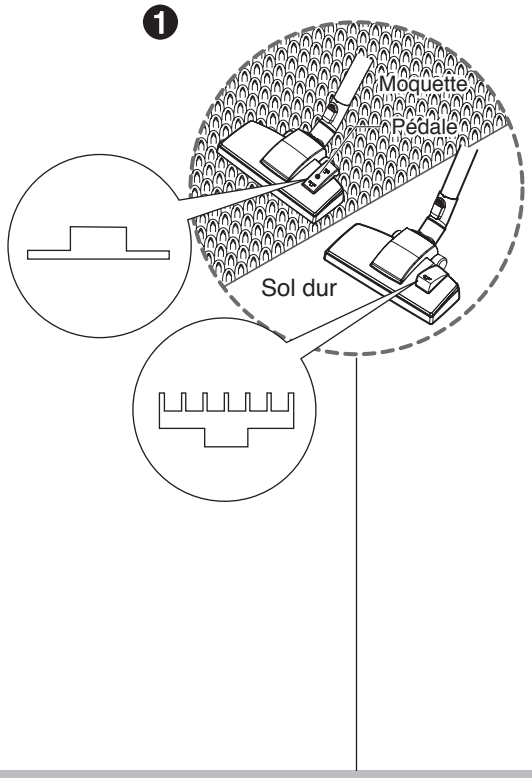

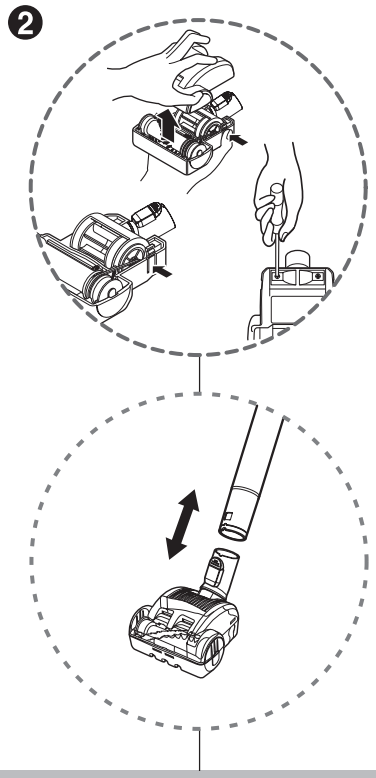

❶ Brosse sols durs et moquette

- **Brosse à deux positions**
  Elle est munie d'une pédale qui vous permet de modifier sa position en fonction du type de sol à nettoyer.
- **Position tapis ou moquette**
  Appuyez sur la pédale (⏥) pour rétracter la brosse.
- **Position sols durs (carrelage, parquet)**
  Appuyez sur la pédale (⏦) pour relever la brosse.

- **Nettoyage de la brosse sols durs et moquette**

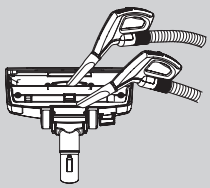

- Nettoyez l'orifice et le conduit d'air de la brosse.

❷ Mini-turbine

- La mini-turbine sert au nettoyage des escaliers et des autres endroits difficiles à atteindre.
- Pour nettoyer la mini-turbine, retirez le couvercle de la brosse :
  retirez les deux vis de dessous, puis enlevez le couvercle de la mini-turbine comme illustré.
- Nettoyez et retirez régulièrement les cheveux, fils et peluches pris dans la brosse. Vous risquez sinon d'endommager la mini-turbine.

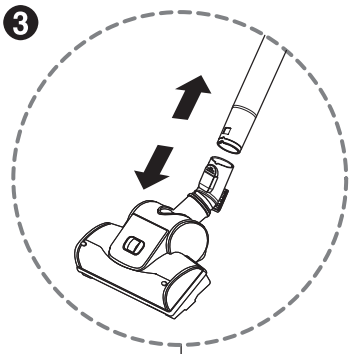

Nettoyage de l'aspirateur Carpet Master

Ouvrir

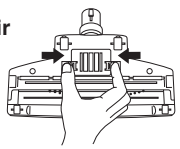

Partie inférieure

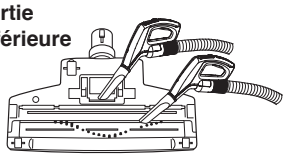

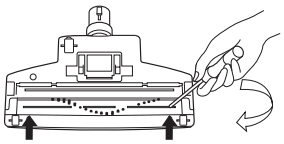

Deux positions

❸ Aspirateur carpet master (dépend du modèle)

- **Nettoyage de la buse à brosse pour turbine**
- Appuyez sur le bouton à l'arrière de la buse pour enlever le couvercle.
- Utilisez la tuyère pour nettoyer la brosse et le ventilateur.
- Enlevez le couvercle décapotable en y insérant un tournevis avec lequel vous tirez le couvercle pour enlever des fils, des mèches accumulées, etc.

Utilisation Utilisation des accessoires

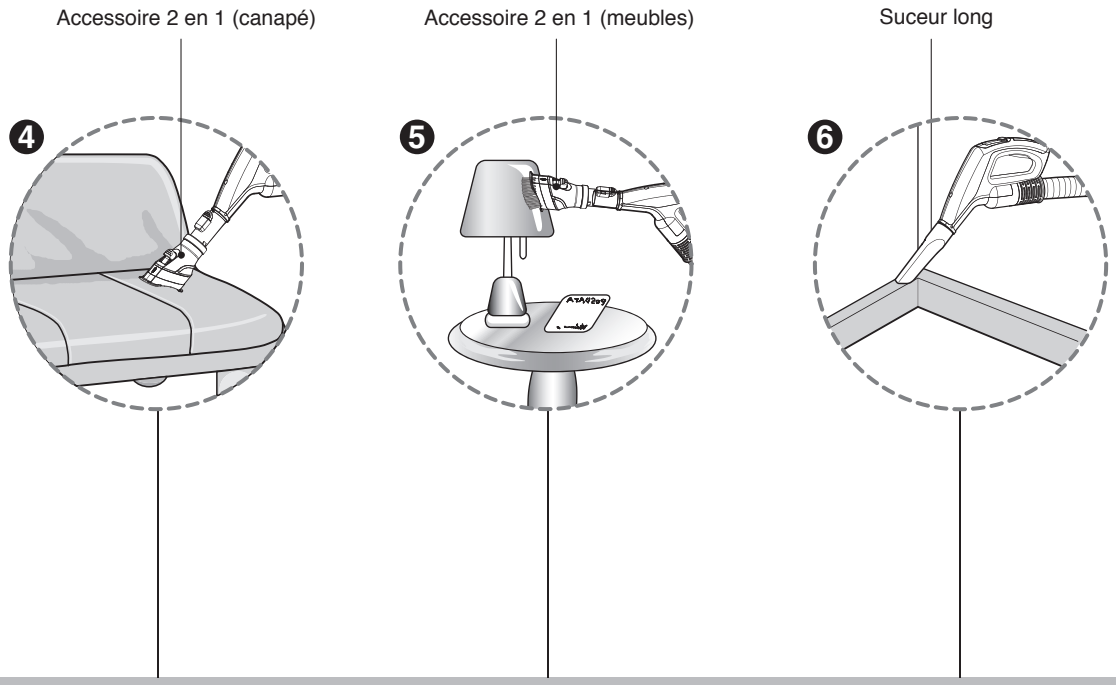

❹ Accessoire 2 en 1 (canapé) ❺ Accessoire 2 en 1 (meubles) ❻ Suceur long

En position canapé, l'accessoire 2 en 1 sert à nettoyer les tissus d'ameublement, matelas, etc.

En position meubles, l'accessoire 2 en 1 sert à aspirer la poussière sur les cadres photo, les meubles, les livres et autres surfaces irrégulières.

Le suceur long sert à atteindre les endroits difficiles d'accès, comme les toiles d'araignée ou entre les coussins d'un canapé.

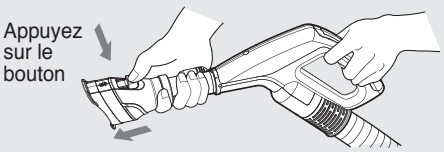

< Position canapé >

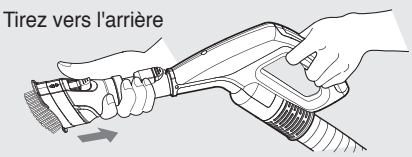

< Position meubles >

REMARQUE

Utilisez les accessoires en position "SOFA".

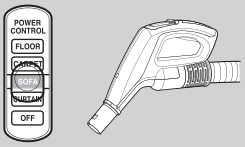

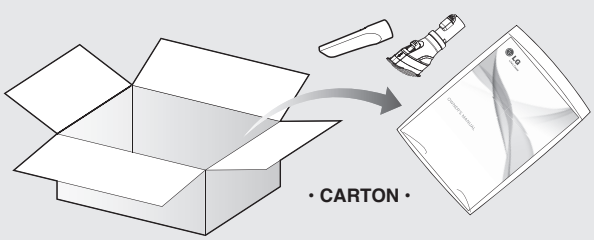

• **Les accessoires sont inclus dans le carton avec le manuel d'utilisation.**

REMARQUE

Faites attention si vous utilisez cet accessoire sur un téléviseur, un moniteur LCD ou un meuble fragile, car il peut entraîner de petites rayures.

Utilisation Vidange du bac à poussière

Le voyant de la poignée clignote pendant 1 minute, et un signal sonore retentit.
Au bout de 30 secondes, la puissance d'aspiration diminue, puis l'aspirateur s'éteint automatiquement.

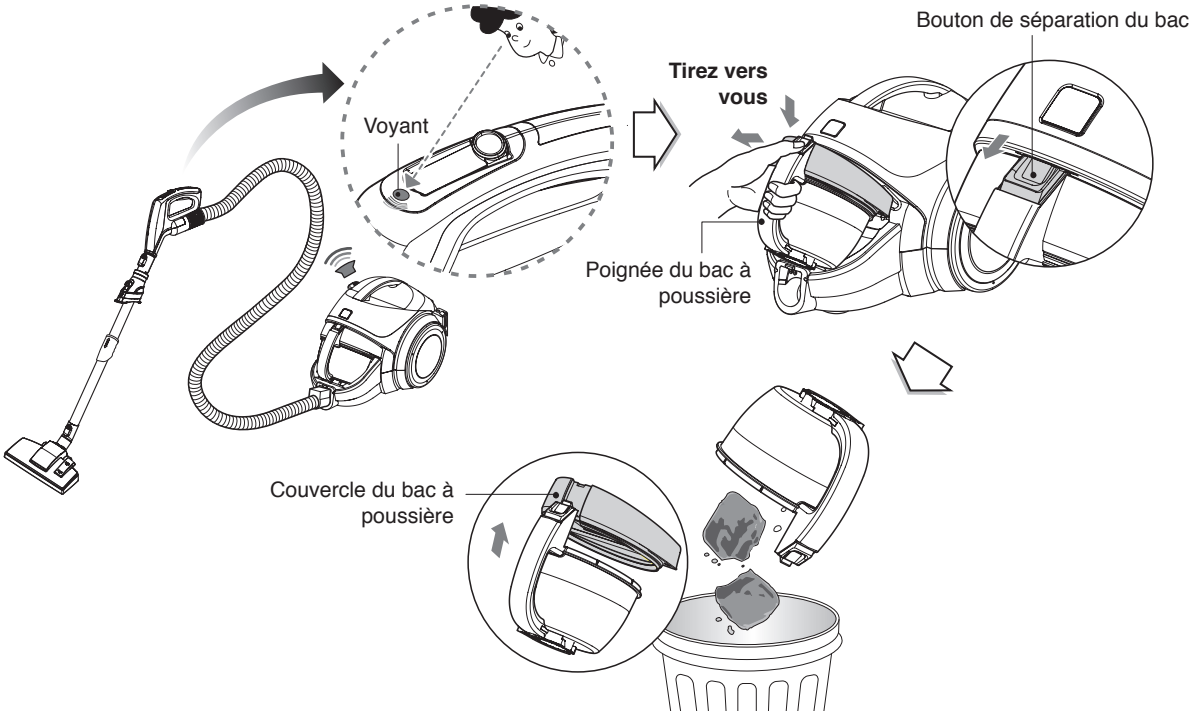

Lorsque le voyant est allumé, cela signifie que le bac à poussière doit être vidé.
- Éteignez l'aspirateur et débranchez-le.
- Tenez la poignée du bac et appuyez sur le bouton de séparation du bac.
- Retirez le bac à poussière.
- Videz le bac à poussière et remettez-le en place comme indiqué ci-dessous.

Déplacement de l'aspirateur
- N'attrapez pas la poignée du bac à poussière pour déplacer l'aspirateur.
  Le bac pourrait se séparer du corps de l'aspirateur et ce dernier tomber.
  Attrapez la poignée de transport lorsque vous déplacez l'aspirateur.

Remise en place du bac à poussière

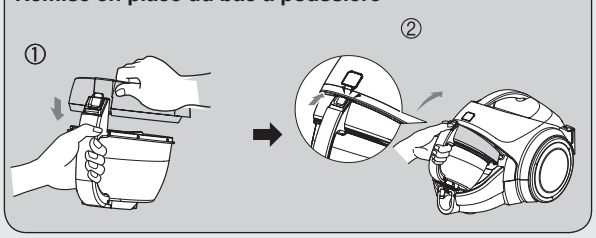



Utilisation Nettoyage du bac à poussière

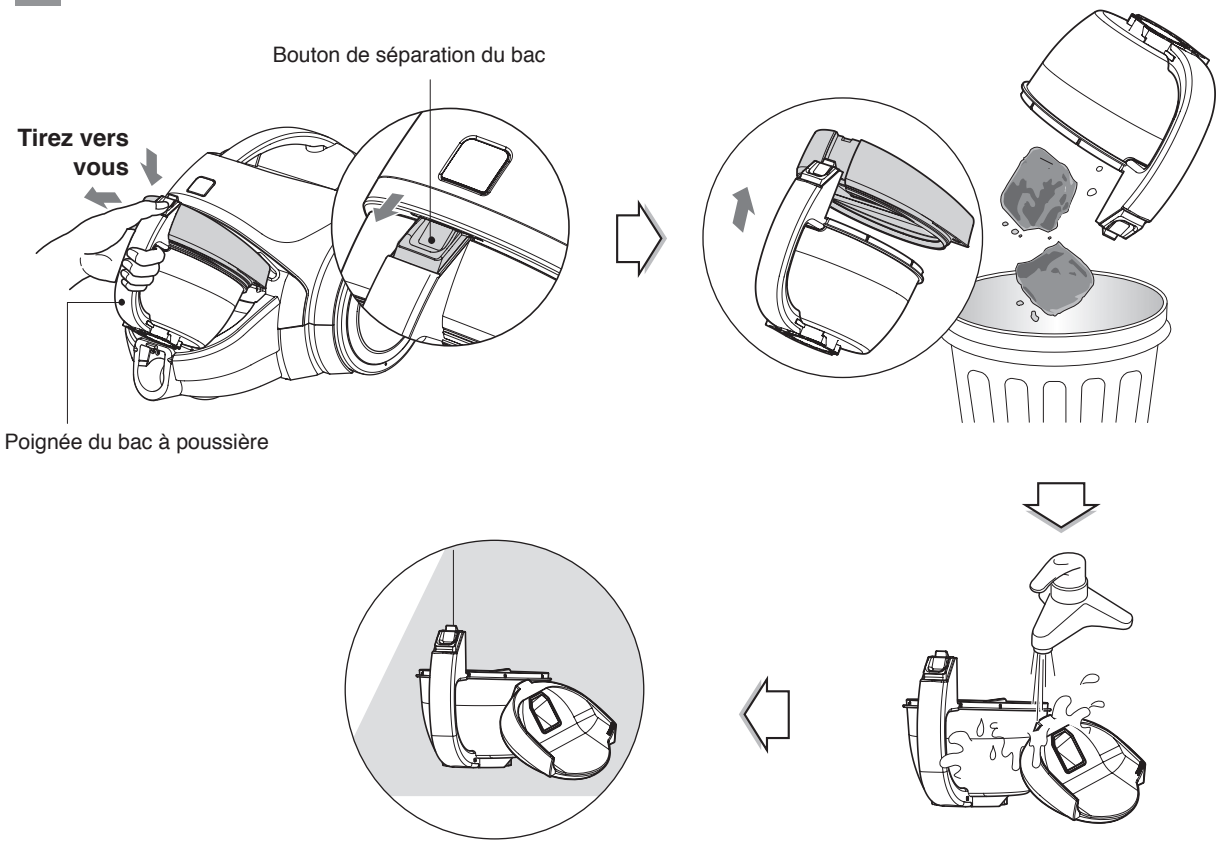

- Appuyez sur le bouton de séparation du bac et retirez le bac à poussière.
- Soulevez le couvercle du bac à poussière.
- Laissez sécher complètement à l'ombre de sorte qu'il n'y ait plus d'humidité.

REMARQUE

Si la puissance d'aspiration diminue ou que le voyant de la poignée clignote après le nettoyage du bac à poussière, nettoyez le filtre à air et le filtre de sécurité moteur.

➜ Voir page suivante

Utilisation Nettoyage du filtre à air et du filtre de sécurité moteur

Le voyant de la poignée clignote pendant 1 minute, et un signal sonore retentit. Au bout de 30 secondes, la puissance d'aspiration diminue, puis l'aspirateur s'éteint automatiquement.

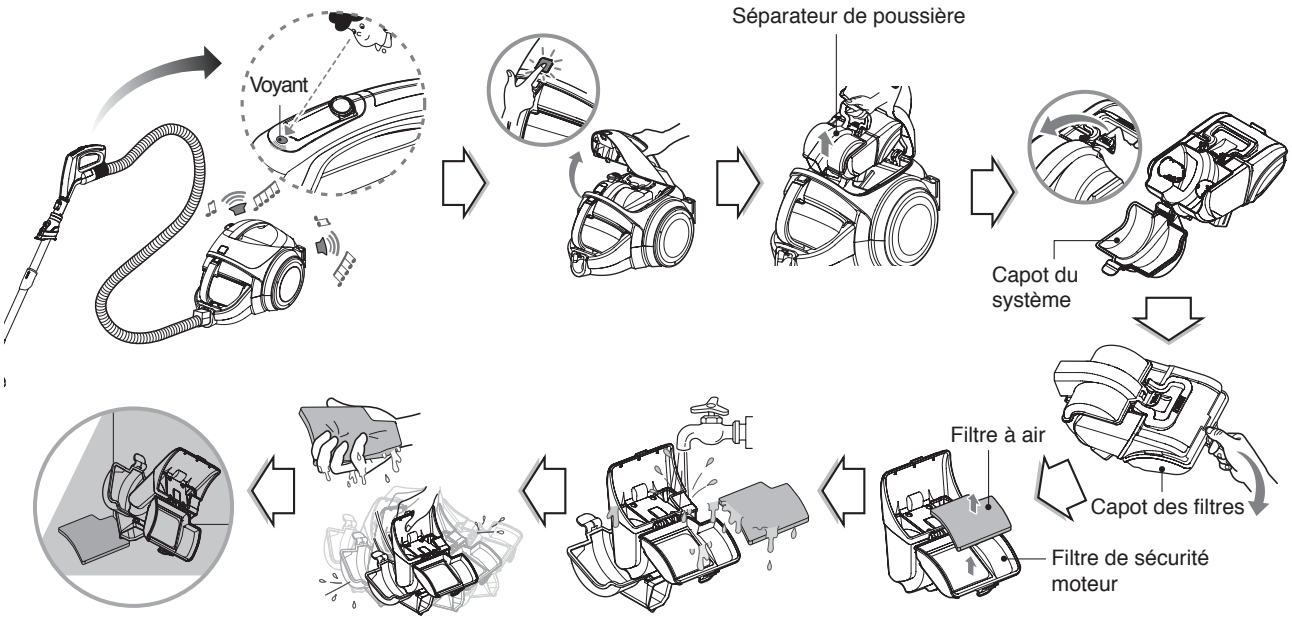

Si la puissance d'aspiration diminue après le nettoyage du bac à poussière ou si le voyant s'allume, nettoyez le filtre à air et le filtre de sécurité moteur. Ces derniers sont situés dans la partie supérieure de l'aspirateur (voir la figure précédente).

- Appuyez sur le bouton du couvercle et ouvrez le couvercle.
- Saisissez la poignée du séparateur de poussière et sortez-le.
- Ouvrez le capot du système en saisissant la manette prévue à cet effet et retirez la poussière.
- Ouvrez le capot des filtres.
- Sortez le filtre à air.
- Nettoyez le filtre à air et le filtre de sécurité moteur sous l'eau.
- Ne lavez pas les filtres à l'eau chaude.
- Essorez-les complètement.
- Laissez-les sécher à l'ombre toute une journée dans un endroit bien aéré.
- Le filtre à air et le filtre de sécurité moteur doivent être nettoyés comme illustré à la figure ci-dessus.

REMARQUE

N'utilisez pas les filtres s'ils sont endommagés. Dans ce cas, contactez le service après-vente de LG Electronics.
Lavez les filtres au moins tous les 3 mois.

Utilisation Assemblage du séparateur de poussière

⚠**ATTENTION** Procédez dans l'ordre inverse du démontage.
N'utilisez l'aspirateur qu'une fois le séparateur de poussière parfaitement remis en place.

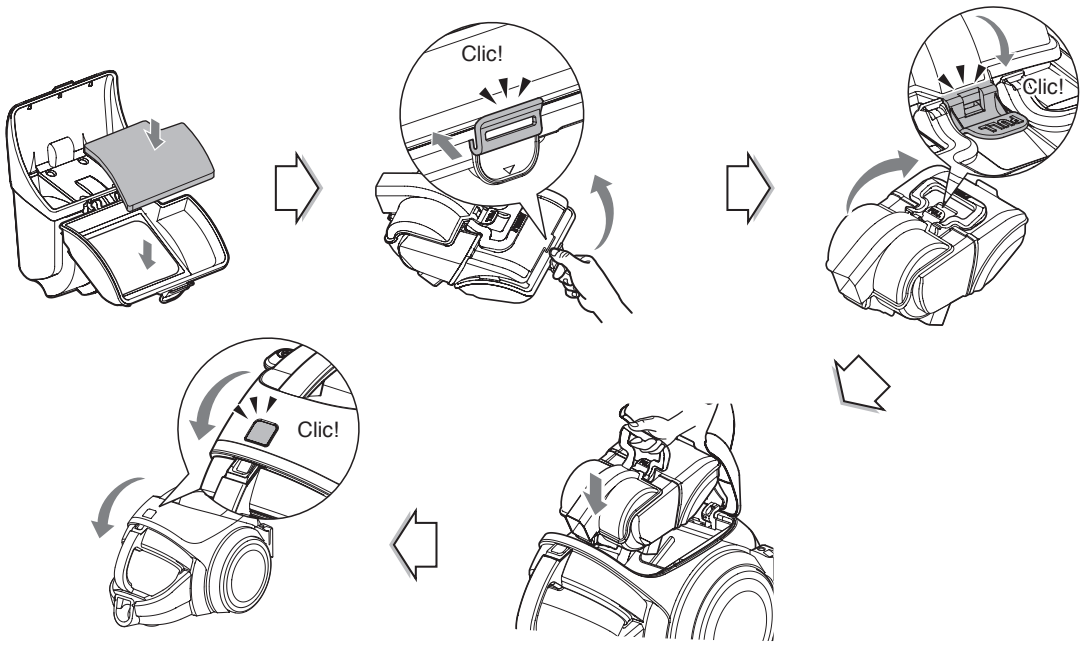

- Insérez le filtre à air.
- Fermez le capot des filtres.
- Fermez le capot du séparateur de poussière;
- Saisissez la poignée du séparateur de poussière et remettez-le en place jusqu'à ce qu'il s'enclenche.
- Fermez le couvercle.

⚠ATTENTION

- Si le séparateur de poussière n'est pas présent ou s'il n'est pas installé correctement, le couvercle ne pourra pas se fermer.
- Si le séparateur de poussière n'est pas bien installé, sortez-le et remettez-le en place.
- N'utilisez pas l'aspirateur si le couvercle n'est pas complètement fermé.
- Cela pourrait provoquer un dysfonctionnement.

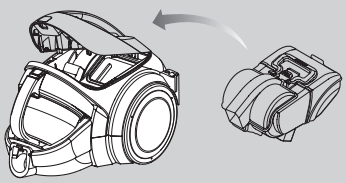

Utilisation Nettoyage du filtre d'évacuation

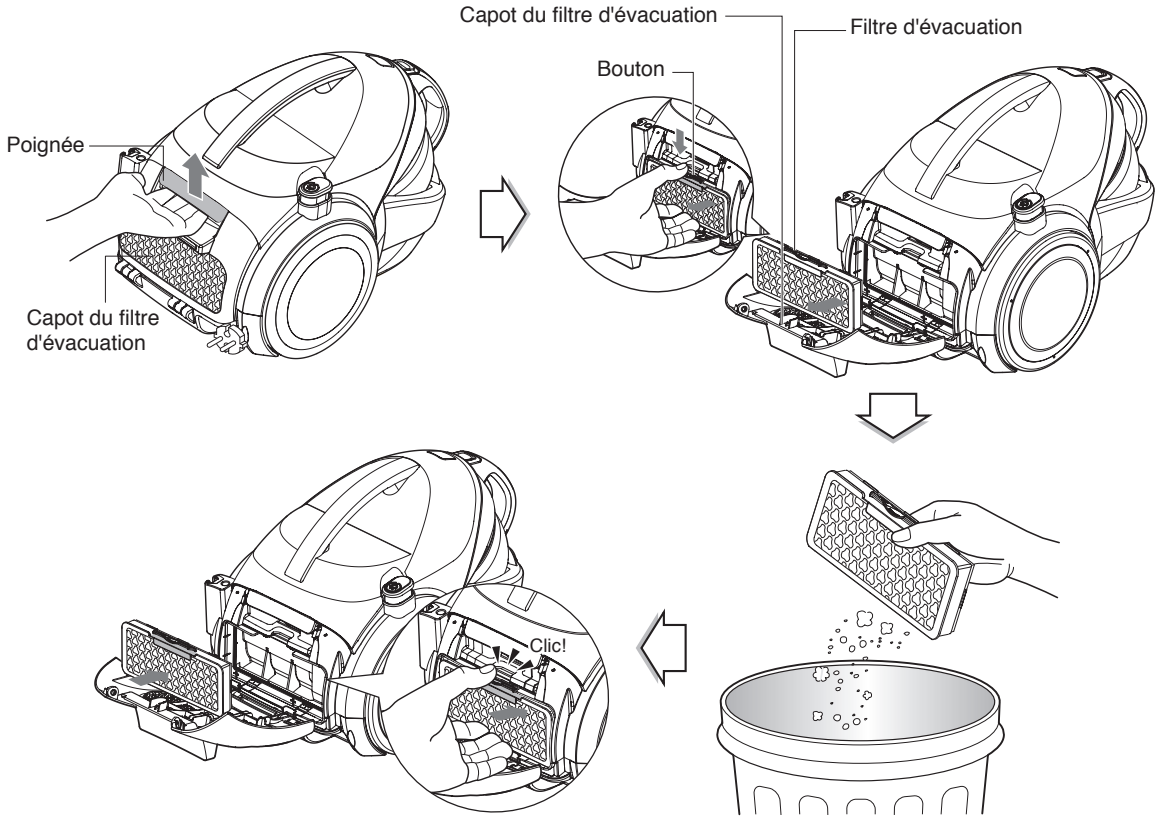

- Le filtre d'évacuation est réutilisable.
- Pour nettoyer le filtre d'évacuation, retirez le capot du filtre en tirant dessus.
- Retirez le filtre d'évacuation.
- Enlevez la poussière du filtre (n'utilisez pas d'eau pour nettoyer le filtre).
- Le filtre d'évacuation doit être nettoyé au moins une fois par an.

Réinstallez le capot du filtre d'évacuation.
- Insérez les encoches du capot du filtre d'évacuation dans les orifices prévus à cet effet sur le corps de l'aspirateur.
- Enclenchez-le dans le corps de l'aspirateur.

Utilisation **Vérifiez avant de demander un dépannage**

Ne perdez pas votre argent en demandant de l'aide pour découvrir ensuite qu'il ne s'agissait pas d'un problème. Si le produit présente des problèmes, vérifiez les détails suivants avant de contacter le centre d'entretien ou le distributeur.
Vous serez peut-être en mesure de résoudre le problème grâce à une instruction simple qui figure dans le mode d'emploi.

❶

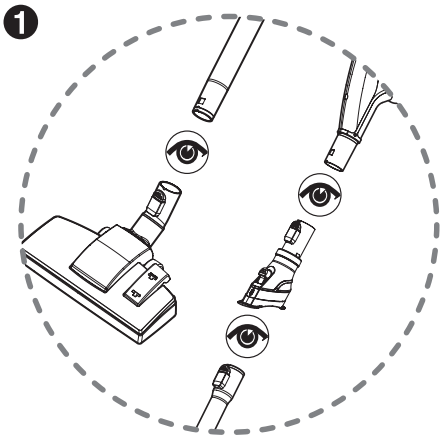

❷

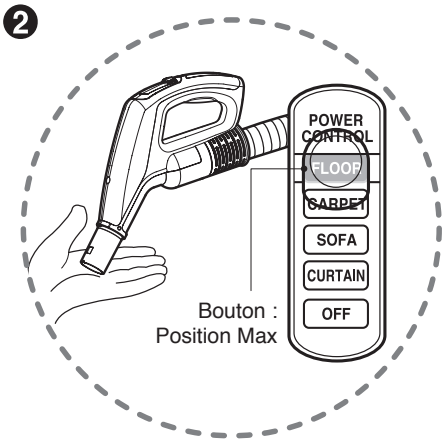

Soudain, l'aspiration devient faible et le bruit est plus fort que la normale.

❶ Étape 1 : Vérifiez la buse et le raccordement du tuyau.

① Vérifiez que rien ne bloque l'intérieur de la buse et du tuyau.
② Si c'est bloqué, retirez ce qui obstrue [voir page 9]
③ Vérifiez que rien ne bloque l'intérieur du tuyau et du flexible.
④ En cas de blocage, voir l'étape 2.

❷ Étape 2 : Vérifiez l'intérieur du flexible

① Réglez le bouton de commande sur "FLOOR" (position Max)
② Vérifiez le flexible en ouvrant et en fermant l'admission du flexible à plusieurs reprises.
③ Après ② 3 ou 4 fois, le problème doit être résolu.

Dépistages des pannes

Examinez ce tableau pour trouver les solutions à faire par vous-même afin de minimiser les problèmes de performances.
Toute opération requise dans le cadre d'un entretien ou d'une réparation, autre que ce qui est décrit dans ce Guide de l'utilisateur, doit être réalisée par votre centre d'entretien LGE local.

⚠ AVERTISSEMENT

Danger de décharge électrique et de blessure.
Pensez à toujours débrancher l'aspirateur du secteur avant de procéder à une opération d'entretien.
Le non-respect de cette consigne pourrait se traduire par des blessures dues à une décharge électrique.

PROBLÈME	CAUSE POSSIBLE	SOLUTION POSSIBLE
L'aspirateur ne fonctionne pas	• Débranchez l'appareil de la prise murale • Le raccordement du flexible au corps de l'appareil n'est pas correct. • Bac à poussières et filtres pleins ou engorgés. • Mauvaise installation du bac à poussières. • Flexible et tube rallonge engorgés. • Buse engorgée.	• Vérifiez que l'appareil est bien branché sur une prise murale alimentée. • Retirez le flexible du corps de l'appareil et reconnectez-le correctement. [Voir page 7] • Videz le bac à poussières et nettoyez les filtres. [Voir pages 12 à 16] • Vérifiez que tous les composants et filtres du bac à poussières sont correctement installés. • Recherchez des bouchons de saletés. [Voir page 17]
Aspiration faible	• Réservoir à poussières et filtres pleins ou engorgés. • Mauvaise installation du bac à poussières. • Flexible et tube rallonge engorgés. • Buse engorgée.	• Videz le bac à poussières et nettoyez les filtres. [Voir pages 12 à 16] • Vérifiez que tous les composants et filtres du bac à poussières sont correctement installés. • Recherchez des bouchons de saletés. [Voir page 17]
Mettez sous tension, toutefois la LED du flexible est allumée et une alarme retentit avec le son "Dding~, Dding~" 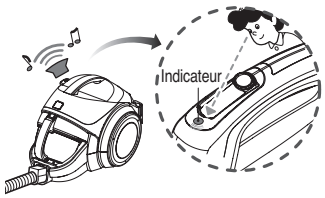	• Bac à poussières plein • L'appareil est sous tension sans bac à poussières. • Un élément vient bloquer la rotation de la plaque dans le bac à poussières.	• Videz le bac à poussières. 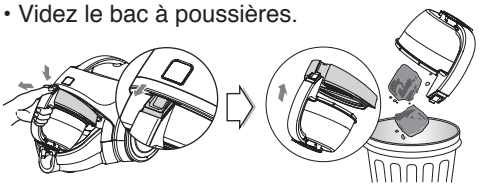 • Fixez le bac à poussières. • Retirez ce qui obstrue. [Voir pages 12 à 13]
Mettez sous tension, toutefois la LED de l'appareil est allumée et une alarme retentit avec le son " Dding Dding~, Dding Dding~" 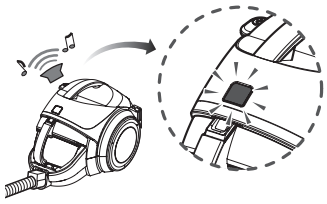	• Séparateur de poussières et filtres pleins de poussières. • L'appareil est sous tension sans séparateur de poussières et filtres.	• Nettoyez le séparateur de poussières et les filtres. 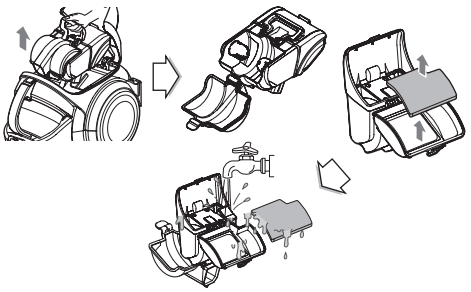 • Fixez le séparateur de poussières et les filtres.

Dépistages des pannes

PROBLÈME	CAUSE POSSIBLE	SOLUTION POSSIBLE
Le bruit est-il plus fort que la normale ?	• Flexible et tube rallonge engorgés • Buse engorgée.	• Recherchez des bouchons de saletés. [Voir page 17]
Odeur	• L'odeur provient du moteur qui tourne vite autour du caoutchouc l'entourant. • Les filtres du séparateur de poussières sont avec de la poussières restées depuis bien trop longtemps.	• Il s'agit de l'odeur d'un aspirateur neuf. L'odeur disparaît après 1 à 2 mois. Cela ressemble aux odeurs d'une voiture ou de mobiliers neufs. • Videz le bac à poussières et nettoyez les filtres. [Voir pages 12 à 16]
L'agitateur ne fonctionne pas.	• Buse engorgée • Positionnement incorrect de la pédale.	• Recherchez des bouchons de saletés. [Voir page 17] 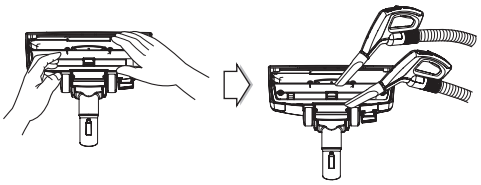 • Vérifiez le positionnement de la pédale. [Voir page 9]



LG Customer Information Center
1-800-243-0000 USA, Consumer User
1-888-865-3026 USA, Commercial User
1-888-542-2623 CANADA
Register your product Online!
www.lg.com

Made in Korea