LG
Life's Good

ҚАЗАҚ

## ПАЙДАЛАНУШЫҒА АРНАЛҒАН НҰСҚАУЛЫҚ

# МИКРОТОЛҚЫНДЫ ПЕШ

ПЕШІҢІЗДІ ПАЙДАЛАНАРДАН БҰРЫН ОСЫ ПАЙДАЛАНУШЫНЫҢ НҰСҚАУЛЫҒЫН МҰҚИЯТ ОҚЫП ШЫҒУЫҢЫЗДЫ ӨТІНЕМІЗ.

MS1949G
MS1948W
MS1948V
MS-1949W
MS-1949G

www.lg.com

# Ескертулер

Пеш есікшесінің механизміне орнатылған бұғаттаушы түйістердің арқасында, сіз есікшесі ашық пешті қоса алмайсыз. Ол бұғаттаушы түйістер есікше ашылған кезде кез келген ас дайындау режимін өздігінен ажыратуды қамтамасыз етеді, егер микротолқынды пеш жағдайында оны істемесе, сіз микротолқынды энергияның зиянды әсеріне ұшырауыңыз мүмкін.
**Бұғаттаушы түйістермен бірнәрсе істеуге тырыспаған дұрыс.**

Пеш есікшесі мен алдыңғы панельдің арасында ешқандай заттарды қыстырмаңыз және астың қалдықтарының немесе тазартқыш құралдардың шөгінділерінің тығыздаушы беттерге жинақталуына жол бермеңіз.

Ақаулы пешті пайдаланбаңыз. Пеш есікшесінің сенімді жабылғаны және (1) есікшенің (майысу), (2) топсалар мен ілгешектердің (сыну немесе босау), (3) есікше тығыздағыштары мен тағыздауыш беттердің зақымдалмағаны сенімді жабылғаны ерекше маңызды.
Пешті микротолқынды жабдық жөнінде білікті маманнан өзге ешкім баптамауға немесе жөндемеуге тиіс.

## Ескерту

**Өзіңіздің ас дайындау уақытын дұрыс орнатқаныңызды әркез тексеріп отыруды өтінеміз, өйткені тым ұзақ дайындау астың тұтануына және одан әріде пештің зақымдалуына әкеліп соғуы мүмкін.**

## Микротолқынды энергияның ықтимал асқын әсерінен абай болу үшін сақтық шаралары

Сіздің микротолқынды пешіңізде сұйықтықтарды, мысалы, көжелерді, тұздықтар мен сусындарды қыздырған кезде көзге көрінер бу түйіршіктері түзілусіз сұйықтықтың қайнау нүктесінен жоғары қызуы орын алуы мүмкін. Бұл асқын қызған сұйықтықтың кенеттен қайнауына әкеліп соғуы мүмкін. Ондай мүмкіндіктен аулақ болу үшін, төмендегі шараларды қабылдау қажет:

1. Өңеші тар цилиндрлі ыдыстарды пайдаланудан аулақ болыңыз.
2. Сұйықтықты асқын қыздырмаңыз.
3. Ыдысты пешке қоярдың алдында сұйықтықты араластырыңыз да, содан кейін қыздыру уақытының жарымы өткенен соң оны қайтадан араластырыңыз.
4. Қыздырып болғаннан кейін ыдысты пеште ұстай тұрыңыз, содан соң сұйықтықты ақырын ғана қайтадан араластырыңыз немесе ыдысты шайқаңыз, содан кейін сұйықтықты ішерден бұрын, күйіп қалмау үшін оның температурасын тексеріңіз (бұл әсіресе балалардың тағамы бар шөлмекшелер мен банкаларға қатысты).

## Ескерту

**Асты микротолқынды энергияны пайдаланып, қыздырғаннан кейін әрқашанда оған біраз тұруға мүмкіндік беріңіз және асты ішер алдында оның температурасын тексеріп отырыңыз. Бұл әсіресе балалардың тағамы бар шөлмекшелер мен банкаларға қатысты.**

BZ03

# Мазмұны

## Микротолқынды пеш қалай жұмыс істейді

Микротолқындар радио және теледидар хабарларын таратуда пайдаланылатын электрмагнитті толқындарға және әдетегі күн жарығына ұқсас энергия нысаны болып табылады. Әдетте электрмагнитті толқындар сыртқа атмосфера арқылы тарайды және кеңістікте із-түзсіз жоғалады. Алайда, микротолқынды пештерде микротолқындардың құрамындағы энергияны пайдалануға болатындай етіп құрылмаланған магнетрон бар. Магнетронға жіберілетін ток микротолқынды энергия өндіру үшін пайдаланылады. Ол микротолқындар пештің ішіндегі ойық арқылы ас дайындау ауданына жіберіледі. Пештің төменгі жағында айналатын немесе қозғалмайтын астау орналасқан. Микротолқындар пештің металл қабырғалары арқылы кіре алмайды, бірақ олар шыны, фарфор және қағаз секілді материалдар – микротолқынды пеште пайдалануға қауіпсіз ыдыс жасалатын материалдар арқылы кіре алады. Микротолқындар ыдысты қыздырмайды, солай болғанымен, ас дайындалатын ыдыстар ақыр аяғында аста өндірілетін жылудан қызады.

Қауіпсіздік жөнінде маңызды нұсқаулықтар

# Өте қауіпсіз құрылғы

**Сіздің микротолқынды пешіңіз тұрмыстық техника түрлерінің ең қауіпсіздерінің бірі болып табылады. Есікше ашылысымен, пеш микротолқындар өндіруді өздігінен тоқтатады. Асқа енген кезде микротолқынды энергия толығымен жылу болып қайта түрленеді, бұл орайда сізге ас ішкен кезде зиян келтіре алатын ешқандай "қалдық" энергия қалмайды.**


Ескертулер — 26
Мазмұны — 27
Пешті орамнан алу және орнату — 28 ~ 29
Сағатты орнату — 30
Балалардан бұғаттау — 31
Микротолқынды энергияны пайдаланып дайындау — 32
Микротолқынды қуаттылық деңгейі — 33
Екі сатыда дайындау — 34
Жылдам старт — 35
Авто повар — 36 ~ 37
Өнімдерді автоматты түрде жібіту — 38 ~ 39
Жылдам жібіту — 40
Дайындау уақытын ұлғайту және азайту — 41
Қауіпсіздік жөнінде маңызды нұсқаулықтар — 42 ~ 43
Микротолқынды пешке арналған ыдыс — 44
Өнімдердің сипаттамалары және микротолқынды энергияны пайдаланып дайындау — 45 ~ 46
Неғұрлым жиі туындайтын сұрақтарға жауаптар — 47
Желілік ашаны жинақтау туралы ақпарат
Техникалық сипаттамалары — 48

# Пешті орамнан алу және орнату

Төмендегі екі бетте берілген базалық нұсқаулықтарды ұстана отырып, сіз пешті жылдам орната және оның жұмысқа жарамдылығын тексере аласыз. Пешті орнату орыны туралы нұсқаулыққа ерекше назар аударуды өтінеміз. Пешті орамнан алған кезде одан өзіңіздің онымен бірге жеткізілетін керек-жарақтар мен орамдау материалдарының барлығын шығарғаныңызға көз жеткізіңіз. Сіздің пешіңіздің жеткізу кезінде зақымдалмағанына көз жеткізіңіз.

**1** Пешті орамнан алыңыз да, оны тегіс горизонталды бетке орнатыңыз.

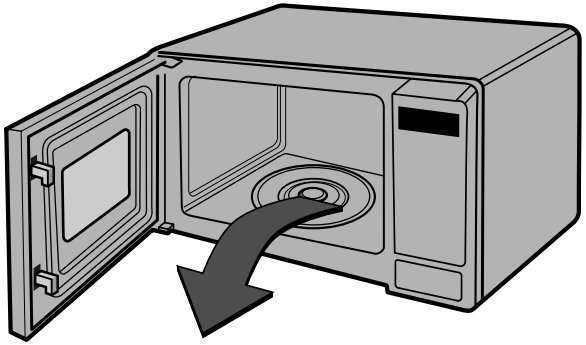

**ШЫНЫ АСТАУ**

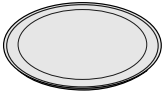

**АЙНАЛАТЫН САҚИНА**

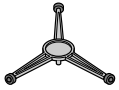

**2** Пешті өзіңіз таңдаған жерде тегіс горизонталды бетке еденнен кем дегенде 85 см биіктікте орнатыңыз, бірақ жеткілікті желдету үшін пештің үстінен кем дегенде 30 см және артынан 10 см саңылауды қамтамасыз етіңіз. Пешті кездейсоқ еденге аударып ламау үшін, есікшенің алдыңғы шетінің пеш орнатылған беттің шетінен кем дегенде 8 см кейін қарай орналасуын қамтамасыз етіңіз.
Пештің үстіңгі жағында немесе бүйір қабырғаларында желдеткіш ойықтар орналасқан. Ол ойықтарды бітеу пештің зақымдалуына әкеліп соғуы мүмкін.

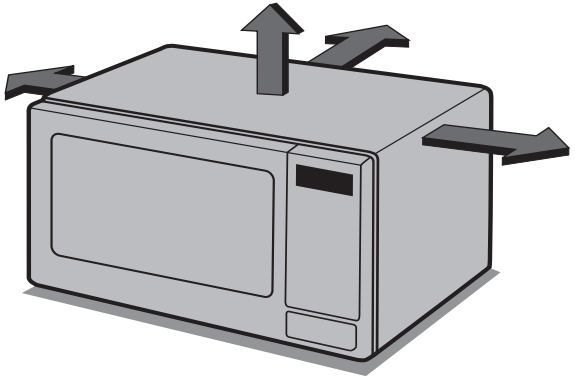

**БҰЛ БҰЙЫМ КОММЕРЦИЯЛЫҚ МАҚСАТТАРДА АС ДАЙЫНДАУ ҮШІН ПАЙДАЛАНЫЛМАУҒА ТИІС.**

**3** Микротолқынды пешіңізді айнымалы ток желісінің стандартты ұяшығына қосыңыз. Пештің қорегі бөлек желіден жүзеге асырылуын қамтамасыз етіңіз. Егер сіздің пешіңіз тиісті түрде жұмыс істемесе, желілік ашаны ұяшықтан ажыратыңыз да, содан кейін ашаны қайтадан ұяшыққа салыңыз.

**4** Есікті басып ашыңыз. Пешке АЙНАЛАТЫН САҚИНАНЫ орнатыңыз және сақинаға ШЫНЫ АСТАУДЫ қойыңыз.

**5** Микротолқынды пеште пайдалануға қауіпсіз ыдысқа 300 мл су құйыңыз. Оны ШЫНЫ АСТАУҒА қойыңыз да, есікшені жабыңыз. Егер сізде қандай ыдысты пайдалануға болатынына қатысты күмән болса, ***44***-ші беттен қарауды өтінеміз.



**6** Стоп/Тастау батырмасын басыңыз да, содан кейін 30 секундқа тең пештің жұмыс істеу уақытын белгілеу үшін бір мәрте Старт батырмасын басыңыз.




**7** ДИСПЛЕЙДЕ 30 секундтық интервал үшін уақытты кері санау басталады. Ол нөл белгісіне жеткен уақытта, дыбыстық сигнал естіледі. Пештің есікшесін ашыңыз да, судың температурасын тексеріңіз. Егер сіздің пешіңіз қалыпты жұмыс істесе, су жылы болуға тиіс. Ыдысты шығарған уақытта абай болыңыз, өйткені ол ыстық болуы мүмкін.



**ЕНДІ СІЗДІҢ ПЕШІҢІЗ ЖҰМЫСҚА ДАЙЫН**

**8** Балалардың шөлмектері мен бала тағамы бар банкалардың ішіндегіні балаларға берерден бұрын күйіп қалмас үшін, араластыру немесе шайқау және температурасын тексеру керек.

# Сағатты орнату

Сіз сағатты ол 12 сағаттық немесе 24 сағаттық режимде жұмыс істейтіндей орната аласыз. Төменде берілген мысалда біз сізге 24 сағаттық режимде 14:35 уақытты қалай орнату керек екенін көрсетеміз. Өзіңіздің пештен барлық орамдау материалдарын алып тастағаныңызға көз жеткізіңіз.



Сіз пешті желіге алғаш қосқан уақытта немесе желіде уақытша ажыратудан кейін кернеу қайтадан пайда болатын уақытта дисплей '0' уақытын көрсетеді; сізге сағатты қайтадан орнату қажет болады.

Егер сағатта (немесе дисплейде) әлпеті біртүрлі рәміздер пайда болса, желілік бауды ұяшықтан ажыратыңыз, содан кейін оны қайтадан қосыңыз да, сағатты қайта орнатыңыз.

**1**

Өзіңіздің осы Нұсқаулықта жоғарыда суреттелгендей дұрыс орнатқаныңызға көз жеткізіңіз.

**Стоп/Сброс** (**Стоп/Тастау**) батырмасын басыңыз.




**2**

**Часы** (Сағат) батырмасын бір мәрте басыңыз.

(Егер сіз сағаттың 12 сағаттық жүйеде жұмыс істегенін қаласаңыз, Сағат батырмасын тағы бір мәрте басыңыз. Егер сағатты орнатқаннан кейін сіз басқа уақыт санау жүйесіне көшуді қаласаңыз, сізге желілік бауды ұяшықтан ажырату және оны қайтадан қосу қажет болады).




**3**

**10 мин** (10 минут) батырмасын он бес мәрте басыңыз.
**1 мин** (1 минут) батырмасын үш мәрте басыңыз
**10 сек** (10 секунд) батырмасын бес мәрте басыңыз.

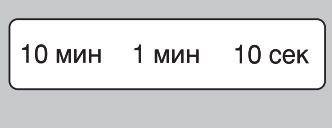


**4**

Енгізілген уақытты растау үшін Сағат батырмасын басыңыз.

**Часы** (Сағат) жүре бастайды.



# Балалардан бұғаттау



Сіздің пешіңізде пештің кездейсоқ қосылуының алдын алуға мүмкіндік беретін сақтандырғыш құрылғы бар. Балалардан бұғаттауды қосқаннан кейін сіз одан бұғаттауды алғанға дейін пештің ешқандай функцияларын пайдалана алмайсыз және ондай ешнәрсе дайындай алмайсыз. Алайда сәби бәрібір пештің есікшесін аша алады.

1 **Стоп/Сброс** (**Стоп/Тастау**) батырмасын басыңыз.

Дисплей ағымдағы уақытты көрсетуін тоқтатады, бірақ ол бірнеше секундтан соң дисплейде қайтадан пайда болады.




2 **Стоп/Сброс** (**Стоп/Тастау**) батырмасын басыңыз да, оны дисплейде “L” әрпі (бұғаттау) пайда болғанға және пеш дыбыстық сигнал бергенге дейін басулы күйінде ұстап тұрыңыз. БАЛАЛАРДАН БҰҒАТТАУ режимі орнатылды.




3 Кез келген батырманы басқан кезде дисплейде “**L**” әрпі пайда болады.




4 БАЛАЛАРДАН БҰҒАТТАУ режимінің күшін жою үшін,дисплей “L” әрпін көрсетуді тоқтатқанға дейін **Стоп/Сброс** (**Стоп/Тастау**) батырмасын басыңыз да, ұстап тұрыңыз. Бұғаттау алынғаннан кейін сіз дыбыстық сигналды естисіз.



# Микротолқынды энергияны пайдаланып дайындау

Төменде берілген мысалда біз сізге әлдебір тағамды максималдыдан 560 қуаттылық деңгейінде 5 минут 30 секундтың ішінде қалай дайындау керектігін көрсетеміз



Сіздің пешіңізде бес қуаттылық деңгейі бар. Ең жоғары қуаттылық автоматты түрде таңдалады, бірақ Микро батырмасын кезектес басу арқылы басқа қуаттылық деңгейлерін таңдауға болады.

| ҚУАТТЫЛЫҚ ДЕҢГЕЙІ | | |
|---|---|---|
| ЖОҒАРЫ | 700 Вт | 100% |
| ОРТАША ЖОҒАРЫ | 560 Вт | 80% |
| ОРТАША | 420 Вт | 60% |
| ЖІБІТУ ОРТАША ТӨМЕН | 280 Вт | 40% |
| ТӨМЕН | 140 Вт | 20% |

1 Пешіңізді жоғарыда осы Нұсқаулықта суреттелгендей, дұрыс орнатқаныңызға көз жеткізіңіз.

**Стоп/Сброс** (**Стоп/Тастау**) батырмасын басыңыз.




2 Тұтқаны бұрыңыз да, 560 қуаттылық деңгейін таңдау үшін **Микро** батырмасын екі мәрте басыңыз. Дисплейде “560” хабары пайда болады.

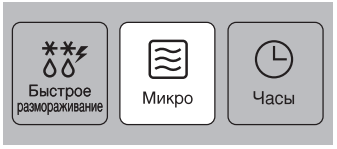


3 **1 мин** (1 минут) батырмасын бес мәрте басыңыз.
**10 сек** (10 секунд) батырмасын үш мәрте басыңыз.




4 **Старт** (**Старт**) батырмасын басыңыз.



Сіздің пешіңізде 5 микротолқынды қуаттылық деңгейін таңдауға болады, бұл ас дайындауды басқаруда барынша икемділікті қамтамасыз етеді. Төмендегі кестеде өнімдердің мысалдары және оларды осы микротолқынды пешті пайдаланып дайындау үшін кеңес берілетін қуаттылық деңгейлері берілген.

# *Микротолқынды қуаттылық деңгейі*

| Қуаттылық деңгейі | Шығыстық қуаттылық | | Пайдалану |
|---|---|---|---|
| **ЖОҒАРЫ** | 700 | **100%** | • Су қайнату<br>• Ет толтырмасынан тағамдарды күреңіту<br>• Құс, балық, көкөніс кесектерін дайындау<br>• Қатқыл емес (“нәзік”) ет кесектерін дайындау |
| **ОРТАША ЖОҒАРЫ** | 560 | **80%** | • Барлық тағамдарды жылыту<br>• Етті ірі кесек және құсты тұтас қуыру<br>• Саңырауқұлақтар мен теңізөнімдерін (моллюскілер мен шаянтұқымдастарды) дайындау<br>• Құрамында ірімшік пен жұмыртқа бар тағамдарды дайындау |
| **ОРТАША** | 420 | **60%** | • Бәліштер мен таба нандар пісіру<br>• Жұмыртқа дайындау<br>• Тәтті крем дайындау<br>• Күріш, көже дайындау |
| **ЖІБІТУ/ ОРТАША/ТӨМЕН** | 280 | **40%** | • Барлық өнімдерді жібіту<br>• Сарымай мен шоколадты еріту<br>• Біршама қатты ет кесектерін дайындау |
| **ТӨМЕН** | 140 | **20%** | • Сарымай мен ірімшікті жұмсарту<br>• Балмұздақты жұмсарту<br>• Ашытқылы қамырды көтеру |



# Екі сатыда дайындау

Төмендегі мысалда біз сізге әлдебір асты екі сатыда қалай дайындау керек екенін көрсетеміз. Бірінші сатыда сіздің асыңыз ЖОҒАРЫ қуаттылық деңгейінде 11 минут, ал екінші сатыда – 280 қуаттылық деңгейінде 35 минут дайындалады,



Екі сатыда дайындау уақытында сіз асты тексеру үшін пештің есікшесін аша аласыз. Пештің есікшесін жауып, Старт батырмасын басыңыз, сонда ағымдағы дайындау сатысы жалғастырылады.

1-ші сатының соңында дыбыстық сигнал беріледі де, 2-ші саты басталады.

Егер сіз дайындау бағдарламасын пештің жадысынан өшіруді қаласаңыз, Стоп/Тастау батырмасын екі мәрте басыңыз.

1 **Стоп**/**Сброс** (**Стоп/Тастау**) батырмасын басыңыз.




2 1-ші саты үшін қуаттылық деңгейі мен дайындау уақытын беріңіз.




ЖОҒАРЫ қуаттылық деңгейін таңдау үшін Микро батырмасын басыңыз.
**10 мин** (10 минут) батырмасын бір мәрте басыңыз.
**1 мин** (1 минут) батырмасын бір мәрте басыңыз.




3 2-ші саты үшін қуаттылық деңгейі мен дайындау уақытын беріңіз.




280 қуаттылық деңгейін таңдау үшін Микро батырмасын басыңыз.
**10 мин** (10 минут) батырмасын үш мәрте басыңыз.
**1 мин** (1 минут) батырмасын бес мәрте басыңыз.

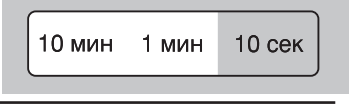


4 **Старт** (**Старт**) батырмасын басыңыз.



Төмендегі мысалда біз сізге микротолқынды қуаттылықтың жоғары деңгейінде 2 минуттың ішінде дайындауды қалай белгілеуді көрсетеміз.

# Жылдам старт



Жылдам старт режимі сізге ас дайындау уақытын микротолқынды қуаттылықтың ЖОҒАРЫ деңгейінде Старт батырмасын басып 30 секундтық интервалмен беруге мүмкіндік береді.

1 **Стоп/Сброс** (**Стоп/Тастау**)батырмасын басыңыз.




2 Ас дайындау уақытын микротолқынды қуаттылықтың ЖОҒАРЫ деңгейінде 2 минуттың ішінде беру үшін, **Старт/Быстрый Старт** (Старт/Жылдам старт) батырмасын төрт мәрте басыңыз.

Сіздің пешіңіз сіз батырманы төр мәрте басып үлгергенше, жұмыс істей бастайды.



# АВТО ПОВАР

*Келесі мысалдан 0,6 кг “Картофель в мундире” қалай дайындайтындығын көрсетіп береміз*



Авто повар жай ғана өнім түрін таңдай отырып және оның салмағын Больше/Меньше түймелерімен бере отырып, сіздің сүйікті тағамдарыңыздың көпшілігін дайындауға мүмкіндік береді.

1

**Стоп/Сброс**(**Стоп/Тастау**) батырмасын басыңыз.




2

**Авто повар** түймесін бір рет басыңыз.
Дисплейде “Ас-1” хабарламасы пайда болады.
Осы мысалда бір рет **Картофель в мундире** түймесін басыңыз.

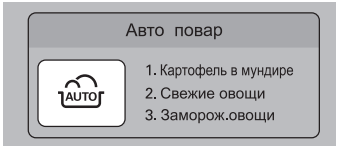


3

Картоптың қажетті салмағын беріңіз.
Салмақты енгізу түймесінің **Больше** секторына алты рет басыңыз.
Егер **Больше** немесе **Меньше** секторын басып тұра берсеңіз, салмағы жылдам өседі.

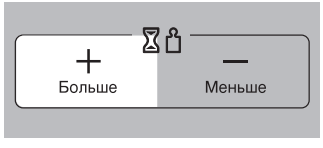


4

**Старт** түймесін басыңыз.



| *Бағдарлама* | Салмақ диапазоны | Ыдыс-аяқ/көрек-жарақтар /өнім температурасы | *Нұсқаулықтар* |
|---|---|---|---|
| **1. Картофель в Мундире** (Қабығы аршылмаған картоп) | 0,1 - 1,0 кг | Шыныдан жасалған айналмалы үстел (бөлме температурасының өнімдері) | 1. Орташа картопты алыңыз (170-200 г). Картопты жуып, кептіріңіз.<br>2. Картопты бірнеше жерден шаңышқымен тесіңіз. Картопты шыныдан жасалған айналмалы үстелге салыңыз.<br>3. Қажетті салмақты белгілеп, Старт түймесіне басыңыз. Дайындағаннан кейін картопты пештен алып, оны фольгамен жауып, 5 минутқа қоя тұрыңыз. |
| **2. Свежие Овощи** (Жаңа үзілген көкөністер) | 0,2 - 0,8 кг | Қысқатолқынды пешке арналған ыдыс-аяқ, шыныдан жасалған айналмалы үстел (бөлме температурасының өнімдері) | 1. Көкөністерді қысқатолқынды пешке арналған ыдысқа салыңыз. Су қосыңыз.<br>2. Қақпағын немесе қысқатолқынды пленканы жабыңыз. Дайын болғаннан кейін көкөністерді араластырып жіберіңіз және қақпағын жауып 2 минутқа қоя тұрыңыз.<br><br>Көкөністердің мөлшеріне қарай су қосыңыз.<br>** 0.2 кг - 0.4 кг: 2 ас қасық<br>** 0.5 кг - 0.8 кг: 4 ас қасық |
| **3. Заморож. Овощи** (Мұздатылған көкөністер) | 0,2 - 0,8 кг | Шыныдан жасалған айналмалы үстел (бөлме температурасының өнімдері) | 1. Көкөністерді қысқатолқынды пеште пайдалануға қауіпсіз болатын кесеге немесе табаққа салыңыз.<br>2. Пластик пленкасымен жабыңыз.<br>3. Ас дайын болғаннан кейін жабық күйінде 2-3 минут тұра тұрсын. |

# Өнімдерді автоматты түрде жібіту

*Өнімдердің температурасы мен тығыздылығы әр түрлі болғандықтан, біз сізден дайындамас бұрын өнімді тексеріп алуыңызды өтінеміз. Ерекше назарды ет пен құс етінің ірі бөліктеріне аударыңыз, өйткені кейбір өнімдер дайындалмас бұрын толығымен жібіп кетпеуі тиіс. Мысалы, балықтың жылдам дайындалатындығы соншалықты,оны өлсін мұз болып қатып тұрған кезінде дайындаған дұрыс. Хлеб бағдарламасы айшық нан нмесе шағын батондар сияқты, нан өнімдерін жібітуге лайық келеді. Нан үшін аздап тұрып қалу уақыты қажет, сонда ғана оның ортасы толығымен жібиді. Төмендегі мысалда біз 1,4 кг мұздалған құс етін қалайша жібітетіндігін көрсетіп береміз.*



Сіздің пешіңізден жібітілетін өнімдердің төрт санатының біреуін таңдау мүмкіндігі бар: **Мясо, Птица, Рыба** және **Хлеб**; өнімнің әрбір санаты бір бірімен ерекшеленетін қысқатолқынды қуат деңгейін пайдалана отырып жібітіледі. Қажетті санатты таңдау **Размораж.** Түймесін біртіндеп басу арқылы жасалады.

| Санаты | **Размораж** түймесін басыңыз | |
|---|---|---|
| ***Мясо*** ( **Ет** ) | 1 | **рет** |
| ***Птица*** ( **Құс** ) | 2 | **рет** |
| ***Рыба*** (**Балық**) | 3 | **рет** |
| ***Хлеб*** ( **Нан** ) | 4 | **рет** |

1 **Стоп/Сброс (Стоп/Тастау)** батырмасын басыңыз Жібітейін деп тұрған өнімнің салмағын өлшеңіз. Міндетті түрде металдан жасалған бұйымдарды немесе орауларды алып тастаңыз, содан кейін барып өнімді пешке салып, есігін жабыңыз.




2 Құс етін жібіту бағдарламасын таңдау үшін екі рет **Авторазмораживание** түймесін басыңыз. Дисплей терезесінде **“ dEF2 ”** деген хабарлама пайда болады.




3 Сіз жібітейін деген мұздатылған өнімнің салмағын беріңіз.

Он төрт рет **Больше** (Көбірек) түймесін басыңыз.

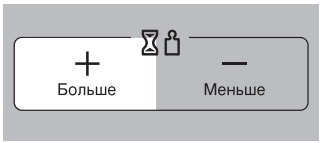


4 **Старт** түймесін басыңыз.

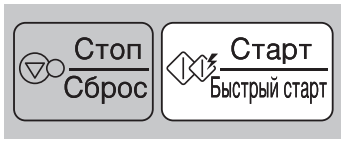


Жібіту барысында пешіңіз дыбыс белгісін береді, содан кейін пеш есігін ашып, өнімді аударып қойыңыз және тепе-тең жібітуді қамтамасыз ету үшін бөліктерді бөліңіз. Жібітілген бөліктерді алып, жібітуді баяулату үшін оларды фольгаға ораңыз. Өнімдерді тексергеннен кейін пеш есігін жабыңыз және жібітуді жалғастыру үшін **Старт** түймесін басыңыз.
**Сіз пеш есігін ашқанға дейін сіздің пешіңіз өнімдерді әрі қарай жібіте береді (жібіту аяқталды деген дыбыс белгісі берілгеннен кейін де).**

# АВТОМАТТЫ ТҮРДЕ ЖІБІТУ ЖӨНІНДЕГІ НҰСҚАУЛЫҚ.

- Жібітуді қажет ететін тағам өнімі қысқатолқынды пешке жарамды ыдысқа салынуы тиіс, әрі оны пеш ішіне беттін жаппастан шыныдан жасалған айналмалы үстелге салып қою қажет.
- Егер өнімнің кейбір бөліктері басқаларға қарағанда жылдам жібісе, оларды шағын фольга бөліктерімен жауып қойыңыз. Бұл өнімді кеуіп кетуден сақтап, жібіту процесін баяулатуға көмектеседі. Фольга пеш қабырғаларына тимейтіндігіне және фольганың бөліктері бір бірімен сүйкеспейтіндігіне көз жеткізіңіз.
- Тартылған ет, жаншыма котлеттер, шұжықтар (сосискалар) және бекон сияты өнімдерді мүмкіндігінше бір бірінен бөлек ұстау қажет. ДЫБЫС БЕЛГІСІ берілгеннен кейін пеш есігін ашып, өнімді аударып қойыңыз. Егер жібітілген бөліктер болса, оларды алыңыз. Әлі мұздап тұрған бөлікті қайтадан пешке салыңыз және жібітуді жалғастырыңыз. Жібіту аяқталғаннан кейін өнімді толық жібігенге дейін қоя тұрыңыз.
- Мысалы, ет кесектері мен бүтін балапандар ас әзірлеу басталғанға дейін кемінде 1 сағат ТҰРА ТҰРУЫ тиіс.

| *Санаты* | *Салмағы* | *Ыдыс-аяқ* | *Өнім* |
|---|---|---|---|
| ***Мясо*** ( **Ет** ) ***Птица*** ( **Құс** ) ***Рыба*** (**Балық**) | 0.1 ~ 4.0 кг | Қысқатолқынды пешке арналған ыдыс-аяқ (жалпақ тарелке) | **Ет:** Тартылған сиыр еті, жон еті, бұқтыруға арналған кесінді, стейк, бифштекс, гамбургерлер, шошқа еті, қой еті, шұжықтар (сосискалар), котлеттер (2 см).<br><br>Дыбыс белгісі берілгеннен кейін өнімді аударып қойыңыз.<br>Жібігеннен кейін өнім 5 Р 15 минут тұра тұрсын.<br><br>**Құс еті:**<br>Бүтіндей (2 кг-ға дейін), төс еті (сүйексіз), сан еттері.<br>Төс еті (2,5 кг-ға дейін)<br><br>**Балық:**<br>Жон еті, үлкен кесектер, бүтіндей<br>Таңқышаяндар еті, омар құйрықтары, асшаяндар, тарақ балықтар |
| ***Хлеб*** ( **Нан** ) | 0.1 ~ 0.5 кг | Қағаз орамал немесе жалпақ тарелке | Ұсақтап туралған нан, булочкалар, багет және т.б. |

# Жылдам жібіту

Бұл функция 0,5 кг шабылған етті, тауық етінің кесекшелерін немесе балықтың қоң етін өте жылдам жібіту үшін жарамды.
Ортасы да жібу үшін өнімді біразға қоя тұрыңыз. Төмендегі мысалда біз сізге 0,5 кг тауықтың қоң етін қалай жібіту керек екенін көрсетеміз.



1 **Стоп/Тастау** батырмасын басыңыз.




2 **Быстрое размораживание** батырмасын басыңыз.
Пеш қалғанын істейді.
Жылдам жібіту функциясы автоматты түрде қосылады.




## ЖЫЛДАМ ЖІБІТУ ЖӨНІНДЕ НҰСҚАУЛЫҚТАР

* Еттің орамын түгел алып тастаңыз.
* Толтырманы микротолқынды пешке арналған ыдысқа салыңыз. Дыбыстық сигнала естілген уақытта есікшені ашып, толтырманы пештен алып шығыңыз, оны аударыңыз да, қайтадан пешке салыңыз. Жібітуді жалғастыру үшін Старт батырмасын басыңыз. Бағдарламаның аяғында толтырманы микротолқынды пештен алып шығып, фольгамен жабыңыз да, толық жібігенге дейін 5-15 минутқа қоя тұрыңыз.

| Тағам | Салмақ | Ыдыс | Нұсқаулықтар |
|---|---|---|---|
| **Толтырма** | 0,5 кг | Микротолқынды пешке арналған ыдыс (жайпақ тәрелке) | Толтырма<br>Дыбыстық сигналдан кейін өнімді аударыңыз.<br>Жібіткеннен кейін 5-15 минутқа қоя тұрыңыз. |

# Дайындау уақытын ұлғайту және азайту



1

**Стоп/Сброс (Стоп/Тастау)** батырмасын басыңыз




2

Авто повар бағдарламасын таңдаңыз .

Өнімдердің салмағын беріңіз.

Старт батырмасын басыңыз.




3

**Больше** (Көбірек )батырмасын басыңыз.
Батырманы әрбір басқан сайын дайындау уақыты 10 секундқа ұлғаяды.

Меньше (Азырақ) батырмасын басыңыз.
Батырманы әрбір басқан сайын дайындау уақыты 10 секундқа азаяды

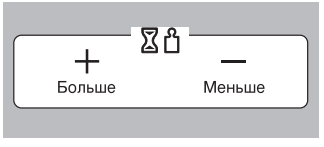

# ҚАУІПСІЗДІК ЖӨНІНДЕ МАҢЫЗДЫ НҰСҚАУЛЫҚТАР

МҰҚИЯТ ОҚЫП ШЫҒЫП, БОЛАШАҚТА АНЫҚТАП ОТЫРУ ҮШІН САҚТАҢЫЗ.

***ЕСКЕРТУ***

*Өзіңіздің ас дайындау уақытын дұрыс белгілегеніңізді әрқашан тексеріп отыруды өтінеміз, өйткені тым ұзақ дайындау астың ТҰТАНУЫНА және келесіде ПЕШТІҢ ЗАҚЫМДАЛУЫНА әкеліп соғуы мүмкін.*

1. Есікшелерді, басқару пенельдерін, бұғаттаушы түйіспелерді немесе пештің кез келген басқа бөліктерін өз бетіңізбен реттеуге немесе жөндеуге талпыныстар жасамаңыз. Микротолқынды энергия сәулесінен қорғауды қамтамасыз ететін кез келген қаптамалар мен қақпақтарды алуға қатысты пешке қызмет көрсету немесе жөндеу бойынша операцияларды орындау қауіпті. Жөндеуді тек микротолқынды техниканы жөндеу жөніндегі білікті маман жүзеге асыруға тиіс.
2. Пеш бос болған уақытта оны қоспаңыз. Пеш пайдаланылмайтын уақытта оған су бар стакан қойған жөн. Егер сіз пешті кездейсоқ қосып қойсаңыз, су бүкіл микротолқынды энергияны қауіпсіз сіңіріп алады.
3. Микротолқынды пеште киімді құрғатпаңыз, егер сіз оны тым ұзақ қыздырсаңыз, ол күйіп немесе жанып кетуі мүмкін.
4. Аспаздық кітапта қандай-да бір тағамды дайындау жөнінде тап сондай ұсыныстамалар берілген жағдайларды қоспағанда, өнімдерді қағаз сүлгілерге орап дайындамаңыз.
5. Ас дайындаған кезде қағаз сүлгілердің орнына газеттерді пайдаланбаңыз.
6. Ағаш ыдысты пайдаланбаңыз. Ол шамадан тыс қызып, күйіп кетуі мүмкін. Металлмен (мысалы, алтынмен немесе күміспен) әрленген қыш ыдысты пайдаланбаңыз. Әрқашанда өнімдер салынған пакеттер байланатын бұралған сымдарды алып тастап отырыңыз. Металл заттар пештің елеулі зақымына себеп бола алатын электр доғасының пайда болуына әкеліп соғуы мүмкін.
7. Есікше мен пештің алдыңғы шетжақтық беттерінің арасында ас сүлгі, сулық немесе әлдебір басқа кедергі болған уақытта пешті қоспаңыз, өйткені бұл микротолқынды энергияның сыртқа жылыстауына себеп болуы мүмкін.
8. Қайта өңделген қайтарма шикізаттан жасалған қағазды пайдаланбаңыз, өйткені оның құрамында ас дайындаған кезде ұшқындауға және/немесе тұтануға себеп бола алатын қоспалар болуы мүмкін.
9. Айналатын табаны ас дайындап болысымен бірден суға жумаңыз. Ол сынып немесе жарылып кетуі мүмкін.
10. Астың шағын көлемдерін дайындау немесе жылыту үшін азырақ уақыт қажет. Егер сіз әдеттегі уақытты бағдарламаласаңыз, ас қатты қызып немесе күйіп кетуі мүмкін.
11. Пешті кездейсоқ еденге аударып алмау үшін, есікшенің алдыңғы шетінің пеш орнатылған беттің шетінен кейінге қарай кем дегенде 8 см орналасуын қамтамасыз етіңіз.
12. Дайындар алдында картоптың, алманың және сол секілді басқа жеміс-жидектердің қабықтарын шанышқымен түйреңіз.
13. Пеште қабығы аршылмаған жұмыртқаларды дайындамаңыз. Жұмыртқаның ішінде қысым жасалады да, ол жарылып кетеді.
14. Пешіңізде фритюрдегі тағамдарды дайындауға талпынбаңыз.
15. Өнімдерді дайындардан немесе жібітерден бұрын, олардың пластик орамдарын алып тастаңыз. Алайда, кейбір жағдайларда ас дайындалған немесе жылытылған кезде пластик таспамен жабылған болуға тиіс екеніне назар аударыңыз.
16. Егер пештің есікшесі немесе есікшенің тығыздағыштары ақаулы күйде болса, пешті маман жөндегенге дейін оны пайдалануға болмайды.
17. Егер сіз түтінді байқасаңыз, пештің есікшесін ашпаңыз, жалын ауа келіп түспегендіктен өшуі үшін, оны өшіріңіз немесе пештің желілік бауын ұяшықтан ажыратыңыз.
18. Ас пластиктен, қағаздан немесе басқа жанғыш материалдардан жасалған бір мәртелік ыдыста дайындалатын немесе жылытылатын уақытта пешті қараусыз қалдырмаңыз, ыдысқа ештеңе болмағанына көз жеткізу үшін, ішіне жиірек қарап отырыңыз.
19. Балаларға пешті қараусыз пайдалануға тек сіз оларды сәби пешті қауіпсіз пайдалана алатындай және оны дұрыс пайдаланбаудың қауіпті екенін түсінетіндей үйреткеннен кейін рұқсат етіңіз.
20. Сұйықтықтар немесе басқа өнімдер тұмшаланған ыдыстарда жылытылмауға тиіс, өйткені олар қыздырған кезде жарылып кетуі мүмкін.

Осы тауардың қызмет мерзімі – тауар тұтынушыға табысталған күннен бастап 7 жыл.

# ҚАУІПСІЗДІК ЖӨНІНДЕ МАҢЫЗДЫ НҰСҚАУЛЫҚТАР

МҰҚИЯТ ОҚЫП ШЫҒЫП, БОЛАШАҚТА АНЫҚТАП ОТЫРУ ҮШІН САҚТАҢЫЗ.

21. Қысқатолқынды пешке жарайтын ғана ыдысты қолданыңыз.
22. Егер сіз тамақты пластиктен немесе қағаздан жасалған ыдыста ысытсаңыз, пешті қадағалап отырыңыз, өйткені ыдыстың өртеніп кету қаупі бар.
23. Егер түтін байқасаңыз, пешті желіден ажыратып, жалынды сөндіру үшін есігін жабық күйінде ұстай тұрыңыз.
24. Қысқатолқынды пеште ішімдіктер қатты ысып кетуі мүмкін, сондықтан ыдыс-аяқты қолданған кезде абай болу керек.
25. Балалар тамағы бар шынылар мен банкілерді араластырып немесе сілкіп отыру қажет, ал ішіндегісінің температурасын - күйіп қалмас үшін ішер алдында тексеріп отыру қажет.
26. Жұмыртқаны және шикідей піскен жұмыртқаны қысқатолқынды пеште ысытуға болмайды, өйткені олар ысыту режимі аяқталғаннан кейін де жарылып кетуі мүмкін.
27. Есік тығыздауышын, камераны және аралас бөлшектерді тазалау жөніндегі нұсқаулықтар.
28. Тамақ қалдығын алып отыру қажет, ал пешті тұрақты түрде тазалап отыру қажет.
29. Лас күйдегі пештің іші сыртқы келбетінің зақымдануына әкеліп соқтыруы мүмкін, бұл пешті пайдалану мерзіміне теріс әсер етуі, сондай-ақ қауіпті жағдайға әкеліп соқтыруы мүмкін.
30. Осы пешке арналған температура көрсеткішін ғана пайдаланыңыз (температура көрсеткішін пайдалану функциясы бар модельдер үшін).
31. Егер жылытқыш элементтер орнатылған болса, пешті пайдалану кезінде ол қатты ысып кетеді. Пеш ішіндегі жылытқыш элементтерге тиіспеңіз.
32. Пешті назарсыз қалған кішкентай балаларға немесе мүгедектерге пайдалануға болмайды.
33. Жылжымалы жылытқышты күш салып айналдырмаңыз. Егер жылжымалы жылытқыш зақымданған болса, оны білікті техникалық маман жөндегенге дейін пайдалануға болмайды.
34. Қысқатолқынды пештің қуыстағы жұмысын алдын ала тексерместен оны сол қуысқа тұрақты жұмыс істеп тұруына қоюға болмайды.
35. Пеш есігінің шынысын тазалау үшін кедір-бұдырлы абразивті тазартқыштарды немесе метал қырғыштарды пайдаланбаңыз, себебі олар шыны бетін тырнап кетуі мүмкін, ал бұл шынының сынуына себеп болуы мүмкін.

**Ескерту:** Егер пештің есігін немесе оның герметикалық тығыздауыштары зақымданған болса, пешті пайдалануға болмайды және оның жұмысы тек оны білікті маман жөндегеннен кейін ғана қайта жаңғыртылуы мүмкін.

**Ескерту:** Электрмагнитті сәуледен қорғайтын қақпақты шешуді қажет ететін, білікті емес маманның қызмет көрсетуі немесе жөндеуі өте қауіпті.

**Ескерту:** жабық ыдыста ысытуға болмайды, өйткені олар жарылып кетуі мүмкін.

**Ескерту:** Балаларға назарсыз пешті пайдалануға тек, егер бала пешті қауіпсіз түрде пайдалана білсе және дұрыс емес пайдаланудың қауіпті екенін білсе ғана рұқсат етіңіз.

# Микротолқынды пешке арналған ыдыс

**Өзіңіздің микротолқынды пешіңізде ешқашанда металл ыдысты немесе металлмен әрленген ыдысты пайдаланбаңыз.**

Микротолқындар металл арқылы өте алмайды. Олар пешке қойылған кез келген металл заттан шағылысатын болады және өзінің жаратылысы жағынан жай отына ұқсас электр доғасының пайда болуына себеп болады.

Термотөзімді металл емес ас ыдыстарының көпшілігі микротолқынды пеште пайдалану үшін жарамды. Алайда, кейбір ыдыстардың құрамында оны микротолқынды пеш үшін жарамсыз қылатын материалдар болуы мүмкін. Егер сізде қандай да бір нақты ыдыстың жарамдылығына күмәніңіз болса, ол ыдыстың микротолқынды пеш үшін жарамдылығын айқындаудың қарапайым тәсілі бар.

Сізде күмән туғызған ыдысты микротолқынды пешке бір стакан судың жанына қойыңыз. Микротолқындар режимін 1 минутқа ЖОҒАРЫ қуаттылыққа қосыңыз. Егер су жылыса, ал ыдыс ұстағанда салқын күйінде қалса, ол микротолқынды пеште пайдалану үшін қауіпсіз. Алайда, егер судың температурасы өзгермесе, ал ыдыс жылыса, бұл оның микротолқындарды жұтатынын және оны микротолқынды пеште пайдалану қауіпті екенін білдіреді. Сіздің ас үйіңізде микротолқынды пеште ас дайындаған кезде пайдалануға болатын ыдыс жеткілікті болар. Тек төменде берілген тізбені оқып шығыңыз.

**Ас тарелкелері**

Ас ыдысының көптеген түрлері микротолқынды пеште пайдалану үшін қауіпсіз. Күмән болған жағдайда, ыдысты өндірушінің құжаттамасын қараңыз немесе микротолқынды пеш үшін жарамдылығына тексеру жүргізіңіз.

**Шыны ыдыс**

Термотөзімді шыны ыдыс микротолқынды пеш үшін қауіпсіз. Бұл сондай-ақ шынықтырылған шыныдан жасалған ас үйлік ыдыстың барлық маркаларына да қатысты. Алайда, бокал немесе шарапқа арналған стакандар секілді күйрек шыны ыдысты пайдаланбаңыз, өйткені олар ас жылытқан кезде сынып кетуі мүмкін.

**Өнімдерді сақтауға арналған пластик ыдыс**

Оларды асты жылдам дайындау үшін пайдалануға болады. Алайда, олар асты ұзақ уақыт бойы дайындау үшін пайдаланылмауға тиіс, өйткені ыстық ас ақыр аяғында олардың деформациясына немесе балқуына әкеліп соғады.

**Қағаз**

Қағаз тарелкелер мен ыдыстар дайындау уақыты қысқа және астың құрамында май мен ылғал аз болу шартында микротолқынды пеште пайдалану үшін ыңғайлы және қауіпсіз болып табылады. Қағаз сүлгілер де сондай-ақ өнімдерді орау және бекон секілді майлы тағамдар дайындалатын қаңылтыр табаларды қоршау үшін өте ыңғайлы. Әдетте боялған қағазды пайдаланбауға тырысыңыз, өйткені бояу асқа жұғуы мүмкін. Қайтарма шикізаттан жасалған кейбір қағаз бұйымдардың құрамында электр доғасының пайда болуына немесе тұтануға әкеліп соға алатын қоспалар болуы мүмкін.

**Ас дайындауға арналған пластик пакеттер**

Олар микротолқынды пеште пайдалану үшін олар ас дайындауға арналған шартта қауіпсіз. Алайда, будың пакеттен шығуға мүмкіндігі болу үшін, пакетте міндетті түрде тілік жасаңыз. Өзіңіздің микротолқынды пешіңізде ас дайындау үшін ешқашанда әдеттегі пластик пакеттерді пайдаланбаңыз, өйткені олар балқып, жыртылып қалады.

**Микротолқынды пешке арналған пластмасс ас ыдысы**

Әртүрлі нысандағы және мөлшердегі микротолқынды пешке арналған ас ыдысы сатылады. Көбіне сіз жаңа ыдыс сатып алмай, өзіңіздің ас үйіңізде барын пайдалана аласыз.

**Фаянс, балшық ыдыс және қыш**

Бұл материалдардан жасалған ыдыстар әдетте микротолқынды пеште пайдалануға әбден жарамды, бірақ, толық сенімді болу үшін, оларды жоғарыда айтылған тәсілмен сынау қажет.

**ЕСКЕРТУ**

Қорғасын немесе темір құрамы жоғары кейбір ыдыстар микротолқынды пеште пайдалану үшін жарамсыз. Ыдысты микротолқынды пеште пайдалануға болатынына сенімді болу үшін, сіз оны сынауға тиіссіз.

# Өнімдердің сипаттамалары және микротолқынды энергияны пайдаланып дайындау

**Дайындау процессін қадағалаңыз**

Аспаздық кітаптағы рецепттер мұқият әзірленген, бірақ сіздің оларды пайдаланып тағамдар дайындауға табысыңыз сіздің оларды дайындау процессін қаншалықты мұқият қадағалайтыныңызға байланысты. Әрқашанда ас дайындаған кезде оны қадағалаңыз. Сіздің пешіңізге ас дайындау кезінде жанатын шам орнатылған, сондықтан сіз ішіне қарап, дайындаудың қалай жүріп жатқанын тексере аласыз. Рецепттерде берілген асты қашан көтеру, араластыру керектігі және т.б. туралы нұсқаулар қажетті әрекеттердің минимумы болып саналуға тиіс. Егер сізге ас біркелкі дайындалмайтын секілді көрінсе, өзіңіздің пікіріңіз бойынша жағдайды түзететін шараларды қабылдаңыз.

**Ас дайындау ақытына ықпал ететін факторлар**

Дайындау уақыты көптеген факторларға байланысты. Рецептте пайдаланылатыын ингредиенттердің температурасы дайындау уақытына өте көп ықпал етеді. Мысалы, жаңа ғана тоңазытқыштан алынған майдан, сүттен және жұмыртқадан дайындалатын бөліш тап сондай, тек бөлме температурасындағы ингредиенттерден дайындалатын бөлішке қарағанда едәуір ұзақ піседі. Осы Нұсқаулықта берілген барлық тағамдардың рецептттерінде дайындау уақытының ауқымы көрсетілген. Жалпы, сіз егер тағамды рецептте көрсетілген минималды уақыттың ішінде дайындасаңыз, оның әдетте ақырына дейін дайын болмайтынын, ал кейде тағамды өз талғамыңыз бойынша дайындау үшін тіпті максималды көрсетілген уақыттан асыруға тура келетінін көресіз. Ол аспаздық кітабында қабылданған негізгі қағида дайындау уақытын көрсетуге консервативті көзқарасқа негізделген. Өйткені егер ас күйіп кетсе, оны түзету мүмкін емес. Кейбір рецепттерде, әсіресе, нан, бәліштер және қайнатылған крем дайындау рецептерінде тағамды пештен сәл дайын емес күйінде алуға кеңес беріледі. Бұл қателік емес. Егер тағамды біразға, әсіресе жабылған күйінде қоя тұрса, ол пештен алып шыққаннан кейін де дайындалуын жалғастырады, өйткені астың сыртқы қабаттары сіңірген жылу біртіндеп ішіне бойлайды. Егер тағам бүкіл көлемі бойынша дайын болғанға дейін пеште қалса, сыртқы қабаттар қатты кеуіп кетеді, тіпті күйеді. Сіз әртүрлі тағамдарды дайындау және суыту уақытын айқындауда барған сайын шебер бола бересіз.

**Өнімдердің тығыздығы**

Торт немесе нан секілді жеңіл, кеуекті тағамдар ростбиф немесе бұқтырылған ет секілді ауыр, тығыз тағамдарға қарағанда жылдам дайындалады. Кеуекті тағамдар дайындаған кезде сіз олардың сырт жақ шеттерінің тым құрғақ және күйрек болмауын бақылауға тиіс боласыз.

**Астың биіктігі**

Биік өнімдердің, соның ішінде ростбифтің үстіңгі бөлігі астыңғысына қарағанда жылдам дайындалады. Соның себебінен биіктігі көбірек тағамды дайындау кезінде кейде бірнеше мәрте аударып отырған жөн.

**Өнімдердегі ылғалдың құрамы**

Микротолқындар өндіретін жылу ылғалды буландыруға бейім болғандықтан, қуыруға арналған ет және кейбір көкөніс түрлері секілді біршама құрғақ өнімдерді дайындаудың алдында сумен бүрку, не болмаса буды ұстап қалу үшін жабық түрде дайындау қажет.

**Өнімдердегі сүйектер мен майдың құрамы**

Сүйектер жылу өткізеді, ал май еттен көрі жылдамырақ дайындалады. Сол себепті сүйекті немесе майлы ет кесектерін дайындаған кезде, еттің біркелкі дайындалуын және шектен тыс қуырылмауын бақылау керек.

**Өнімдердің мөлшері**

Сіздің микротолқынды пешіңіздегі микротолқындар мөлшері дайындалатын өнімдердің мөлшерінен төуелсіз өзгеріссіз қала береді. Демек, сіз микротолқынды пешке неғұрлым көп өнім салсаңыз, олар соғұрлым ұзақ дайындалады. Сіз салмағы рецептте көрсетілгеннен екі есе кем әлдебір тағамды дайындаған уақытта, рецептте көрсетілген дайындау уақытын кем дегенде үштен біріне кемітуді ұмытпаңыз.

**Өнімдердің нысаны**

Микротолқындар өнімдерге тек 2 см тереңдікке бойлайды; қалың тағамның ішкі бөлігі сыртқан өндірілетін жылудың ішке ауыстырылу есебінен дайындалады. Кез келген тағамның тек сыртқы қабаттары микртотолқынды энергияның есебінен дайындалады, тағамның қалған бөлігі жылу өткізгіштіктің есебінен дайындалады. Одан микротолқынды пеште дайындау кезінде тағамның ең ыңғайсыз нысаны қалың шаршы болатынын көреміз. Бұрыштар әлдеқашан дайын, ал ортасы әлі жылымаған. Микротолқынды пеште дөңгелек жұқа тағамдар мен сақина нысанды тағамдар ең жақсы дайындалады.

**Жабу**

Қақпақ жылу мен буды тұтады, соның есебінен ас жылдамырақ дайындалады. Жабу үшін қақпақты немесе будың қысымымен оны жарып жібермеу үшін, бір бұрышын сәл көтеріп, тығыз жанасатын таспаны пайдаланыңыз.

**Күреңіту**

15 минут немесе одан ұзақ дайындататын ет және құс еті өздерінің майының есебінен сәл күреңітеді. Одан көрі қысқа уақыт дайындалатын тағамдарға күреңіту үшін вустершир тұздығы, қытайбұршақ тұздығы немесе барбекюге арналған тұздықты жағуға болады, бұл төбетті түске кіргішуге мүмкіндік береді. Тағамдарға күреңіту үшін тұздықтың біршама шағын мөлшері үстелетін болғандықтан, тағамдардың бастапқы хош иісі өзгермей қала береді.

**Май өткізбейтін қағазбен жабу**

Май өткізбейтін қағаз шашыраудың алдын тиімді алады және асқа жылудың бір бөлігін ұстап қалуға көмектеседі. Бірақ, ол қақпаққа немесе тығыз жанасатын таспаға қарағанда асты оншалық тығыз жаппайтындықтан, бұл асқа сәл кебуге мүмкіндік береді.

**Орналастыру және аралықтарды қамтамасыз ету**

Қақталған картоп, қалыпшалардағы кекстер, тіске басарлар секілді дара өнімдер егер оларды микротолқынды пеште бір бірінен бірдей қашықтықта, дұрысы шеңберлеп орналастырса, анағұрлым біркелкі жылытылатын болады. Ешқашанда өнімдерді бірінің үтіне бірін қаламаңыз.

# Өнімдердің сипаттамалары және микротолқынды энергияны пайдаланып дайындау

**Араластыру**

Араластыру микротолқынды пеште ас дайындаған кезде неғұрлым маңызды тәсілдердің бірі болып табылады. Әдеттегідей дайындаған кезде тағамдар ингредиенттерді араластыру мақсатында араластырылады. Алайда, микротолқындардың көмегімен дайындаған кезде тағамдар жылуды тарату және қайта бөлу мақсатында араластырылады. Әрқашанда асты шеттерінен ортасына қарай араластырыңыз, өйткені шеттері бірінші кезекте жылиды.

**Аудару**

Үлкен кесекті ет және тұтас балапан секілді үлкен биік тағамдарды үстіңгі және астыңғы бөліктері біркелкі дайындалу үшін, аударып отыру қажет. Сондай-ақ балапан етінің кесектері мен жаншыма котлеттерді аударып отырған жөн.

**Анағұрлым қалың үлестерді сыртында орналастыру**

Микротолқындар астың сыртқы бөліктеріне "тартылатын" болғандықтан, еттің, құстың немесе балықтың анағұрлым қалың үлестерін олар дайындалып жатқан тағамның шеттеріне жақын орналастырған жөн. Бұл жағдайда анағұрлым қалың үлестер көбірек микротолқынды энергия алады және ас анағұрлым біркелкі дайындалатын болады.

**Экрандау**

Шаршы немесе тікбұрыш нысанды тағамдардың бұрыштары мен шеттері шамадан тыс қуырылуының алдын алу үшін, олар кейде микротолқындарды бұғаттайтын алюминий фольганың кесекшелерімен жабылады. Ешқашанда фольганың тым көп көлемін пайдаланбаңыз және фольганың тағамда сенімді ұсталуын қамтамасыз етіңіз, өйтпеген жағдайда электр доғасы пайда болуы мүмкін.

**Көтеріңкіреу**

Қалың және тығыз тағамдарды тағамның астыңғы бөлігі және ортасы микротолқындарды сіңіру үшін, көтеріңкіреп қоюға болады.

**Тесу**

Қабықтың, қабықшаның немесе жарғақтың ішіндегі өнімдер егер сіз оларды дайындаудың алдында тесіп қоймасаңыз, пеште жарылып кетуі мүмкін. Ондай өнімдерге жұмыртқалардың сарысы мен уызы, моллюскілер мен асшаяндар, сондай-ақ тұтас көкөністер мен жемістер жатады.

**Дайындығын тексеру**

Микротолқынды пеште астың жылдам дайындалатын соншалық, оның дайындығын жиі тексеріп отыру қажет. Кейбір тағамдар пеште олар толық дайын болғанға дейін қалдырылады, бірақ тағамдардың көпшілігі, соның ішінде еттен және құс етінен жасалған тағамдар пештен сәл дайын болмай алынады және тұру уақытында дайын болу үшін қойылады. Тұрған уақытында астың ішкі температурасы 3°С - 8°С шамасына дейін көтеріледі.

**Тұру уақыты**

Асты микротолқынды пештен шығарылғаннан кейін әдетте 3 минуттан 10 минутқа дейін қоя тұру керек. Әдетте ас тұрған уақытында оның сырты кебу керек жағдайларды қоспағанда (мысалы, кейбір бөліштер мен бисквиттер), жылуды сақтау үшін жабылады. Тұру асты дайындыққа дейін жеткізуге, сондай-ақ оның хош иістер шоғырына араласуға және нығаюға мүмкіндік береді.

## *Сіздің пешіңізді тазалау*

**1. Пештің ішкі беттерін таза ұстаңыз**

Астың немесе төгілген сұйықтықтың тамшылары пештің қабырғаларына жабысады және тығыздағыштар мен есікшенің беттерінің арасына түседі. Ең дұрысы оларды ылғалды шүберектің көмегімен бірден кетіріп отыру керек. Астың ұнтақтары мен тамшылар микротолқынды энергияны сіңіріп, дайындау уақытын ұлғайтады. Ылғалды шүберектің көмегімен есікше мен тығыздағыш беттердің арасындағы барлық ұнтақтар мен ас қалдықтарын кетіріңіз. Ол жерлерді есікшенің сенімді жабылуын қамтамасыз ету үшін әсіресе мұқият тазалап отыру қажет. Ішкі беттердегі май тамшыларын сабынды шүберекпен кетіріңіз, содан кейін сабынды шүберекпен кетіріп, құрғатып сүртіңіз. Қатқыл жуғыш құралдарды немесе түрпілік тазартқыш құралдарды пайдаланбаңыз. Шыны табақты қолмен немесе ыдыс жуғыш машинада жууға болады.

**2. Пештің сыртқы беттерін таза ұстаңыз**

Сыртқы беттерді жұмсақ сабын мен жылу суды пайдаланып, тазалаңыз, содан кейін сабынды шайып тастап, корпусты жұмсақ шүберекпен немесе қағаз сүлгімен құрғатып сүртіңіз. Пештің ішкі элементтерінің зақымдалуының алдын алу үшін, судың желдету саңылауларына ағуына жол бермеңіз. Басқару панелін тазалау үшін, пеш кездейсоқ қосылмау үшін есікшені ашып, панельді ылғалды шүберекпен сүртіңіз, содан оны дереу жұмсақ шүберекпен құратып сүртіп алыңыз. Тазалап болғаннан кейін Стоп/Тастау батырмасын басыңыз.

3. Егер есікшенің периметрі бойынша пештің ішінде немесе сыртында шоғырланса, панельдерді жұмсақ шүберекпен сүртіп алыңыз. Ол микротолқынды пеш жоғары ылғалдылық шарттарында жұмыс істеген уақытта орын алуы мүмкін және ешбір түрде пештің ақаулығын білдірмейді.

4. Есікше мен есікшенің тығыздағыштары тазалықта ұсталуға тиіс. Тазалау үшін тек жұмсақ шүберек пен сабынды жылу су пайдаланыңыз, содан кейін сабынды шайып тастап, мұқият құрғатып сүртіп алыңыз.

ТАЗАРТҚЫШ ҰНТАҚТАР, МЕТАЛЛ ЖӨКЕЛЕР МЕН ПЛАСТИКА КӨПШІКТЕР СЕКІЛДІ ТҮРПІЛІК МАТЕРИАЛДАРДЫ ПАЙДАЛАНБАҢЫЗ. Металл беттерді егер оларды ылғалды шүберекпен жиірек сүртіп алып отырса, таза күйінде сақтау оңайырақ болады.

# Неғұрлым жиі туындайтын сұрақтарға жауаптар

**С. пештің камерасындағы жарық неге жабайды?**
Ж. Оған бірнеше себеп болуы мүмкін: пештегі шам жанып кеткен. Пештің есікшесі жабылмаған.

**С. Пештің есікшесіндегі қарауыл терезесі микротолқынды энергияны өткізе ме?**
Ж. Жоқ. Экранның жабылатын терезесіндегі ойықтар жарықтың өтуіне мүмкіндік беретін, бірақ микротолқынды энергияға өтуге мүмкіндік бермейтіндей шамада жасалған.

**С. Неге басқару панеліндегі батырманы басқан кезде дыбыстық сигнал беріледі?**
Ж. Дыбыстық сигнал сіздің басқарушы сигналыңыздың пештің жадына енгізілгенін көрсетеді.

**С. Егер микротолқынды пешті ол бос болған уақытта қосса, ол зақымдала ма?**
Ж. Иә. Ешқашанда пеш бос болған уақытта немесе оған шыны табақты орнатпай, қоспаңыз.

**С. Неге жұмыртқалар кейде "жарылады"?**
Ж. Сіз жұмыртқаларды пісірген, қуырған немесе пашот жұмыртқа дайындаған уақытта сарысы оның жарғағының ішінде бу жинақталу себебінен "жарылып" кетуі мүмкін. Оны болдырмас үшін, жұмыртқаны дайындар алдында сарысын тесіңіз. Ешқашанда қабығы аршылмаған жұмыртқаны дайындамаңыз.

**С. Неге асты пеште дайындау уақыты аяқталғаннан кейін оны қоя тұруға кеңес беріледі?**
Ж. Асты микротолқынды энергия пайдаланып, дайындау аяқталғаннан кейін, ол "тұру" уақытында дайындалуын жалғастырады. Ол тұру уақыты асқа оның бүкіл көлемі бойынша дайындыққа жетуге мүмкіндік береді. Тұру уақытының ұзақтығы астың тығыздығына байланысты.

**С. Микротолқынды пеште мамық жүгеріні дайындауға бола ма?**
Ж. Иә, төменде берілген екі әдістің көмегімен дайындауға болады.
1. Микротолқынды пеш үшін арнайы әзірленген мамық жүгері дайындауға арналған ыдысты пайдаланып.
2. Сатылатын, микротолқынды пешке арналған орамдалған мамық жүгеріні пайдаланып, дайындауға болады.

ӨНІМДІ ӨНДІРУШЕ БЕРГЕН ОНЫ ДАЙЫНДАУ ЖӨНІНДЕГІ НҰСҚАУЛАРДЫ ДӘЛ ОРЫНДАҢЫЗ. МАМЫҚ ЖҮГЕРІ ДАЙЫНДАҒАН УАҚЫТТА ПЕШТІ ҚАРАУСЫЗ ҚАЛДЫРМАҢЫЗ. ЕГЕР ЖҮГЕРІ ОРАМДА КӨРСЕТІЛГЕН УАҚЫТТЫҢ ІШІНДЕ МАМЫҚҚА АЙНАЛМАСА, ДАЙЫНДАУДЫ ТОҚТАТЫҢЫЗ. ДАЙЫНДАУДЫ ЖАЛҒАСТЫРУ ЖҮГЕРІНІҢ ЖАНУЫНА ӘКЕЛІП СОҒУЫ МҮМКІН.

**ЕСКЕРТУ**
ЕШҚАШАНДА МАМЫҚ ЖҮГЕРІ ДАЙЫНДАУ ҮШІН ОРАМДЫҚ ҚАҒАЗ ПАКЕТТЕРДІ ПАЙДАЛАНБАҢЫЗ. ЕШҚАШАНДА ЖАРЫЛМАҒАН ДӘНДЕРДІ ҚАЙТАДАН ДАЙЫНДАУҒА ТАЛПЫНБАҢЫЗ.

**С. Неге менің пешім микротолқынды пешке арналған аспаздық кітапта көрсетілген әркез жылдам дайындамайды?**
Ж. Сіз барлық берілген нұсқаулықтарды дәл орындағаныңызды тексеру және дайындау уақытының өзгеруіне қандай себептер болғанын анықтау үшін, өзіңіздің аспаздық кітабыңызды тағы бір қарап шығыңыз. Аспаздық кітапта көрсетілген дайындау уақыттар мен қуаттылық деңгейлері астың шектен тыс қуырылуының және күюінің – микротолқынды пеште ас дайындау тәсілдерін игеру кезеңінде жиі неғұрлым туындайтын проблеманың алдын алуды ескере отырып, ұсынылған. Мөлшердің, нысанның, салмақтың және қалыңдықтың нұсқалары анағұрлым ұзақ дайындау уақытына әкеліп соғуы мүмкін. Әдеттегі ас үй плитасын пайдалану жағдайындағыдай, астың дұрыс дайындалуын қамтамасыз ету үшін, аспаздық кітаптың нұсқауларын өзіңіздің ақылыңызбен және тәжірибеңізбен толықтырып отырыңыз.

# Желілік ашаны жинақтау туралы ақпарат
# Техникалық сипаттамалары

## Ескерту

### Бұл бұйым жерге қосылған болуға тиіс

Желілік баудағы сымдар төмендегі кодқа сәйкес боялған:
КӨК – Бейтарап
ҚОҢЫР – Кернеу астында
САРЫ ЖӘНЕ ЖАСЫЛ – Жер

Сымдардың осы түстері сіздің ашаңыздағы түсті белгішелерге сәйкес келмеуі мүмкін болғандықтан, төмендегідей жасаңыз:

КӨК түсті сым ашаның N әрпімен белгіленген немесе ҚАРА түстегі түйіспесіне жалғануға тиіс.

ҚОҢЫР түсті сым ашаның L әрпімен белгіленген немесе ҚЫЗЫЛ түстегі түйіспесіне жалғануға тиіс.

САРЫ және ЖАСЫЛ немесе ЖАСЫЛ түстегі сым E әрпімен немесе "⏚" рәмізімен белгіленген жерге қосушы түйіспеге жалғануға тиіс.

Егер бұйымның желілік бауы зақымдалған болса, онда қауіпсіздікті қамтамасыз ету үшін, оны өндіруші фирманың өкілі, оның қызмет көрсету жөніндегі агенті немесе сондай біліктілігі бар тұлға алмастыруға тиіс.

### Техникалық сипаттамалары

| | MS1949G / MS1948W / MS1948V<br>MS-1949W / MS-1949G |
|---|---|
| Қоректендіру көзі | 230 В / 50 Гц |
| Шығыстық қуаттылығы | 700 Вт (IEC60705 стандарты бойынша) |
| Микротолқындар жиілігі | 2450 Мгц |
| Габариттік мөлшерлері | 455 мм (Е) x 252 мм (Б) x 320 мм (Ұ) |
| Тұтынатын қуаттылығы | |
| Микротолқындар | 1000 Вт |

## ЕСКЕРТУ

Дене, сезім не ақыл-ой мүмкіндіктері шектеулі немесе тәжірибесі мен білімі жеткіліксіз адамдардың (соның ішінде балалардың) қауіпсіздігі үшін жауапкершілік көтеретін адам осы құрылғыны пайдалануға қатысты оларды қадағаламаса немесе нұсқау бермесе, бұл құрылғыны олардың қолдануына болмайды.







| | Телефон | Интернет |
|---|---|---|
| Россия | ru.lgservice.com | 8-800-200-7676 |
| Украина | ua.lgservice.com | 0-800-303-000 |
| Казахстан | kz.lgservice.com | 8-8000-805-805 |
| Казахстан<br>с мобильного GSM | kz.lgservice.com | 2255 |
| Беларусь | ru.lgservice.com | 8-820-0071-1111 |
| Латвия | lv.lgservice.com | 8-0003-271 |
| Литва | lt.lgservice.com | 8-800-30-800 |
| Эстония | ee.lgservice.com | 800-9990 |