LG
Life's Good

SVENSKA

ANVÄNDARHANDBOK

BIL CD/MP3/WMA-receiver

Var vänlig och läs denna användarhandbok innan du sätter igång att använda apparaten och behåll den för framtida användning.

MODELL
LCS700BN/ LCS700BR



Innehållsförteckning

3 Säkerhetsanmärkning
4 Frontpanel
5 Fjärrkontroll
Sätta i batteri
6 Om borttagbar kontrollpanel
Montera kontrollpanelen
Ta loss kontrollpanelen
7 Installation
Grundläggande installation
Avlägsna den befintliga receivern
ISO-DIN-installation
8 Anslutning
9-10 Grundläggande användning
Ljudavstängning
Använda EQ
Använda XDSS+ (Extreme Dynamic Sound System)
Kontrollera tiden
Stänger av displaybelysningen
Återställning av enheten
Justering av generella inställningar
10-11 Lyssna på en CD
Pausa eller starta om en CD-skiva
Söka efter ett avsnitt inom ett spår eller en fil
Gå till ett annat spår eller en annan fil
Kontrollera information om din music
Spela upp spår/filer på det sätt du önskar
11 Lyssna på musik från en extern enhet
12-13 Lyssna på radio
Lagring manuellt av önskade frekvenser
Lyssna på en förinställd station
Justerar mottagarinställningarna
13 Användning av en USB-enhet
Gå till en annan enhet
Snabbsökning efter önskad fil
14-15 Ansluta med trådlös *Bluetooth*-teknik
Användning av knapparna för *Bluetooth* trådlösa teknologi
Koppla bort en telefon
Besvara och avsluta ett samtal
Avvisa ett samtal
Ringa upp med ett sparat förinställt nummer
Kontroll av missade samtal
Spara uppringda nummer bland senast samtal
Ljudöverföring
Para ihop din enhet och apparat med trådlös *Bluetooth*-teknik
Spela MP3-filer
Profilinformation för trådlös *Bluetooth*-teknik
16 Justera inställningen (trådlös *Bluetooth*-teknik)
17-19 Lista över telefoner som är kompatibla (trådlös *Bluetooth*-teknik)
20 Felsökning
21 Specifikationer

CE

LG Electronics intygar härmed att denna/ dessa produkt (er) är i överensstämmelse med de grundläggande kraven och andra relevanta bestämmelser i direktiv 1999/5/EC, 2006/95/EC och ECE-förordning 10,03 (3.2.9).

Europeiskt ombud:

LG Electronics Service Europe B.V.
Veluwezoom 15, 1327 AE Almere,
The Netherlands (Tel : +31-(0)36-547-8888)

Den här apparaten är kompatibel med styrhjulsfjärrkontrollen. Den här funktionen fås att fungera genom att sända signalen från styrhjulsfjärrkontrollen till apparaten.
För mer information, kontakta försäljaren.

Säkerhetsanmärkning



VARNING

RISK FÖR ELEKTRISKA STÖTAR. ÖPPNA INTE



VARNING: FÖR ATT MINSKA RISKEN FÖR ELEKTRISKA STÖTER SKA DU INTE TA BORT HÖLJET (ELLER BAKSIDAN), DET FINNS INGA DELAR SOM KAN REPARERAS AV ANVÄNDAREN INUTI. LÅT EN KVALIFICERAD SERVICETEKNIKER TA HAND OM REPARATIONER.



Blixten med pilhuvud som finns i en liksidig triangel är avsedd att uppmärksamma användaren på närvaron av oisolerade farliga spänningar inuti produkten, som kan vara tillräckliga för att utgöra en risk för elektriska stötar.



Utropstecknet inuti en liksidig triangel är avsedd att uppmärksamma användaren på närvaron av viktiga drifts- och underhållsanvisningar i trycksakerna som medföljer enheten.



Hantera alltid fordonet på ett säkert sätt. Bli inte distraherad av fordonet när du kör och var alltid uppmärksam på alla omständigheter vid körning. Ändra inte inställningar eller andra funktioner. Kör in till vägkanten på ett säkert och lagligt sätt innan du försöker dig på att göra något sådant.



Använd inte enheten under flera timmar vid extremt låga eller höga temperaturer (-10°C till 60 °C).



För att minska risken för elektriska stötar ska du inte ta bort höljet eller baksidan från den här produkten.
Det finns inga delar inuti som kan servas av användaren.
Låt behörig servicepersonal utföra servicearbetet.



För att minska brandrisken eller risken för elektriska stötar ska du se till att produkten inte utsätts för vattendroppar eller vattenstänk, regn eller fukt.



På grund av höga temperaturer på enhetens utsida ska enheten endast användas när den är installerad i en bil.

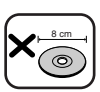

Den här enheten kan inte användas med skivor som har en diameter på 8 cm (använd endast skivor som har en diameter på 12 cm).

VARNING: Det finns ett lasersystem i denna enhet.
För att säkerställa korrekt användning av denna produkt bör man läsa igenom denna bruksanvisning noggrant och spara den för framtida behov. Är enheten i behov av underhåll kontaktar man en auktoriserad reparatör (se serviceprocedur).
Använder man kontrollerna och justerar på annat sätt än på det sätt som beskrivs här kan det leda till farlig strålningsexponering.
För att förhindra direkt exponering för laserstrålar bör man inte öppna enheten.
Synlig laserstrålning när den är öppen. STIRRA INTE IN I STRÅLEN.

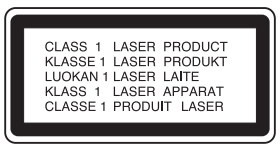

Denna enhet är utrustad med ett bärbart batteri och laddningsaggregat.
Ta ut batteriet försiktigt ur enheten: Ta ur det gamla batteriet eller batterisatsen och följ anvisningarna - gör tvärtom jämfört med då du tog ur det. För att förhindra nedsmutsning av miljön och möjlig fara för människor och djur skall du se till att det gamla batteriet kommer till en för ändamålet avsedd uppsamlingsplats. Gör dig inte av med batteriet i hushållsavfallet. Vi rekommenderar dig att använda system för utbyte av batterier och laddningsaggregat.

Batterierna ska inte utsättas för stark värme, som t ex solsken, brand eller liknande.



Kassering av din gamla apparat

1. När den här symbolen med en överkryssad soptunna på hjul sitter på en produkt innebär det att den regleras av European Directive 2002/96/EC.
2. Alla elektriska och elektroniska produkter bör kasseras via andra vägar än de som finns för hushållsavfall, helst via för ändamålet avsedda uppsamlingsanläggningar som myndigheterna utser.
3. Om du kasserar din gamla apparat på rätt sätt så bidrar du till att förhindra negativa konsekvenser för miljön och människors hälsa.
4. Mer detaljerad information om kassering av din gamla apparat kan fås av kommunen, renhållningsverket eller den butik där du köpte produkten.

Varning!
När den ansluts på fel sätt, visar enheten följande.
- **Kortslutning i antennanslutningen** :
”ANTENNA ON PORT SHORT CIRCUIT CHECK”
Återstarta enheten efter att du anslutit den igen.

Frontpanel

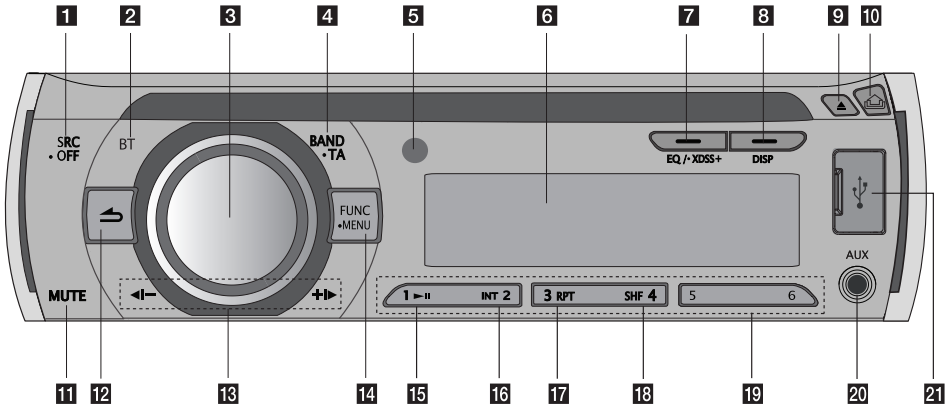

1 [**SRC**] Väljer funktioner.
[• **OFF**] Stänger på/av.

2 [**BT**] Aktiverar BT funktion.

3 **Volymratt**
- Justerar ljudnivån.
- Bekräfta inställningarna.
- Kontrollerar spår eller filer med CD inställning eller förinställda stationer i TUNER läge.

4 [**BAND**] Väljer ett band.
[• **TA**] Trafikmeddelande (tillval)
Söker stationer som sänder TA/TP information.

5 Fjärrsensor

6 Display

7 [**EQ**]/[• **XDSS+**]
Förbättrar ljudkvaliteten

8 [**DISP**]
- Tryck här och Du kan se vad klockan är.
- Tryck och håll och Du kan stänga av display-belysningen.

9 [⏏] Frigör en skiva.

10 [⏏] Öppnar frontpanelen.

11 [**MUTE**]
Stänger temporärt av ljudet.

12 [⮌] Återgår till föregående.

13 ◄I-/+I►
Hoppa över / Sök / Sökning / Ställ in

14 [**FUNC**] Välj något Du vill spela upp.
[• **MENU**] Aktiverar inställningsmenyn.

15 ►II Spelar upp eller pausar en uppspelning.

16 [**INT**] Intro-avsökning

17 [**RPT**] Upprepa

18 [**SHF**] Blanda

19 **Numeriska knappar**
Välj ett numrerad, förinställd station på mottagaren (TUNER).

20 [**AUX**] Om annan bärbar spelare är ansluten kan Du lyssna på musik från denna enhet.

21 USB-plats

Fjärrkontroll

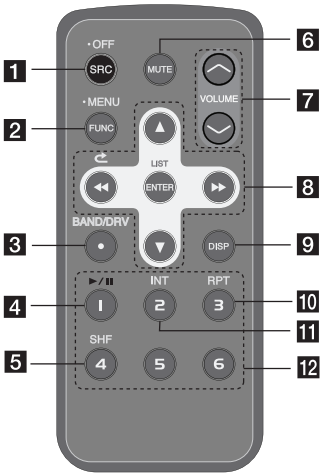

1 [**SRC**] Väljer funktioner
[**• OFF**] Avstängning.

2 [**• MENU**] Aktiverar inställningsmenyn.
[**FUNC**]
Välj något Du vill spela upp.

3 [**BAND/DRV**]
• Väljer ett band.
• Går till nästa USB.

4 [**▶/❚❚**]
Spelar upp eller pausar en uppspelning.

5 [**SHF**] Blanda

6 [**MUTE**]
Stänger temporärt av ljudet.

7 Justerar ljudnivån.

8 [**◀◀ ▶▶**]
Hoppa över / Sök / Sökning / Ställ in
[**⮌**]
Återgår till föregående.
[**▲ ▼**]
• Gå upp eller ned
• Justera inställningar.
• Går 10 MP3/WMA spår bakåt eller framåt om det inte finns någon mapp eller en mapp på en CD.
• Går till föregående eller nästa mapp om det finns fler än 2 mappar på en CD.
[**ENTER/ LIST**]
• Bekräfta inställningarna.
• Kontrollerar spår eller filer med CD inställning eller förinställda stationer i TUNER läge

9 [**DISP**]
• Tryck här och Du kan se vad klockan är.
• Tryck och håll och Du kan stänga av displaybelysningen.

10 [**RPT**] Upprepa funktion

11 [**INT**] Intro-avsökning

12 **Numeriska knappar**
Välj ett numrerad, förinställd station på mottagaren (TUNER).

Sätta i batteri

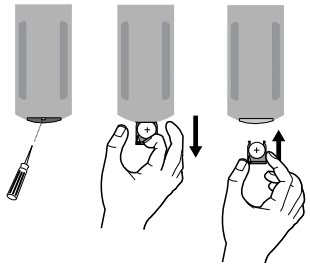

1 Dra ut batterihållaren med ett spetsigt föremål som till exempel en bläckpenna.
2 Sätt i batteriet med ⊕ och ⊖ riktade åt rätt håll i batterihållaren.
3 För in batterihållaren på dess plats.

Obs!

- Använd bara ett CR2025 (3 V)-lithiumbatteri.
- Ta bort batteriet om fjärrkontrollen inte används under längre tidsperioder.
- Ladda inte upp batteriet, montera inte isär det, hetta inte upp det och släng inte det i elden.
- Hantera inte batteriet med metallverktyg.
- Förvara inte batteriet med metallmaterial.

Om borttagbar kontrollpanel

Montera kontrollpanelen

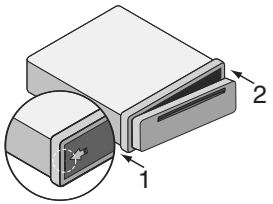

1 Rikta in panelens vänstra kant med stoppklackarna.
2 Skjut den högra sidan eller panelen in i enheten tills det klickar.

Varning!

- Om kontrollpanelen inte är rätt fastsatt fungerar eventuellt inte knapparna. Om detta inträffar trycker du försiktigt på kontrollpanelen.
- Lämna inte kontrollpanelen på en plats där den utsätts för höga temperaturer eller direkt solljus.
- Tappa inte kontrollpanelen och utsätt den inte på annat sätt för kraftiga stötar.
- Låt inte flyktiga medel som till exempel bensin, thinner eller insektsmedel komma i kontakt med kontrollpanelens yta.

Ta loss kontrollpanelen

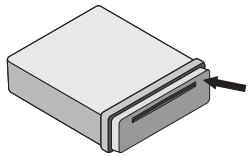

1 Tryck på ⏏ för att öppna kontrollpanelen.

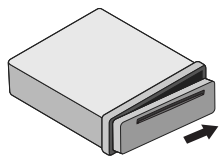

2 Skjut kontrollpanelen åt höger.

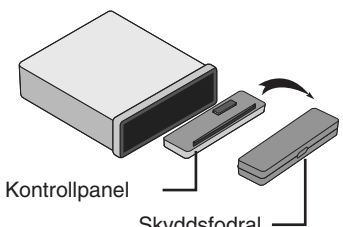

3 Dra kontrollpanelen ut ur enheten.
4 Placera den borttagna kontrollpanelen i skyddsfodralet.

Obs!

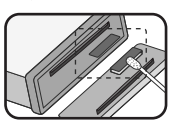

Torka med jämna mellanrum av kontakterna på kontrollpanelens baksida med en bomullstops fuktad med alkohol. Av säkerhetsskäl ska du stänga av tändningen före rengöring och ta bort nyckeln från tändlåset.

Installation

Grundläggande installation

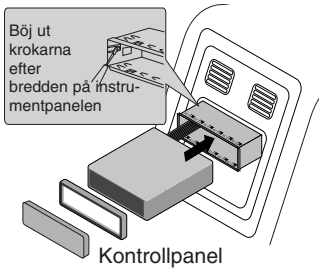

Före installation måste man se till att på/av-kontakten är AV och ta bort en kabelsko på bilbatteriet för att undvika kortslutning.

1 Avlägsna den befintliga receivern.
2 Utför nödvändiga anslutningar.
3 Installera monteringshöljet.
4 Installera enheten i monteringshöljet.

ISO-DIN-installation

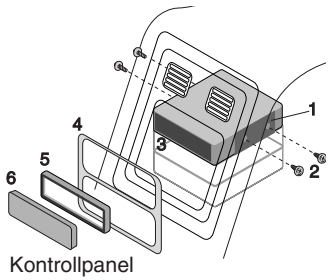

1 För in enheten i ISO-DIN-ramen.
2 Använd skruvarna från den gamla enheten.
3 För in enheten och ramen i öppningen på instrumentbrädan.
4 Montera panelen eller adapterplattan.
5 Montera dekorpanelen.
6 Installera kontrollpanelen på enheten.

Avlägsna den befintliga receivern

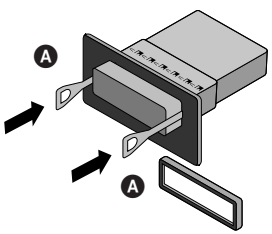

Om det redan finns en hållare för mottagaren i instrumentpanelen måste man ta bort den.

1 Avlägsna det bakre stödet från enheten.
2 Avlägsna frontpanelen och dekorpanelen från enheten.
3 Sätt i hävstången Ⓐ i hålet på enhetens ena sida.
Gör samma sak på andra sidan och dra ut enheten ur monteringshöljet.

Anslutning

Före anslutning måste man se till att på/av-kontakten är AV samt ta bort kabelskorna ⊖ från batteripolerna för att undvika kortslutning.

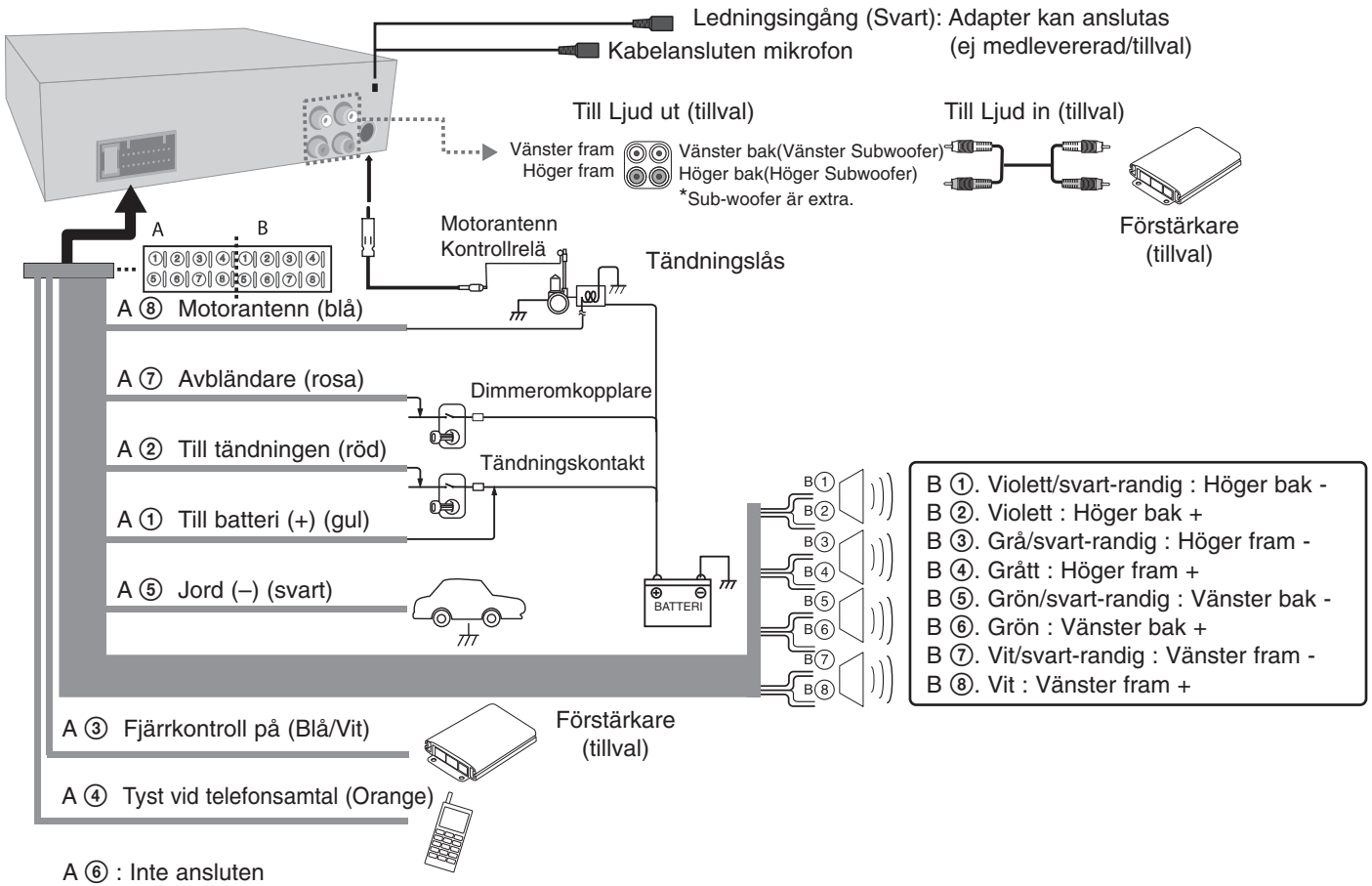

Grundläggande användning

	PÅ SPELAREN	PÅ FJÄRRKONTROLLEN
1. Starta enheten.	**Vilken knapp som helst**	**-**
2. Välja en källa.	**SRC**	**SRC**
3. Justera volymen.	**Vrid volymratten**	**VOLUME ∧ ∨**
4. Stäng enheten.	**Tryck och håll ● OFF**	**Tryck och håll ● OFF**

Grundläggande användning - fler funktioner du kan använda

Ljudavstängning

1. Tryck på **MUTE** för att tysta ljudet.
2. Tryck en gång till för att upphäva funktionen.

Använda EQ(Equalizer)

EQ-funktionen ökar eller minskar signalstyrkan för ljudfrekvenser. Med denna funktion kan du njuta mer av musik.

Tryck flera gånger på **EQ/ • XDSS+**. Indikeringen tänds och visas i följande ordning.
POP → CLASSIC → ROCK → JAZZ → VOCAL → SALSA → SAMBA → REGGAE → RUSSY → USER1 → USER2 → Off(not displayed)

Obs!

- När XDSS+ är inställt på ”Off” kan du justera EQ-inställningarna.
- Du kan ställa in den ljudnivå du vill ha. När du väl har gjort en användarinställning tryck på [SOUND] och ställ in ljudnivå BASS(bas, MID(mitt), TRB(diskant)), Hänvisning till “For sound setting” (för ljudinställning) för USER 1/2.

Använda XDSS+ (Extreme Dynamic Sound System)

Förbättrar treble och bass-ljudet

1. Tryck och håll **EQ/ • XDSS+** på enheten.
2. För att ta bort - tryck igen och håll kvar).

Kontrollera tiden

1. Tryck **DISP** en gång för att kontrollera klockan.
2. Tryck igen och tag bort.

Stänger av displaybelysningen

1. Tryck och håll **DISP**.
2. Tryck och håll den igen för att vrida på den.

Obs!

Då belysningen är avstängd, tryck på vilken knapp som helst och belysningen tänds för att sedan stängas av automatiskt om Du inte trycker på knappen igenom inom några sekunder.

Återställning av enheten

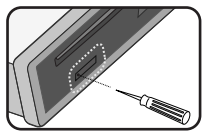

Enheten återställs när den inte fungerar korrekt.

1. Tryck [⏏] och dra ut frontpanelen.
   (Hänvisning till sidan 6 för att ta bort frontpanelen.)
2. Stick in ett skarpt föremål i RESET hålet.

Justering av generella inställningar

Du kan ställa in ljudet, ljus och andra inställningar genom att använda **MENU** knappen.

På enheten

1. Tryck och håll **FUNC/ • MENU.**
2. Vrid volymratten för att välja [SOUND], [LIGHT], eller [OTHER] och tryck på den.
3. Vrid volymknappen för att välja den funktion du vill ha och tryck in den.
4. Vrid volymknappen medurs eller moturs för att ställa in ljudnivån.
5. Tryck volymknappen för att bekräfta inställningen.
   Om Du vill återvända till föregående, tryck ⮌.

På fjärrkontrollen

1. Tryck och håll **FUNC/ • MENU.**
2. Tryck ▲ eller ▼ för att välja [SOUND], [LIGHT], eller [OTHER] och tryck **ENTER**.
3. Tryck ▲ eller ▼ för att välja inställning och tryck **ENTER**.
4. Tryck ▲ eller ▼ för att ställa in ljudnivån.
5. Tryck **ENTER** för att bekräfta inställningen.
   Om Du vill återvända till föregående, tryck ⮌.

For Sound setting

Du kan ställa in ljudkvaliteten genom att justera nivån på BAL (vänster/höger högtalare), FAD (front/bakre högtalare) och S-W (Sub-woofer: extra).

För belysningsinställning

Du kan ställa in belysningseffekter genom att justera LED, DIM eller DIM L.

- LED COL1/ COL2/ AUTO: Du kan ändra bakgrundsfärgen i LED fönstret.
- DIM(Dimmer) OFF / ON / AUTO : Du kan ändra ljusstyrkan i displayfönstret när anläggningen är strömsatt.När du ställer in DIMMER på AUTO styrs dimmer från bilens dimmer-inställning.
- DIM L (Dimmernivå): När du ställer DIM på PÅ/AUTO kan du justera dimmernivån. (-2,-1,0,+1,+2)

För andra inställningar

- AUX (Auxiliary) ON / OFF
  Det går att använda extrautrustning med den här enheten. Aktivera extrainställningarna när du använder extrautrustning som är ansluten till den här enheten.
- BEEP 2ND / ALL

  BEEP 2ND : Knappljudet hörs endast när en knapp hålls nere en längre tid (1 sek.).

  BEEP ALL : Ljudet hörs varje gång du trycker på en knapp.
- A-EQ(Auto EQ) ON/OFF
  AUTO EQ fungerar enbart i musikfilen understödd av 'Genre' i enheten. När du ställer in AUTO EQ to ON, POP, CLASSIC, ROCK eller JAZZ väljs automatiskt enligt music 'genre' (typ av music).
- SW(tillval) OFF / SW 55 Hz / SW 85 Hz / SW 120 Hz
  Du kan öppna upp subwoofer.
  SW OFF <-> SW 55 Hz <-> SW 85 Hz <-> SW 120 Hz.
- DEMO OFF/ ON
  Du kan ändra förstahandsindikeringen på displayen till ett informativt namn (funktionsnamn, EQ-namn etc…) medan du lyssnar på en källa.
- CLK(Klocka)
  Modell RDS stöds inte och även för en RDS stödd enhet, när RDS CT information inte tas emot och du sedan ställer CT på meny på OFF (Av), kan du ställa in tiden själv. Hänvisning till sid 12 för inställning av CT (klocktid) ON/OFF (PÅ/AV).

Lyssna på en CD

	PÅ SPELAREN	PÅ FJÄRRKONTROLLEN
1. Sätt i en CD.	-	
2. Justera volymen.	**Vrid volymratten**	**VOLUME ∧ ∨**

Lyssna på en CD - fler funktioner du kan använda

Pausa eller starta om en CD-skiva

1. Tryck **▶II** på spelaren eller på **▶/II** på fjärrkontrollen under uppspelning.
2. Tryck för att fortsätta uppspelning.

Söka efter ett avsnitt inom ett spår eller en fil

1. Tryck och håll **◀I-** eller **+I▶** på spelaren (**◀◀** eller **▶▶** på fjärrkontrollen) under ca 1 sekund under uppspelning.
2. Tryck **▶II** på spelaren och (**▶/II** på fjärrkontrollen) på det ställe Du önskar.

Gå till ett annat spår eller en annan fil

Tryck på **◀I-** eller **+I▶** på spelaren eller på **◀◀/▶▶** på fjärrkontrollen.

Eller

1. Tryck volymknappen eller **ENTER** på fjärrkontrollen.
2. Vrid volymratten och tryck ▲ eller ▼ på fjärrkontrollen för att välja önskat spår eller önskad fil.
3. Tryck **ENTER** (eller volymratten) för att starta uppspelning.

Obs!

Om du vill gå till föregående spår eller fil trycker du kort på **◀I-** inom tre sekunders speltid.

Kontrollera information om din music

MP3/WMA-filer innehåller ofta textinformation om filen. Informationen kan innehålla titel, artist eller album. Tryck flera gånger på **DISP** vid uppspelning av MP3/WMA/CD TEXT-filer. Om det inte finns någon information, visas ”NO TEXT” på displayen.

Spela upp spår/filer på det sätt du önskar

Genom att använda lätta knappar

1. Tryck **INT/ RPT/ SHF**.
2. Tryck igen för att avbryta.

Eller

Använd FUNC knappen (funktion)

På enheten

1. Tryck **FUNC/ • MENU.**
2. Vrid volymknappen för att välja den funktion du vill ha och tryck in den.
3. Vrid volymratten för att ställa in ett alternativ.
4. Tryck volymknappen för att bekräfta inställningen.
   Om Du vill återvända till föregående, tryck ⮌.

På fjärrkontrollen

1. Tryck **FUNC/ • MENU.**
2. Tryck ▲ eller ▼ för att välja ett stycke och tryck igen.
3. Tryck ▲ eller ▼ för att ställa in alternativet.
4. Tryck **ENTER** för att bekräfta inställningen.
   Om Du vill återvända till föregående, tryck ⮌.

- INT (Intro-avsökning)
  Alla filer i den aktuella mappen (🖿 **INT**) eller de första 10 sekunderna av varje spår/fil (**INT**) på skivan spelas.
- RPT (Upprepa)
  De valda spåren/filerna (**1 RPT**) eller mappen (🖿 **RPT**) på skivan spelas flera gånger.
- SHF (Blanda)
  Alla filer i den aktuella a mappen (🖿 **SHF**) för alla spår/filer (**SHF**) på skivan spelas i slumpvis ordning. Om du trycker på ◀I- under slumpvis uppspelning går du inte tillbaka till föregående spår.

Obs!

- 🖿 : Ikonen visas under uppspelning av MP3 eller WMA.
- **MP3/WMA-skivors kompatibilitet med denna spelare begränsas på följande sätt:**
  1. Samplingsfrekvens / 8 kHz till 48 kHz (MP3) 22,05 kHz till 48 kHz (WMA)
  2. Bithastighet / inom 8 kbit/s till 320 kbit/s (inkluderar VBR) (MP3) 32kbit/s till 320 kbit/s (WMA)
  3. Filsystemet för CD-R/CD-RW bör vara ISO 9660.
  4. Spelar man inte en MP3/WMA-fil med program som inte kan skapa ett FILSYSTEM, t.ex. ”Direct-CD” etc. kan man inte spela upp MP3/WMA-filer. Vi rekommenderar att man använder ”Easy-CD Creator” som skapar ett ISO9660-filsystem.

Kunder ska även observera att det krävs tillstånd för att ladda ner MP3/WMA-filer och musik från internet. Vårt företag kan inte utfärda sådant tillstånd. Tillståndet bör alltid sökas av den som äger copyrighträtten.

Du måste ställa in alternativet för skivformat på [Mastered] för att kunna göra skivan kompatibel med LG-spelare vid formatering av omskrivningsbara skivor. Om du ställer in alternativet Live File System, kan du inte använda den på en LG-spelare. (Mastered/Live-filsystem : Skivformat för Windows Vista)

Lyssna på musik från en extern enhet

	PÅ SPELAREN	PÅ FJÄRRKONTROLLEN
1. Anslut en extern enhet till AUX kontakten med en ljudkabel.	**-**	**-**
2. Välj AUX som källa.	**SRC**	**SRC**
3. Spela upp från den anslutna extrautrustningen.	**-**	**-**
4. Justera volymen.	**Vrid volymratten**	**VOLUME ^ v**

Lyssna på musik från en extern enhet - fler funktioner du kan använda

Förhindrar större förändringar i volym när du byter källa.

Bara när du ställer in AUX på UN (på) vid byte av källa kan Du ställa in volymnivån för varje källa för att förhindra kraftiga volymförändringar när Du att justerar med GAIN LOW eller HIGH.

1. Tryck **FUNC/ • MENU.**
2. Vrid volymknappen eller tryck ▲ eller ▼ på fjärrkontrollen för att ställa in alternativ (GAIN L/H).
3. Tryck volymknappen eller **ENTER** på fjärrkontrollen för att bekräfta inställning.
4. Om Du vill återvända till föregående, tryck ⮌.

Lyssna på radio

	PÅ SPELAREN	PÅ FJÄRRKONTROLLEN
1. Väljen källa för tunern.	**SRC**	**SRC**
2. Välj ett band	**BAND**	**BAND**
3. Automatisk sökning	**◀I-/+I▶**	**◀◀/▶▶**
Manuell sökning.	**Tryck och håll ◀I-/+I▶**	**Tryck och håll ◀◀/▶▶**

Lyssna på radio - fler funktioner du kan använda

Lagring manuellt av önskade frekvenser

1 Tryck på **BAND** för att välja det band som du vill spara.
2. Tryck och håll **◀I-** eller **+I▶** på enheten **◀◀** eller **▶▶** på fjärrkontrollen för att välja önskad frekvens.
3. Tryck upprepade gånger för att välja önskad frekvens.
4. Tryck och håll en av de förställda knapparna bland 1 till 6 tills ett pipljud hörs.
5. Upprepa steg 1 till 4 för att förinställa andra stationer.

Obs!

• Om en station har ställts in på en snabbvalsknapp där en annan station i samma band redan finns inställd, raderas automatiskt den tidigare förinställda stationen.

Lyssna på en förinställd station

1. Tryck **BAND** för att välja önskad bandbredd.
2. Tryck volymknappen eller **ENTER** på fjärrkontrollen.
3. Vrid volymknappen eller tryck ▲ eller ▼ på fjärrkontrollen för att välja en förinställd station.
4. Tryck volymknappen eller **ENTER** på fjärrkontrollen.

Eller

Tryck **BAND** och sedan den önskade förinställda stationen, knapparna 1 till 6.

Justerar mottagarinställningarna

På enheten

1. Tryck **FUNC/ • MENU.**
2. Vrid volymknappen för att välja den funktion du vill ha och tryck in den.
3. Vrid volymratten för att ställa in ett alternativ och tryck igen.
4. Om Du vill återvända till föregående, tryck ⮌.

På fjärrkontrollen

1. Tryck **FUNC/ • MENU**.
2. Tryck ▲ eller ▼ för att välja ett stycke och tryck sedan på ENTER.
3. Tryck ▲ eller ▼ för att välja ett alternative och tryck på ENTER.
4. Om Du vill återvända till föregående, tryck ⮌.

- PTY (Program type) (tillval)
  Avsökning av radiostationer med hjälp av programtyp på FM mottagaren på sätt som följer:
  Programtyperna visas som följer.

NEWS	VARIED	LEISURE	JAZZ
AFFAIRS	WEATHER	DOCUMENT	COUNTRY
INFO	FINANCE	POP M	NATION M
SPORT	CHILDREN	ROCK M	OLDIES
EDUCATE	SOCIAL	EASY M	FOLK M
DRAMA	RELIGION	LIGHT M.	
CULTURE	PHONE IN	CLASSICS	
SCIENCE	TRAVEL	OTHER M	

- PI (Programidentifiering) SOUND/ MUTE (tillval)
  PI SOUND : När en frekvens för en förinställd station växlar till AF (alternativ frekvens) med oidentifierade PI, behåller den ljudet.
  PI MUTE : När en frekvens för en inställd station växlar till en AF med en oidentifierad PI reducerar den ljudet tills PI är identifierad.
- CT (klocktid) ON/OFF (tillval)
  Du kan använda RDS CT informationen för uppdatering av tiden. När RDS CT information inte tas emot och sedan ställer CT på inställningsmenyn på “AV”, kan du själv ställa in tiden. Hänvisn till sid 10 för inställning av klockan.
- TA(Trafikmeddelande) ALARM/ SEEK (tillval)
  TA ALARM : Då den inställda stationen inte har någon TP-information under 5 sekunder hörs två pip.
  TA SEEK : Då den inställda stationen inte har mottagit någon TP-information under 5 sekunder, letar mottagaren rätt på nästa station som har TP-informationen.

- REG (Region) ON/ OFF (tillval)
  REG ON : Enheten växlar till en annan station, inom samma nätverk, som sänder samma program när de mottagna signalerna från den aktuella stationen blir svag.
  REG OFF : Enheten växlar till en annan station, inom samma nätverk, när de mottagna signalerna från den aktuella stationen blir svaga. (I detta läge kan programmet skilja från det som för närvarande tas emot.)
- AF(Alternativa frekvenser) ON/ OFF (tillval)
  När mottagningskvaliten sjunker, ändrar tunern automatiskt till en annan station i nätverket som sänder med bättre mottagningskvalitet, med hjälp av PI- och AF-koder.
- SENS(Känslighet mottagare) MID/ HI/ LOW
  Inom ett område där signalstyrkan är svag, får mottagaren hjälp med att söka efter fler stationer. Ju svagare mottagningen är, ju lägre alternativ bör du ställa in på.
- PS(Preset scan)
  Varje förinställd station visas. För att avbryta, tryck **ENTER** (eller volymratten).
- AS (Auto Store)
  De sex starkaste sändningsfrekvenserna lagras på snabbvalsknapp 1 till 6, ordnade enligt signalstyrka. För att avbryta, tryck **ENTER** (eller volymratten).

Användning av en USB-enhet

	PÅ SPELAREN	PÅ FJÄRRKONTROLLEN
1. Öppna USB-locket.	**-**	**-**
2. Anslut USB-enheten.	**-**	**-**
3. Justera volymen.	**Vrid volymratten**	**VOLUME ^ v**

Användning av en USB-enhet - fler funktioner du kan använda

Gå till en annan enhet

Vid anslutning av denna enhet till Multi-läsare, tryck **BAND** (**BAND/ DRV** på fjärrkontrollen) för att ansluta till nästa enhet. Varje gång du trycker och håller knappen växlar enhetslägena.

Snabbsökning efter önskad fil

Du kan välja och spela önskad fil oavsett i vilken ordning de finns på USB enheten.

1. Tryck **ENTER** (eller volymratten) för att kontrollera alla filer.
2. Vrid på volymrat ten på enheten eller tryck på ▲ eller ▼ på fjärrkontrolen för att välja önskad fil.
3. Tryck **ENTER** (eller volymratten) för att starta uppspelning.

Obs!

- Tryck och håll **ENTER** (eller volymratten) för att kontrollera alla mapparna. Upprepa sedan föregående steg från 1 till 3 för att spela önskad fil.
- Om USB-enheten redan är ansluten, trycker du på **SRC** (**SRC** på fjärrkontrollen) för att välja USB som källa.
- Paus / Intro-avsökning / Upprepa / Blanda / ... är samma som för ”Lyssna på en CD - fler saker du kan göra”. Se sidan 10.

Tänk på följande.

- Dra inte ur usb-enheten när den är igång.
- Det kan ta flera minuter att söka igenom ett usb med stor kapacitet.
- Ta backup på allt så riskerar du inte att förlora data.
- Om du använder en förlängningskabel till ditt usb eller en usb-hubb känns inte usb-enheten igen.
- Filsystem NTFS stöds inte. (Enbart filsystem FAT (16/32) stöds.)
- Externa HDD-låsta enheter eller usb-enheter av hårddisktyp stöds inte.
- Apparatens usb-port kan inte anslutas till en PC. Apparaten kan inte användas som en lagringsenhet.

Ansluta med trådlös *Bluetooth*-teknik

Innan du startar parningsproceduren kontrollerar du att Bluetooth-funktionen är aktiverad i telefonen. Se telefonens bruksanvisning. Genom parning ansluts enheten och telefonen med trådlös Bluetooth-teknik och detta behöver bara göras en gång för den startinställningen. Om anslutningen fungerar, registreras telefonen (Enhet 1 till 5) och indikatorerna på enheten slutar blinka. Förfarande att para kan var olika på olika telefoner. PIN-koden är 1234.

	PÅ SPELAREN
1. Visa menyn.	**BT**
2. Ta fram anslutningsmenyn ”CONNECTION”.	**Vrid volymratten**
3. Sök efter telefoner som stöder trådlös Bluetooth-teknik.	**Tryck volymratten**
4. Välj en telefon som du vill ansluta.	**Vrid volymratten**
5. Anslut telefonen.	**Tryck volymratten**
6. Välj menyn ”CONNECTION”.	**Tryck volymratten**

Obs!

- Om du stänger av enheten medan du talar i telefonen genom enheten och använder BT-funktionen, deaktiveras denna och du kan tala direkt i telefonen.
- Mikrofonen måste vara nära och riktad mot personen som talar. Installera mikrofonen som visas nedan.

Mikrofonenhet (medföljer)

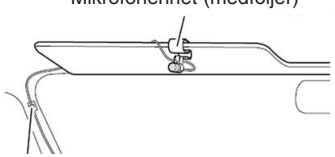

Användning av knapparna för *Bluetooth* trådlösa teknologi.

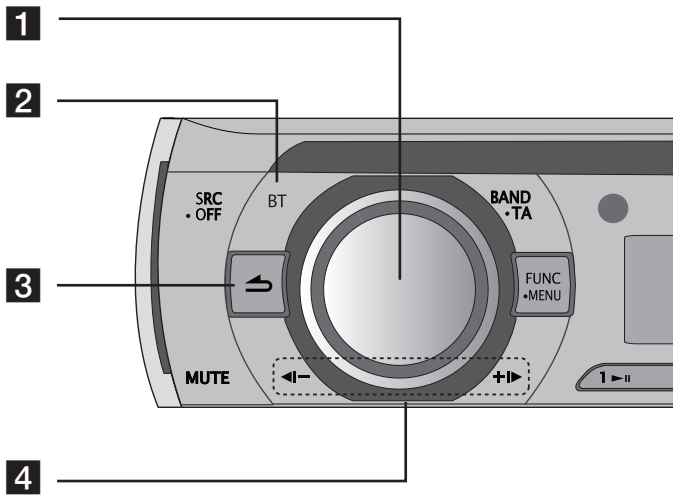

1 • Tryck **volymratten**: Gå till nästa avsnitt för inställning
• Vrid **volymratten**: Flytta innehållet vertikalt på inställningen eller välj en stavning när du skriver ord på enheten.

2 **BT** : Tryck på den för att registrera BT funktionen.

3 ⮌ : Återgår till föregående.

4 Ställ in mikrofonvolymen medan du talar i telefon genom BT funktionen.
• **◀I-** : Tryck på den för att radera en stavning eller gå tillbaka till tidigare innehåll. Tryck mer än 1 sekund för att radera alla ord som visas på displayen när du skriver vissa ord på enheten.
• **+I▶** : När du skriver vissa ord på enheten, tryck på den för att flytta ett steg på displayen.

Användning av knapparna för *Bluetooth* trådlösa teknologi - fler saker du kan göra

Koppla bort en telefon

Gå till menyn (BT -> CONNECTION -> Namn på ansluten enhet -> DISCONNECT)

Besvara och avsluta ett samtal

Tryck på **BT** för att besvara ett samtal när enheten ringer.
Tryck och håll **BT** för att avsluta ett samtal.

Avvisa ett samtal

Tryck och håll **BT** när enheten ringer.

Ringa upp med ett sparat förinställt nummer

Tryck på **BT** och förvalsnumret (1 till 6).

Kontroll av missade samtal

När ett inkommande samtal inte besvaras, visas meddelandet om missade samtal på displayen (utan headset-profil). Gå till menyn (BT -> CALL -> MISSED) när ” ?☝■ ” visas. Du kan kontrollera listan med missade samtal. Tryck på BT för att ringa ett samtal. Och för att avsluta samtalet och lägga på, trycker du och håller BT.

Obs!

- Förteckningen "Missed calls", "Uppringda nummer" och "Mottagna samtal" sorteras från senaste till äldsta.
- När du vill ringa ett internationellt samtal, trycker du på **+I▶** för att lägga till ”+” och för att ta bort det trycker du en gång till.
- ”+” kan endast läggas till när den detaljerade listan för Missade samtal, Uppringda samtal eller Mottagna samtal är vald.
- Avvisa ett samtal / Ringa ett samtal med ett sparat förinställt nummer / Meddelande om missat samtal
  (Dessa funktioner är endast tillgängliga på telefoner med headset-profil.)

Spara uppringda nummer bland senast samtal

Du kan lätt spara upp till 6 telefonnummer i mappen 'senaste samtal'. Gå till menyn (CALL -> RECEIVED -> Vrid **volymratten** till det nummer du vill spara -> SAVE -> välj 1 till 6).

Ljudöverföring

Det går att växla ljudanslutningen mellan din telefon med trådlös Bluetooth-teknik och denna enhet.
1 Tryck på **BT** för att besvara samtalet.
2 Tryck på **BT** en gång till. ”Private” visas.
  Om privat läge är valt på enheten trycker du på **BT** för att återgå till samtalet i hands-free-läge.

Para ihop din enhet och apparat med trådlös *Bluetooth*-teknik (MP3-spelare, MP3-telefon...)

När du aktiverar din Bluetooth-enhets länkade enhet, kan du lyssna på MP3 med trådlösa anslutningar. Samma metod används när du använder en Bluetooth-enhet som när du använder en Bluetooth-telefon. Se telefonens bruksanvisning om hur du använder den här funktionen.

Spela MP3-filer

När du aktiverar Bluetooth, visas ”Bluetooth” på startskärmen på din enhet som stöder trådlös Bluetooth-teknik. Bluetooth fortsätter att vara aktiverad tills du stänger av enheten. Tryck flera gånger på **SRC** för att välja ”BT Music”. För att spela en MP3-fil på din enhet, hänvisas till telefonens bruksanvisning om hur du använder den funktionen.

Profilinformation för trådlös *Bluetooth*-teknik

För att kunna använda trådlös Bluetooth-teknik måste enheter kunna tolka vissa profiler. Denna enhet är kompatibel med följande profiler.
GAP (Generic Access Profile)
HFP (Hands Free Profile)
HSP (Hands Set Profile)
GAVDP (Generic Audio/Video Distribution Profile)
A2DP (Advanced Audio Distribution Profile)
AVRCP (Audio/Video Distribution Remote Control Profile)
OPP (Object Push Profile)

Justera inställningen (trådlös *Bluetooth*-teknik)

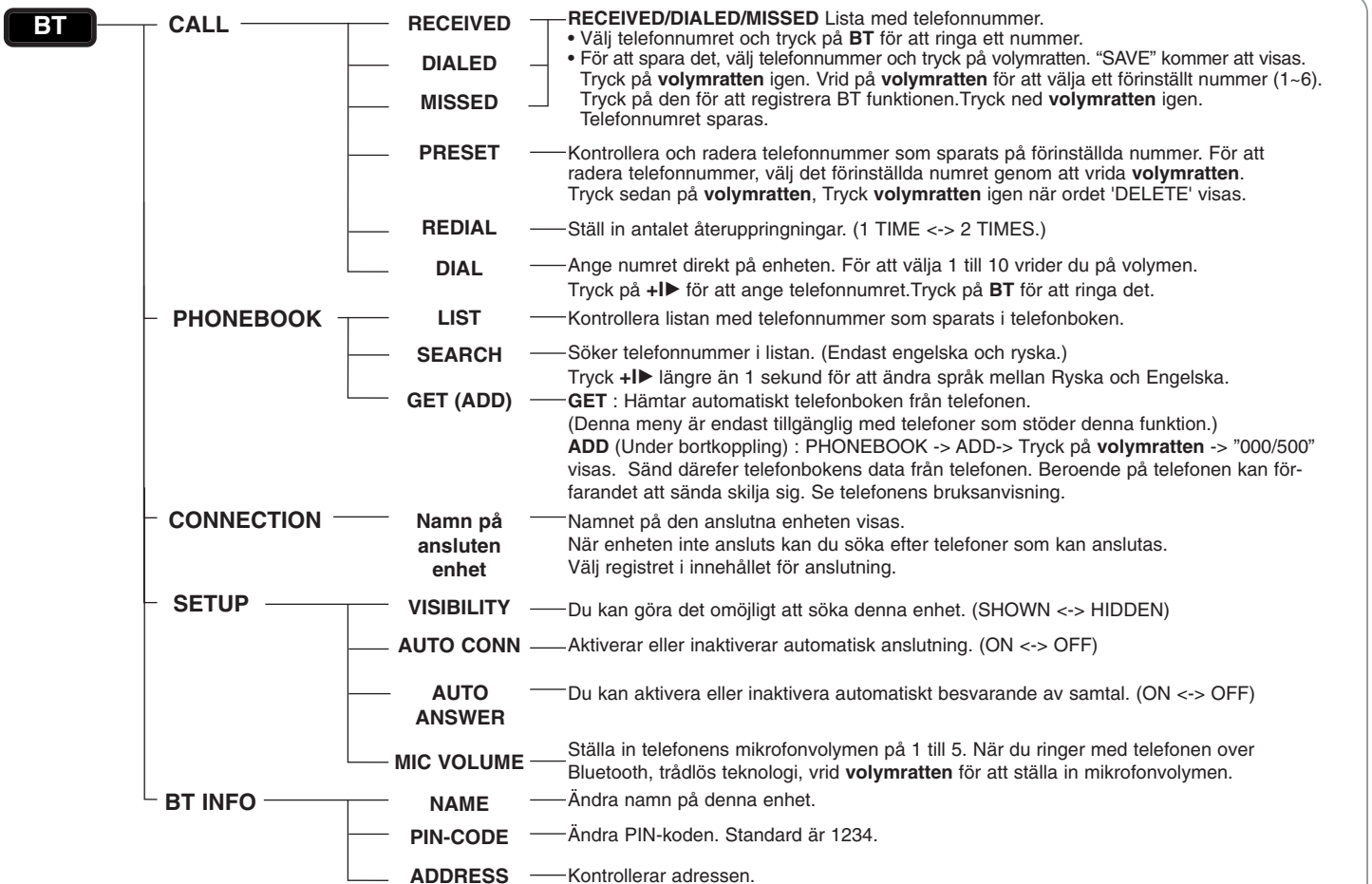

Lista över telefoner som är kompatibla (trådlös *Bluetooth*-teknik)

Bluetooth-lista och tillverkande företag

H : Handsfree
A : Audiostreaming (A2DP)

P : Synkning av telefonbok (GET)
V : Objekt-push (Vcard, ADD)

Företag	Lista	H	A	P	V
Nokia	3230	O			O
	3250	O			O
	3650	O			O
	5300	O	O	O	O
	6021	O		O	O
	6103	O		O	O
	6120	O	O		O
	6131	O	O	O	O
	6230	O			O
	6270	O		O	
	6280	O	O	O	O
	6300	O	O	O	O
	6500	O	O		O
	6600	O			O
	6630	O			O
	6650	O		O	O
	6670	O			O
	6680	O			O
	6681	O			O
	6820	O			O
	7370	O		O	O
	7380	O		O	O
	7610	O			O
	7650				O
	7600	O			O
	8600	O	O	O	O
	8800	O	O	O	O
	9500	O			O
	3650 (Italy)	O			O
	5500 SPORT	O			O
	6230i	O		O	O
	6820a	O			O
	7500prism	O	O		O
	7650 (Italy)				O
	8910i	O		O	O
	9300I	O			
	E50	O			O
	E51	O	O		O
	E60	O			O
	E61	O			O
	E62	O			O

Företag	Lista	H	A	P	V
Nokia	E70	O			O
	E71	O	O	O	O
	E73	O	O		O
	E90	O	O		O
	N70	O			O
	N71	O			O
	N73	O	O		
	N77	O	O		O
	N80	O			O
	N82	O	O		O
	N90	O			O
	N91	O	O		O
	N92	O			O
	N93	O			O
	N95	O	O		O
	N-Gage	O			O
	N-Gage QD	O			O
	E63	O	O	O	O
	N72	O	O		O
	N97	O	O		O
	N81	O	O		O
	N85	O	O		O
	N86 8MP	O	O		O
	N95	O	O		O
	N96	O	O		O
	5530	O	O		O
	5310	O	O	O	O
	5320	O	O		O
	5800i	O	O		O
	5800	O	O		O
	6120C	O	O		O
	6303C	O	O	O	O
	2630	O			O
	6110 Navigator	O	O		O
	6288	O	O		O
	E65	O			O
	E75	O	O		O
Motorola	A1000	O			O
	A780	O			O
	E1000	O		O	O
	E1070	O	O	O	O

Företag	Lista	H	A	P	V
Motorola	E398	O		O	O
	E550	O		O	O
	E680	O			O
	E680i	O	O		O
	KRZR K1	O	O	O	O
	L72	O	O	O	O
	RAZR V3	O		O	
	RAZR V3i	O		O	O
	RAZR V3X	O	O		O
	RAZR V9	O	O	O	O
	RIZR Z3	O	O		O
	RIZR Z8	O	O		O
	ROKR E2	O	O		O
	ROKR E6	O	O		O
	SLVR L7	O		O	
	U6	O		O	O
	V195	O		O	
	V360	O		O	O
	V3ROHS	O	O		O
	V500	O		O	O
	V525	O		O	O
	V600	O		O	O
	A1600	O	O		O
	A1890	O	O		
	V8	O	O		O
	A1200	O			O
	V6	O	O		O
	W510	O	O		O
SONY	K610i	O	O	O	O
ERICSSON	K618i	O	O		O
	K700i				O
	K750i	O		O	O
	K770i	O	O		O
	K800i	O	O	O	O
	K850i	O	O	O	O
	M600i	O	O	O	O
	P1i	O	O	O	O
	P990i	O	O	O	O
	S500i	O	O	O	O
	S700i				O
	T610	O		O	O

Bluetooth-lista och tillverkande företag

H : Handsfree
A : Audiostreaming (A2DP)
P : Synkning av telefonbok (GET)
V : Objekt-push (Vcard, ADD)

Företag	Lista	H	A	P	V
SONY ERICSSON	T68i	O		O	O
	V600	O		O	O
	V800	O		O	O
	W550i	O		O	O
	W710i	O	O	O	O
	W800i	O		O	O
	W810i	O		O	O
	W850i	O	O	O	O
	W980i	O	O	O	O
	Z1010	O		O	O
	Z600	O		O	O
	W300	O			O
	W880	O	O		O
	W910	O	O		O
	Z610	O	O		O
SAMSUNG	D500	O			
	D600	O	O		O
	D820	O	O		O
	D900	O	O	O	O
	E770	O	O	O	O
	E900	O		O	O
	i600	O	O		O
	T509	O			O
	X820	O	O	O	O
	Z540V	O			
	A707(SYNC)	O	O		
	S5230	O	O		O
	D900	O	O		O
	i8910	O	O		O
	S8003	O	O		O
	S8300	O	O		O
	E950	O	O		O
	F210	O	O		O
	F300	O	O		O
	G600	O	O		O
	i900	O	O		O
	L600	O	O		O
	U600	O	O		O
	U700	O	O		O
	Z170	O	O		O
	T509	O			O
SIEMENS	EF81	O		O	O
	S55	O			O
	S65	O			O
	S88	O			O
	SK65	O			O
	SL75	O		O	O
	SX1	O			O
	SXG75	O		O	O
BLACK BERRY	8800	O		O	
	8100(PEARL)	O			
	8707v	O		O	O
	BOLD 9000	O	O		O
	Curve 8310	O	O	O	O
HP	HW6915	O		O	O
	iPAQ h6315	O			O
PALM	Treo750v	O	O		O
PHILIPS	O2 Xda Atom	O	O		O
SHARP	GX15	O			O
	GX25	O			O
I-MATE	K-JAM	O			O
PANTECH	PG-6200	O	O		O
	PG-8000	O			O
HTC	Touch	O	O		O
	Touch Pro	O	O		O
LG	CU500	O	O		O
	KE970	O	O		O
	KG245	O			O
	KG800	O			O
	U880	O			O
	U890	O	O		
	M4410	O			O
	KF600	O	O		O
	KE850 PRADA	O	O		O
	KG290	O			O
	KE500	O	O		O
	KM500	O	O		O
	KU990 VIEWTY	O	O		O
	KU580	O	O		O
	KU970	O	O		O
	KU960	O	O		
	U370	O			O
	KE770	O	O		O
	GD900	O	O		O
	KF900 Prada	O	O		O
	KC910 Renoir	O	O		O
	KM900 Arena	O	O		O
	KS10	O	O		O
	KU250	O	O		O
NEC	N750	O			
	N930	O			
SAGEM	MYX6-2	O			
Apple	iPhone	O			
	iPhone 3G	O	O		
	iPhone 3GS	O	O	O	

Obs!

1. Om telefonen har en <Bluetooth energispar>-funktion, ska du aktivera funktionen för att upprätthålla anslutningen.
2. När du växlar samtalsläge från handsfree till telefon, kan anslutningen kopplas bort.
3. Vissa telefoner stödjer inte funktionen för att avvisa.
4. Låg batteriladdning i telefonen kan orsaka problem.

”Bluetooth-märket och logotyperna ägs av Bluetooth SIG, Inc. och all användning av sådana märken av LG Electronics görs på licens. Andra varumärken och varunamn tillhör respektive ägare”.

Trådlös *Bluetooth*®-teknik är ett system som gör det möjligt att upprätta radiokontakt mellan elektroniska enheter inom ett maxavstånd på10 meter.
När man ansluter individuella enheter med trådlös *Bluetooth*®-teknik kostar det ingenting. En mobiltelefon med trådlös *Bluetooth*®-teknik kan användas via Cascade om anslutningen gjordes via trådlös *Bluetooth*®-teknik.

Driftsvillkor för att använda en trådlös Bluetooth-funktion

- Stäng vindrutan.
- Stäng av luftkonditioneringen/värmaren.
- Stanna fordonet eller kör på låg hastighet.
- Genomför samtalet på en tyst plats.

• Det kan finnas variationer i samtalskvalitet beroende på typ av telefon, vägförhållanden, väder m.m.
• Om telefonen används medan man kör kan det orsaka oförutsedda olyckor.
• Bluetooth-funktionen fungerar eventuellt inte som den ska med vissa typer av telefoner som utrustats med trådlös *Bluetooth*®-teknik.

Felsökning

	Symtom	Orsak	Korrigering
Allmänt	Det går inte att aktivera enheten./ Enheten fungerar inte.	Sladdarna och anslutningarna är felaktigt installerade.	Kontrollera en gång till att alla kopplingar är korrekta.
		En säkring har gått.	Korrigera orsaken till att säkringen gått och byt sedan ut den. Se noga till att du installerar korrekt säkring med rätt amperetal.
		Buller och andra faktorer gör att de inbyggda mikroprocessorerna inte fungerar på rätt sätt.	Stäng av och sätt på enheten.
	Det hörs inget ljud. / Volymnivån går inte att höja.	Kablarna är inte korrekt anslutna.	Anslut kablarna korrekt.
CD	Det förekommer ljudavbrott.	Den här enheten är inte säkrad.	Sätt fast denna enhet säkert.
	Uppspelning fungerar inte.	Skivan är smutsig.	Rengör skivan.
		Den isatta skivan är av en typ som denna enhet inte kan spela upp.	Se vilken typ av skiva det är.
Radio	Radiostationer kan inte tas in.	Signalstyrkan från stationerna är för svag (vid automatisk inställning).	Ställ in stationerna manuellt.
		Ingen station är förinställd eller så har förinställda stationer raderats (vid inställning genom scanning av förinställda stationer).	Förinställning av stationer. (Se sidan 12.)
Fjärrkontrollen	Enheten fungerar inte korrekt även om rätt knapp trycks in på fjärrkontrollen.	Batteriet har låg laddning	Sätt i ett nytt batteri.

Specifikationer

Allmänt	
Uteffekt	53 W x 4 kanaler (Max.)
Strömkälla	DC 12 V
Högtalarimpedans	4 Ω
Jordningssystem	Negativa
Dimensioner (B x H x D)	178 x 50 x 169 mm (Utan frontpanel)
Nettovikt	1,37 kg
RADIO	
FM	
Frekvensområde	87,5 MHz till 107,9, 87,5 MHz till 108 MHz, 65 MHz till 74 MHz, eller 87,5 MHz till 108 MHz
S/N-proportio	55 dB
Distorsion	0,7 %
Användbar känslighet	12 dBµV
AM (MW)	
Frekvensområde	520 MHz till 1720 eller 522 MHz till 1620 kHz
S/N-proportio	50 dB
Distorsion	1,0 %
Användbar känslighet	28 dBµV
CD	
Frekvensåtergivning	20 Hz till 20 kHz
S/N-proportio	80 dB
Distorsion	0,12 %
Kanalseparation (1 kHz)	55 dB
AUX	
Frekvensåtergivning	20 Hz till 20 kHz
S/N-proportio	80 dB
Distorsion	0,1 %
Kanalseparation (1 kHz)	45 dB
Max. nivå in (1 kHz)	1,1 V
BLUETOOTH	
TX-KAPACITET	4 dBm
Frekvensomfång	2402 MHz till 2480 MHz
Version	Bluetooth-specifikation 2.0 + EDR

USB	
Version	USB 1.1
Linjeutgång	
Frekvensåtergivning	20 Hz till 20 kHz
Utspänning	2 V (Max.)
Subwoofer (tillval)	
Frekvensåtergivning	20 Hz till 120 Hz
Utspänning	2,0 V (Max.)

Utförande och specifikationer kan ändras utan tidigare meddelande.


LG
Life's Good


Radio
Data
System
Plays
Windows
Media™
Bluetooth®