LG
Life's Good

ҚАЗАҚША

ПАЙДАЛАНУШЫ НҰСҚАУЛЫҒЫ

ЖАРЫҚ ДИОДТЫ СК МОНИТОР

Құрылғыны қолданар алдында нұсқаулықты мұқият оқып, анықтамалық құрал ретінде қолдану үшін сақтап қойыңыз.

ЖАРЫҚ ДИОДТЫ СК МОНИТОР ҮЛГІЛЕРІ

E1951S	E1951T	E2251VR	E2251VQ
E2051S	E2051T	E2351VR	E2351VQ
E2251S	E2251T		
	E2351T		

www.lg.com

ҚАЗАҚША

МАЗМҰНЫ

3 ҚҰРАСТЫРУ ЖӘНЕ ДАЙЫНДАУ

3 Орамынан шығару
4 Бөлшектер мен түймелер
6 Мониторды орнату
6 - Тірек негізін бекіту
6 - Тірек негізін ажырату
6 - Тіректі шешу (Қабырға кронштейнін пайдаланып)
7 - Үстелге орнату
8 - Қабырғаға орнату

10 МОНИТОРДЫ ПАЙДАЛАНУ

10 Компьютерге жалғау
10 - D-SUB байланысы
11 - DVI-D байланысы
12 - HDMI байланысы

13 ПАРАМЕТРЛЕРДІ РЕТТЕУ

13 Негізгі мәзірлерге кіру
14 Параметрлерді реттеу
14 - Мәзір параметрлері
15 - SUPER ENERGY SAVING (Энергияны супер үнемдеу) параметрлері
16 - СУПЕР+ АЖЫРАТЫМДЫЛЫҚ параметрлері
16 - Дыбыс деңгейінің параметрлері (тек HDMI режимінде қолдау көрсетіледі)
17 - ҚОС МОНИТОР параметрлері
17 - ҚОС ИНТЕРНЕТ параметрлері

18 АҚАУЛЫҚТАРДЫ ЖОЮ

20 ТЕХНИКАЛЫҚ СИПАТТАМАЛАРЫ

25 Алдын ала орнатылған режимдер (ажыратымдылық)
25 - D-SUB / DVI кезеңдік қадамдастыруы
26 - HDMI кезеңдік қадамдастыруы
26 Көрсеткіш

27 ДЕНЕНІҢ ДҰРЫС КҮЙІ

27 Мониторды пайдаланғанда дененің дұрыс күйі.

ҚҰРАСТЫРУ ЖӘНЕ ДАЙЫНДАУ

Орамынан шығару

Өнімнің қорабында төмендегі заттардың бар екенін тексеріңіз. Кейбір қосалқы құралдары жетіспесе, өнімді сатып алған жергілікті дилерге хабарласыңыз. Бұл нұсқаулықтағы суреттер нақты өнімнен және қосалқы құралдардан басқаша болуы мүмкін.

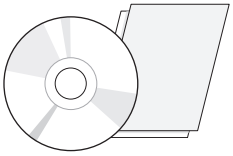

Ықшам диск (Пайдаланушы нұсқаулығы)/Карта

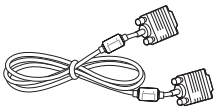

D-SUB кабелі
(Бұл сигнал кабелі жіберу алдында осы өнімге бекітілуі мүмкін.)

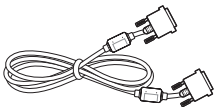

DVI-D кабелі
(Бұл кабель барлық елдерде қамтылмайды.)



Қуат сымы



Айнымалы / тұрақты ток адаптері

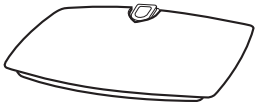

Тірек негізі

АБАЙЛАҢЫЗ

- Қауіпсіздікті және өнімнің қызмет көрсету мерзімін қамтамасыз ету үшін, ешбір мақұлданбаған қосалқы құралдарды пайдаланбаңыз.
- Мақұлданбаған қосалқы құралдарды пайдаланудан болған кез келген зақымдар немесе жарақаттар кепілдікпен қамтылмайды.

ЕСКЕРТПЕ

- Өніммен бірге берілген қосалқы құралдар үлгіге байланысты өзгеше болуы мүмкін.
- Өнімнің техникалық сипаттамалары немесе осы нұсқаулықтағы мазмұн өнім функцияларының жаңартылуына байланысты алдын ала ескертусіз өзгертілуі мүмкін.
- Пайдаланушы өнім үшін стандартты сәйкестікті сақтау үшін, феррит өзегі бар қапталған сигнал интерфейсі кабельдерін (RGB кабелі / DVI-D кабелі) пайдалануы керек.

Бөлшектер мен түймелер

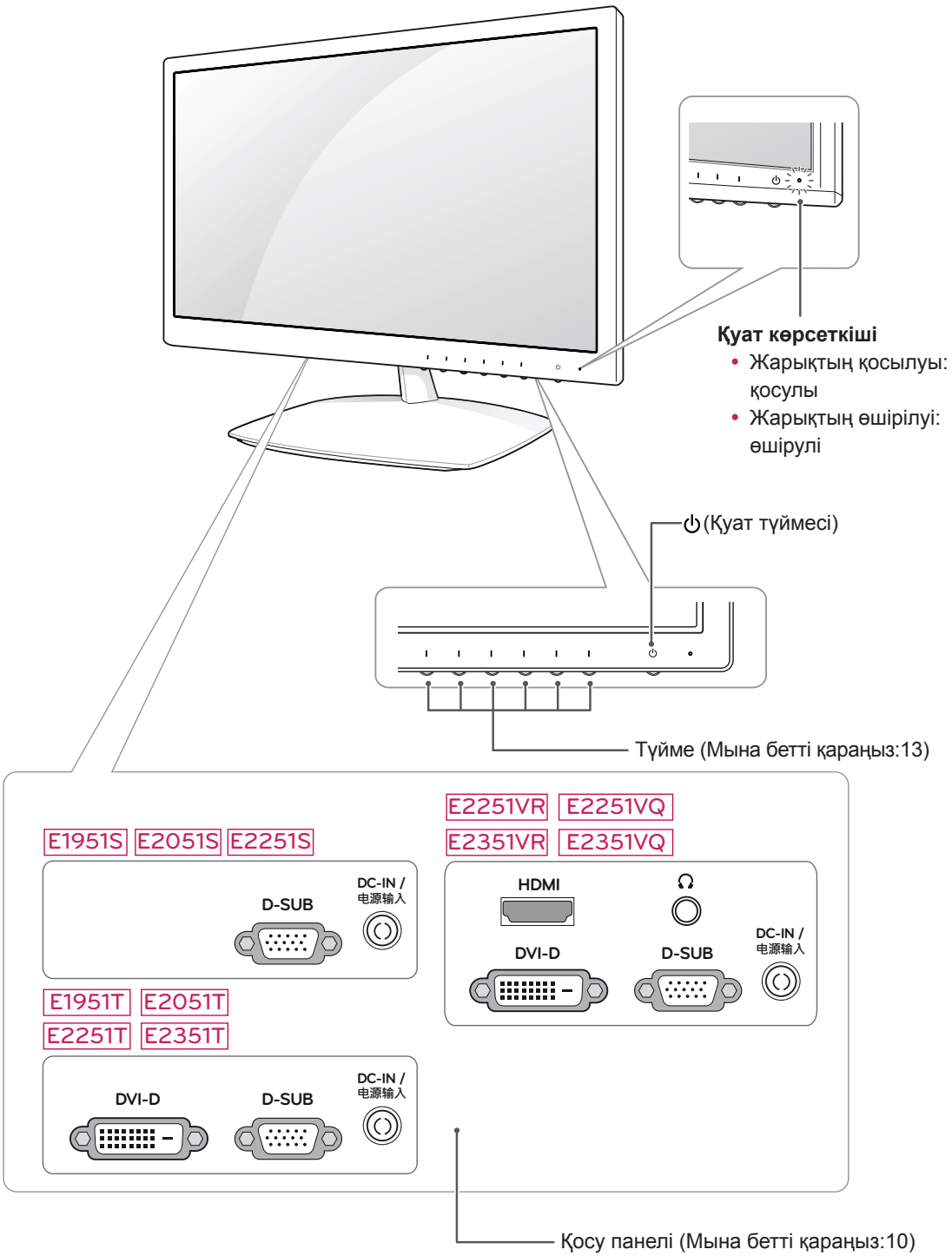

Түйме	Сипаттама	
MENU	Негізгі мәзірлерді көрсетеді.(Мына бетті қараңыз:14)	
Сол жақ алғашқы түйме	**OSD LOCKED/ UNLOCKED (Экрандық мәзір құлыпталған/ құлыптан босатылған)**	Бұл функция байқаусызда өзгертуді болдырмау үшін ағымдағы басқару параметрлерін құлыптауға мүмкіндік береді. Сол жақ алғашқы түймесін бірнеше секунд бойы басып тұрыңыз. «OSD LOCKED» (Экрандық мәзір құлыпталған) хабары пайда болуы керек. Сол жақ алғашқы түймесін бірнеше секунд бойы басып тұру арқылы экрандық мәзірдің басқару элементтерін кез келген уақытта құлыптан босатуға болады. «OSD UNLOCKED» (Экрандық мәзір құлыпталған жоқ) хабары пайда болуы керек.
SUPER+ RESOLUTION	Бұл түймені SUPER+ RESOLUTION мәзіріне кіру үшін пайдаланыңыз. Қосымша ақпарат үшін.(Мына бетті қараңыз:16)	
DUAL	Осы түймені пайдаланып DUAL (Қос) мәзіріне кіріңіз. Қосымша ақпарат үшін.(Мына бетті қараңыз:17)	
AUTO (Автоматты)	Дисплей параметрлерін реттегенде, әрқашан MONITOR SETUP (Мониторды орнату) экрандық мәзіріндегі AUTO (Автоматты) түймесін басыңыз. (Тек аналогтық режимде қолдау көрсетіледі)	
	Ең жақсы дисплей режимі	
	E1951S / E1951T	1366 x 768
	E2051S / E2051T	1600 x 900
	E2251S / E2251T E2251VR / E2251VQ E2351T / E2351VR E2351VQ	1920 x 1080
VOLUME (Дыбыс деңгейі) (Тек HDMI режимі)	**E2251VR / E2351VR / E2251VQ / E2351VQ**	
	Монитордың дыбыс деңгейін реттейді.(Мына бетті қараңыз:16)	
INPUT (Кіріс)	Кіріс сигналын таңдауға болады. • Кемінде екі кіріс сигналы қосулы болғанда, қалаған кіріс сигналын (D-SUB/DVI/ HDMI) таңдауға болады. • Егер бір ғана сигнал қосылса, ол автоматты түрде анықталады. Әдепкі параметрі – D-SUB.	
EXIT (Шығу)	Экрандық мәзірден шығады.	
⏻ (Қуат түймесі)	Қуатты қосады немесе өшіреді.	
	Қуат көрсеткіші	Дисплей тиісті түрде жұмыс істеп тұрса (қосулы режим), қуат көрсеткіші көк болып қалады. Дисплей күту режимінде болса, қуат көрсеткіші көк түспен жыпылықтайды.

Мониторды орнату

Тірек негізін бекіту

1 Мониторды экранын төмен қаратып тегіс және жұмсақ бетке қойыңыз.

АБАЙЛАҢЫЗ

Экранды зақымдамау үшін, экран бетіне поролоннан төсеніш немесе жұмсақ шүберек жайыңыз.

2 **Бұранданы** оңға бұрып **тірек түпқоймасын** монитор жинағына тағыңыз.

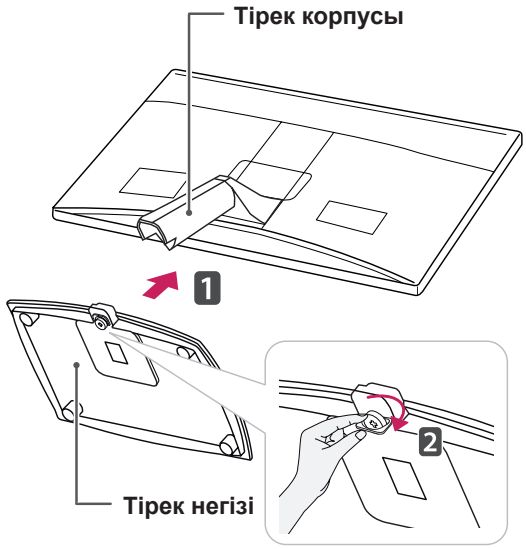

АБАЙЛАҢЫЗ

- Бұл суретте қосудың жалпы үлгісі сипатталған. Мониторыңыз суретте көрсетілген элементтерден басқаша болуы мүмкін.
- Өнімді тек тірек негізін ұстап төмен қаратып тасымалдамаңыз. Өнім құлап, зақымдалуы немесе аяғыңызды жарақаттауы мүмкін.

Тірек негізін ажырату

1 Мониторды экранын төмен қаратып тегіс және жұмсақ бетке қойыңыз.

2 Бұранданы солға бұрыңыз, содан кейін **тірек негізін тірек корпусынан** шығарыңыз.

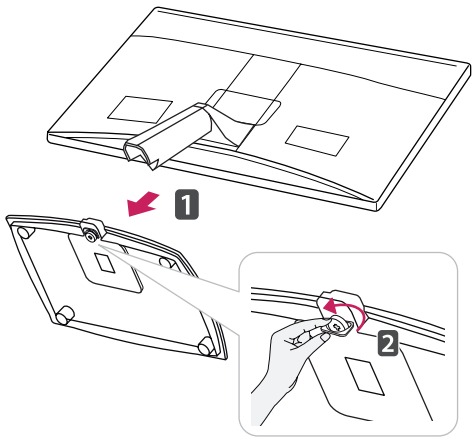

Тіректі шешу (Қабырға кронштейнін пайдаланып)

1 2 бұранданы бұрап алып, монитор жинағынан қайырмалы қақпақты тартып шығарыңыз.

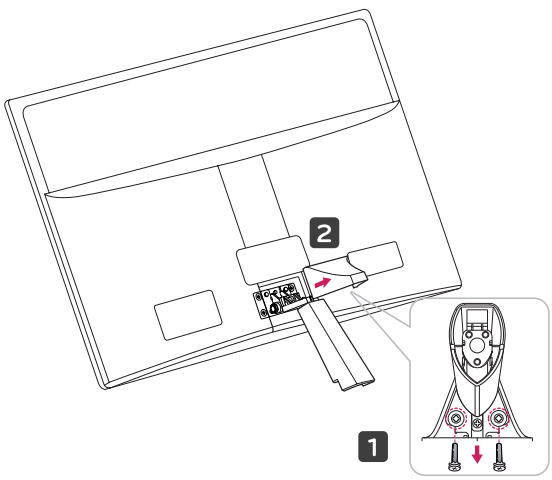

2 4 бұранданы бұрап алып, тіректі мониторы жинағынан тартып шығарыңыз.

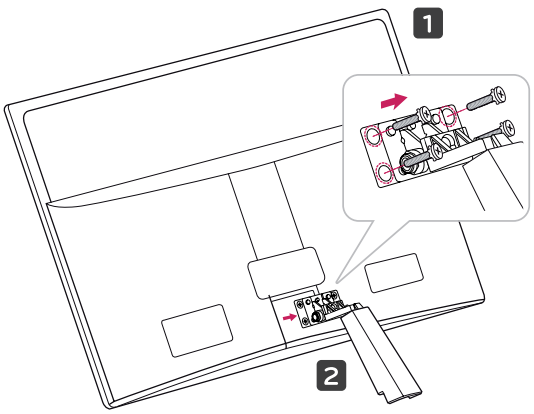

2 Айнымалы / тұрақты ток адаптерін және қуат сымын қабырға розеткасына қосыңыз.

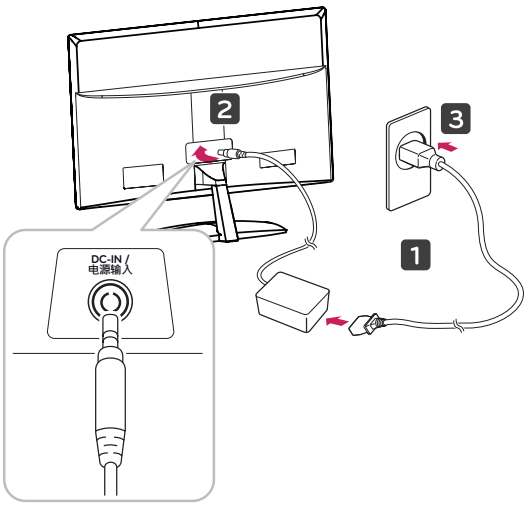

3 Қуатты қосу үшін, алдыңғы панелдегі қуат түймесін басыңыз.

Үстелге орнату

1 Мониторды көтеріңіз және үстелде тік күйге қисайтыңыз.

Тиісті желдету үшін қабырға арасында 10 см (ең азы) бос орын қалдырыңыз.

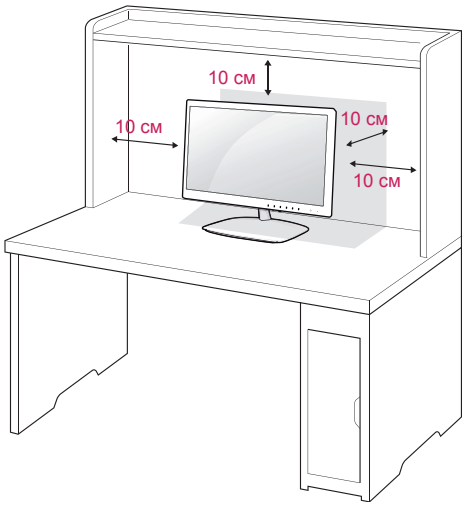

АБАЙЛАҢЫЗ

Алдымен қуат сымын ажыратыңыз, содан кейін мониторды жылжытыңыз немесе орнатыңыз. Әйтпесе, электр тогы соғуы мүмкін.

ЕСКЕРТУ

Бұрышты реттегенде, төмендегі суретте көрсетілгендей монитордың астын ұстамаңыз, өйткені саусақтарыңызды жарақаттауыңыз мүмкін.

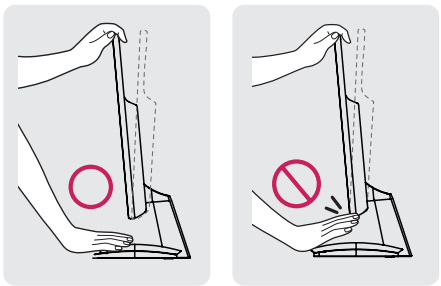

Монитордың бұрышын реттегенде, экранды ұстамаңыз және баспаңыз.

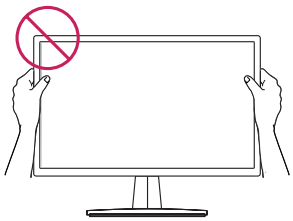

ЕСКЕРТПЕ

Монитордың бұрышын көру бұрышына сай реттеу үшін, +15 және -5 градус аралығында жоғары немесе төмен қисайтыңыз.

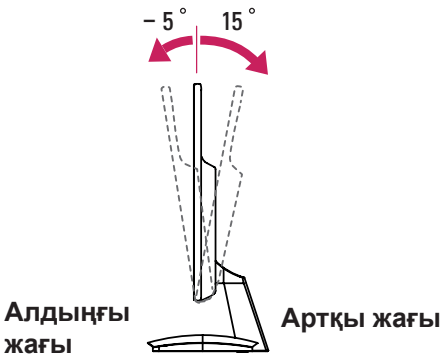

Kensington қауіпсіздік жүйесін пайдалану

Kensington қауіпсіздік жүйесінің қосқышы монитордың артында орналасқан. Орнату және пайдалану туралы қосымша ақпарат алу үшін, Kensington қауіпсіздік жүйесімен бірге берілген нұсқаулықты қараңыз немесе *http://www.kensington.com* торабына кіріңіз.

Kensington қауіпсіздік жүйесінің кабелін монитор мен үстел арасында жалғаңыз.

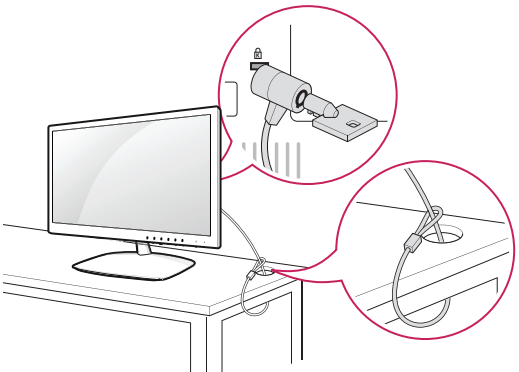

ЕСКЕРТПЕ

Kensington қауіпсіздік жүйесі қосымша қосалқы құрал болып табылады. Оны электроника дүкендерінің көпшілігінде сатып алуға болады.

Қабырғаға орнату

Тиісті түрде желдету үшін әр бүйірінен және қабырғадан 10 см аралық қалдырыңыз. Егжей-тегжейлі
нұсқауларды дилерден алуға болады, қосымша көлбеу қабырғаға орнату кронштейнін орнату нұсқауын қараңыз.

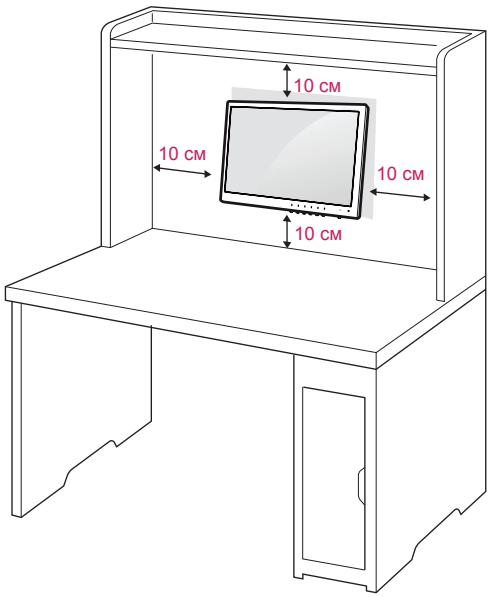

Монитор жинағын қабырғаға орнату керек болса, қабырғаға орнату интерфейсін (қосымша бөлшектер) жинақтың артына тағыңыз. Монитор жинағын қабырғаға орнату интерфейсін (қосымша бөлшектер) пайдаланып орнатқанда, түсіп кетпейтін етіп жақсылап орнатыңыз.

1 VESA стандарттарына сай келетін бұрандалар мен қабырғаға орнату интерфейсін пайдаланыңыз.

2 Стандартты бұрандадан ұзын бір бұранда қолданылғанда, монитордың іші зақымдануы мүмкін.

3 Басқа бір бұранданы қолданғанда, өнім зақымдануы және орнатылған жерінен құлап түсуі мүмкін. Бұндай жағдайда, LG Electronics ол үшін жауапты болмайды.

4 VESA стандарттары орнату интерфейсінің өлшемдері мен орнату бұрандаларының техникалық сипаттарына ғана қатысты болады.

5 Төмендегі VESA стандартын пайдаланыңыз.

- 784,8 мм (30,9 дюйм) және төмен
  * Қабырғаға бекіту тақтасының қалыңдығы: 2,6 мм
  * Бұранда: Ф 4 мм x биіктігі 0,7 мм x ұзындығы 10 мм
- 787,4 мм (31 дюйм) және жоғары
  * VESA стандартына сай қабырғаға бекіту тақтасы мен бұрандаларды пайдаланыңыз.

Үлгі	E1951S E2351T E2051S E2251VR E2251S E2351VR E1951T E2251VQ E2051T E2351VQ E2251T
VESA (A x B)	75 x 75
Стандартты бұранда	M4
Бұрандалар саны	4
Қабырғаға кронштейні (қосымша)	RW120 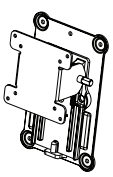

- VESA (A x B)

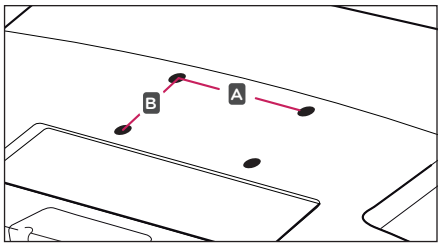

АБАЙЛАҢЫЗ

- Алдымен қуат сымын ажыратыңыз, содан кейін мониторды жылжытыңыз немесе орнатыңыз. Әйтпесе, электр тогы соғуы мүмкін.
- Мониторды төбеге немесе көлбеу қабырғаға орнатсаңыз, ол құлап кетіп, нәтижесінде ауыр жарақат тигізуі мүмкін.
- Тек рұқсат етілген LG қабырғаға орнатқышын пайдаланыңыз және жергілікті дилерге немесе білікті қызметкерлерге хабарласыңыз.
- Бұрандаларды қатты бұрап тастамаңыз, себебі бұл мониторды зақымдауы және кепілдік күшін жоюы мүмкін.
- Тек VESA стандартына сай бұрандаларды және қабырғаға орнатқыштарды пайдаланыңыз. Дұрыс қолданбау немесе сәйкес келмейтін қосалқы құралды пайдалану нәтижесінде болған зақымдар мен жарақаттар кепілдікпен қамтылмайды.

ЕСКЕРТПЕ

- VESA стандартты бұранда тізімінде берілген бұрандаларды пайдаланыңыз.
- Қабырғаға орнату жинағы орнату нұсқаулығын және қажетті бөліктерді қамтиды.
- Қабырғаға кронштейні қосымша алынатын қосалқы бөлшек болып табылады. Қосымша қосалқы құралдарды жергілікті дилерлерден алуға болады.
- Қабырғаға бекіту тетігіне байланысты бұрандалардың ұзындығы өзгеше болуы мүмкін. Тиісті ұзындықты пайдаланыңыз.
- Қосымша ақпарат алу үшін, қабырғаға орнатқышпен бірге берілген нұсқауларды қараңыз.

МОНИТОРДЫ ПАЙДАЛАНУ

Компьютерге жалғау

- Монитор Plug & Play* мүмкіндігін қолдайды.
  *Plug & Play: компьютер пайдаланушылар компьютерге жалғайтын және іске қосатын құрылғыны оның параметрлерін реттеу қажеттілігінсіз немесе пайдаланушының араласуынсыз таниды.

D-SUB байланысы

Аналогтық бейне сигналдарын компьютерден мониторға тасымалдайды. Төмендегі суреттерде көрсетілгендей, компьютер мен мониторды жинақпен берілген D-sub 15 істікшелі сигнал кабелімен жалғаңыз.

E1951S E2051S E2251S

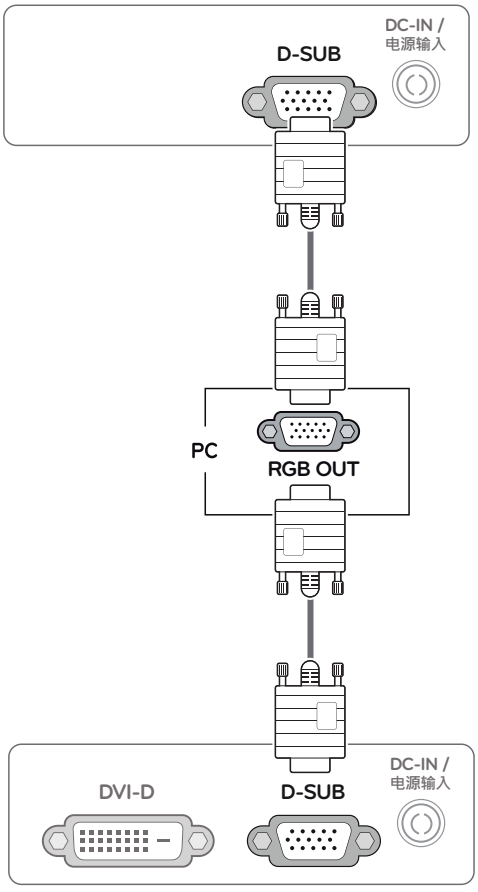

E1951T E2051T E2251T E2351T

E2251VR E2351VR E2251VQ E2351VQ

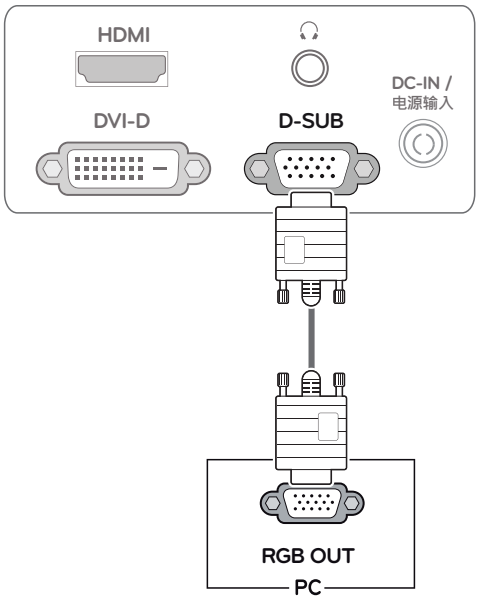

ЕСКЕРТПЕ

- D-Sub сигнал кірісі кабель қосқышын Macintosh үшін пайдаланғанда

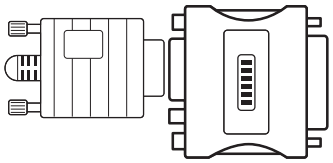

- **Mac адаптері**
  Apple Macintosh компьютерінде пайдалану үшін, берілген кабельдегі 15 істікшелі тығыздығы жоғары (3 жол) D-SUB VGA қосқышын 15 істікшелі 2 жолды қосқышқа өзгерту үшін бөлек штепсельдің ұш адаптері керек.

DVI-D байланысы

Компьютерден мониторға сандық бейне сигналды тасымалдайды. Компьютерді және мониторды DVI кабелімен келесі суретте көрсетілгендей етіп жалғаңыз.

E1951T E2051T E2251T E2351T

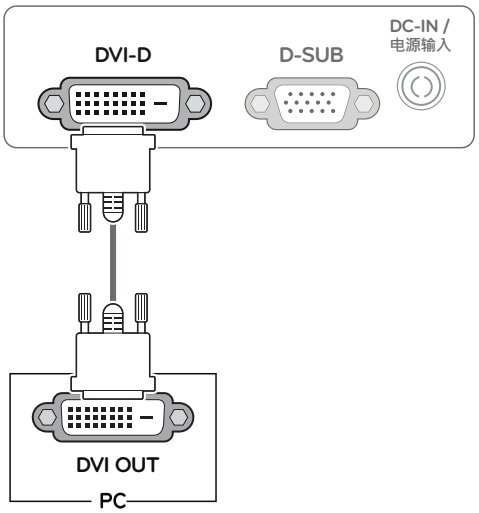

E2251VR E2351VR E2251VQ E2351VQ

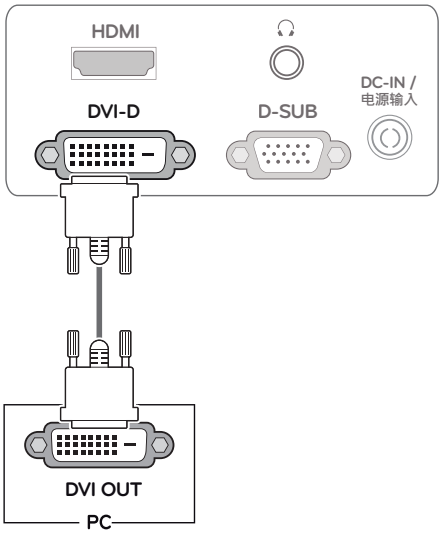

АБАЙЛАҢЫЗ

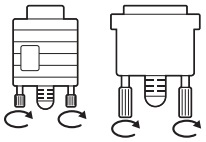

- Сигнал кірісінің кабелін жалғап, бұрандаларды сағат тілі бойынша бұру арқылы оны бекітіңіз.
- Экранды саусақпен ұзақ уақыт баспаңыз, өйткені бұл экрандағы уақытша бұрмалануға алып келуі мүмкін.
- Кескіннің күюін болдырмау үшін экранда бекітілген кескінді ұзақ уақыт бойы көрсетпеңіз. Мүмкін болса, экран сақтағышын пайдаланыңыз.

HDMI байланысы

Сандық бейне және дыбыс сигналдарын компьютерден немесе дыбыс/бейне құрылғысынан мониторға тасымалдайды. Компьютерді немесе дыбыс/бейне құрылғысын және мониторды HDMI кабелімен келесі суреттерде көрсетілгендей жалғаңыз.

E2251VR E2351VR E2251VQ E2351VQ

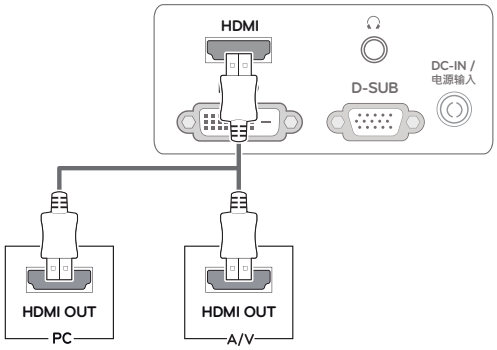

ЕСКЕРТПЕ

- HDMI компьютерін пайдаланғанда үйлесімділік мәселесі туындауы мүмкін.
- Бір монитормен екі компьютер қолдану керек болғанда, сигнал кабелін (D-SUB/DVI-D/HDMI) монитор жинағындағы тиісті жерге жалғаңыз.
- Егер мониторды салқын кезінде қоссаңыз, экран жыпылықтауы мүмкін. Бұл — қалыпты жағдай.
- Экранда біраз қызыл, жасыл немесе көк дақтар пайда болуы мүмкін. Бұл — қалыпты жағдай.

Self Image Setting (Өзіндік кескінді орнату) функциясы

Қуатты қосу үшін алдыңғы қосу панеліндегі қуат түймесін басыңыз. Монитор қуаты қосылғанда, **«Self Image Setting»** (Өзіндік кескінді орнату) функциясы автоматты түрде орындалады. (Тек аналогтық режимде қолдау көрсетіледі)

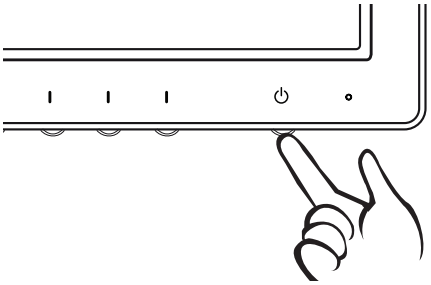

ЕСКЕРТПЕ

- **«Self Image Setting» (Өзіндік кескінді орнату) функциясы.**

  Бұл функция пайдаланушыға оңтайлы дисплей параметрлерін қамтамасыз етеді. Пайдаланушы мониторды бірінші рет қосқанда, бұл функция дисплейді жеке кіріс сигналдары үшін автоматты түрде реттейді. (Тек аналогтық режимде қолдау көрсетіледі)
- **«AUTO» (Автоматты) функциясы.**

  Құрылғыны пайдаланғанда немесе экран ажыратымдылығын өзгерткеннен кейін экранның бұлдырауы, әріптердің бұлдырауы, экранның жыпылықтауы немесе қисайған экран сияқты мәселелер пайда болса, ажыратымдылықты жақсарту үшін AUTO (Автоматты) функциясының түймесін басыңыз. (Тек аналогтық режимде қолдау көрсетіледі)

ПАРАМЕТРЛЕРДІ РЕТТЕУ

Негізгі мәзірлерге кіру

1 **MONITOR SETUP** (Монитор параметрлерін орнату) экрандық мәзірін көрсету үшін монитордың алдындағы кез келген түймені басыңыз.

2 Қалаған мәзір элементін басыңыз.

3 Монитордың алдындағы түймелерді басу арқылы мәзір элементінің мәнін өзгертіңіз.
Жоғарғы мәзірге оралу немесе басқа мәзір элементтерін орнату үшін жоғары көрсеткі (⬆) түймесін пайдаланыңыз.

4 Экрандық мәзірден шығу үшін **EXIT** (Шығу) түймесін басыңыз.



MENU (Мәзір)
(Мына бетті қараңыз:14)
Экран параметрлерін орнатады.

AUTO (Автоматты)
(Мына бетті қараңыз:5)
Ажыратымдылықты оңтайландырады.

EXIT (Шығу)
Экрандық мәзірден шығады.

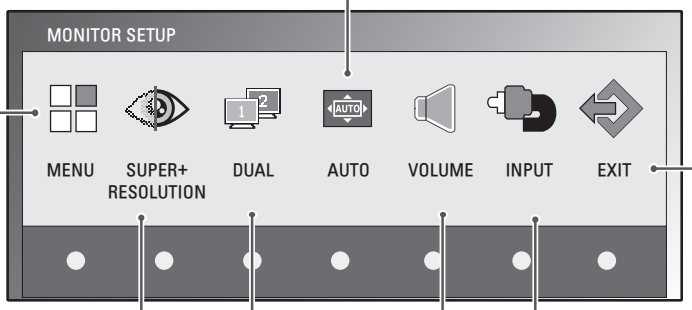

SUPER+ RESOLUTION
(«SUPER+ RESOLUTION Settings» бетінде 16)

DUAL
(«DUAL WEB Settings» бетінде 17)

VOLUME
(Мына бетті қараңыз:16)
(Дыбыс деңгейі) Дыбыс деңгейін орнатады.

INPUT
(Кіріс) Сыртқы сигналдардың кірісін орнатады.

ЕСКЕРТПЕ

Кіріс сигналы мен үлгіге байланысты әр түрлі мәзір элементтері іске қосылады.

	MENU	SUPER+ RESOLUTION	DUAL	AUTO	VOLUME	INPUT	EXIT
E1951S / E2051S / E22551S	●	-	●	●	-	-	●
E1951T / E2051T / E2251T / E2351T	●	-	●	●	-	●	●
E2251VR / E2351VR	●	●	●	●	-	●	●
E2251VR / E2351VR (Тек HDMI режимі)	●	●	●	-	●	●	●
E2251VQ / E2351VQ	●	-	●	●	-	●	●
E2251VQ / E2351VQ (Тек HDMI режимі)	●	-	●	-	●	●	●

Параметрлерді реттеу

Мәзір параметрлері

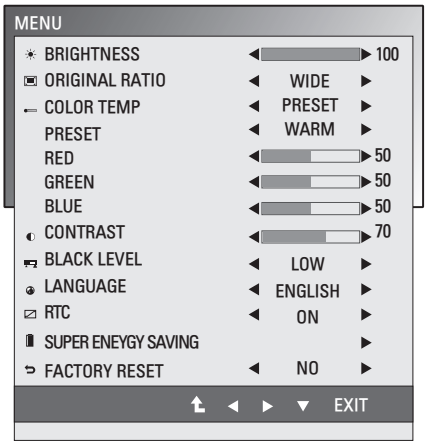

1 **MONITOR SETUP** (Монитор параметрлерін орнату) экрандық мәзірін көрсету үшін монитордың алдындағы кез келген түймені басыңыз.

2 Экрандық мәзірдегі параметрлерді көрсету үшін **MENU** (Мәзір) түймесін басыңыз.

3 Опцияларды ◄ не ► не ▼ түймелерін басып орнатыңыз.

4 Экрандық мәзірден шығу үшін **EXIT** (Шығу) түймесін басыңыз.
Жоғарғы мәзірге оралу немесе басқа мәзір элементтерін орнату үшін жоғары көрсеткі (⮤) түймесін пайдаланыңыз.

Бар болған MENU (Мәзір) параметрлері төменде сипатталған.

Мәзір	Analog	Digital	HDMI	Сипаттама
BRIGHTNESS (Жарықтық)	•	•	•	Экранның жарықтығын реттейді.
ORIGINAL RATIO (Бастапқы арақатынас)	•	•	•	**WIDE (Кең)** Кіріс кескін сигналына сәйкес толық экран режиміне ауыстырады. **ORIGINAL (Бастапқы)** Кіріс кескін сигналының арақатынасын бастапқыға өзгертеді. * Бұл функция кіріс ажыратымдылығы монитордың арақатынасынан (16:9) төмен болса ғана жұмыс істейді.
COLOR TEMP (Түс температурасы)	•	•	•	**PRESET (Алдын ала орнатылған)** Экран түсін таңдайды. • **WARM:** (Жылы) экранды жылы түс температурасына орнатады (қызылырақ). • **MEDIUM:** (Орташа) экранды орташа түс температурасына орнатады. • **COOL:** (Суық) экранды суық түс температурасына орнатады (көктеу). **USER (Пайдаланушы)** • **RED:** (Қызыл) жеке қызыл түс деңгейлерін орнату. • **GREEN:** (Жасыл) жеке жасыл түс деңгейлерін орнату. • **BLUE:** (Көк) жеке көк түс деңгейлерін орнату.
CONTRAST (Контрасттылық)	•	•	•	Экранның контрасттылығын реттейді.
BLACK LEVEL (Қара түс деңгейі) (Тек HDMI режимде қолдау көрсетіледі)	-	-	•	Ауытқу режимін орнатуға болады. Егер «HIGH» (Жоғары) параметрін таңдасаңыз, экран жарық болады , ал «LOW» (Төмен) параметрін таңдасаңыз, экран күңгірт болады. • **Offset:** (Ауытқу) бейне сигналының шарты ретінде, бұл монитор көрсете алатын ең күңгірт экран.
LANGUAGE (Тіл)	•	•	•	Мәзір тілін өзгертеді.
RTC	•	•	•	Егер ON (Қосулы) күйіне қойса, Response Time Control (Әрекет ету уақытын басқару) функциясы қосылып, экранның қалдық кескінін азайтады. Егер OFF (Өшірулі) күйіне қойса, Response Time Control (Әрекет ету уақытын басқару) фунциясы өшіріліп, панельдік әрекет ету уақытында істейді.
SUPER ENERGY SAVING (Энергияны супер үнемдеу)	•	•	•	SUPER ENERGY SAVING (Энергияны супер үнемдеу) функциясын орнатады.
FACTORY RESET	•	•	•	LANGUAGE (Тіл) параметрінен тыс монитордың бүкіл параметрлерін бастапқы зауыттық мәндерге қайтарады.

- **Аналогтық:** D-SUB(Analog signal) input **(D-SUB(аналогтық сигнал)) кірісі.**
- **Сандық:** DVI-D(Digital signal) input **(DVI-D(сандық сигнал)) кірісі.**
- **HDMI:** HDMI(Digital signal) input **(HDMI(сандық сигнал)) кірісі.**

SUPER ENERGY SAVING (Энергияны супер үнемдеу) параметрлері

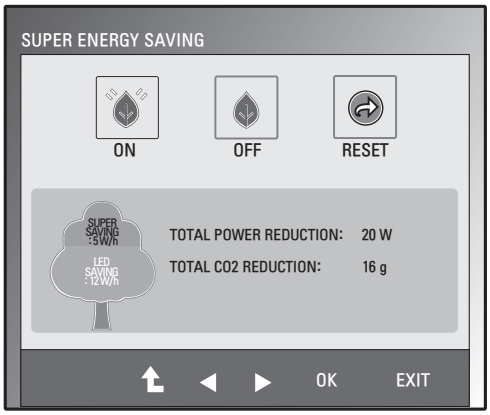

1 **MONITOR SETUP** (Монитор параметрлерін орнату) экрандық мәзірін көрсету үшін монитордың алдындағы кез келген түймені басыңыз.

2 Экрандық мәзірдегі параметрлерді көрсету үшін **MENU** (Мәзір) түймесін басыңыз.

3 ▼ түймелерін басып SUPER ENERGY SAVING (Энергияны супер үнемдеу) тармағын таңдаңыз.

4 ► түймелерін басып SUPER ENERGY SAVING (Энергияны супер үнемдеу) мәзіріне кіріңіз.

5 ◄ немесе ► түймесін басып опцияларды орнатыңыз.

6 Экрандық мәзірден шығу үшін **EXIT** (Шығу) түймесін басыңыз.

Жоғарғы мәзірге қайту немесе мәзірдің басқа элементтерін орнату үшін, жоғары көрсеткі (⮤) түймесін басыңыз.

Бар болған SUPER ENERGY SAVING (Энергияны супер үнемдеу) параметрлері төменде сипатталған.

Мәзір	Сипаттама
ON (Қосу)	SUPER ENERGY SAVING (Энергияны супер үнемдеу) функциясын қосады. Бұл функцияның көмегімен қуатты үнемдеуге болады.
OFF (Өшіру)	SUPER ENERGY SAVING (Энергияны супер үнемдеу) функциясын өшіреді.
RESET (Қалпына келтіру)	Жалпы қуаттың тұтынылуын азайту мәндерін және CO2 шығарылуын азайтудың болжалды мәндерін қалпына келтіреді.

ЕСКЕРТПЕ

- **TOTAL POWER REDUCTION**: (Жалпы қуат тұтынылуының азаюы) мониторды пайдаланғанда қанша қуатты үнемдеуге болатыны.
- **TOTAL CO2 REDUCTION**: (Жалпы CO2 тұтынылуының азаюы) TOTAL POWER REDUCTION (Жалпы қуат тұтынылуының азаюы) параметрін CO2 параметріне өзгертеді.
- **SAVING DATA (Деректерді сақтау) (Вт/сағ)**

	470 mm (18.5 inch)	508 mm (20 inch)	546 mm (21.5 inch)	584 mm (23 inch)
SUPER SAVING	3 W/h	3 W/h	4 W/h	5 W/h
LED SAVING	3 W/h	18 W/h	15 W/h	12 W/h

- Деректерді сақтау панельге тәуелді болады. Бұл мәндер әр панельге және панель жеткізушісіне байланысты өзгеше болуы керек.
- LG компаниясы бұл мәндерді **«таратылатын бейне сигналды»** пайдалана отырып есептеген.
- LED Saving (ЖШД үнемдеуі) — CCFL панелінің орнына WLED панелін пайдаланып үнемдеуге болатын қуат.
- SUPER SAVING (Супер үнемдеу) — SUPER ENERGY SAVING (Энергияны супер үнемдеу) функциясын пайдаланып үнемдеуге болатын қуат.

СУПЕР+ АЖЫРАТЫМДЫЛЫҚ параметрлері

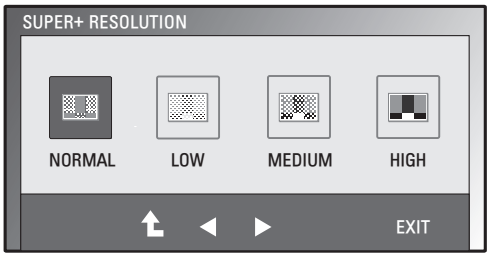

1 **MONITOR SETUP** (Монитор параметрлерін орнату) экрандық мәзірін көрсету үшін монитордың алдындағы кез келген түймені басыңыз.

2 Экрандық мәзірдегі параметрлерді көрсету үшін **SUPER+ RESOLUTION** түймесін басыңыз.

3 ◄ немесе ► түймесін басып опцияларды орнатыңыз.

4 Экрандық мәзірден шығу үшін **EXIT** (Шығу) түймесін басыңыз.
Жоғарғы мәзірге қайту немесе мәзірдің басқа элементтерін орнату үшін, жоғары көрсеткі (⮉) түймесін басыңыз.

Бар болған SUPER+ RESOLUTION (Супер+ажыратымдылық) параметрлері төменде сипатталған.

Мәзір	Сипаттама
NORMAL (Қалыпты)	Өнімді жалпы пайдалану ортасында қолданғыңыз келгенде, осыны таңдаңыз. General (Қалыпты) режимінде SUPER+ RESOLUTION (Супер+ ажыратымдылық) функциясы өшірулі болады.
LOW (Төмен)	Пайдаланушыға бейнені контрастсыз көрсететін әдеттегі бейне экранын шығару керек болғанда, бұл параметр экранды оңтайландыруға көмектеседі. Бұл қозғалысы аз немесе қозғалыссыз кескінді көрсету үшін жақсы.
MEDIO (Орташа)	Пайдаланушы төмен және жоғары режимінің аралығында орташа деңгейдегі қолайлы бейне экранын көрсеткісі келгенде, бұл параметр оңтайландырылған экранды алуға көмектеседі. Бұл UCC және SD деңгейіндегі бейнелер үшін жақсы.
HIGH (Жоғары)	Пайдаланушы анық кескіндермен айқын бейне көргісі келгенде, экранды оңтайлы күйге келтіруге көмектеседі.Ол жоғары айқындықты бейнелер мен ойындар үшін тиімді болып келеді.

ЕСКЕРТПЕ

- SR (Супер+ ажыратымдылық) режимінде шулар болуы мүмкін, сондықтан Мазмұны кестесіне сәйкес SR (Супер+ ажыратымдылық) режимін таңдау арқылы анық кескін алыңыз.

Дыбыс деңгейінің параметрлері (тек HDMI режимінде қолдау көрсетіледі)

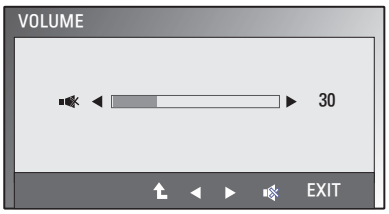

1 **MONITOR SETUP** (Монитор параметрлерін орнату) экрандық мәзірін көрсету үшін монитордың алдындағы кез келген түймені басыңыз.

2 Экрандық мәзірдегі параметрлерді көрсету үшін **VOLUME** (Дыбыс деңгейі) түймесін басыңыз.

3 ◄ немесе ► түймесін басып VOLUME (Дыбыс деңгейі) параметрін реттеңіз.

4 Экрандық мәзірден шығу үшін **EXIT** (Шығу) түймесін басыңыз.
Жоғарғы мәзірге қайту немесе мәзірдің басқа элементтерін орнату үшін, жоғары көрсеткі (⮉) түймесін басыңыз.

ҚОС МОНИТОР параметрлері

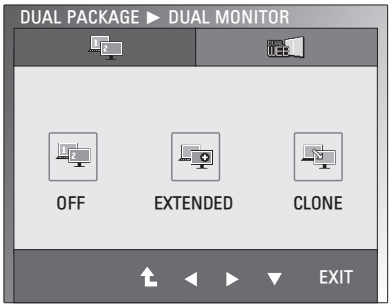

1 **MONITOR SETUP** (Монитор параметрлерін орнату) экрандық мәзірін көрсету үшін монитордың алдындағы кез келген түймені басыңыз.

2 Экрандық мәзірдегі параметрлерді көрсету үшін, **DUAL** (Қос) түймесін басыңыз.

3 Опцияларды алдымен ▼ түймесін, сосын ◄ және ► түймелерін басып орнатыңыз.

4 Экрандық мәзірден шығу үшін **EXIT** (Шығу) түймесін басыңыз.
Жоғарғы мәзірге оралу немесе басқа мәзір элементтерін орнату үшін жоғары көрсеткі (⮥) түймесін пайдаланыңыз.

Бар болған DUAL MONITOR (Қос монитор) параметрлері төменде сипатталған.

Мәзір	Сипаттама	
DUAL (Қос) монитор	**OFF (Өшірулі) режимі**	OFF (Өшіру) параметрін таңдасаңыз, DUAL MONITOR (Қос монитор) режимі өшіріледі
	EXTENDED (Кеңейтілген) режимі	EXETNDED (Қосымша) параметрін таңдау арқылы, пайдаланушы қосалқы мониторды негізгі монитордың қосымша режимі ретінде пайдалана алады.
	CLOSE (Жақындатылған) режимі	CLONE (Көшірме) параметрін таңдау арқылы, пайдаланушы қосалқы мониторды негізгі монитордың көшірме режимі ретінде пайдалана алады.

ҚОС ИНТЕРНЕТ параметрлері

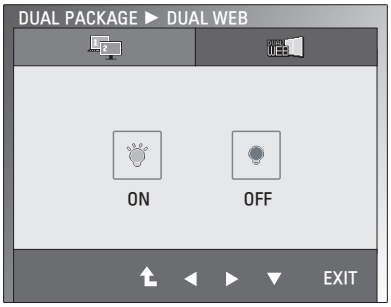

1 **MONITOR WEB** (Монитордағы интернет) экрандық мәзірін көрсету үшін, монитордың алдындағы кез келген түймені басыңыз.

2 Экрандық мәзірдегі параметрлерді көрсету үшін, **DUAL** (Қос) түймесін басыңыз.

3 Опцияларды алдымен ▼ түймесін, сосын ◄ және ► түймелерін басып орнатыңыз.

4 Экрандық мәзірден шығу үшін **EXIT** (Шығу) түймесін басыңыз.
Жоғарғы мәзірге оралу немесе басқа мәзір элементтерін орнату үшін жоғары көрсеткі (⮥) түймесін пайдаланыңыз.

Бар болған DUAL WEB (Қос Интернет) параметрлері төменде сипатталған.

Menu	Description	
DUAL WEB (ҚОС ИНТЕРНЕТ)	**ON (Қосу)**	Екіге бөлу арқылы пайдаланушыларға интернетті тиімді шолуға көмектеседі. Терезелерді экранда ұйымдастыруға және жылжытуға көмектеседі. Пайдаланушыларға бөлінген терезелердің қатынасын басқаруға көмектеседі.
	OFF (Өшіру)	OFF (Өшіру) параметрін таңдасаңыз, DUAL WEB (Қос веб) режимі өшіріледі.

ЕСКЕРТПЕ

- Монитор компьютердің қуат үнемдеу параметрімен Power Saving Mode (Уақыт үнемдеу) режиміне өтсе, кез келген түймені басқанда және Dual параметрін таңдағанда, пайдаланушы мониторды қалыпты режимге қайтара алады.

АҚАУЛЫҚТАРДЫ ЖОЮ

Қызмет көрсету орталығына хабарласпас бұрын, мыналарды тексеріңіз.

Кескін пайда болмайды	
Дисплейдің қуат сымы жалғанған ба?	• Қуат сымы қуат розеткасына тиісті түрде жалғанғанын тексеріңіз.
Қуат көрсеткішінің шамы қосулы ма?	• Қуат түймесін басыңыз.
Қуат көрсеткіші жыпылықтап тұр ма?	• Егер дисплей қуатты үнемдеу режимінде болса, экранды шығару үшін тінтуірді жылжытып немесе пернетақтадағы кез келген пернені басып көріңіз. • Компьютерді қосып көріңіз.
Экранда «OUT OF RANGE» (Ауқымнан тыс) хабары көрсетілді ме?	• Бұл хабар компьютерден (бейне картадан) келетін сигнал дисплейдің көлденең немесе тік жиілік ауқымынан тыс болғанда пайда болады. Осы нұсқаулықтың «Техникалық сипаттамалар» бөлімін қарап, дисплей параметрлерін қайтадан реттеңіз.
Экранда «CHECK SIGNAL CABLE» (Сигнал кабелін тексеріңіз) хабары көрсетілді ме?	• Бұл хабар компьютер мен дисплей арасындағы сигнал кабелі жалғанбаған кезде көрсетіледі. Сигнал кабелін тексеріп, әрекетті қайталаңыз.

Экранда «OSD LOCKED» (Экрандық мәзір құлыпталған) хабары көрсетілді ме?	
Сол жақ алғашқы түймесін басқанда «OSD LOCKED» (Экрандық мәзір құлыпталған) хабары көрсетілді ме?	• Ағымдағы басқару параметрлерін байқаусызда өзгертілмеу үшін қорғауға болады. Сол жақ алғашқы түймесін бірнеше секунд бойы басып,экрандық мәзір басқару элементтерін кез келген уақытта құлыптан босатуға болады: «OSD UNLOCKED» (Экрандық мәзір құлыптан босатылды) хабары пайда болады.

Дисплей кескіні тежелген	
Дисплей дұрыс орнатылмаған.	• Дисплей кескінін оңтайлы параметрге автоматты түрде реттеу үшін **AUTO** (Автоматты) түймесін басыңыз.
Экран фонында тік жолақтар көрінеді.	• Дисплей кескінін оңтайлы параметрге автоматты түрде реттеу үшін **AUTO** (Автоматты) түймесін басыңыз.
Кез келген суретте немесе таңбаларда пайда болатын кез келген көлденең шу анық көрсетілмейді.	• Дисплей кескінін оңтайлы параметрге автоматты түрде реттеу үшін **AUTO** (Автоматты) түймесін басыңыз. • **Control Panel** ► **Display** ► **Settings** (Басқару тақтасы ► Дисплей ► Параметрлер) тармағын тексеріп, дисплейді ұсынылған ажыратымдылыққа немесе дисплей кескінін оңтайлы параметрге орнатыңыз. Түс параметрін 24 биттен (шынайы түс) жоғарырақ етіп орнатыңыз.

⚠ АБАЙЛАҢЫЗ

- **Control Panel** ► **Display** ► **Settings** (Басқару тақтасы ► Дисплей ► Параметрлер) тармағын тексеріп, жиілік немесе ажыратымдылық өзгертілген бе, соны көріңіз. Солай болса, бейне картасын ұсынылған ажыратымдылыққа қайта орнатыңыз.
- Ұсынылған ажыратымдылық (оңтайлы ажыратымдылық) таңдалмаса, әріптер бұлдыр және экран күңгірт, қиылған немесе ауытқыған болып көрінуі мүмкін. Ұсынылған ажыратымдылықты таңдаңыз.
- Орнату әдісі компьютерге және амалдық жүйеге байланысты өзгеше болуы және жоғарыда аталған ажыратымдылықты бейне карта өнімділігі қолдамауы мүмкін. Бұл жағдайда, компьютердің немесе бейне картаның өндірушісіне хабарласыңыз.

Дисплей кескіні тежелген	
Экран түсі моно немесе әдеттегіден тыс.	• Сигнал кабелі тиісті түрде жалғанғанын тексеріңіз және қажет болса, оны бекіту үшін бұрауышты пайдаланыңыз. • Бейне картасы ұяға дұрыс салынғанын тексеріңіз. • **Control Panel** ► **Settings** (Басқару тақтасы ► Параметрлер) тармағында түс параметрін 24 биттен (шынайы түс) жоғарырақ етіп орнатыңыз.
Экран жыпылықтайды.	• Экран кезектесетін жол режиміне орнатылғанын тексеріңіз, солай болса, оны ұсынылған ажыратымдылыққа өзгертіңіз.

«Unrecognized monitor, Plug&Play (VESA DDC) monitor found» (Танылмаған монитор, Plug&Play (VESA DDC) мониторы табылды) хабары көрсетілді ме?	
Дисплей драйвері орнатылған ба?	• Дисплеймен бірге келетін дисплей драйвері ықшам дискісіндегі (немесе дискеттегі) дисплей драйверін орнатыңыз. Немесе драйверді біздің веб-торабымыздан жүктеуге болады: http://www.lg.com. • Бейне картасының Plug&Play функциясын қолдайтынын тексеріңіз.

Audio (Аудио) функциясы істемей тұр.	
Бейне жақсы, дыбыс жоқ.	• Дыбыс деңгейі «0» күйінде тұрмағанын тексеріңіз. • Дыбыстың өшірілмегенін тексеріңіз. • HDMI кабелінің дұрыс жалғанғанын тексеріңіз. • Құлақаспаптың кабелі дұрыс жалғанғанын тексеріңіз. • Дыбыс форматын тексеріңіз. Сығылған дыбыс форматы беріліп тұрмағанын тексеріңіз.

ТЕХНИКАЛЫҚ СИПАТТАМАЛАРЫ

E1951S E1951T

Дисплей	**Экран түрі**	47,0 см (18,5 дюйм) тегіс панельді белсенді матрица-TFT СКД Жарқырауға қарсы жабын Көрінетін диагональ өлшемі: 47,0 см
	Пиксел қадамы	0,3 мм x 0,3 мм (пиксел қадамы)
Қадамдастырылған кіріс	**Жол жиілігі**	30 кГц пен 61 кГц (автоматты)
	Кадр жиілігі	56 Гц пен 75 Гц (автоматты)
	Кіріс түрі	
	E1951S	Бөлек қадамдастыру
	E1951T	Бөлек қадамдастыру Сандық
Бейне кірісі	**Сигнал кірісі**	
	E1951S	15-pinski D-SUB priključak
	E1951T	15-pinski D-SUB priključak / DVI-D priključak (digitalni)
	Кіріс түрі	
	E1951S	RGB аналогтық (0,7 Vp-p/ 75 ом)
	E1951T	RGB аналогтық (0,7 Vp-p/ 75 ом), сандық
Ажыратымдылық	**Ең жоғ.**	
	E1951S	D-SUB (аналогтық) : 1366 x 768 @ 60 Гц
	E1951T	D-SUB (аналогтық) / DVI (сандық): 1366 x 768 @ 60 Гц
	Ұсынылған	VESA 1366 x 768 @ 60 Гц
Plug & Play	**E1951S**	DDC 2B (аналогтық)
	E1951T	DDC 2B (аналогтық, сандық)
Қуат кірісі	Қосулы режим: 17 Вт (Әдет.) Күту режимі ≤ 0,5 Вт Өшірулі режим ≤ 0,5 Вт	
Ulazna snaga	12 V ⎓ 2,0 A	
Айнымалы / тұрақты ток адаптері	ADS-24NP-12-1 12024G түрі, HONOR Electronic өндірген	
Өлшемдер (Ені x Биіктігі x Қалыңдығы)	**Тірекпен бірге**	44,94 см x 17,26 см x 35,6 см
	Тірексіз	44,94 см x 3,35 см x 27,9 см
Салмағы	2 кг	
Еңкейту бұрышының диапазоны	-5° пен 15° арасы	
Қоршаған орта шарттары	**Жұмыс ортасының температурасы** **Жұмыс ортасының ылғалдылығы**	10°C пен 35 °C арасы 20 пен 80% арасы (конденсацияланбайтын)
	Сақтау температурасы **Сақтау ылғалдылығы**	-10°C пен 60 °C арасы 5% пен 90% арасы (конденсацияланбайтын)
Тірек негізі	Бекітілген ( ), ажыратылған (O)	
Қуат сымы	Қабырға розеткасының түрі	

Жоғарыда көрсетілген өнім сипаттамалары өнім функцияларының жаңартылуына байланысты алдын ала ескертусіз өзгертілуі мүмкін.

E2051S E2051T

Дисплей	**Экран түрі**	50,8 см (20,0 дюйм) тегіс панельді белсенді матрица-TFT СКД Жарқырауға қарсы жабын Көрінетін диагональ өлшемі: 50,8 см
	Пиксел қадамы	0,2766 мм x 0,2766 мм (пиксел қадамы)
Қадамдастырылған кіріс	**Жол жиілігі**	30 кГц пен 83 кГц (автоматты)
	Кадр жиілігі	56 Гц пен 75 Гц (автоматты)
	Кіріс түрі	
	E2051S	Бөлек қадамдастыру
	E2051T	Бөлек қадамдастыру Сандық
Бейне кірісі	**Сигнал кірісі**	
	E2051S	15-pinski D-SUB priključak
	E2051T	15-pinski D-SUB priključak / DVI-D priključak (digitalni)
	Кіріс түрі	
	E2051S	RGB аналогтық (0,7 Vp-p/ 75 ом)
	E2051T	RGB аналогтық (0,7 Vp-p/ 75 ом), сандық
Ажыратымдылық	**Ең жоғ.**	
	E2051S	D-SUB (аналогтық) : 1600 x 900 @ 60 Гц
	E2051T	D-SUB (аналогтық) / DVI (сандық): 1600 x 900 @ 60 Гц
	Ұсынылған	VESA 1600 x 900 @ 60 Гц
Plug & Play	**E2051S**	DDC 2B (аналогтық)
	E2051T	DDC 2B (аналогтық, сандық)
Қуат кірісі	Қосулы режим: 21 Вт (Әдет.) Күту режимі ≤ 0,5 Вт Өшірулі режим ≤ 0,5 Вт	
Ulazna snaga	12 V ⎓ 2,0 A	
Айнымалы / тұрақты ток адаптері	ADS-24NP-12-1 12024G түрі, HONOR Electronic өндірген	
Өлшемдер (Ені x Биіктігі x Қалыңдығы)	**Тірекпен бірге**	48,28 см x 17,42 см x 37,5 см
	Тірексіз	48,28 см x 3,35 см x 29,7 см
Салмағы	2,197 кг	
Еңкейту бұрышының диапазоны	-5° пен 15° арасы	
Қоршаған орта шарттары	**Жұмыс ортасының температурасы** **Жұмыс ортасының ылғалдылығы**	10°C пен 35 °C арасы 20 % пен 80 % арасы (конденсацияланбайтын)
	Сақтау температурасы **Сақтау ылғалдылығы**	-10°C пен 60 °C арасы 5 % пен 90 % арасы (конденсацияланбайтын)
Тірек негізі	Бекітілген ( ), ажыратылған (O)	
Қуат сымы	Қабырға розеткасының түрі	

Жоғарыда көрсетілген өнім сипаттамалары өнім функцияларының жаңартылуына байланысты алдын ала ескертусіз өзгертілуі мүмкін.

E2251S E2251T

Дисплей	**Экран түрі**	54,6 см (21,5 дюйм) тегіс панельді белсенді матрица-TFT СКД Жарқырауға қарсы жабын Көрінетін диагональ өлшемі: 54,6 см
	Пиксел қадамы	0,248 мм x 0,248 мм (пиксел қадамы)
Қадамдастырылған кіріс	**Жол жиілігі**	30 кГц пен 83 кГц (автоматты)
	Кадр жиілігі	56 Гц пен 75 Гц (автоматты)
	Кіріс түрі	
	E2251S	Бөлек қадамдастыру
	E2251T	Бөлек қадамдастыру Сандық
Бейне кірісі	**Сигнал кірісі**	
	E2251S	15-pinski D-SUB priključak
	E2251T	15-pinski D-SUB priključak / DVI-D priključak (digitalni)
	Кіріс түрі	
	E2251S	RGB аналогтық (0,7 Vp-p/ 75 ом)
	E2251T	RGB аналогтық (0,7 Vp-p/ 75 ом), сандық
Ажыратымдылық	**Ең жоғ.**	
	E2251S	D-SUB (аналогтық) : 1920 x 1080 @ 60 Гц
	E2251T	D-SUB (аналогтық) / DVI (сандық) : 1920 x 1080 @ 60 Гц
	Ұсынылған	VESA 1920 x 1080 @ 60 Гц
Plug & Play	**E2251S**	DDC 2B (аналогтық)
	E2251T	DDC 2B (аналогтық, сандық)
Қуат кірісі	Қосулы режим: 26 Вт (Әдет.) Күту режимі ≤ 0,5 Вт Өшірулі режим ≤ 0,5 Вт	
Ulazna snaga	19 V ⎓ 2,1 A	
Айнымалы / тұрақты ток адаптері	Түрі – EADP-40LB B, өндіруші – Delta Electronics	
Өлшемдер (Ені x Биіктігі x Қалыңдығы)	**Тірекпен бірге**	51,75 см x 18,65 см x 39,4 см
	Тірексіз	51,75 см x 3,35 см x 31,7 см
Салмағы	2,477 кг	
Еңкейту бұрышының диапазоны	-5° пен 15° арасы	
Қоршаған орта шарттары	**Жұмыс ортасының температурасы** **Жұмыс ортасының ылғалдылығы**	10°C пен 35 °C арасы 20 % пен 80 % арасы (конденсацияланбайтын)
	Сақтау температурасы **Сақтау ылғалдылығы**	-10°C пен 60 °C арасы 5 % пен 90 % арасы (конденсацияланбайтын)
Тірек негізі	Бекітілген ( ), ажыратылған (O)	
Қуат сымы	Қабырға розеткасының түрі	

Жоғарыда көрсетілген өнім сипаттамалары өнім функцияларының жаңартылуына байланысты алдын ала ескертусіз өзгертілуі мүмкін.

E2251VR E2251VQ

Дисплей	**Экран түрі**	54,6 см (21,5 дюйм) тегіс панельді белсенді матрица-TFT СКД Жарқырауға қарсы жабын Көрінетін диагональ өлшемі: 54,6 см
	Пиксел қадамы	0,248 мм x 0,248 мм (пиксел қадамы)
Қадамдастырылған кіріс	**Жол жиілігі**	30 кГц пен 83 кГц (автоматты)
	Кадр жиілігі	56 Гц пен 75 Гц (D-SUB, DVI-D) 56 Гц пен 61 Гц (HDMI)
	Кіріс түрі	Бөлек қадамдастыру Сандық. HDMI
Бейне кірісі	**Сигнал кірісі**	15-pinski D-SUB priključak DVI-D priključak (digitalni) HDMI (A TYPI) priključak
	Кіріс түрі	RGB аналогтық (0,7 Vp-p/ 75 ом), сандық, HDMI
Ажыратымдылық	**Ең жоғ.**	D-SUB (аналогтық) : 1920 x 1080 @ 60 Гц DVI (сандық) / HDMI : 1920 x 1080 @ 60 Гц
	Ұсынылған	VESA 1920 x 1080 @ 60 Гц
Plug & Play	DDC 2B (аналогтық, сандық, HDMI)	
Қуат кірісі	Қосулы режим: 26 Вт (Әдет.) Күту режимі ≤ 0,5 Вт Өшірулі режим ≤ 0,5 Вт	
Ulazna snaga	19 V ⎓ 2,1 A	
Айнымалы / тұрақты ток адаптері	Түрі – EADP-40LB B, өндіруші – Delta Electronics	
Өлшемдер (Ені x Биіктігі x Қалыңдығы)	**Тірекпен бірге**	51,75 см x 18,65 см x 39,4 см
	Тірексіз	51,75 см x 3,35 см x 31,7 см
Салмағы	2,477 кг	
Еңкейту бұрышының диапазоны	-5° пен 15° арасы	
Қоршаған орта шарттары	**Жұмыс ортасының температурасы** **Жұмыс ортасының ылғалдылығы**	10°C пен 35 °C арасы 20 % пен 80 % арасы (конденсацияланбайтын)
	Сақтау температурасы **Сақтау ылғалдылығы**	-10°C пен 60 °C арасы 5 % пен 90 % арасы (конденсацияланбайтын)
Тірек негізі	Бекітілген ( ), ажыратылған (O)	
Қуат сымы	Қабырға розеткасының түрі	

Жоғарыда көрсетілген өнім сипаттамалары өнім функцияларының жаңартылуына байланысты алдын ала ескертусіз өзгертілуі мүмкін.

E2351T E2351VR E2351VQ

Дисплей	**Экран түрі**	58,4 см (23 дюйм) тегіс панельді белсенді матрица-TFT СКД Жарқырауға қарсы жабын Көрінетін диагональ өлшемі: 58,4 см
	Пиксел қадамы	0,265 мм x 0,265 мм (пиксел қадамы)
Қадамдастырылған кіріс	**Жол жиілігі**	30 кГц пен 83 кГц (автоматты)
	Кадр жиілігі	
	E2351T	56 Гц пен 75 Гц (D-SUB, DVI-D)
	E2351VR / E2351VQ	56 Гц пен 75 Гц (D-SUB, DVI-D) 56 Гц пен 61 Гц (HDMI)
	Кіріс түрі	
	E2351T	Бөлек қадамдастыру Сандық
	E2351VR / E2351VQ	Бөлек қадамдастыру Сандық. HDMI
Бейне кірісі	**Сигнал кірісі**	
	E2351T	15-pinski D-SUB priključak / DVI-D priključak (digitalni)
	E2351VR / E2351VQ	15-pinski D-SUB priključak / DVI-D priključak (digitalni) HDMI (A TYPI) priključak
	Кіріс түрі	
	E2351T	RGB аналогтық (0,7 Vp-p/ 75 ом), сандық
	E2351VR / E2351VQ	RGB аналогтық (0,7 Vp-p/ 75 ом), сандық, HDMI
Ажыратымдылық	**Ең жоғ.**	
	E2351T	D-SUB (аналогтық) / DVI (сандық): 1920 x 1080 @ 60 Гц
	E2351VR / E2351VQ	D-SUB (аналогтық) : 1920 x 1080 @ 60 Гц DVI (сандық) / HDMI (сандық) : 1920 x 1080 @ 60 Гц
	Ұсынылған	VESA 1920 x 1080 @ 60 Гц
Plug & Play	**E2351T**	DDC 2B (аналогтық, сандық)
	E2351VR / E2351VQ	DDC 2B (аналогтық, сандық, HDMI)
Қуат кірісі	Қосулы режим: 30 Вт (Әдет.) Күту режимі ≤ 0,5 Вт Өшірулі режим ≤ 0,5 Вт	
Ulazna snaga	19 V ⎓ 2,1 A	
Айнымалы / тұрақты ток адаптері	Түрі – EADP-40LB B, өндіруші – Delta Electronics	
Өлшемдер (Ені x Биіктігі x Қалыңдығы)	**Тіректен бірге**	54,92 см x 18,65 см x 41,2 см
	Тірексіз	54,92 см x 3,35 см x 33,5 см
Салмағы	2,724 кг	
Еңкейту бұрышының диапазоны	-5° пен 15° арасы	
Қоршаған орта шарттары	**Жұмыс ортасының температурасы** **Жұмыс ортасының ылғалдылығы**	10°C пен 35 °C арасы 20 % пен 80 % арасы (конденсацияланбайтын)
	Сақтау температурасы **Сақтау ылғалдылығы**	-10°C to 60 °C 5 % to 90 % non-Condensing
Тірек негізі	Бекітілген ( ), ажыратылған (O)	
Қуат сымы	Қабырға розеткасының түрі	

Жоғарыда көрсетілген өнім сипаттамалары өнім функцияларының жаңартылуына байланысты алдын ала ескертусіз өзгертілуі мүмкін.

Алдын ала орнатылған режимдер (ажыратымдылық)

D-SUB / DVI кезеңдік қадамдастыруы

E1951S / E1951T

*Дисплей сипатының уақыт өлшемі параметрінен 1366 x 768 өлшемін таңдай алмасаңыз, бейне картасы драйверін бейне картасын сатушы арқылы жаңартыңыз.

Дисплей режимдері (ажыратымдылық)	Жол жиілігі (кГц)	Кадр жиілігі (Гц)	Полюсі (К/Т)	
720 x 400	31,468	70	-/+	
640 x 480	31,469	60	-/-	
640 x 480	37,500	75	-/-	
800 x 600	37,879	60	+/+	
800 x 600	46,875	75	+/+	
832 x 624	49,725	75	-/-	
1024 x 768	48,363	60	-/-	
1024 x 768	60,123	75	+/+	
1366 x 768	47,712	60	+/+	Ұсынылған режим

E2051S / E2051T

Дисплей режимдері (ажыратымдылық)	Жол жиілігі (кГц)	Кадр жиілігі (Гц)	Полюсі (К/Т)	
720 x 400	31,468	70	-/+	
640 x 480	31,469	60	-/-	
640 x 480	37,500	75	-/-	
800 x 600	37,879	60	+/+	
800 x 600	46,875	75	+/+	
1024 x 768	48,363	60	-/-	
1024 x 768	60,123	75	+/+	
1152 x 864	67,500	75	+/+	
1600 x 900	60,000	60	+/+	Ұсынылған режим

E2251S / E2251T / E2251VR / E2251VQ / E2351T / E2351VR / E2351VQ

Дисплей режимдері (ажыратымдылық)	Жол жиілігі (кГц)	Кадр жиілігі (Гц)	Полюсі (К/Т)	
720 x 400	31,468	70	-/+	
640 x 480	31,469	60	-/-	
640 x 480	37,500	75	-/-	
800 x 600	37,879	60	+/+	
800 x 600	46,875	75	+/+	
1024 x 768	48,363	60	-/-	
1024 x 768	60,123	75	+/+	
1152 x 864	67,500	75	+/+	
1280 x 1024	63,981	60	+/+	
1280 x 1024	79,976	75	+/+	
1680 x 1050	65,290	60	-/+	
1920 x 1080	67,500	60	+/+	Ұсынылған режим

HDMI кезеңдік қадамдастыруы

E2251VR / E2251VQ / E2351VR / E2351VQ

Дисплей режимдері (ажыратымдылық)	Жол жиілігі (кГц)	Кадр жиілігі (Гц)
480P	31,50	60
576P	31,25	50
720P	37,50	50
720P	45,00	60
1080i	28,12	50
1080i	33,75	60
1080P	56,25	50
1080P	67,50	60

Көрсеткіш

Режим	СК дисплейдің түсі
Қосулы режимі	Көк
Күту режимі	Жыпылықтайтын көк
Өшірулі режимі	Өшірулі

ДЕНЕНІҢ ДҰРЫС КҮЙІ

Мониторды пайдаланғанда дененің дұрыс күйі.

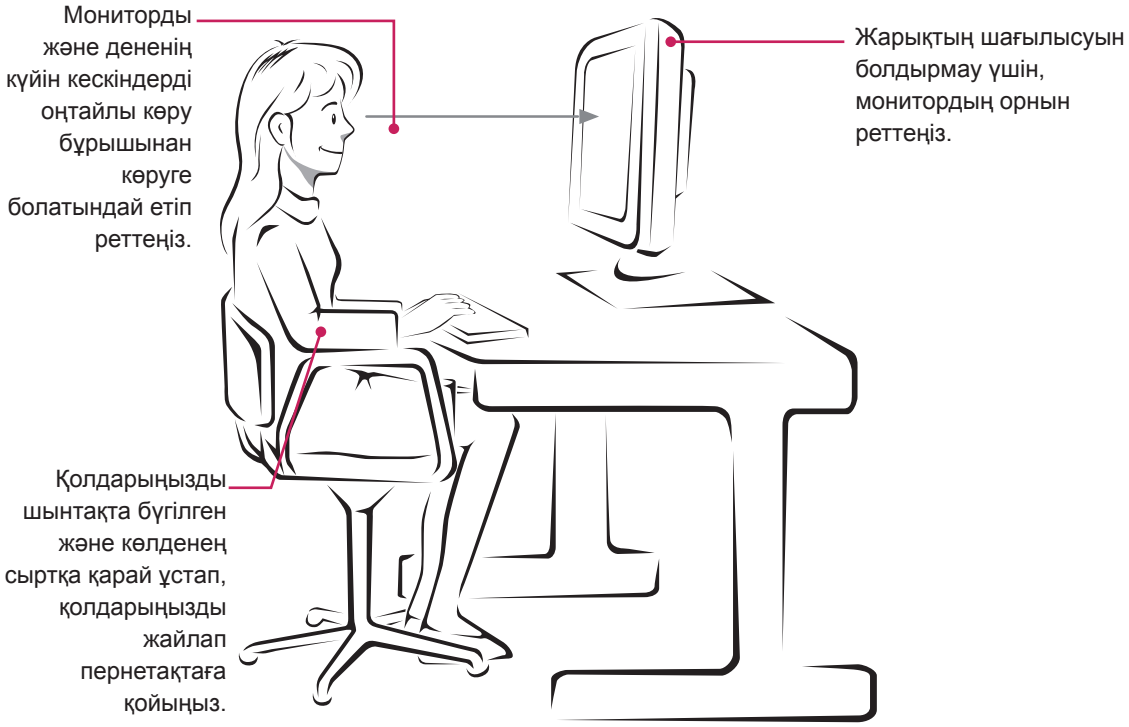

Life's Good

Өнімді қолданар алдында қауіпсіздік шараларын оқыңыз.
Пайдаланушы нұсқаулығын (ықшам диск) кейін анықтама алу үшін жақын жерге сақтаңыз.
ҚҰРЫЛҒЫ үлгісі мен сериялық нөмірі оның артқы бетінде және бір бүйірінде орналасқан. Қызмет қажет болғанда, осы деректерді төменге жазып қойыңыз.

ҮЛГІ _____

СЕРИЯЛЫҚ НӨМІРІ _____

ENERGY STAR is a set of power-saving guidelines issued by the U.S.Environmental Protection Agency(EPA).

As an ENERGY STAR Partner LGE U. S. A.,Inc. has determined that this product meets the ENERGY STAR guidelines for energy efficiency.