LG
Life's Good

دليل المالك

جهاز الغسالة

الرجاء قراءة هذا الدليل بعناية قبل تشغيل الغسالة.
واحتفظ به كمرجع في المستقبل.
سجل اسم الموديل ورقمه لجهاز الغسالة.
راجع الرقعة اللاصقة على اللوحة الخلفية
وابلغ هذه المعلومات لموزعك عند طلب الخدمات.

F8091QD(T,P)(2,A)(0~9)
F1091QD(T,P)(2,A)(0~9)
F1291QD(T,P)(2,A)(0~9)
F1491QD(T,P)(2,A)(0~9)

P/No.: MFL66989212

www.lg.com

مزايا المنتج



■ **الحماية من التجاعيد**
بفضل دوران الحلة المتناوب ، يقلل التجعيد للملابس.

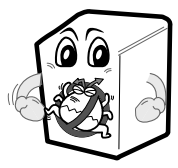

■ **جهاز التسخين الداخلي**
جهاز التسخين الدالخي يسخل الماء تلقائيا على أفضل درجة حرارة في الدورة المختارة.

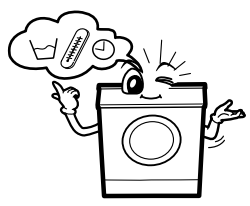

■ **الاقتصاد الأكثر بنظام الغسيل الذكي**
نظام الغسيل الذكي يكشف كمية الملابس ودرجة حرارة الماء ، ثم يقرر أفضل مستوى ماء ووقت الغسيل لتخفيض الطاقة والمياه الاستهلاكية.



■ **إغلاق الطفل**
نظام إغلاق الطفل يستخدم لمنع الأطفال عن الضغط على أي زر لتغيير البرنامج أثناء التشغيل.

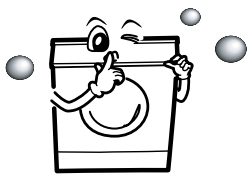

■ **نظام التحكم في السرعة بضجيج منخفض**
بالإشعار بكمية الغسيل وتوازنه، يتم توزيع الغسيل لتخفيض مستوى ضجيج ناجم عن التدوير.

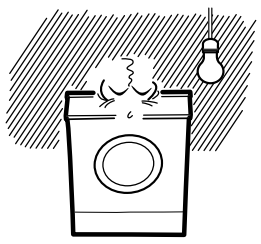

■ **إعادة التشغيل الأوتوماتيكية**
إذا توقف جهاز الغسالة عن العمل بسبب انقطاع الكهرباء، تتم إعادة التشغيل أوتوماتيكي من النقطة التي توقف فيها .

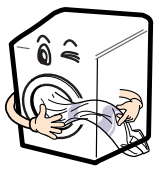

■ **نظام الدفع المباشر**
محرك DC المتقدّم بلا فراش يدير الحلة مباشرة بدون حزام وبكرة.

المحتويات

التنبيهات 3
المواصفات 4
التركيب 5
العناية قبل الغسيل 11
إضافة مادة التنظيف 12
الوظيفة 14
كيفية استخدام الغسالة 15
الصيانة 22
دليل تحرى الخلل وإصلاحه 26
شروط الضمانة..... 29

التنبيهات

اقرأ جميع التعليمات قبل الاستخدام

تنبيه !

من أجل السلامة، لا بد من إتباع التعليمات الموضحة في هذا الدليل لتخفيف خطر الاحتراق أو الانفجار ، والصدمات الكهربائية ، أو لمنع الخسائر المادية، جرح الشخص، أو تقصير العمر.

التعليمات المهمة من أجل السلامة

تنبيه : لخفض خطر الاحتراق ، والصدمات الكهربائية ، أو جرح الشخص عند استخدام جهاز الغسالة، اتبع التحذيرات الأساسية بما فيها الأمور التالية:

- لا تركّب أو تحفظ جهاز الغسالة في مكان معرض للمطر والرطوبة.
- لا تركّب أو تحفظ جهاز الغسالة في مكان معرض للمطر والرطوبة.
- لا تعبث بلوحة التحكم.
- لا تصلح أو تبدل أي قطعة من جهاز الغسالة أو لا تحاول أي إصلاح باستثناء الحالة الموصى بها خاصة في تعليمات الصيانة للمستخدم أو تعليمات إصلاح المستخدم الصادرة التي تفهمها وتقوم بها بمهارة.
- اترك تحت الجهاز وحول الجهاز خاليا من المواد القابلة للاشتعال مثل الكتان ، والورق ، والسجادة ، المواد الكيمائية ... الخ.
- الإشراف الدقيق مطلوب في حالة أن هذا الجهاز يعمل من قبل أو قريبا من الأطفال.

لا تسمح للأطفال باللعب على ، مع ، أو داخل هذا الجهاز أو أي جهاز آخر.

- لا تترك باب جهاز الغسالة مفتوحا.

الباب المفتوح يغري الأطفال للتعلق بالباب أو الدخول الى داخل الجهاز.

- لا تلامس جهاز الغسالة أثناء التشغيل. انتظر حتى تتوقف الحلة عن العمل تماما.
- عمليات الغسيل قد تخفض مقاومة الالتهاب للأقمشة. ٪ لا تغسل أو تجفف الأشياء التي يتم تنظيفها ، غسيلها ، نقعها أو وضع النقاط عليها بالمواد القابلة للاشتعال أو الانفجار (مثل الشمع ، والزيت ، والدهان ،والغازولين، ومزيل الشحم، ومحلول التنظيف الجاف ، والكيروسين ، و....) الأمر قد يؤدي الى اشتعال أو انفجار.
- لتجنب هذه النتيجة ، اتبع تعليمات الغسيل والصيانة من قبل صانع الملابس بعناية.
- لا تضرب باب الغسالة بعنف أو لا تحاول فتح الباب بقوة وهو مغلق. هذا قد يؤدي الى إحداث ضرر في الغسالة.
- لتخفيف احتمال صدمات كهربائية، افصل قابس الجهاز عن مخرج التيار أو افصل جهاز الغسالة عن موزع الكهرباء في البيت بواسطة إزالة صهيرة أو إيقاف قاطع الدائرة قبل محاولة أي صيانة أو تنظيف.
- لا تحاول تشغيل هذا الجهاز في حالة حدوث ضرر ، عطل ، فك جزئي، أو فقد قطعة أو انكسار قطع، بما فيها سلك أو قابس متضرر.

احفظ هذه التعليمات

تعليمات التوصيل الأرضي

لا بد من التوصيل الأرضي لهذا الجهاز. في حالة حدوث عطل أو خلل، التوصيل الأرضي يخفض خطر الصدمات الكهربائية بتقديم مرور مقاومة أقل للتيار الكهربائي. هذا الجهاز مزود بسلك ذي أداة التوصيل الأرضي للجهاز وقابس التوصيل الأرضي. لا بد من وصل القابس الى مخرج تيار مناسب تم تركيبه وتوصيله الأرضي بشكل صحيح وفقا لجميع الرموز المحلية والأحكام.

- لا تستخدم محولا أو إلا، لا يصلح قابس التوصيل الأرضي.
- إذا لم يكن لديك مخرج التيار المناسب ، اتصل بفني كهربائي.

تنبيه : التوصيل غير الصحيح لإداة التوصيل الأرضي للجهاز قد يؤدي الى إحداث خطر الصدمات الكهربائية. تأكد من التوصيل الصحيح من قبل فني كهربائي مؤهل أو فني للخدمات في حالة أنك تشك في التوصيل الأرضي للجهاز. لا تعدل القابس المزود بالجهاز – إذا كان مخرج التيار غير مناسب، ركّب مخرج التيار المناسب من قبل فني كهربائي مؤهل.

التركيب

ركّب جهاز الغسالة أو احفظها في مكان غير معرض لدرجة الحرارة أقل من درجة التجميد أو معرض للطقس.اعمل التوصيل الأرضي المناسب بالتأكيد من جميع الرموز الحكومية والأحكام.
لا بد من عدم سد الفتحات تحت الجهاز بالسجادة في حالة تركيب جهاز الغسالة على أرض مغطاة بالسجادة.

في البلدان التي هناك فيها مناطق قد تعرض لكثرة الصوصور أو الحشرات الأخرى، خذ عناية خاصة من أجل الاحتفاظ بنظافة الجهاز وحوله في جميع الأوقات.
لا تغطي ضمانة هذا الجهاز أي ضرر قد تحدثه الصوصور أو الحشرات الأخرى.

■ مسامير النقل

تم تثبيت الجهاز بواسطة مسامير النقل لمنع الجهاز عن حدوث الضرر داخل الجهاز أثناء النقل.

● يجب نزع صندوق الشحن ومسامير الترحيل كلها قبل استعمال الغسالة.

☜ عند فض قاعدة صندوق الشحن،تأكد من نزع كل دعامات صندوق الشحن في وسط قاعدة صندوق الشحن.

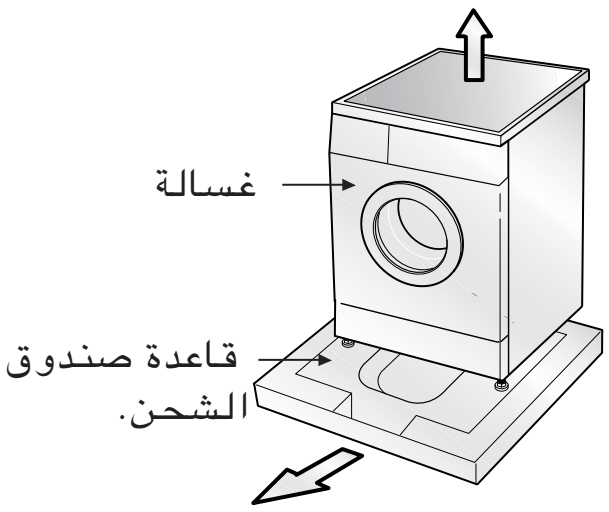

■ إزالة مسامير النقل

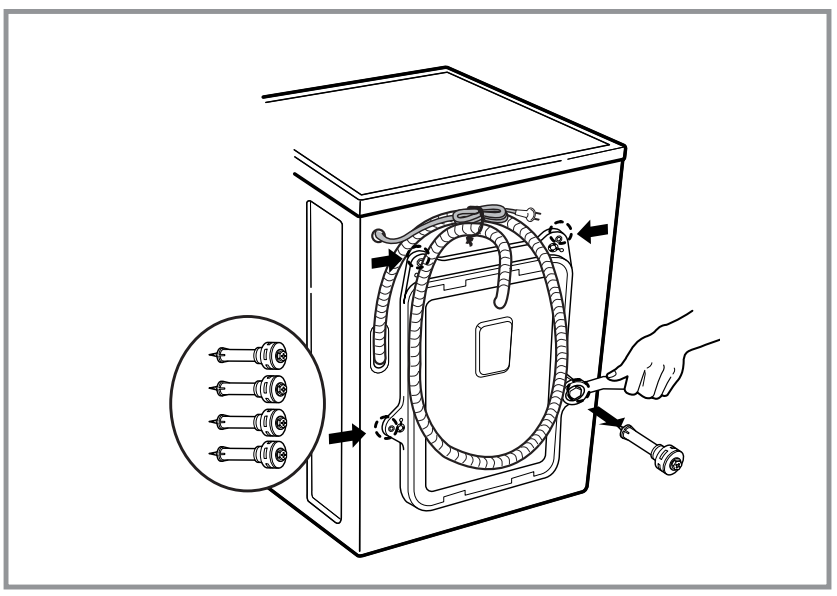

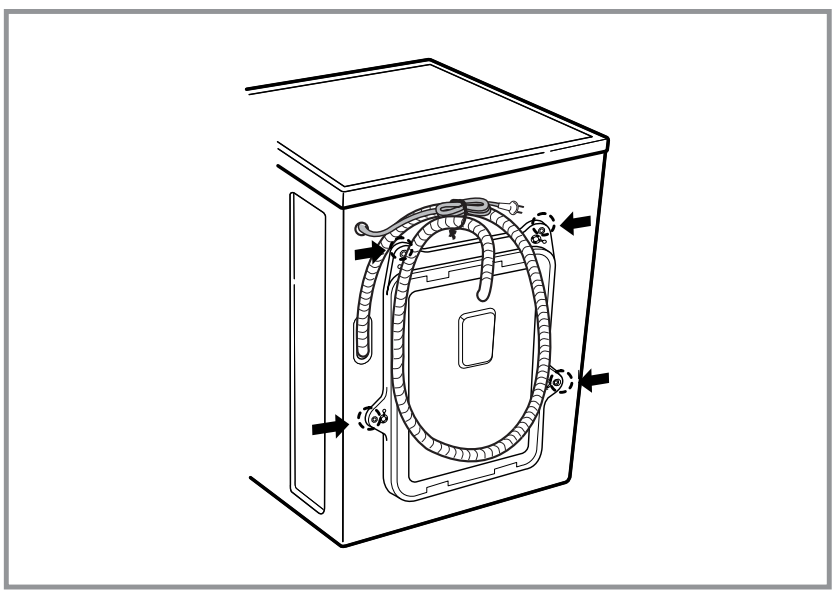

1. لمنع حودث ضرر داخل الجهاز أثناء النقل، تم تثبيت الجهاز بـ ٤ مسامير خاصة . قبل تشغيل الجهاز ، ازل المسامير مع السدادات المطاطية للثقوب.

● إذا لم تزلها، هذا قد يؤدي الى إحداث اهتزاز شديد ، وضجيج وعطل.

2. ارخ ٤ مسامير بواسطة مفتاح صمولة مزود بالجهاز.

3. اسحب ٤ مسامير مع السدادات المطاطية للثوق بلويالسدادة بقليل. احفظ ٤ مسامير وملوي الصمولة لاستخدامها في المستقبل.

● كلما نقلت الجهاز، لا بد من تثبيت الجهاز بالمسامير مرة ثانية.

4. اغلق الفتحات بالأغطية المزودة.

المواصفات

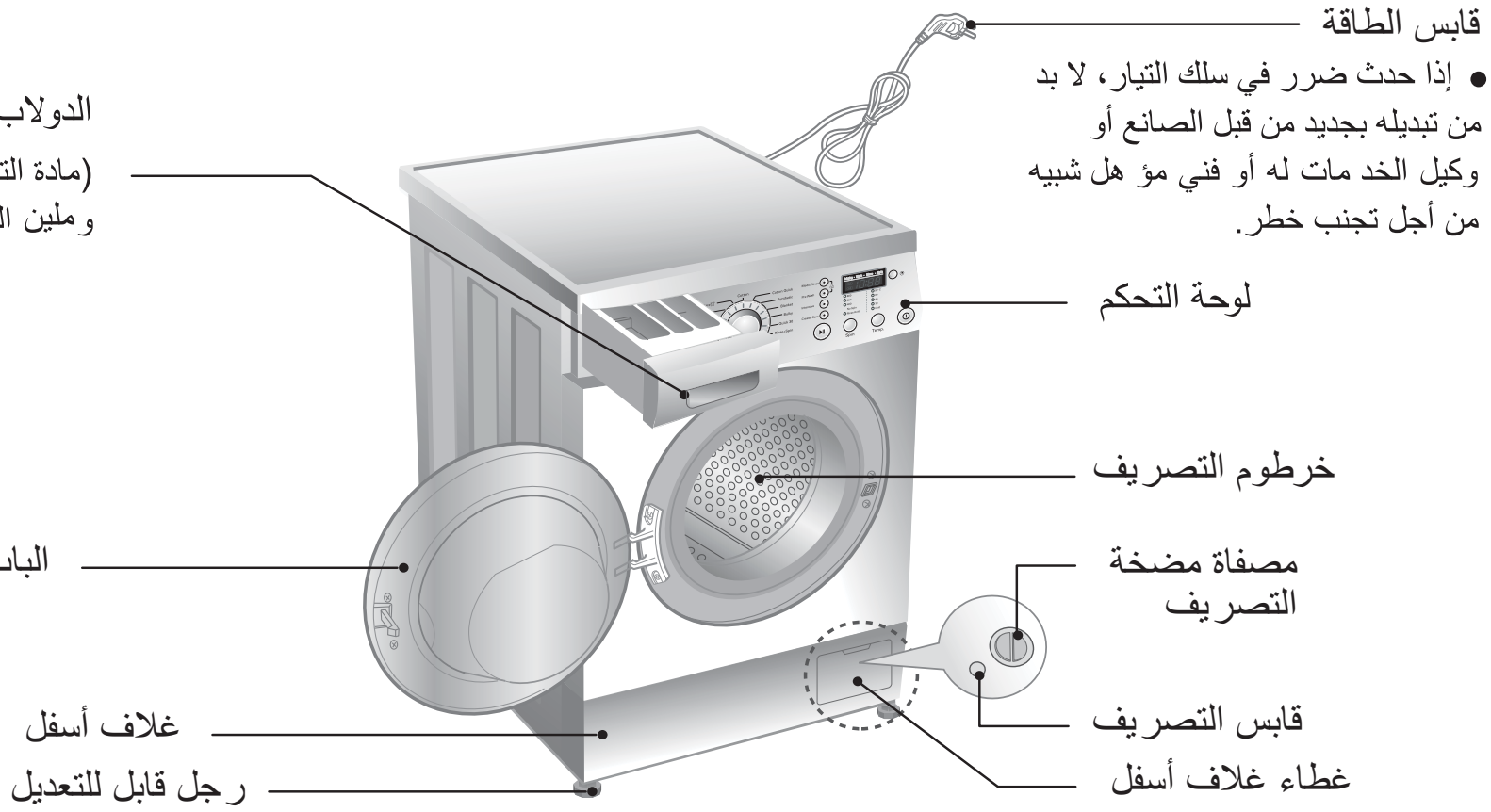

■ الاسم : جهاز الغسلاة بالحمل الأمامي

■ الطاقة الكهربائية : 220 فولت~، 60 هيرتز / 220 فولت~، 50 هيرتز
/ 230 فولت~، 50 هيرتز / 240 فولت~، 50 هيرتز

■ الأبعاد : 600 ملم (عرض) × 550 ملم (عمق) × 850 ملم(ارتفاع)

■ الوزن/الواط الأقصى : 61 كجم/2100 و اط

■ سعة الغسيل : يرجى الرجوع إلى علامة التصنيف

■ سرعة التدو ير : بدون دوران / 800/600/400 [F8091QD(T,P)(2,A)(0~9)]
بدون دوران / 1000/800/400 [F1091QD(T,P)(2,A)(0~9)]
بدون دوران / 1200/800/400 [F1291QD(T,P)(2,A)(0~9)]
بدون دوران / 1400/800/400 [F1491QD(T,P)(2,A)(0~9)]

■ استهلاك الماء : 49 لتر

■ ضغط الماء المسموح : 100 - 1000 kPa (1.0 - 10 كجم.قوة/سم ٢)

* التصاميم و المواصفات عرضة للتغيير بدون إشعار لتحسين جودة المنتجات.

■ الملحقات

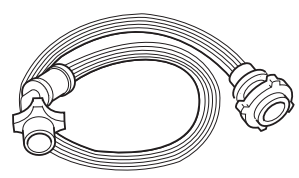

أو

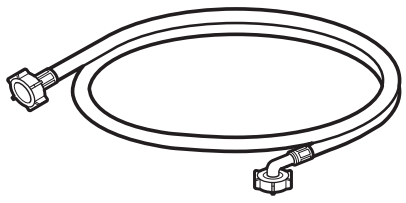

خرطوم دخول الماء (1EA) *

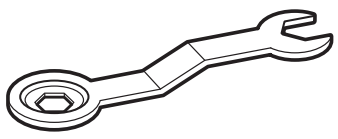

مفتاح الصمولة

التركيب

■ متطلبات في مكان التركيب

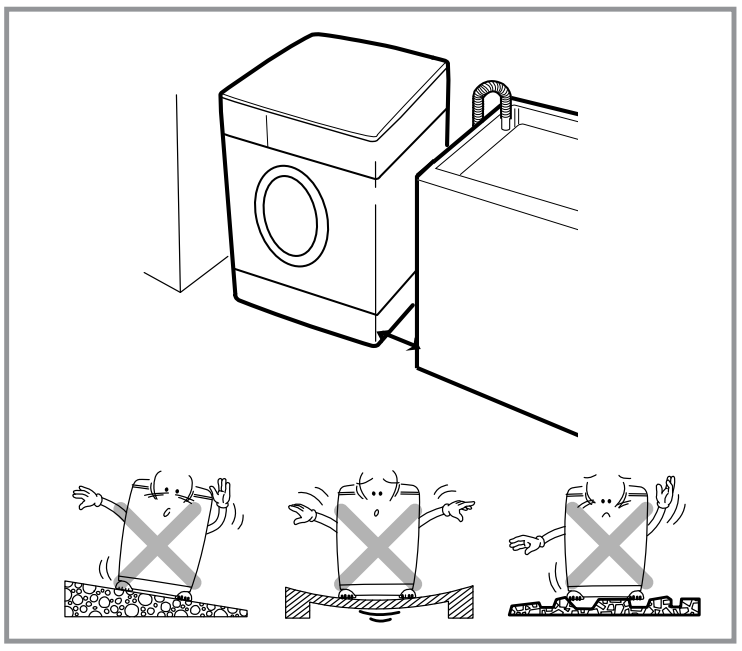

الأرض المستوية :
الانحدار المسموح تحت جهاز الغسالة كله 1 درجة .
مخرج التيار :
لا بد من وجوده في ضمن 1.5 متر من جانبي الغسالة. لا توصل إلا جهازا واحدا الى مخرج التيار.
المسافة الإضافية :
من الجدار ، والباب، والأرض المسافة المحددة مطلوبة.
(10 سم : خلف / 2 سم : جانبين يمين ويسار)

لا تضع الملابس التي تغسلها أو تحفظها على أعلى جهاز الغسالة في أي وقت.
هي تؤثر على انتهاء الغسيل أو التحكم فيه.

■ تحديد المكان

تأكد من أن دوران الهواء حول الغسالة لا يعيقه السجاد،بساط أو غيره.
- لا تحاول أبدا تصحيح أي مستوى على البلاط عن طريق قطع خشبية،ألواح خشبية أو مواد شبيه بذلك أسفل الغسالة.
- إذا استحال تجنب وضع الغسالة بالقرب من موقد غاز(فرن)أو موقد يعمل بالفحم،يجب وضع عازل(٨٥×٦٠ سم) مغطى بورق ألمونيوم(فويل) على الجانب المواجه للفرن أو الموقد، على أن يتم إدخاله بين الجهازين.
- يجب عدم تركيب الغسالة في غرف يمكن أن تنخفض درجة حرارتها إلى دون الصفر درجة مئوية.
- الرجاء التأكد عند تركيب الغسالة سهولة وصول فني الصيانة في حالة تعطلها.
- مع تركيب الغسالة قم بتعديل الاقدام الأربعة باستعمال مفتاح مسمار الترحيل المزود للتأكد من استقرار الغسالة و وجود خلوص بمقدار ٢٠ ملم بين قمة الغسالة والجانب الأسفل للمحركات العليا.

التركيب

■ التوصيل الكهربائي

1. لا تستخدم سلكا إضافيا أو محولا مزدوجا.
2. إذا كان سلك التيار مضررا ، لا بد من تبديله بالجديد من قبل الصانع أو وكيل الخدمات له أو فني مؤهل شبيه من أجل تجنب خطر.
3. انزع قابس الجهاز دائما واغلق حنفية الماء بعد استخدام الجهاز.
4. صل جهاز الغسالة الى مخرج التيار الموصول أرضيا وفقا لأحكام توصيل الأسلاك.
5. لا بد من وضع الجهاز بحيث يمكن توصيل القابس الى مخرج التيار بسهولة.

❖ إصلاح جهاز الغسالة لا بد من القيام به من قبل الفني المؤهل . القيام بالإصلاح من قبل الفني غير المختص قد يؤدي الى إصابة الشخص بالجرح أو العطل الخطير. اتصل بمركز الخدمات المحلي لك.
❖ لا تركّب جهاز الغسالة في الغرف التي تكون درجة الحرارة فيها أقل من درجة التجميد. الخرطوم المتجمد قد ينكسر بالضغط عليه. وقد تتعطل وحدة التحكم الإلكتروني في درجة الحرارة تحت نقطة التجميد.
❖ إذا تم نقل الجهاز في الأشهر الشتائية وكانت درجة الحرارة فيها أقل من نقطة التجميد: احفظ جهاز الغسالة في درجة حرارة الغرفة لمدة بعض ساعات قبل تشغيله.

تحذير

• الجهاز ليس للاستخدام من قبل الأطفال الصغار أو مرضى العجز دون رقابة.
• لابد من مراقبة الأطفال الصغار لضمان عدم اللعب بالأجهزة.

تحذير

t.تحذير: بالنسبة لسلك التيار الكهربي، يوصى في معظم الأجهزة بوضع دائرة مخصصة، ذات منفذ أحادي والذي يزود التيار الكهربي للجهاز فقط ولا يوجد به أية منافذ إضافية أو دوائر فرعية.
انظر صفحة المواصفات في دليل المالك للتأكد.
لا تزيد حمل منافذ الحائط.
فكل من منافذ الحائط ذات الأحمال العالية، أو التالفة أو المرتخية أو أسلاك التمديد أو الأسلاك الكهربية البالية أو عزل الأسلاك التالفة أو المشقوق خطر.
ويمكن لأي من هذه الظروف أن تسبب صعق كهربي أو اشتعال النار.
افحص سلك الجهاز، وإذا ظهر عليه أي تلف أو إهلاك، فانزعه من القابس، وأوقف تشغيل الجهاز، واستبدل السلك بسلك آخر مماثل بواسطة فني صيانة معتمد.
احمي سلك التيار الكهربي من سوء الاستخدام المادي أو الميكانيكي كأن يتم التوائه أو خرقه أو إغلاق الباب عليه أو المشي فوقه.
يرجى مراعاة الانتباه عند التعامل مع القوابس ومنافذ الجدران والنقطة التي يخرج السلك منها من الجهاز.

■ جهاز الغسالة لا بد من توصيله الى حنفية الماء بواسطة مجموعة خراطيم جديدة ولا تستخدم مجموعة خراطيم قديمة.

■ توصيل خرطوم تزويد الماء

❖ لا بد من ضغط الماء من بين 100 kPa و 1000 kPa (1.0-10كجم.قوة/سم²)
❖ لا تقشر أو تصلّب الخيط عند توصيل خرطوم توزيد الماء الى صمام الدخول.
❖ إذا كان ضغط الماء أكثر من 1000 kPa ، لا بد من تركيب إداة خفض الضغط.

● الختمان المطاطيان مزودان بخرطوم تزويد الماء وهذان من أجل منع تسرب الماء.
● تأكد من توصيلات جهاز الغسالة بإحكام بفتح حنفية الماء تماما.
● افحص حالة الخرطوم على فترات وبدّل الخرطوم بجديد عند الحاجة.
● تأكد من عدم وجود لي في الخرطوم وعدم ضغط الخرطوم.

ملاحظة :بعد اكتمال التوصيل، في حالة تسرب الماء من الخرطوم، كرّر نفس الخطوات. استخدم أكثر نوع من الحنفية سهولة لإمداد الماء. وفي حالة أن الحنفية مربعة أو كبيرة جدا، انزع حلقة الإبعاد قبل إدخال الحنفية الى المحول.

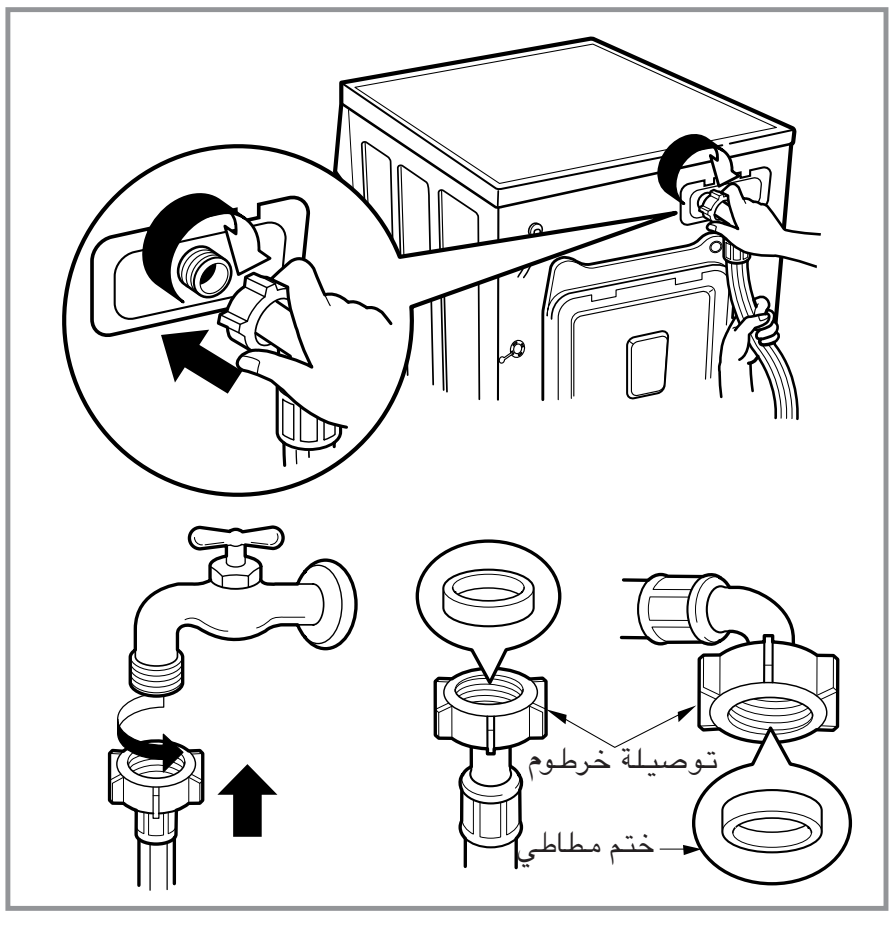

التركيب

■ حنفية عادية بدون خيط وخرطوم تزويد ماء مننوع برغى

1. ارخ البرغى لتثبيت الحنفية.

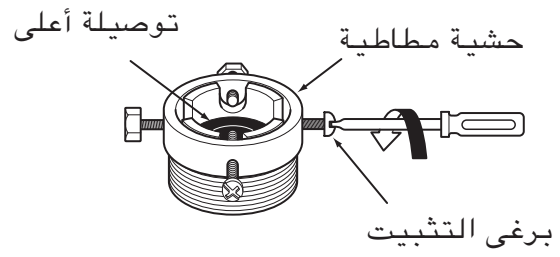

2. ادفع التوصيلة الى الأعلى حتى تتصل الحشية المطاطية بالحنفية بإحكام. ثم ثبت ٤ براغي.

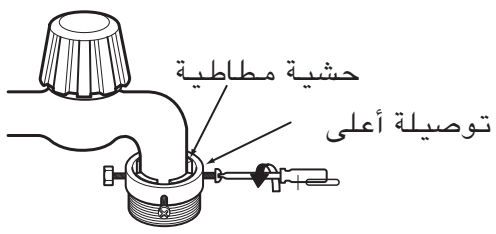

3. ادفع خرطوم تزويد الماء الى الأعلى عموديا بحيث تتصل الحشية المطاطية الموجودة داخل الخرطوم بالحنفية بإحكام ثم ثبته بتدوير البرغى الى اليمين.

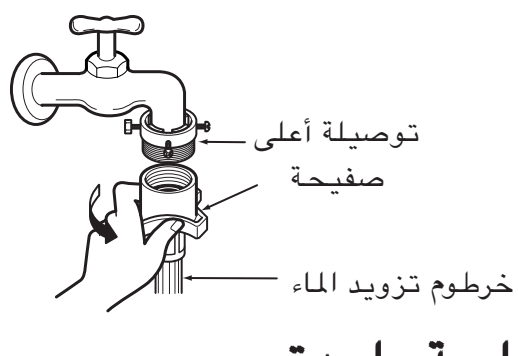

■ حنفية عادية بدون خيط وخرطوم تزويد ماء من نوع لمسة واحدة

1. ارخ برغى التوصيلة الأعلى

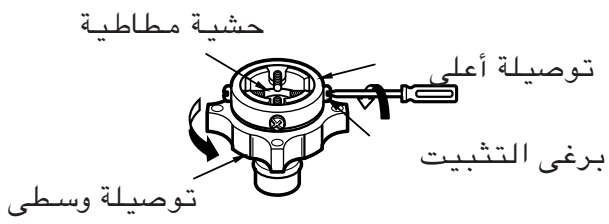

2. ادفع التوصيلة الأعلى الى الأعلى حتى تتصل الحشية المطاطية بالحنفية بإحكام. ثم ثبت ٤ براغي.

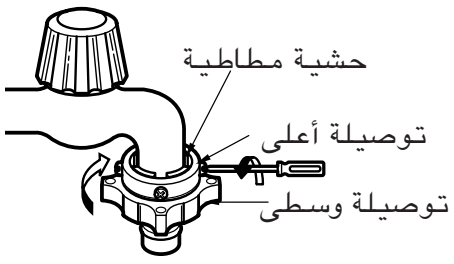

3. صل خرطوم تزويد الماء الى التوصيلة الوسطى ، بدفع الصفيحة الى الأسفل.

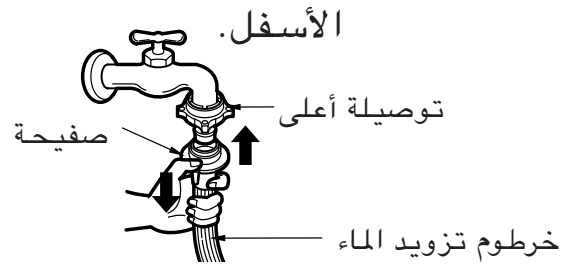

● في حالة أن قطر الحنفية أكبر من صفيحة الدليل.

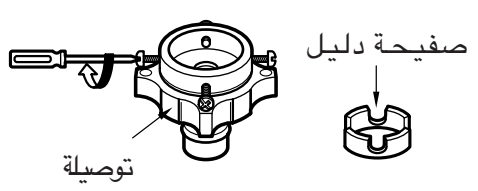

الحنفية الأفقية مستخدمة
حنفية أفقية
حنفية إضافية
حنفية مربعة

● دوّر التوصيلة الوسطى لكي لا يتسرب الماء.

● تأكد من أن الختم المطاطي موجود داخل توصيلة الخرطوم.

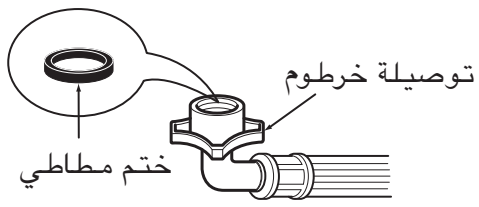

● لفصل خرطوم تزويد الماء عن التوصيلة الوسطى اغلق حنفية الماء. ثم اسحب خرطوم تزويد الماء الى الأسفل ، بدفع الصفيحة الى الأسفل.

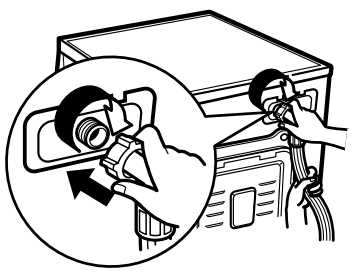

● يتم توزيع جهاز الغسالة بتوصيل الماء البارد فقط.

● تأكد من أن عدم وجود لي في الخرطوم وأن الخرطوم غير مضغوط.

التركيب

هذا الجهاز غير مصمم للاستخدام على متن البحر أو للاستخدام في العربات المتحركة مثل القافلة والطائرة ... الخ.
اوقف الحنفية في حالة عدم استخدام الجهاز لمدة طويلة (مثل الإجازة) ، خاصة ليس هناك الفتحة للتصريف (الأخدود) بالقرب.
عند طرد الجهاز، اقطع الكابل الرئيسي ودمّر القابل واكسر قفل الباب لمنع الصغر من سقوطهم في داخل الجهاز.
مادة الحشية (مثل الأفلام والستيروفوم) قد تكون خطيرة للأطفال. هناك خطر الاختناق ! اترك جميع التغليفات جيدا على البعد عن الأطفال.

■ تركيب خرطوم التصريف

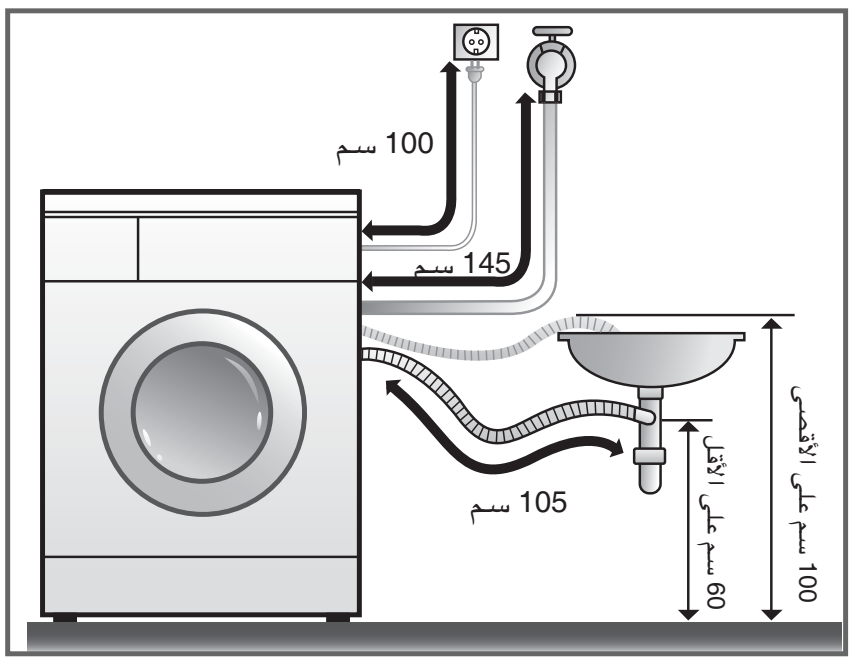

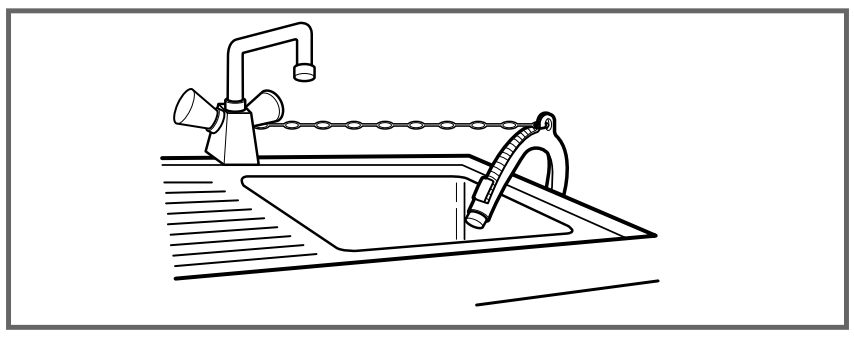

● عند تركيب خرطوم التصريف في البالوعة، ثبته بإحكام بواسطة حبل.
● تثبيت خرطوم التصريف المناسب يحمي الأرض من الضرر بسبب تسرب الماء.

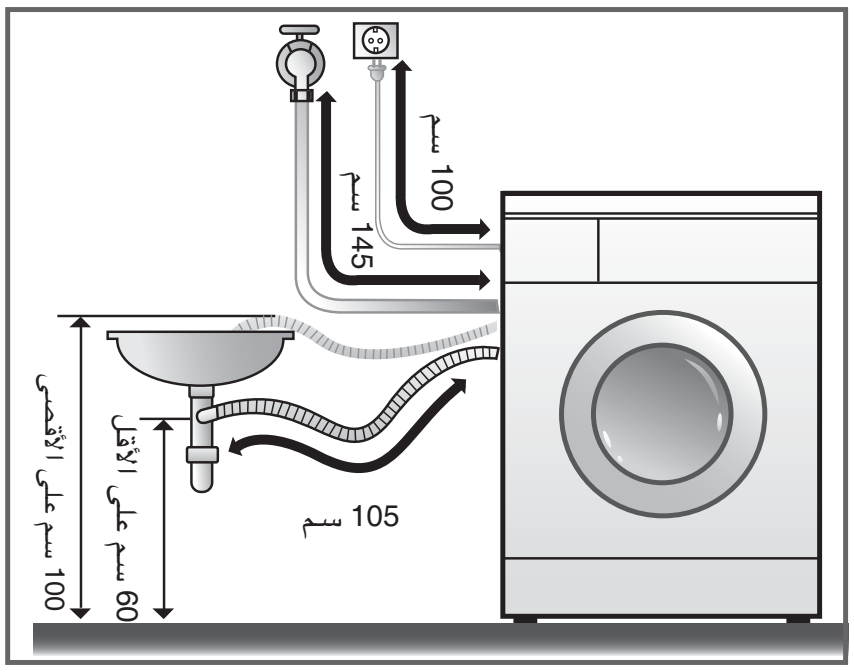

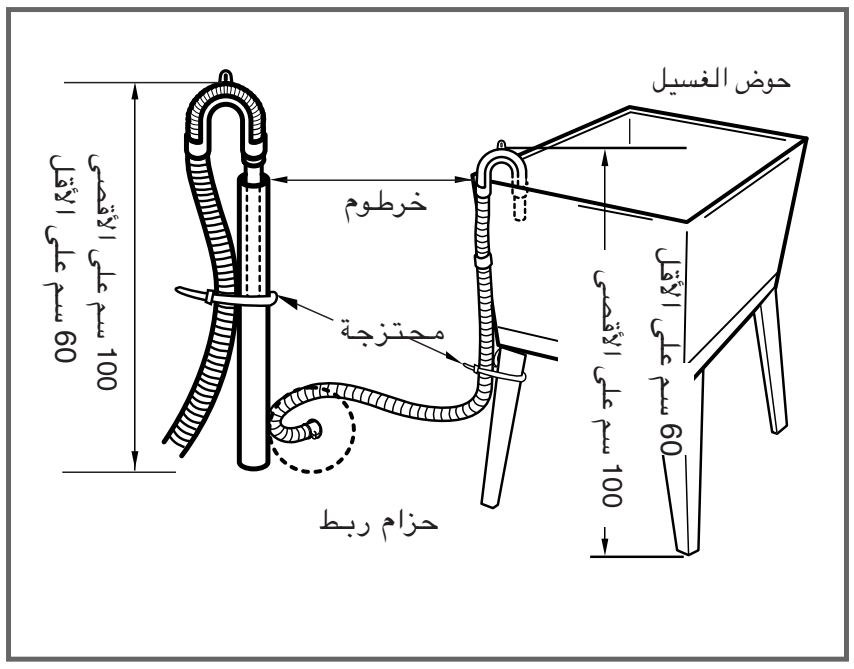

● لا بد من وضع خرطوم التصريف بارتفاع أعلى من 100 سم من الأرض.
● تثبيت خرطوم التصريف المناسب يحمي الأرض من الضرر بسبب تسرب الماء.
● في حالة أن خرطوم التصريف طويل جدا، يرجى عدم ملء الغسالة. هذا قد يؤدي الى إحداث ضجيج غير عادي.

التركيب

■ ضبط الاستواء

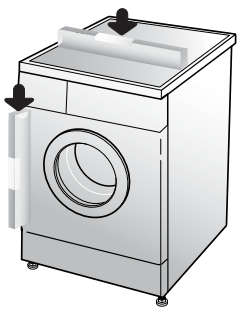

1. استواء جهاز الغسالة الصحيح يمنع الضجيج والاهتزاز الشديد. ركّب جهاز الغسالة على أرض مستوية وثابتة ، والأفضل في زاوية الغرفة.

* ملاحظة:الأرض من الخشب أو من نوع الإسناد قد يؤدي الى إحداث
الاهتزاز الزائد أو الخطأ في توازن الحمل.

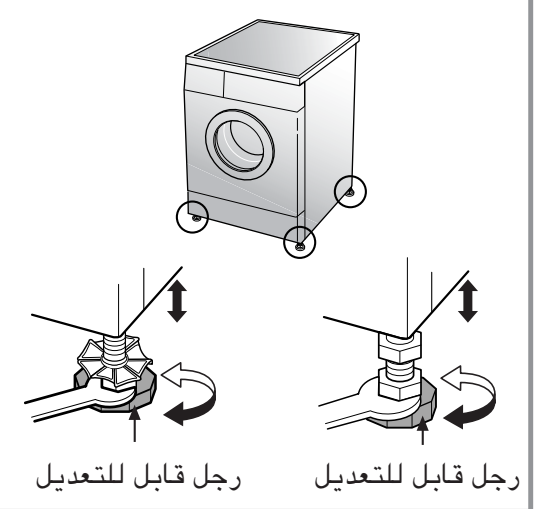

2. إذا كانت الأرض غير مستوية، اضبط الرجل القابل للتعديل كما تريد. (لا تدخل قطعة من الخشب .. الخ تحت الرجل) تأكد من ثبات جميع أربعة أرجل ووضعها على الأرض ثم تأكد من أن الجهاز مستوي تماما. (استخدم ميزان التسوية)

* بعد تعديل القدم،أحكم ربط صمولة الربط عن طريق تدويرها عكس اتجاه دوران الساعة.

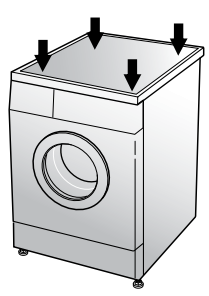

* الفحص القطري
عند الضغط على حافة أعلى جهاز الغسالة قطريا، لا بد من عدم تحرك جهاز الغسالة الى الأعلى والأسفل أبدا.
(يرجى فحص كلا الاتجاهين)
إذا تحرك جهاز الغسالة عند الضغط على أعلى جهاز الغسالة قطريا، اضبط الأرجل من جديد.

■ بلاط مسلح

• يجب أن يكون سطح التركيب نظيفا،جافا ومستويا.
• ركب الغسالة على بلاط صلد مسطح.

■ الأرض من القراميد (الأرض الزالقة)

• ضع كل قدم من الجهاز على كل مسند لها وعدّل استواء الجهاز مناسبا (اقطع مسند قدم بـ 70× 70 ملم) والصق القطع على القرمدة الجافة بحيث الجهاز موجود.)
* مسند القدم صنع من المادة اللاصقة الذاتيد التي تستخدم على السلاليم والخطوات المضادة للزلق .

■ أرضية خشبية

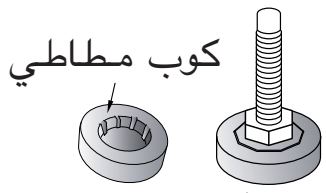

• الأرضية الخشبية يمكن أن تؤدي إلى الاهتزاز.
• لمنع الاهتزاز نوصيك بوضع أكواب مطاطية أسفل كل قدم،بسمك
١٥ ملم على الأقل أسفل الغسالة،على أن يتم التثبيت باثنين من بلاط مسلح مع مسامير.
• إذا كان ممكنا،ركب الغسالة على إحدى زوايا الغرفة،حيث يكون البلاط أكثر ثباتا.
*أدخل الأكواب المطاطية لخفض الإهتزاز.
* يمكنك الحصول على الأكواب المطاطية. (بي/رقم 4620ER4002B) من قسم قطع غيار ال جي

هام!

• تحديد مكان الغسالة وتسويتها يؤكد تشغيل أطول ومعتمد ومنتظم.
• يجب أن تكون الغسالة في وضع أفقي بالكامل وأن تكون في وضع معتدل بالكامل.
• يجب عدم » أرجحة » كل الزوايا تحت التحميل.
• يجب أن يكون سطح التركيب نظيفا، خاليا من شمع البلاط وأي طلاء لزج.
• لا تترك قدم الغسالة تتبلل. إذا أصبحت قدم الغسالة متبللة، قد يحدث زلقها.

العناية قبل الغسيل

■ قبل الغسيل الأول

اختر دورة (قطن 60° م و اضف نصف حمل من مسحوق الغسيل) تسمح للوحدة بالغسيل بدون وضع ملابس. هذا يزيل الرواسب من الطبل التي قد تبقى أثناء إنتاج الجهاز.

■ العناية قبل الغسيل

1. رقعة العناية

ابحث عن رقعة العناية الموجودة في ملابسك. هذه الرقعة تعرفك محتويات الأقمشة لملابسك وكيفية غسيلها.

2. الفرز

للحصول على أفضل نتائج، افرز الملابس الى نوع يمكن غسيلها بدوران نفس الغسيل.
درجة حرارة الماء وسرعة التدوير والأقمشة المختلفة مطلوبة لغسيلها بطرق مختلفة.
افرز دائما الملابس باللون الغامق من الملابس باللون الخفيف والملابس البيضاء. اغسل الملابس منفصلة بين الملابس المصبوغة والملابس الكتانية وقد يحدث تحويل اللون للملابس البيضاء ... الخ. إذا أمكن ، لا تغسل الملابس الشديدة الوسخ مع الملابس الخفيفة الوسخ.

وسخ (شديد ، عادي ، خفيف)	فرّز الملابس وفقا لمستوي الوسخ.
لون (أبيض ، خفيف ، غامق)	افصل الملابس البيضاء عن الأقمشة الملونة
كتان (منتجات كتانية ،جامع كتان)	اغسل منتجات كتانية وملابس يجمع الكتاب انفصالا.

3. العناية قبل الحمل

■ ضع الملابس الكبيرة والصغيرة معا. في هذه الحالة، ضع الملابس الكبيرة أولا. لا بد من عدم وضع الملابس الكبيرة أكثر من نصف كل الحمل.
لا تغسل الملابس الفردية. هذا قد يؤدي الى عدم التوازن في الحمل. اضف قطعة أو قطعتين متشابهتين.

● افحص جميع الجيوب للتأكد من أنها فارغة.
الأشياء مثل المسامير ، ومشبك الشعر ، وعود الثقاب ، الأقلام، والقطع المعدنية والمفاتيح قد تؤدي الى إحداث ضرر في كلي جهاز الغسالة والملابس.

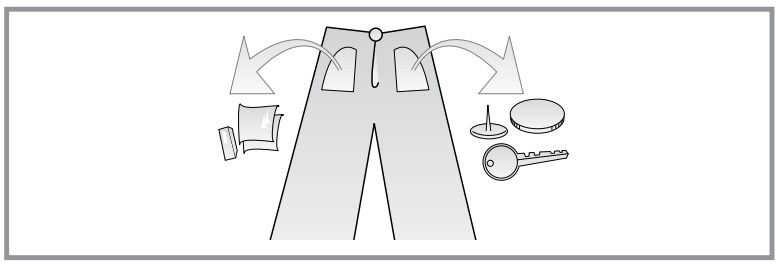

● اغلق السحاب، الخطاف، والحبل للتأكد من أن هذه المواد لا تعلق بالملابس الأخرى.

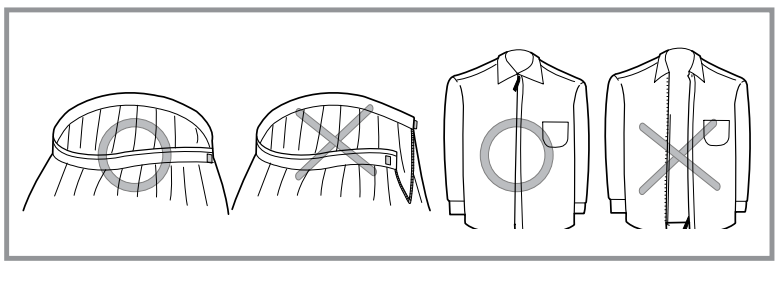

● امسح الوسخ والبقع بواسطة فرشاة مع سائل الغسيل القليل بالماء على الوسخ مثل الياقة والكم للمساعدة في إزالة الوسخ.

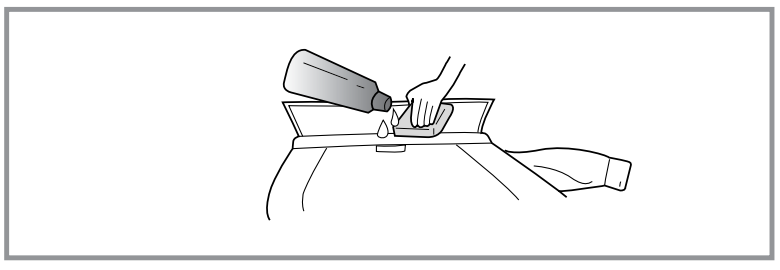

● افحص الطيات للحشية المرنة(رمادية) وانزع أي أشياء صغيرة إذا كانت موجودة.
● افحص داخل الحوض وانزع أي أشياء موجودة داخله من أجل دورة الغسيل القادمة.

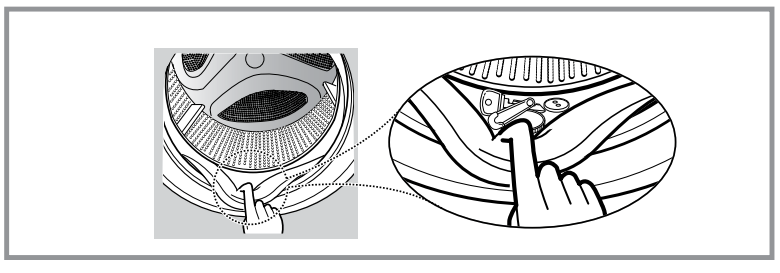

● اخرج أي ملابس أو أشياء في الحشية المرنة لمنع الملابس والحشية من الأضرار.

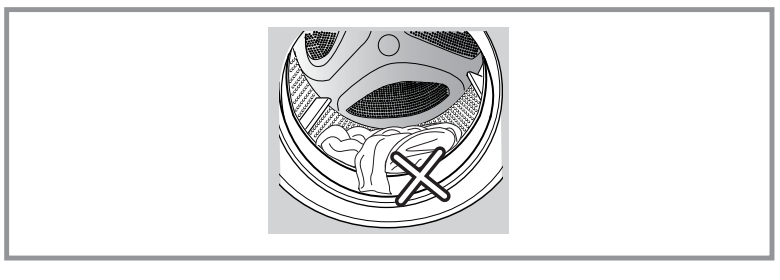

إضافة مادة التنظيف

■ إضافة مادة التنظيف وملين القماش

1. دولاب التوزيع

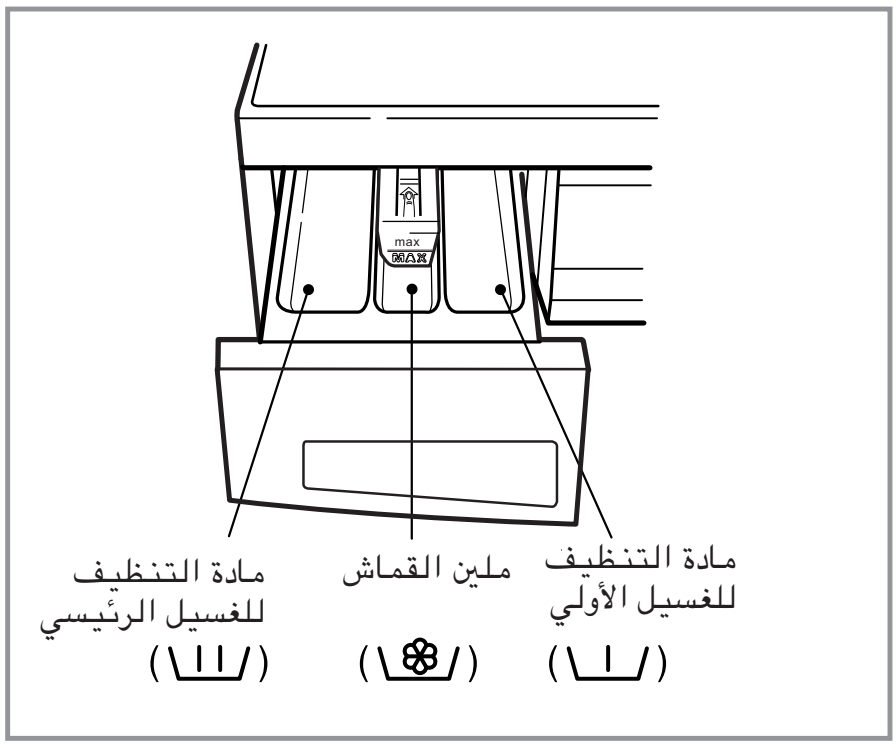

- الغسيل الرئيسي فقط ← /II\
- الغسيل الأولي + الغسيل الرئيسي ← /I\ • /II\

2. إضافة ملين القماش

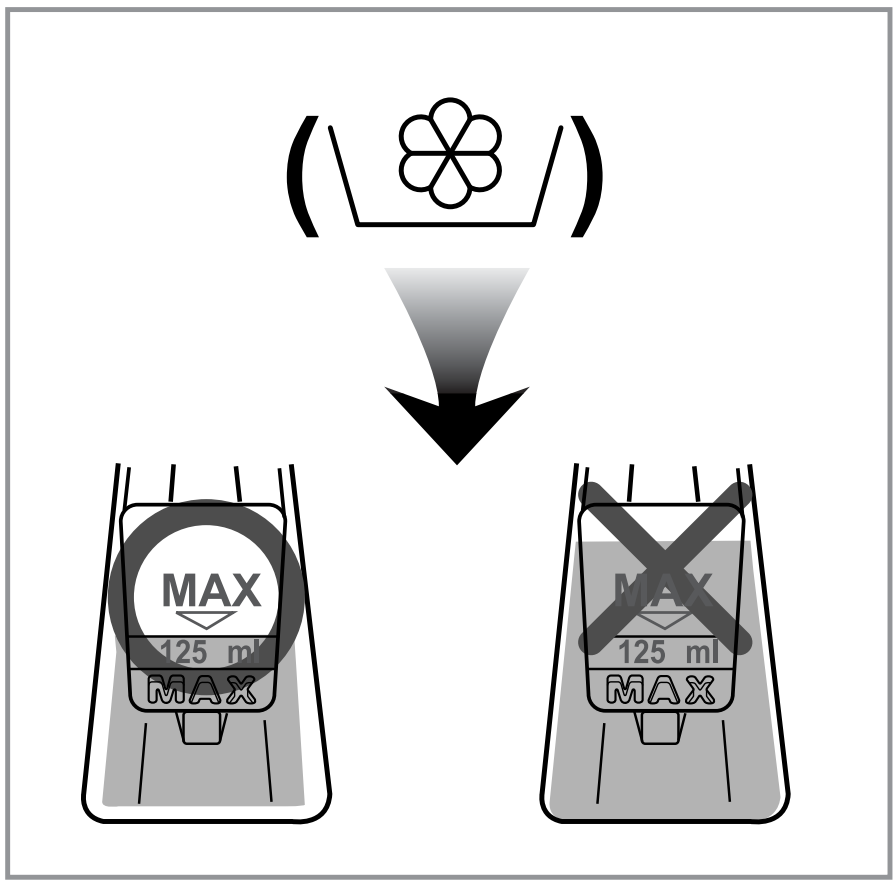

- لا تملأ ملين القماش أكثر من الخط الأقصى للملء.
الإفراط في الملء قد يؤدي الى توزيع ملين القماش الذي يوسخ الملابس.
- لا تترك ملين القماش في دولاب مادة التنظيف لمدة أكثر من يومين.
(ملين القماش قد يتصلّب)
- تتم إضافة ملين القماش أثناء آخر دوران من الشطف أوتوماتيكيا.
- لا تفتح الدولاب أثناء توزيد الماء.
- المحلولات (بنزين ... الخ) غير مسموحة.

ملاحظة : لا تصب ملين القماش على الملابس مباشرة.

إضافة مادة التنظيف

3. جرعة مادة التنظيف

● لا بد من استخدام مادة التنظيف وفقا لتعليمات مادة التنظيف من قبل الصانع.
● إذا استخدمت كمية من مادة التنظيف أكثر من الكمية الموصى بها ، قد تحدث الرغوة الكثيرة جدا وهذا يخفض كفاءة الغسيل أو يؤدي الى الحمل الثقيل للموتور. (يؤدي الى العطل)

● استخدم مسحوق مادة التنظيف فقط لجهاز الغسالة بالحمل الأمامي.

● كمية مادة التنظيف يمكن تعديلها حسب درجة حرارة الماء ، ونوع الماء ، وكمية الملابس، ومستوى الوسخ للملابس. من أجل أفضل نتائج، تجنب الرغوة الزائدة.

4. منقي الماء

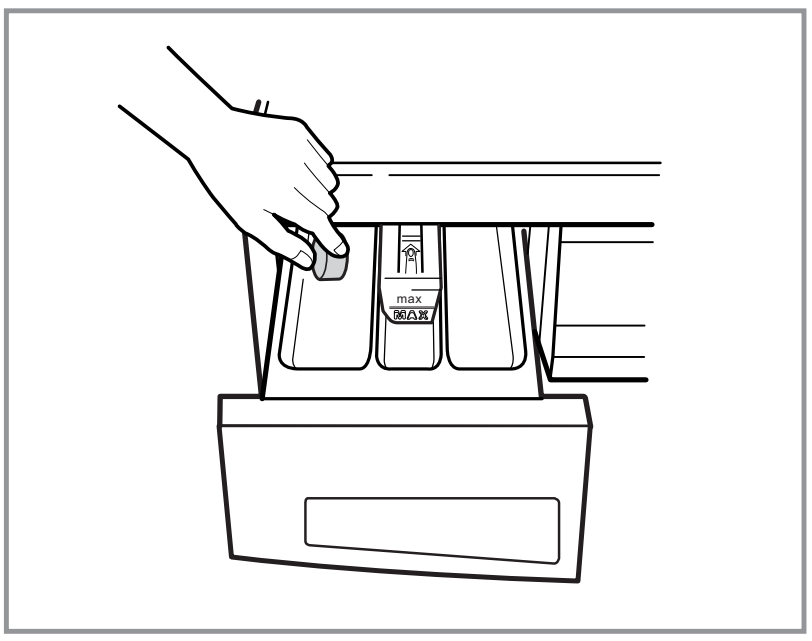

● منقي الماء مثل الكالجون يمكن استخدامه لخفض كمية من مسحوق الغسيل في مناطق فيها الماء العسير للغاية.
وزّعه وفقا للكمية المبينة في العلبة. واضف مسحوق الغسيل أولا ثم منقي الماء.

● استخدم كمية من مسحوق الغسيل لتنقية الماء.

*** اللمحات**
الحمل الكامل : وفقا لنصائح الصانع.
الحمل الجزئي : 4/3 من الكمية العادية
الحمل الأدنى : 2/1 من الحمل الكامل

● تتدفق مادة التنظيف من الموزع في بداية الدوران.

5. استخدام الأقراص.

١) افتح الباب وضع الأقراص في الحوض.

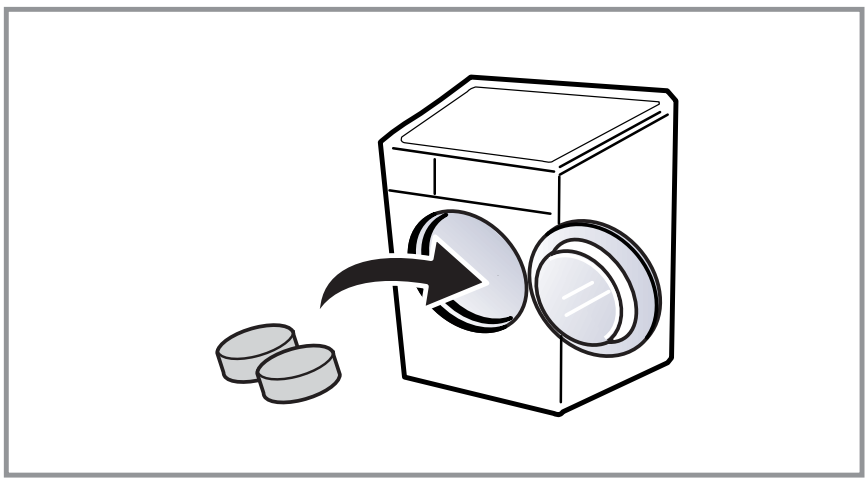

٢) ضع الملابس في الحوض.

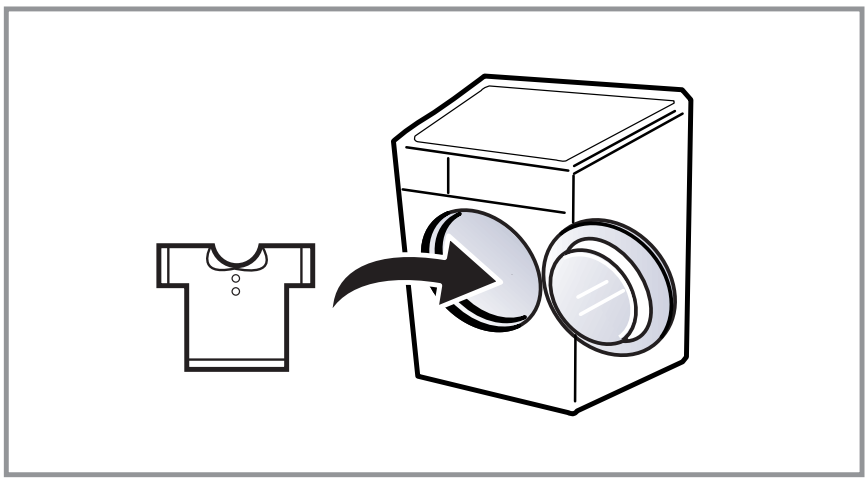

٣) اغلق الباب.

الوظيفة

■ الدوران الموصى به وفقا لنوع الغسيل

البرنامج	نوع القماش	درجة حرارة مناسبة	اختياري	حمل أقصى
قـــطـــن	ملابس ثابتة اللون (قمصان، ثياب النوم ، بيجاما...) وقطن أبيض خفيف وسخ (ملابس دالخية)	60°م (بارد ، 30°م، 40°م، 95°م)	شطف صحي كثيف غسيل مبدئي عناية بالتجاعيد	أقل من 7 كجم
إصطناعي	بوليمايد، اكليليك ، بوليستير	40°م (بارد ، 30°م، 60°م)		أقل من 3.5 كجم
قـــطـــن سريـــع	القطن الخفيف الوسخ			أقل من 3.5 كجم
ســـريـــع ٣٠	الملابس الملونة الخفيفة الوسخ	30°م (بارد ، 40°م)	كثيف عناية بالتجاعيد	أقل من 2 كجم
صوف/ غسيل يدوي	الملابس الرقيقة والصوفية بعلامة » الغسيل اليدوي »	40°م (بارد ، 30°م)		أقل من 2 كجم
نـــاعـــم	ملابس رقيقة وسهلة الضرر			أقل من 2 كجم
أغطية ســـرير	لأغطية الأسرة فقط			1 حجم كبير فقط
عناية بالطفل	غسل ملابس الأطفال	60°م (95°م)	شطف صحي كثيف غسيل مبدئي عناية بالتجاعيد	أقل من 6 كجم

* **الغسيل الأولي** : للملابس ثقيلة الوسخ، دوران »الغسيل الأولي» مفيد. الغسيل الأولي يستخدم في برنامج الملابس الملونة والبيضاء والاصطناعية.
* شطف صحي : **للحصول على فعلاية علاية أو نقاء أفضل عند تشغيل الشطف، يمكن اختيار الخيار شطف الملابس الطبية.**
* غسيل مبدئي : **إذا كانت الملابس متسخة بلاوسخ الثقيل ، من الأفضل استخدام "قـــطـــن 60° م + كثيف" الاختياري.**
  إعداد البرنامج بواسطة الخيار شديد للاختبار وفقا للقانوُن EN60456, IEC60456
* عناية بالتجاعيد : **إذا أردت منع التجاعيد ، اختر هذا الزر مع سرعة التجفيف .**

دورة غسيل الملابس الصوفية في هذه الغسالة معتمدة من قبل مؤسسة Woolmark لغسيل منتجات Woolmark القابلة للغسل بواسطة الغسالة بشرطٍن يتم غسيل المنتجات وفقا للتعليمات الموجودة على طابع الملابس والتعليمات الصادرة عن الشركة المصنعة للغسالة M0801.

ملاحظات

يوصى باستخدام مادة تنظيف معتدلة . تتكون دورة غسيل الملابس الصوفية من قلب بسيط ولف منخفض السرعة للعناية بالملابس .

تحذير: حافظ على مسحوق الغسيل والمنظفات بعيدة عن متناول الأطفال . خطر التعرض للتسمم

كيفية استخدام الغسلاة

وظيفة التّشخيص الذّكي متاحة فقط للمنتجا
ت التي تحتوي على علامة التّشخيص الذّكي.

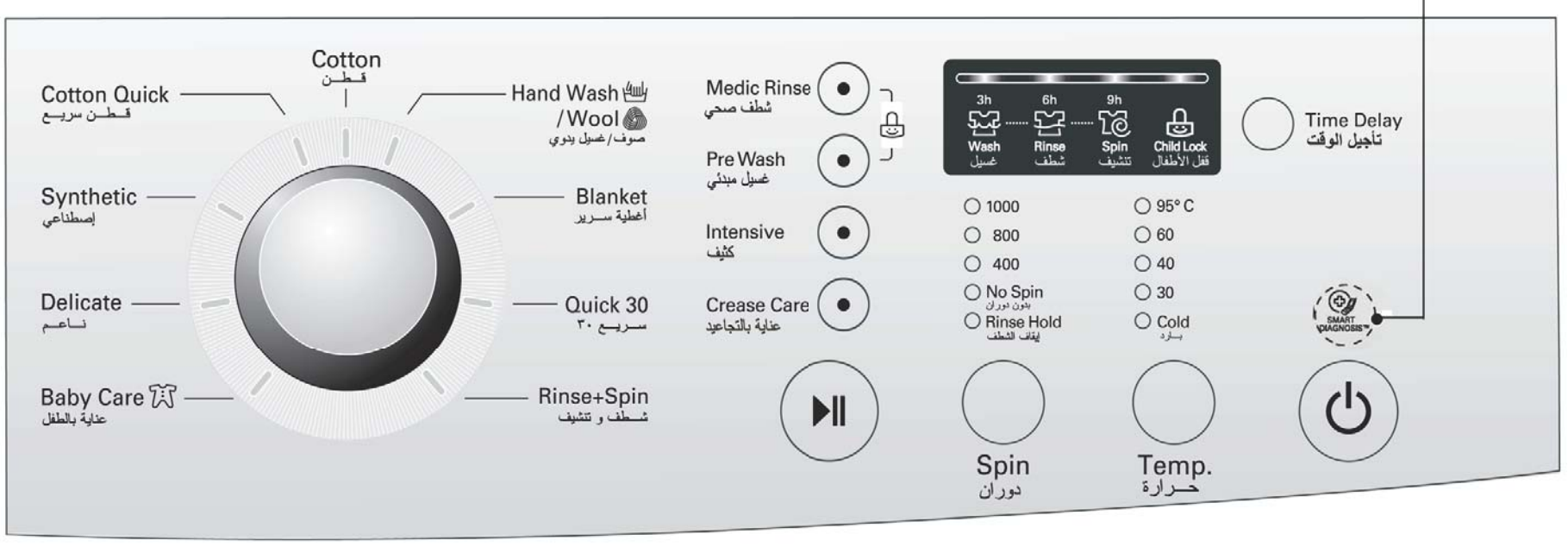

1. للاستخدام في البرنامج الأساسي(القطن)

- اضغط على زر Power لتشغيل الجهاز.
- اضغط على زر التشغيل/التوقف المؤقت .
- الحالة الأساسية
- الغسيل : الغسيل الرئيسي
- الشطف : 3 مرات
- التجفيف :
  - 800دورة في الدقيقة [F8091QD(T,P)(2,A)(0~9)
  - 1000دورة في الدقيقة [F1091QD(T,P)(2,A)(0~9)]
  - 1200دورة في الدقيقة [F1291QD(T,P)(2,A)(0~9)]
  - 1400دورة في الدقيقة [F1491QD(T,P)(2,A)(0~9)]
- درجة حرارة الماء : 60° م
- البرنامج : قطن

2. الاختيار اليدوي

- اضغط على زر Power لتشغيل الجهاز.
- اختر الأحوال التي تريد استخدامها، بتدوير حلقة البر نامج والضغط على كل زر. لاختيار كل حالات الغسيل، يرجى مراجعة صفحات من 16 و حتى 21.
- اضغط على زر التشغيل/التوقف المؤقت .

كيفية استخدام الغسلاة

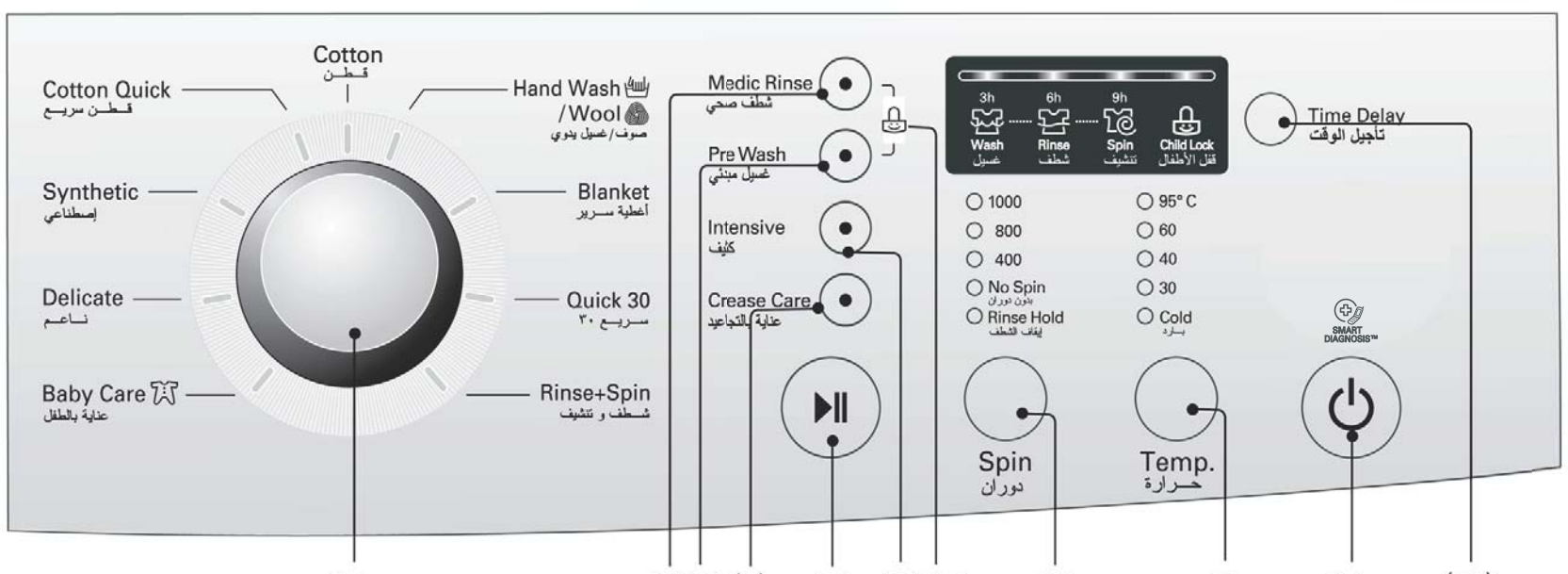

(1) البر نامج
(2) الزر : التشغيل/التو قف المؤ قت
(3) الزر : **دوران**
(4) الزر : **حـــرارة**
(5) الزر : الطاقة
(6) الزر : **شطف صحي**
(7) الزر : **غسيل مبدئي**
(8) الزر : **كثيف**
(9) الزر : **عناية بالتجاعيد**
(10) إغلاق الطفل
(11) الزر : تأجيل الو قت

الطاقة



1. الطاقة

● اضغط على زر الطاقة لتشغيل/إيقاف الجهاز.

2. البرنامج الأساسي

● عند الضغط على زر الطاقة، جهاز الغسالة مستعد لدوران الملابس الملونة. والحالات الأساسية الأخرى كما يلي.
● إذا أردت الاستمرار في دوران الغسيل بدون اختيار برنامج، اضغط على زر **التشغيل/التوقف المؤقت** فقط ثم يبدأ جهاز الغسالة بالعمل.

■ **البرنامج الأساسي**

•[F1491QD(T,P)(2,A)(0~9)]
– برنامج القطن / الغسيل الرئيسي / الشطف العادي / 1400 دورة في الدقيقة / 60° م
•[F1291QD(T,P)(2,A)(0~9)]
– برنامج القطن / الغسيل الرئيسي / الشطف العادي / 1200 دورة في الدقيقة / 60° م
•[F1091QD(T,P)(2,A)(0~9)]
– برنامج القطن / الغسيل الرئيسي / الشطف العادي / 1000 دورة في الدقيقة / 60° م
•[F8091QD(T,P)(2,A)(0~9)]
– برنامج القطن / الغسيل الرئيسي / الشطف العادي / 800 دورة في الدقيقة / 60° م

البرنامج

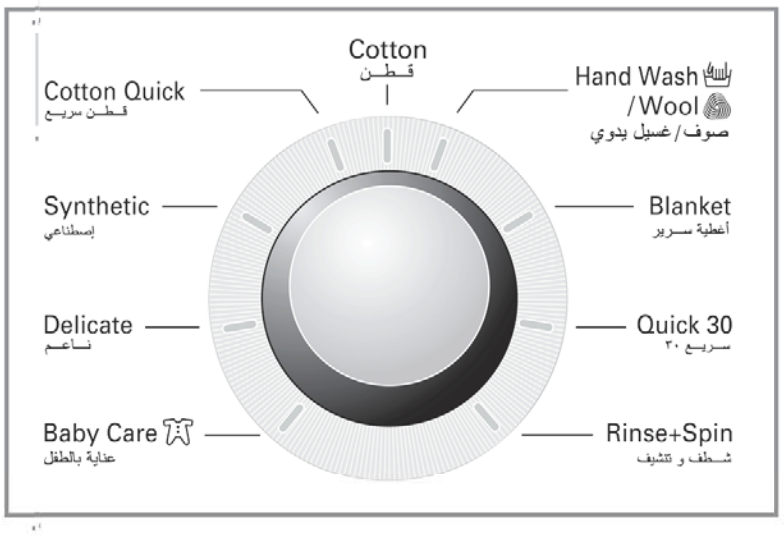

● تستخدم 9 برامج وفقا لنوع الملابس.
● سيضاء المؤشر للإشارة الى البرنامج المختار
● عند الضغط على زر التشغيل/التوقف المؤقت ، يتم اختيار برنامج القطن أوتوماتيكيا.
●بلاضغط على زر البرنامج، يتم اختيار البرنامج بلاترتيب »قطن – صوف/غسيل يدوي – أغطية سرير – سريع ٣٠ – شطف و تنشيف – عناية بالطفل – ناعم – إصطناعي – قطن سريع

لمعرفة نوع الملابس لكل برنامج، يرجى مراجعة صفحة 14.

كيفية استخدام الغسلاة

التشغيل/التوقف المؤقت



1. التشغيل

● زر **التشغيل/التوقف المؤقت** هذا يستخدم لتشغيل دورة الغسيل أو التوقف المؤقت من هذا الدورة.

2. التوقف المؤقت

● إذا أردت توقف الجهاز مؤقتا عن دورة الغسيل، اضغط على زر **التشغيل/التوقف المؤقت**.

● بعد الضغط على زر التوقف المؤقت بدون ضغط على أي زر، يتوقف الجهاز عن العمل أو توماتيكيا بعد ٤ دقائق.

ملاحظة: لن يفتح الباب لمدة دقيقة أو دقيقتين بعد اختيار التوقف المؤقت، أو عند نهاية دورة الغسيل.

الاخيارى

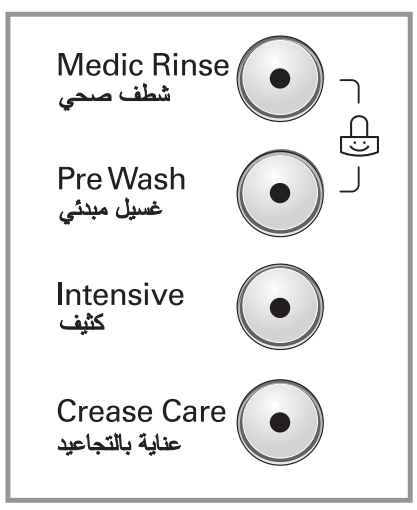

● بالضغط على زر الاختياري، يمكنك اختيار وظيفة الاختياري.

1. شطف صحي

● للحصول على فعالية علاية أو نقاء أفضل عند تشغيل الشطف، يمكناختيار الخيار شطف الملابس لطبية.

2. غسيل مبدئي

● إذا كانت الملابس شديدة الوسخ، دورة الغسيل الأولي » مفيد.

3. كثيف

● إذا كانت الملابس متسخة بلاوسخ الثقيل ، من الأفضل استخدام » **كثيف** « الاختياري.

● باختيار الكثيف الاختياري، قد يزيد وقت الغسيل حسب البرنامج المختار.

4. عناية بالتجاعيد

● إذا أردت منع التجاعيد ، اختر هذا الزر مع سرعة التجفيف .

إذا أضيئ المؤشر، يتم اختيار هذه الوظيفة.

كيفية استخدام الغسلاة

إغلاق الطفل

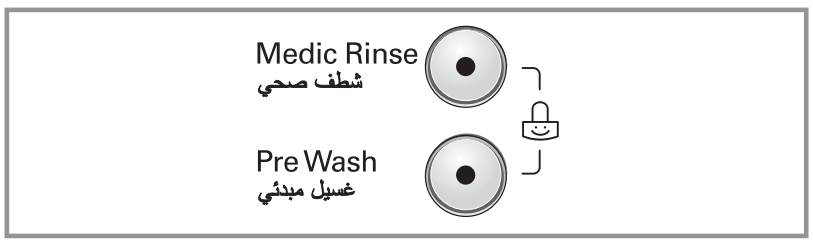

إذا أر دت إغلاق جميع الأزر ار لمنع طفل أو معو قين عن تشغيل ، يمكنك استخدام هذه الو ظيفة.

● يمكنك ضبط إغلاق الطفل بلاضغط على زر درجة Pre Wash وزر Medic Rinse في نفس الوقت .

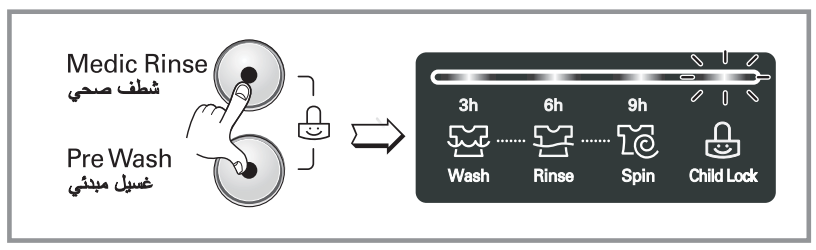

● لإلغاء نظام إغلاق الطفل، ابق ضاغطا على زر Pre Wash وزر Medic Rinse في نفس الوقت مرة ثانية.

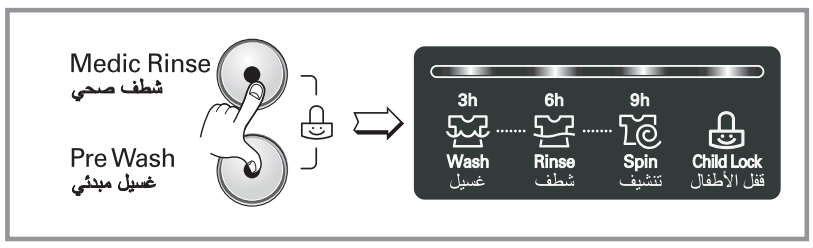

● إذا أر دت تغيير البر نامج في حلاة عمل و ظيفة إغلاق الطفل،

1. ابق ضاغطا على زر Pre Wash وزر Medic Rinse معا.
2. اضغط على زر التشغيل/التوقف المؤقت .
3. غير البرنامج المطلو ب و اضغط على زر التشغيل/التوقف المؤقت.

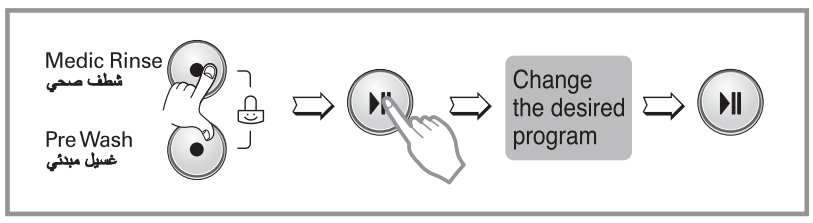

● يمكنك ضبط و ظيفة إغلاق الطفل في أي و قت و يتم إلغاء إغلاق الطفل أوتوماتيكيا في حلاة حدو ث الخطأ في التشغيل. كما تعمل و ظيفة إغلاق الطفل في حلاة انطفاء الطاقة.

اختيار وقت الغسل

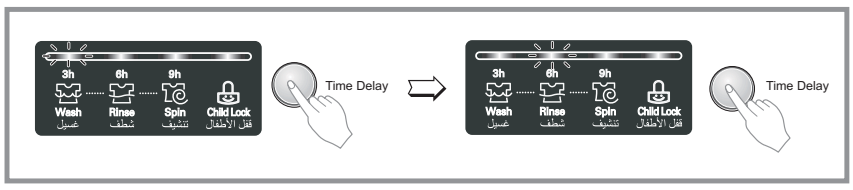

مستعد الغسل قبل ابدأ " اختيار وقت الغسل"
— فتح الحنفية
— وضع الثياب واللوازم اليومية للغسل في داخل الغسيل , ثمغلق باب الغسيل
— مضافة مسحوق الغسل ومنظف رقيق الجانب الي دلو الغسيل

● اختيار وقت الغسل
— اضغط الزر POWER
— تفتيش عن جدول الاعمال للغسل الذى يحتاج اليه في تحكم المبرمج
— اضغط الزر DELAY TIME واختيار وقب رجاء

● اضغط زر كل مرة واحدة هو يمدد وقت الاعمال 3 ساعات و 6 ساعات و 9 ساعات
● اختيار وقت الغسل هو وقت من ابداء الغسل حتى انتهاءه او وقت جدول الاعمال الاخرى (الغسل , الشقشق ,خسارة الماء)
● ويمكن مختلف وقت الغسل المحتار مع وقت الغسل الاستخدام بناء علي ظرف الماء وحرارته

● اظهار
مصباح هو يظهر وقت الغسل واثناء الغسل
كلمة (3h , 6h, 9h) هي تظهر كيف اختيار وقت الغسل
كلمة (washing , rinse, spin) تظهر اثناء الغسل
وفي وقت اختيار وقت الغسل الممتد يضوء المصباح وبعد اختيار وقت الغسل الممتد او في وقت لا يمكن استخدام وقت الغسل الممتد يتلآلآ المصباح .
وبعد اختيار وقت الغسل الممتد يظهر جدول الاعمال في تحكم المبرمج – "proceeding " المصباح تلآلآ و "ready " المصباح ضوء و " finished " المصباح اطفاء .
وبعد انتهاء اختيار وقت الغسل الممتد "ready", " proceeding" يضوء المصباح الدليلي .

كيفية استخدام الغسلاة

تنشيف

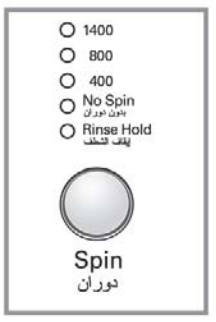

[F1491QD(T,P)(2,A)(0~9)]

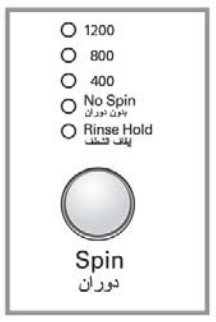

[F1291QD(T,P)(2,A)(0~9)]

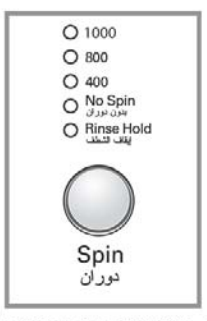

[F1091QD(T,P)(2,A)(0~9)]

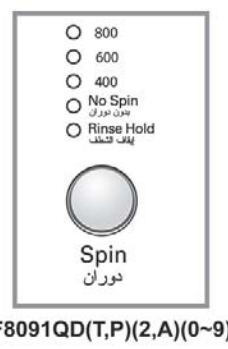

[F8091QD(T,P)(2,A)(0~9)]

● بلاضغط على زر التجفيف، يمكنك اختيار سرعة التجفيف.

1 . اختيار التجفيف

● سرعة التجفيف تختلف وفقا للبر نامج كما يلي .

[F1491QD(T,P)(2,A)(0~9)]

_ قـطـن ، شـطف و تنشيف ، سـريـع ٣٠ ، عناية صحية ، ثـقيـل .
إيقاف الشطف - بدون دوران - 400 - 800 - 1400

_ نـاعـم ، أغطية سـرير ، عناية بالطفل ، عناية بالغليان ، قـطـن سريـع ، إصطناعي ، صوف/غسيل يدوي .
إيقاف الشطف - بدون دوران - 400 - 800

[F1291QD(T,P)(2,A)(0~9)]

_ قـطـن ، شـطف و تنشيف ، سـريـع ٣٠ ، عناية صحية ، ثـقيـل .
إيقاف الشطف - بدون دوران - 400 - 800 - 1200

_ نـاعـم ، أغطية سـرير ، عناية بالطفل ، عناية بالغليان ، قـطـن سريـع ، إصطناعي ، صوف/غسيل يدوي .
إيقاف الشطف - بدون دوران - 400 - 800

[F1091QD(T,P)(2,A)(0~9)]

_ قـطـن ، شـطف و تنشيف ، سـريـع ٣٠ ، عناية صحية ، ثـقيـل .
إيقاف الشطف - بدون دوران - 400 - 800 - 1000

_ نـاعـم ، أغطية سـرير ، عناية بالطفل ، عناية بالغليان ، قـطـن سريـع ، إصطناعي ، صوف/غسيل يدوي .
إيقاف الشطف - بدون دوران - 400 - 800

[F8091QD(T,P)(2,A)(0~9)]

_ قـطـن ، شـطف و تنشيف ، سـريـع ٣٠ ، عناية صحية ، ثـقيـل .
إيقاف الشطف - بدون دوران - 400 - 600 - 800

_ نـاعـم ، أغطية سـرير ، عناية بالطفل ، عناية بالغليان ، قـطـن سريـع ، إصطناعي ، صوف/غسيل يدوي .
إيقاف الشطف - بدون دوران - 400 - 600

2. بدون دوران

● إذا تم اختيار » لا تجفيف» ، يتوقف جهاز الغسلاة عن العمل بعد تصر يف الماء

3. إيقاف الشطف

● إذا أردت أن تترك الملابس في جهاز الغسلاة بدون تجفيف بعد الشطف لمنعها من التجاعيد، يمكنك اختيار وظيفة انتظار الشطف بلاضغط على زر التجفيف.

● من أجل عمليات التصر يف أو التجفيف ، عند اكتمال وظيفة انتظار الشطف باستخدام حلقة البرنامج يجري البرنامج المطلوب. (**تنشيف**).

إذا أضيئ لمؤشر ، يتم اختيار الوظيفة.

كيفية استخدام الغسلاة

درجة حرارة الماء

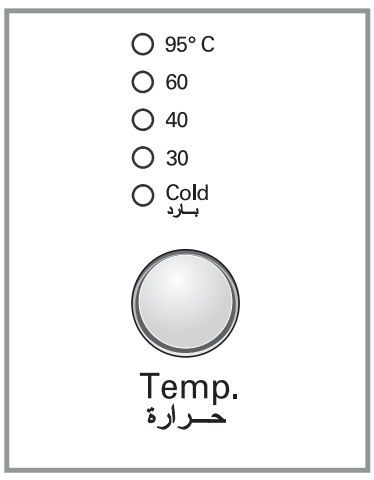

● بواسطة قرص البرنامج، يمكنك اختيار درجة حرارة الماء.

– بارد
– 30˚ م / 40˚ م /60˚ م / 95˚م

● يمكنك اختيار درجة حرارة الماء وفقا للبرنامج.

يضاء مؤشر درجة حرارة الماء المختارة.
لمزيد من المعلومات بتفاصيل، ير جى مراجعة صفحة 14.

الخاصة

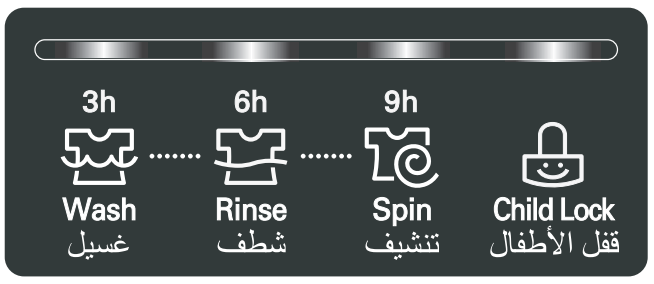

1.عرض الوظائف الخاصة

● عندما تكون وظيفة قفل الأطفال مفعلة سوف يظهر الرمز التالي“ 

”

2.عرض الاختبار الذاتي

● إذا حدث أي خلل او عطل للغسالة خلال عملية الغسيل, سوف يظهر رمز العطل على شاشة العرض

إذا ظهرت رسالة الخطأ هذه , يرجى الرجوع إلى صفحة تحرى الخلل وإصلاحه في دليل المالك لمتابعة العطل ومحاولة إصلاحه

3. الانتهاء من عملية الغسيل

عندما تنتهي عملية الغسيل , سوف تطفئ الغسالة بشكل آلي بعد انطلاق جرس التنبيه الخاص

● افصل الجهاز عن التيار الكهربائي وقم بقطع الماء

● إن وقت عملية الغسيل يعتمد بشكل كلي على , كمية وحجم الغسيل ,ضغط الماء , حرارة الماء و أي ظروف خاصة اخرى

● بحال وجود تحميل غير متوازن أو تم تفعيل برنامج
الرغوة الكثيفة فسوف يزيد وقت الغسيل
(زيادة الوقت لا تتجاوز 45 دقيقة)

● قد يختلف وقت الغسيل تبعا لحجم حمل الغسيل وضغط الماء ، ودرجة حرارة الماء وظروف الغسيل الأخرى.

● إذا ظهر اختلال في التوازن أو إذا عمل برنامج إزالة الرغوة ، يزيد طول فترة الغسيل. (وقت الزيادة على الأقصى ٤٥ دقيقة)

الصيانة

* قبل تنظيف الأسطح الداخلية لجهاز الغسلاة، افصل قابس الجهاز من مخرج التيار الكهربائي لتجنب صدمات كهربائيةخطر صدمات كهربائية.
* عند طرد الجهاز، اقطع الكابل الرئيسي ودمّر القاصل واكسر قفل الباب لمنع الصغر من سقو طهم في داخل الجهاز.

■ **مصفاة مدخل الماء**

– ور عاية ضد الوقت لايوجد المياه في دلوالغسيل يتلألأ المصباح لنقع الغضز
– إذا كان الماء عسرا جدا أو احتوى على الثفل، قد تتسدد مصفاة مدخل الماء.
لذلك فكرة جميلة أن تنظف المصفاة من حين الى آخر.

1 . اغلق حنفية الماء.

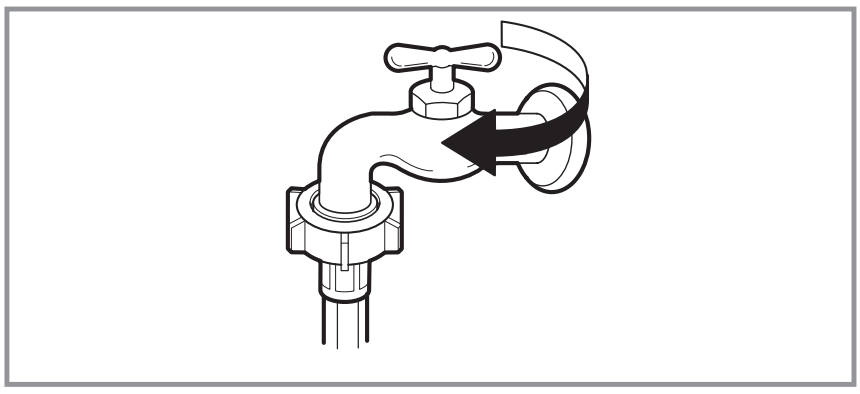

2 . ارخ برغى خرطوم مدخل الماء

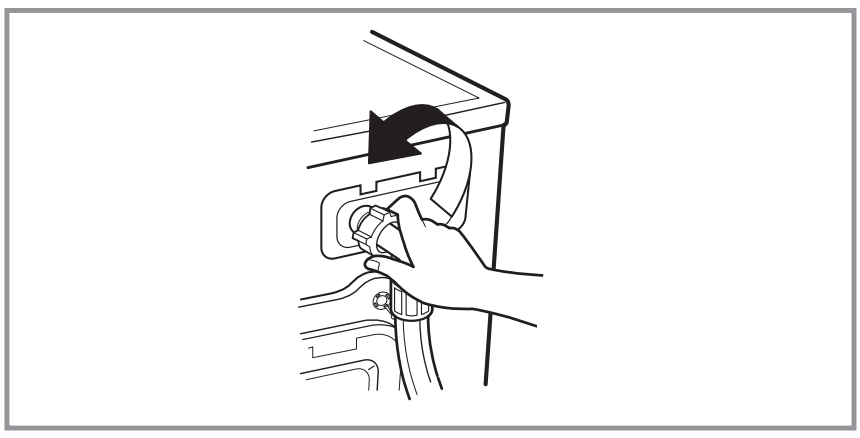

3 . نظّف المصفاة بواسطة الفرشاة الخشنة والصلبة.

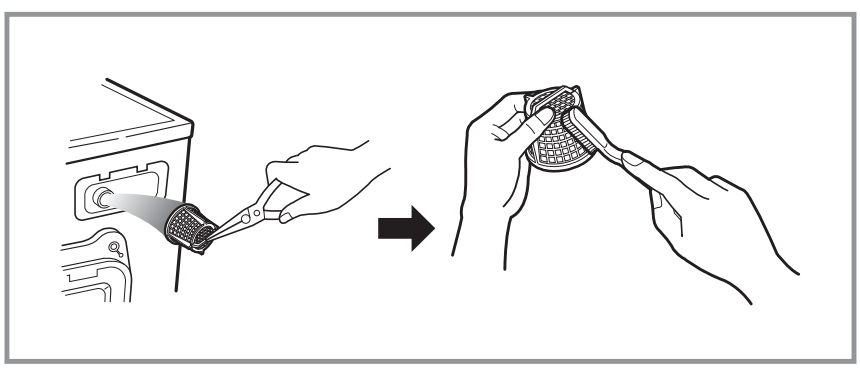

4 . ثبت خرطوم مدخل الماء بإحكام.

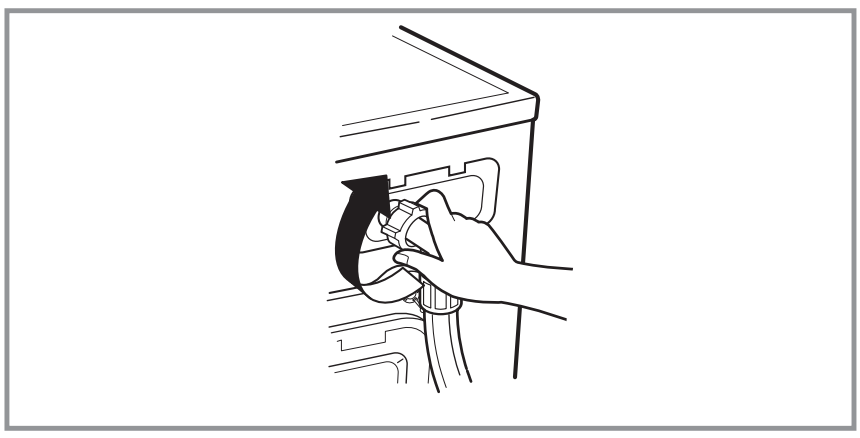

الصيانة

■ مصفاة مضخة التصريف

* مصفاة التصريف تجمع الخيو ط والأشياء الصغيرة المتبقية في االملابس.
افحص بانتظام أن المصفاة نظيفة لتضمن التشغيل الناعم لجهاز الغسلاة.

⚠ تحذير

أولا صرّ ف الماء بواسطة خرطوم التصريف ثم افتح مصفاة مضخة التصر يف لإزالة أي شيء مسدود.
خذ عناية عند تصريف الماء إذا كان الماء حارا.

* اترك الماء ليصبح باردا قبل تنظيف مضخة التصريف، مع تفر يغ طار ئ أو
فتح الباب في حلاة طار ئة.

1. افتح الغطاء السفلي . قم بتفريغ السدادة لسحب الخرطوم للخارج .

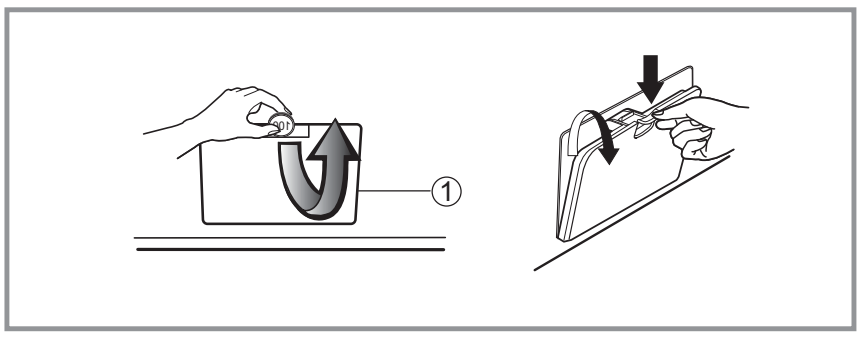

2. افصل قابس التصر يف(2) ، ليسيل الماء الى الجارج. في هذه احلاة، استخدم و عاء لمنع سيل الماء على الأرض. إذا لم يسل الماء ، دوّر مصفاة المضخة (3) الى اليسار للفتح.

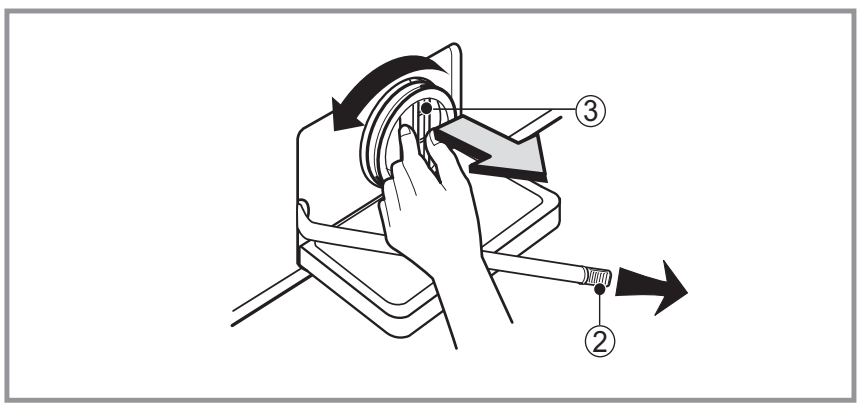

3. إذا لم يسل الماء ، دوّر مصفاة المضخة (3) الى اليسار للفتح.

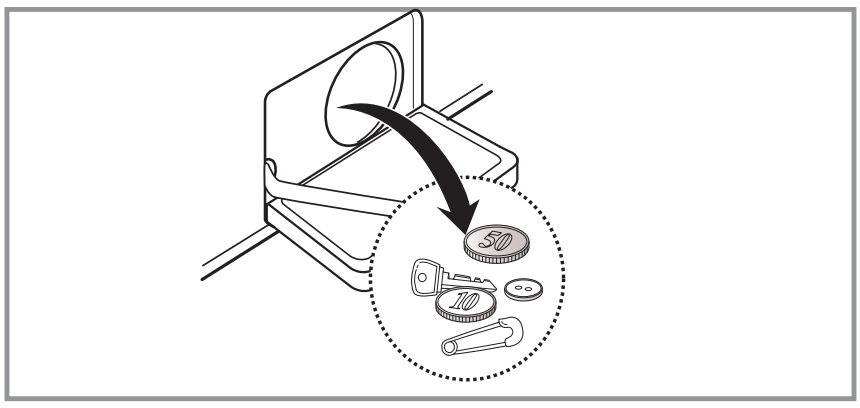

4. ازل أي شيء غريب من مصفاة المضخة (3). بعد التنظيف، دور مصفاة المضخة (3) باتجاه عقرب الساعة وادخل قابس التصر يف(2) الى مكانه الأصلي . اغلق غطاء الغلاف الأسفل.

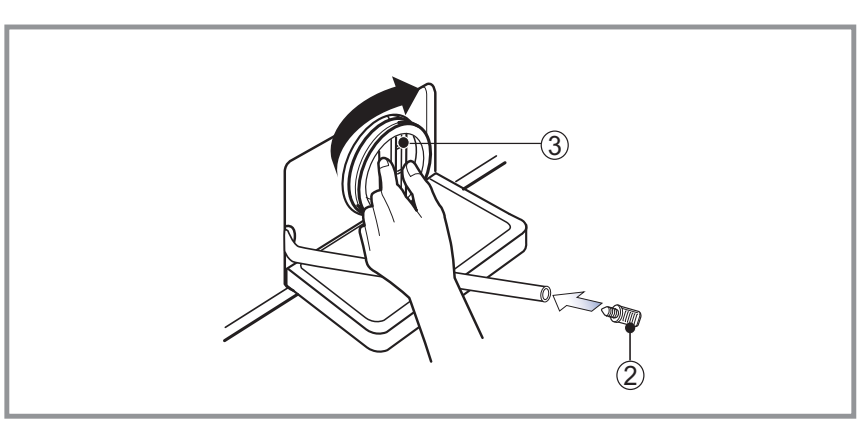

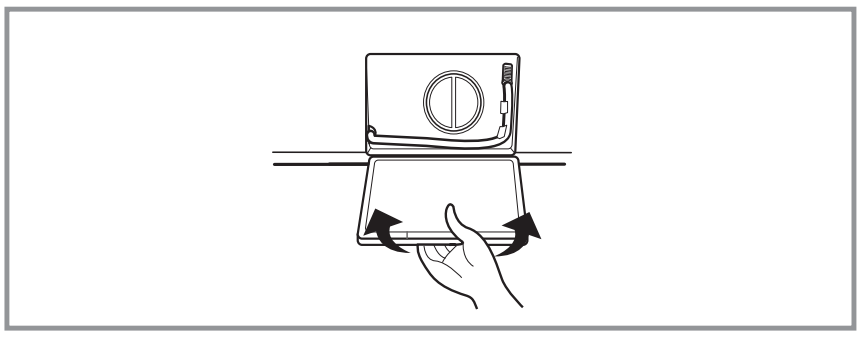

الصيانة

■ دولاب الموزع

* بعد وضع مادة التنظيف وملين القماش في الدولاب.

● لا بد من تنظيف الدولاب من حين الى آخر بالماء الجاري.
● عند الحاجة يمكنك سحب الدولاب تماما من جهاز الغسالة بالضغط على الدولاب الى الأسفل وسحبه الى الخارج.
● من أجل التنظيف السهل، يمكنك إزالة الجزء الأعلى من حجيرة ملين القماش.

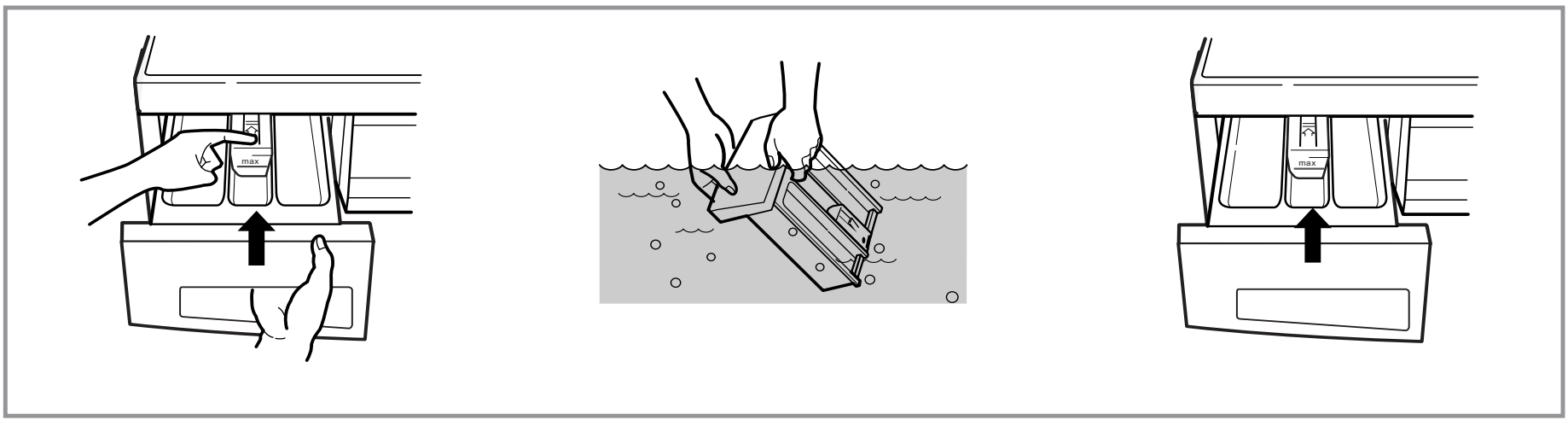

!ف مكان داخلي للدولاب

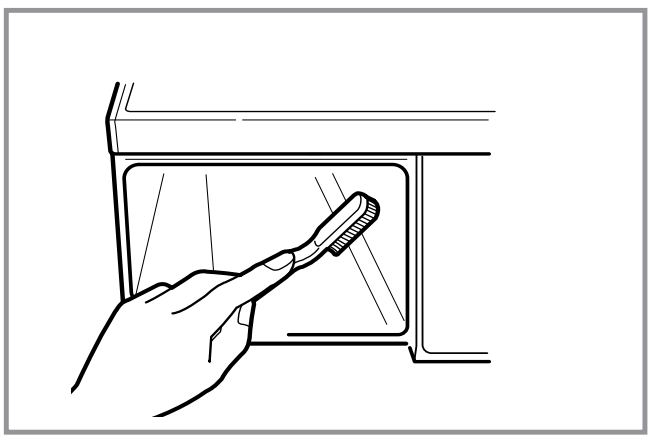

* قد تتراكم مادة التنظيف داخل المكان الداخلي فلا بد من تنظيفه أحيانا بفرشاة الأسنان.
● عند انتهاء التنظيف، اعد الدولاب الى مكانه واجر دوران الشطف بدون ملابس.

■ حلة الغسيل

● إذا عشت في منطقة المياه العسرة ، تتكون صفيحة الكلس باستمرار في الأماكن التي لا يمكن أن تراهاولا تزيلها بسهولة.
تكون صفيحة الكلس يسد الأجهزة وإذا لم تفحصه ولا بد من تبديله أخيرا.
● بالرغم من أن حلة الغسيل مصنوعة من الفولاذ الذي لا يصدأ، قد يحدث الصدأ بسبب الأشياء المعدنية الصغيرة (مشبك الورق ، ودبابس الأمان) التي كانت تبقى في الحلة.
● لا بد من تنظيف حلة الغسيل من حين الى آخر.
● إذا استخدمت مادة التنظيف و مادة الصبغ أو مادة التبييض غير القياسية ، تأكد من أنها مناسبة للاستخدام في جهاز الغسالة.
* المواد غير القياسية تحتوى على المكونات التي قد تؤدي الى ضرر في جهاز الغسالة.
* ازل البقع بسائل التنظيف الخاص بالفولاذ الذي لا يصدأ.
* لا تستخدم صوف الفولاذ أبدا.

الصيانة

■ تنظيف الغسالة

1. الأسطح الخارجية

الصيانة المناسبة لجهاز الغسالة تستطيع تمديد عمر الجهاز.
يمكنك تنظيف الأسطح الخارجية لجهاز الغسالة بالماء الدافئ ومادة التنظيف المحايدة غير الكاشطة للمنزل.
امسح أي سائل مصبوب فورا. وامسحها بالقماش الرطب.
لا تحاول ضرب الأسطح للجهاز بالأشياء الحادة.

*** هام : لا تستخدم الميشيلات ، والمشعشيعة أو المنتجات الشبيهة .**

2. الأسطح الداخلية

جفّف حول باب الغسالة المفتوح والحشية القابلة للثنى والباب الزجاجي. هذه المناطق لا بد من تنظيفها لضمان كتم الماء بإحكام.
اعمل جهاز الغسالة بدوران كامل باستخدام الماء الحار.
كرر الإجراءات عند الحاجة.

ملاحظة : ازل ثفل الماء اليسر باستخدام مادة تنظيف فقط برقعة الاستخدام الأمنية لجهاز الغسالة.

■ تعليمات عند حلول فصل الشتاء

إذا حفظت جهاز الغسالة في منطقة قد يتجمد الماء فيها أو يتغير الطقس فيها الى درجة الحرارة المنخفضة حتى يتجمد الماء، اتبع هذه التعليمات عند حلول فصل التشاء من أجل منع ضرر في جهاز الغسالة.

1. اغلق حنفية الماء.
2. افصل الخرطوم من حنفية الماء وصرّف الماء من الخرطوم.
3. صل قابس التيار الكهربائي الى مخرج التيار الذي تم توصيله الأرضي المناسب.
4. اضف ١ جالون (3,8 لتر) من سائل مقاومة التجميد الخاص للسيارة غير المتسمم (RV) لتفريغ حلة الغسيل. اغلق الباب.
5. اضبط دوران التجفيف واترك جهاز الغسالة يدور لمدة دقيقة واحدة لتصريف جميع الماء من الغسالة.
يخرج جميع السوائل مقاومة التجميد RV تماما.
6. انزع قابس التيار الكهربائي وتجفف الأسطح الداخلية للحلة واغلق الباب.
7. ازل دولاب الموزع. صرّف أي ماء من حجيرات وجفف حجيرات واعد الدولاب الى مكانه.
8. احفظ جهاز الغسالة في موضع عمودي.
9. لإزالة سائل مقاومة التجميد من جهاز الغسالة بعد حفظه، اعمل جهاز الغسالة فراغا من خلال دوران كامل باستخدام مادة التنظيف. لا تضف الملابس.

دليل تحرى الخلل وإصلاحه

* جهاز الغسالة هذا مزود بوظائف السلامة الأوتوماتيكية التي تكشف وتشخص الأخطاء في مرحلة دوران وردود فعل مناسبة.
عندما لا يعمل جهاز الغسالة بوظيفة مناسبة لا يعمل أبدا، افحص الأمور التالية قبل الاتصال بمركز الخدمات.

المشكلة	السبب المحتمل	الحلول
صوت الخشخش وضجيج الصلصل	● الأشياء الغريبة مثل القطع المعدنية أو دبابيس السلامة قد توجد في الحلة أو المضخة .	اوقف جهاز الغسالة من العمل وافحص الحلة ومصفاة التصريف. إذا استمر الضجيج بعد إعادة تشغيل الجهاز، اتصل بمركز الخدمات.
صوت ضخم ضجيج الاهتزاز	● الملابس الثقيلة والكبيرة قد تصدر صوتا كبيرا. هذا أمر عادي. ● هل أزلت مسامير النقل والتغليف ؟ ● هل جميع الأرجل موضوعة على الأرض بثبات ؟	إذا استمر الصوت، جهاز الغسالة خارج التوازن. اوقف وزّع الملابس من جديد. إذا لم تزل المسامير أثناء التركيب، راجع تعليمات التركيب من أجل إزالة مسامير النقل. وضع الملابس غير متوازن في الحلة. اوقف جهاز الغسالة من العمل واعد ترتيب الملابس.
تسرب الماء الرغوة الزائدة	● خرطوم تغذية الماء وخرطوم التصريف مرتخين في حنفية ماء أو جهاز غسالة. ● أنابيب التصريف الداخلية مسدودة.	افحص توصيلات الخرطوم وثبتها . ازل شيئا مسدودا في أنبوب التصريف. واتصل بالفني عند الحاجة.
لا يدخل الماء الى الغسالة أو يدخله ببطء لا تصرف الماء من جهاز الغسالة أو يتم التصريف ببطء	● تزويد الماء في المنطقة غير كافي. ● لا تفتح حنفية الماء كاملا . ● خرطوم تزويد الماء ملتوي. ● مصفاة خرطوم دخول الماء مسدودة. ● خرطوم التصريف متلوي أو مسدود. ● مصفاة التصريف مسدودة.	مادة التنظيف الكثيرة جدا أو مادة التنظيف غير المناسبة ؟ وحدوث الرغوة يؤدي الى تسرب ماء. افحص الحنفية الأخرى في المنزل. افتح الحنفية كاملا. استقم الخرطوم. افحص المصفاة في خرطوم دخول الماء. نظّف واستقم خرطوم التصريف. نظّف مصفاة التصريف.

دليل تحرى الخلل وإصلاحه

المشكلة	السبب المحتمل	الحلول
لا يعمل جهاز الغسالة	● لا يصل قابس الجهاز الى مخرج التيار أو التوصيل مرتخ. ● صهيرة البيت منقطعة، ويطفر قاطع الداذرة ، أو حدث انقطاع طاقة.	تأكد من توصيل القابس الى مخرج التيار بإحكام. اعد ضبط قاطع الدائرة أو بدّل الصهيرة. ولا تزد سعة الصيهرة. إذا كانت مشكلة ناجمة عن حمل الدائرة الزايد، كن صحيحا من قبل فني كهربائي مؤهل.
لا تجفيف في الغسالة	● لا تفتح حنفية الماء. * تأكد من أن الباب مغلق بإحكام.	افتح حنفية الماء. اغلق الباب واضغط على زر التشغيل/التوقف المؤقت. بعد الضغط على زر التشغيل/التوقف المؤقت، يستغرق وقت قليل للبدء بالتجفيف. لا بد من إغلاق الباب قبل البدء بالتجفيف.
لا يمكن فتح الباب		عند التشغيل، لا يمكنك فتح الباب سببا للسلامة. انتظر دقيقة أو دقيقتين قبل فتح الباب لإعطاء وقت لفتح إغلاق الآلية الكهربائية.
يتأجل وقت دوران الغسيل		وقت الغسيل قد يختلف حسب كمية الملابس ، وضغط الماء ، ودرجة حرارة الماء والحالات الأخرى للغسيل. إذا كانت الملابس غير متوازنة أو إذا عمل برنامج إزالة الرغوة ، يزيد وقت الغسيل .

دليل تحرى الخلل وإصلاحه

للمشكلة	السبب المحتمل	الحلول
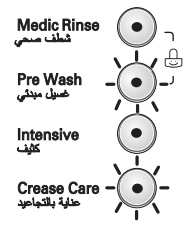	● تزويد الماء في المنطقة ضعيف. ● لا تفتح حنفية الماء كاملا. ● خرطوم دخول الماء ملتوي . ● مصفاة خرطوم دخول الماء مسدود.	افحص حنفية ماء أخر ى في المنزل. افتح حنفية الماء كاملا. استقم الخرطوم. افحص مصفاة خرطو م دخول الماء.
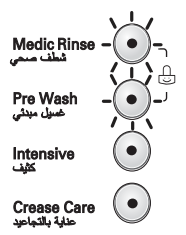	● خرطوم التصريف ملتوي أو مسدود. ● مصفاة التصريف مسدودة.	نظّف و استقم خرطو م التصر يف. نظّف مصفاة التصر يف.
	● الحمل قليل جدا. ● الحمل غير متوازن. ● الجهاز مزود بنظام كشف عدم التو ازن وتصحيحه. إذا وضعت الأشياء الثقيلة مثل بطانية الحمام، رداء الحمام ... الخ. هذا النظام قد يتوقف عن التدوير أو إعاقة التدو ير ، في حلاة أن الحمل غير متوازن جدا حتى بعد البدء بلاتدوير عدة مرات. ● إذا ما زالت الملابس متبللة في نهاية الدوران، اضف القطع الأصفر من الملابس لتو ازن الحمل وكرر دوران التجفيف.	اضف قطعة أو قطعتين للمساعدة في توازن الحمل. توازن الحمل. اعد ترتيب الحمل للتدو ير المناسب.
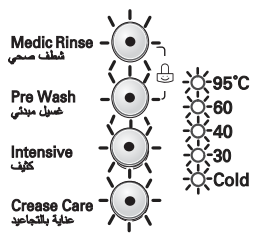	● هل الباب مفتوح ؟ 	اغلاق باب الغسيل. اذا لم يكون حل المشكلة فاتصال مع محطة الخدمات.

دليل تحرى الخلل وإصلاحه

للمشكلة	السبب المحتمل	الحلول
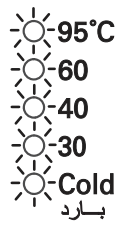		افصل قابس التيار من مخرج التيار واتصل بمركز الخدمات.
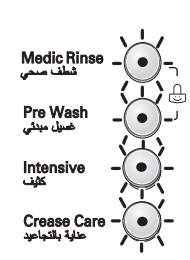	● طفح الماء بسبب صمام الماء يوجد عيوب	اغلق حنفية الماء . افصل قابس التيار. اتصل بمركز الخدمات.
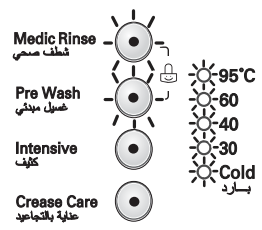	● يوجد عيوب جهازالاحساس لصمام الماء	
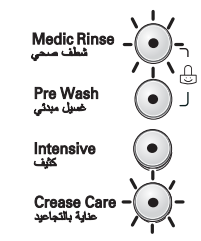	● الحمل الزائد في الموتور.	
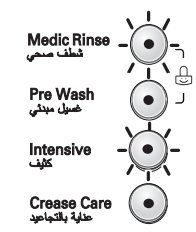	● الحمل الزائد في الموتور.	

دليل تحرى الخلل وإصلاحه

ملاحظة
وظيفة التّشخيص الذّكي متاحة فقط للمنتجات التي تحتوي على علامة التّشخيص الذّكي.
في حالة وجود الهاتف النقّال في الخيار ثابت، فإن وظيفة التّشخيص الذّكي لا تعمل

■ إستخدام SMARTDIAGNOSIS™

•استخدام هذه الميزة فقط عندما طلب منه القيام بذلك عن طريق مركز الاتصال.
انتقال أصوات مماثلة إلى جهاز فاكس ، وحتى لا معنى إلا في مركز الاتصال.

•إذا كان غسالة لا تصل قوتها . إذا حدث هذا ، SMARTDIAGNOSIS™ لا يمكن أن يتم تنشيط SMARTDIAGNOSIS™ ثم يجب أن يتم من دون مخرج.

إذا واجهت مشاكل مع غسالة الخاص ، والدعوة إلى مركز معلومات العملاء
اتبع تعليمات وكيل مركز الدعوة ، والقيام بالخطوات التالية عند الطلب :

1. اضغط على زر الطاقة لتشغيل الغسالة.
لا تضغط على أي أزرار أخرى أو أدر مفتاح محدد دورة.

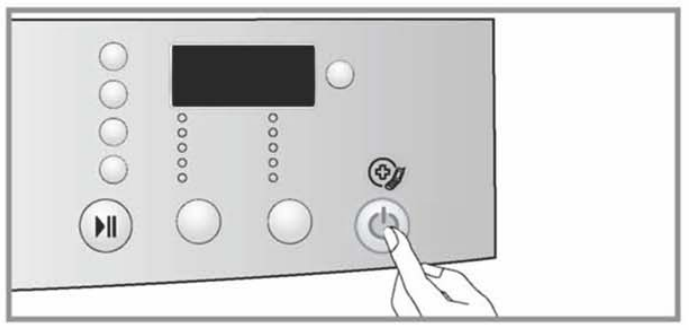

2. عندما أوعز إلى القيام بذلك عن طريق مركز الاتصال ، ومكان لسان حال هاتفك قريبة جدا من زر الطاقة تيد.

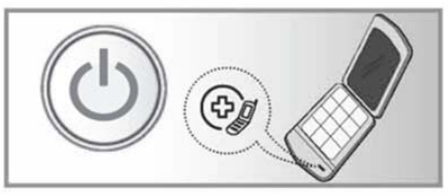

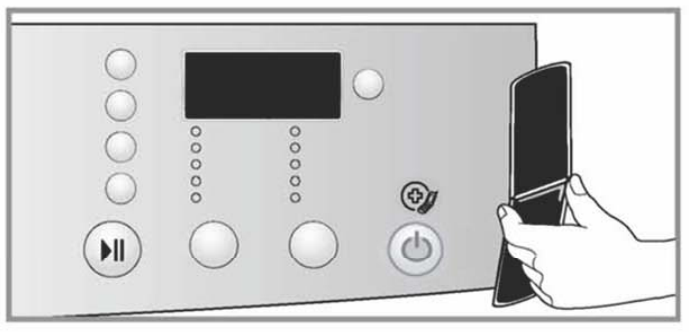

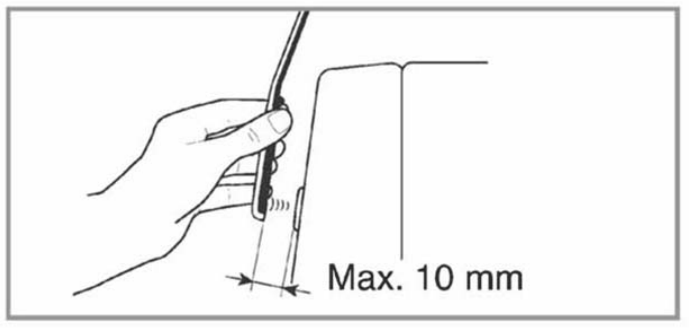

3. اضغط مع الاستمرار على "مؤقت".
الزر لمدة ثلاث ثوان ، في حين عقد لسان حال الهاتف لرمز أو زر التشغيل.
4. الحفاظ على الهاتف في مكان حتى انتهاء نقل لهجة.
هذا يستغرق حوالي 17 ثانية ، وسوف يعرض العد التنازلي الوقت .
•للحصول على أفضل النتائج ، لا تحرك الهاتف بينما يجري أحال النغمات .
•إذا كان موظف مركز الاتصال ليست قادرة على الحصول على التسجيل الدقيق للبيانات ، قد يطلب منك المحاولة مرة أخرى .
•الضغط على زر الطاقة أثناء انتقال سوف تغلق قبالة SMARTDIAGNOSIS™.
5. وبمجرد أن العد التنازلي قد انتهت وتوقفت عن نغمات ، واستئناف الحوار الخاص مع موظف مركز الاتصال ، ثم الذي سيكون قادرا على مساعدتك باستخدام المعلومات المرسلة للتحليل في الدعوة إلى العملاء مركز المعلومات.

شروط الضمانة

ما لا تغطيه الضمانة

- رحلات الخدمة الى بيتك لتعليمك كيفية استخدام المنتج .
- اذا تم توصيل المنتج مع أي فولطية غير التي اشير اليها على لوحة النسب .
- . اذا كان سبب الخطأ عن طريق حادث ، إهمال، أو كوارث طبيعية .
- اذا كان سبب الخطأ عن طريق عوامل غير الاستخدام المحلي العادي أو استخدام حسب دليل المالك .
- تقديم تعليمات حول استخدام المنتج أو تغيير ضبط المنتج .
- اذا تسبب في الخطأ آفة ما على سبيل المثال،فئران أو حشرات منزلية وغيرها .
- الضجيج والاهتزاز الذي يعتبر عادي ، مثال صوت تصريف الماء ، صوت دوران أو صوت التدفئة (بيب) .
- تصحيح التركيب مثلاً ، رفع المنتج ، تعديل التصريف .
- الصيانة العادية التي أوصى بها دليل المالك .
- التخلص من الاشياء الغريبة /مواد من الماكينات، يشمل ذلك المضخة ومصفاة الخرطوم الداخل على سبيل المثال ، حصى ، مسامير، قطع أسلاك، أزرار وغيره .
- وضع الفيوز في أو تصحيح اسلاك البيت أو تصحيح سباكة البيت .
- تصحيح تعليمات غير مصرح بها .
- ضرر بسبب حادث أو نتج عنه تلف في الممتلكات الخاصة بسبب خلل في هذا الجهاز .
- إذا أستخدم هذا المنتج لاغراض تجارية ، لا تغطيه الضمانة . (مثال / أماكن تستخدم من قبل العامة مثل الحمامات ، فنادق، مركز تدريب، بيت به غرف للايجار)

Memo

Memo

LG
Life's Good