LG
Life's Good

ESPAÑOL

MANUAL DE USUARIO
MONITOR LCD LED

Antes de utilizar el equipo, lea este manual con atención y consérvelo para consultarlo cuando lo necesite.

MODELOS DE MONITOR LCD LED

E1951S
E2051S
E2251S

E1951T
E2051T
E2251T
E2351T
E2351TC

E1951C
E2051C
E2251C

E2251VR
E2351VR

E2251VQ
E2351VQ

www.lg.com

ESPAÑOL

CONTENIDOS

3 MONTAJE Y PREPARACIÓN

3 Desembalaje
4 Piezas y botones
6 Instalación del monitor
6 - Montaje del cuerpo y la base del soporte
7 - Montaje en una mesa
8 - Desmontaje de la base y del cuerpo del soporte
9 - Montaje en una pared

11 USO DEL MONITOR

11 Conexión a un PC
11 - Conexión D-SUB
12 - Conexión DVI-D
13 - Conexión HDMI

14 PERSONALIZACIÓN DE LOS AJUSTES

14 Acceso a los menús principales
15 Personalización de los ajustes
15 - Ajustes de MENÚ
16 - Opciones de SUPER ENERGY SAVING
17 - Ajustes de SUPER+ RESOLUTION (RESOLUCIÓN SÚPER+)
17 - Opciones de volumen (solo compatible con el modo HDMI)
18 - Ajustes de DUAL MONITOR (MONITOR DUAL)
18 - Ajustes de DUAL WEB (WEB DUAL)

19 SOLUCIÓN DE PROBLEMAS

21 ESPECIFICACIONES

26 Modos predefinidos (resolución)
27 - HDMI Video Timing (Tiempo de vídeo HDMI)
27 Indicador

28 POSTURA CORRECTA

28 Adopte la postura correcta para utilizar el monitor.

29 LICENSES

ESPAÑOL

MONTAJE Y PREPARACIÓN

Desembalaje

Compruebe si se incluyen los siguientes elementos con el producto. Si falta algún accesorio, póngase en contacto con el distribuidor local donde haya comprado el producto. Las ilustraciones que aparecen en este manual pueden ser diferentes con respecto al producto y los accesorios reales.

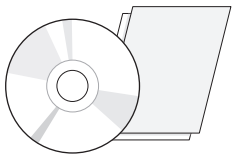

Tarjeta/CD (manual de usuario)

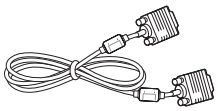

Cable D-SUB
(Es posible que este cable de señal se conecte al producto antes de enviarlo).

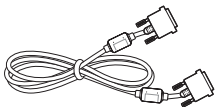

Cable DVI-D
(En algunos países, no se incluye este accesorio.).

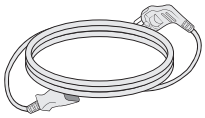

Cable de alimentación

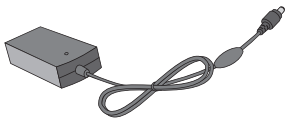

Adaptador CA/CC

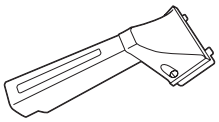

Cuerpo del soporte

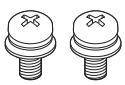

Tornillos de montaje 2 EA

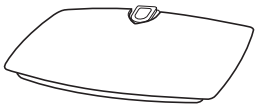

Base del soporte

PRECAUCIÓN

- Para garantizar la seguridad y la vida útil del producto, no utilice accesorios no aprobados.
- Los daños o lesiones causados por el uso de accesorios no aprobados no están cubiertos por la garantía.

NOTA

- Los accesorios proporcionados con el producto pueden variar en función del modelo.
- Las especificaciones del producto o el contenido de este manual pueden modificarse sin previo aviso debido a la actualización de las funciones del producto.
- El usuario debe utilizar cables de interfaz de señal protegidos (cable RGB/cable DVI-D) con núcleo de ferrita a fin de asegurar que el producto cumpla los estándares aplicables.

ESPAÑOL

Piezas y botones

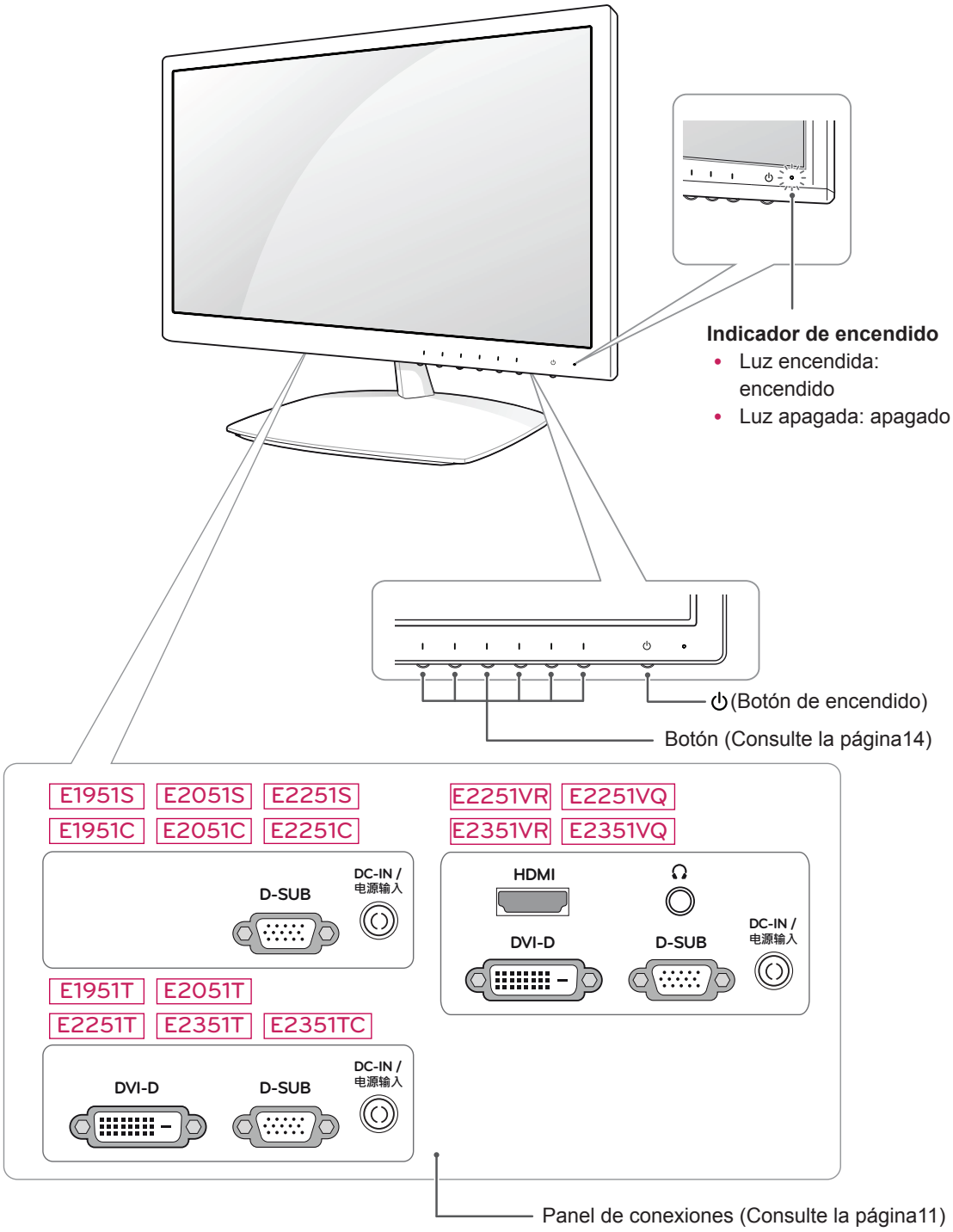

Botón	Descripción	
MENU	Permite el acceso a los menús principales. (Consulte la página15)	
Primer botón de la izquierda	**OSD LOCKED/ UNLOCKED (OSD BLOQUEADO/ DESBLOQUEADO)**	Esta función permite bloquear los ajustes de control actuales para evitar que se modifiquen sin querer. Mantenga pulsado el primer botón de la izquierda durante varios segundos. A continuación, aparecerá el mensaje "OSD BLOQUEADO". Puede desbloquear los controles de OSD en cualquier momento si pulsa el botón Primer botón de la izquierda durante varios segundos. A continuación, aparecerá el mensaje "OSD DESBLOQUEADO".
SUPER+ RESOLUTION (RESOLUCIÓN SÚPER+)	Utilice este botón para acceder al menú **SUPER+ RESOLUTION (RESOLUCIÓN SÚPER+)**. Para obtener más información. (Consulte la página17)	
DUAL (DUAL)	Utilice este botón para acceder al menú **DUAL (DUAL)**. Para obtener más información. (Consulte la página18)	
AUTO	Pulse el botón **AUTO (AUTOMÁTICO)** del menú en pantalla para ajustar la pantalla automáticamente. (Solo se admite en modo analógico)	
	El mejor modo de visualización	
	E1951S/ E1951T/ E1951C	1366 x 768
	E2051S/ E2051T/ E2051C	1600 x 900
	E2251S/ E2251T/ E2251C/ E2251VR/ E2251VQ/ E2351TC E2351T/ E2351VR E2351VQ	1920 x 1080
VOLUMEN (solo en modo HDMI)	**E2251VR/ E2351VR/ E2251VQ/ E2351VQ**	
	Ajuste el volumen del monitor. (Consulte la página17)	
INPUT	Puede elegir la señal de entrada. • Cuando hay dos señales de entrada conectadas, puede seleccionar la señal de entrada (D-SUB/ DVI/ HDMI) que desee. • Cuando solo hay una señal de entrada conectada, ésta se detecta automáticamente. El valor predeterminado es D-SUB.	
EXIT	Permite salir del menú de visualización en pantalla (OSD).	
⏻ (Botón de encendido)	Permite encender y apagar el aparato.	
	Indicador de encendido	El indicador permanece encendido en azul cuando la pantalla funciona correctamente (modo encendido). Si la pantalla se encuentra en modo de inactividad, el indicador de encendido parpadea en azul.

ESPAÑOL

Instalación del monitor

Montaje del cuerpo y la base del soporte

1 Coloque el monitor con la pantalla boca abajo encima de una superficie plana y acolchada.

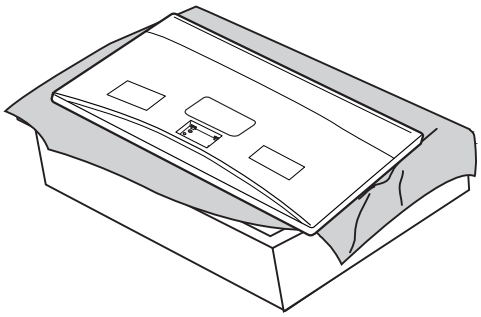

2 Instale el cuerpo del soporte en el monitor. Inserte los dos **cierres** del **cuerpo del soporte** en la ranura del cabezal del monitor y fíjelos presionando la parte inferior de ambos lados.

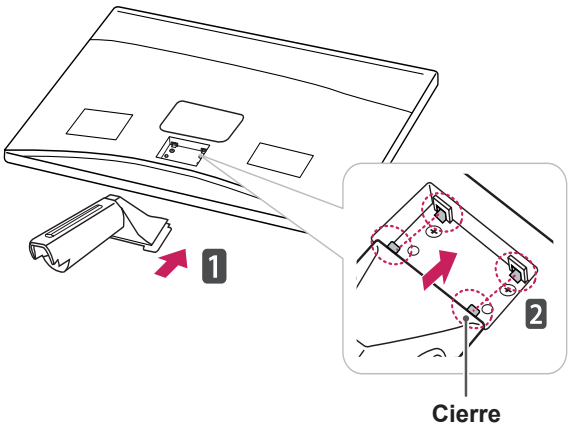

3 Fije el **cuerpo del soporte** del monitor con los 2 tornillos.

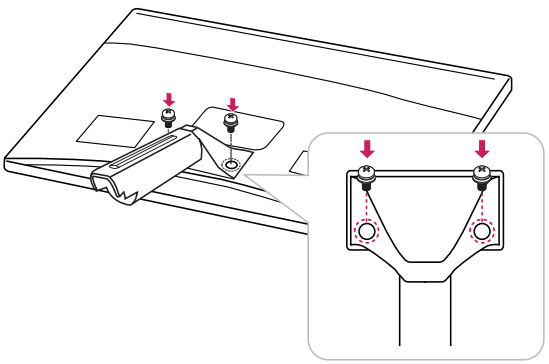

ADVERTENCIA

- Si no fija los tornillos, el monitor podría caerse, lo que podría ocasionar daños en el producto.

4 Compruebe la dirección de la **base del soporte** y móntelo con el **cuerpo del soporte**. Con la ayuda de una **moneda**, gire el **tornillo** en el sentido de las agujas del reloj para fijar la **base del soporte**.

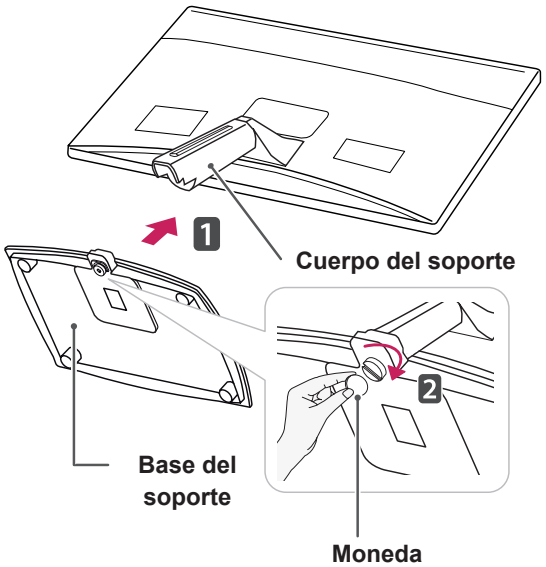

PRECAUCIÓN

- Esta ilustración muestra el modelo de instalación general. Es posible que el monitor no incluya los elementos que aparecen en la imagen.
- No transporte el producto boca abajo sujetándolo únicamente por la base del soporte. El producto podría caerse y romperse o causarle lesiones en los pies.
- Si los tornillos se aprietan demasiado fuerte, el monitor podría sufrir daños. La garantía del producto no cubre los daños causados por este motivo.

Montaje en una mesa

1 Levante el monitor e inclínelo hasta la posición vertical sobre una mesa.

Deje un espacio de 10 cm (como mínimo) con respecto a la pared para permitir una ventilación adecuada.

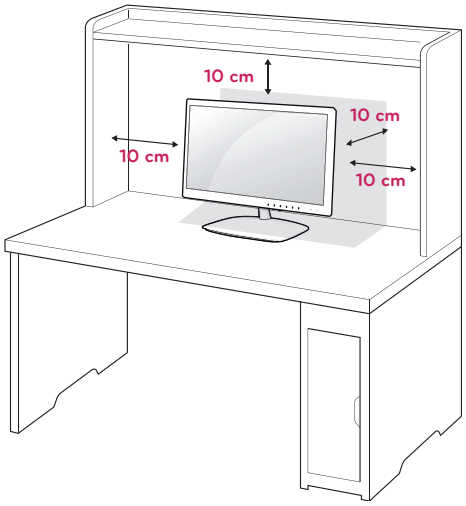

2 Conecte el adaptador CA/CC y el cable de alimentación a una toma de pared.

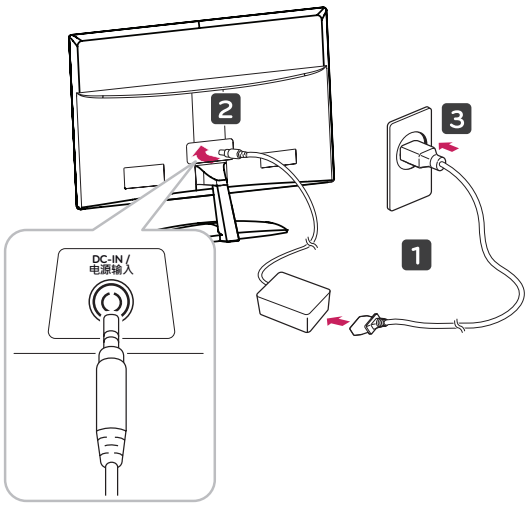

PRECAUCIÓN

Desconecte el cable de alimentación antes de mover o instalar el monitor. De lo contrario, podría producirse una descarga eléctrica.

ADVERTENCIA

Para ajustar el ángulo de la pantalla, no sujete la parte inferior del monitor como se muestra en la ilustración siguiente porque podría hacerse daño en los dedos.

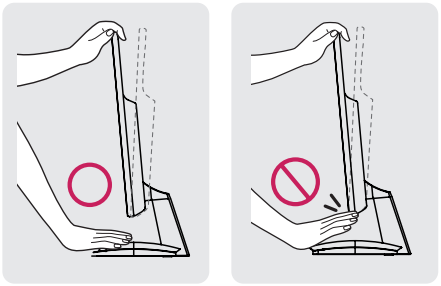

No toque ni presione la pantalla al ajustar el ángulo del monitor.

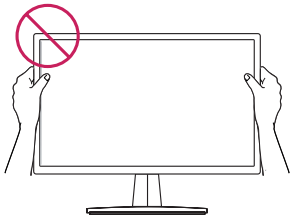

NOTA

Incline el monitor de +15 a -5 grados hacia delante o hacia atrás para ajustar el ángulo del monitor según su perspectiva.

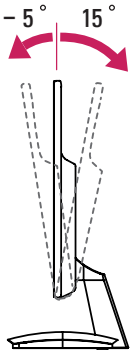

Parte frontal **Parte trasera**

Uso del sistema de seguridad Kensington

El conector del sistema de seguridad Kensington se encuentra en la parte posterior del monitor. Para obtener más información sobre la instalación y el uso, consulte el manual que se suministra con el sistema de seguridad Kensington o visite *http://www.kensington.com*.

Utilice el cable del sistema de seguridad Kensington para fijar el monitor a una mesa.

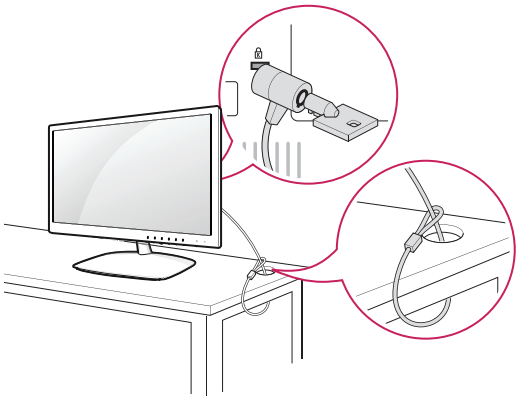

NOTA

El sistema de seguridad Kensington es opcional. Puede encontrarlo en la mayoría de tiendas de electrónica.

Desmontaje de la base y del cuerpo del soporte

1 Coloque el monitor con la pantalla boca abajo encima de una superficie plana y acolchada.

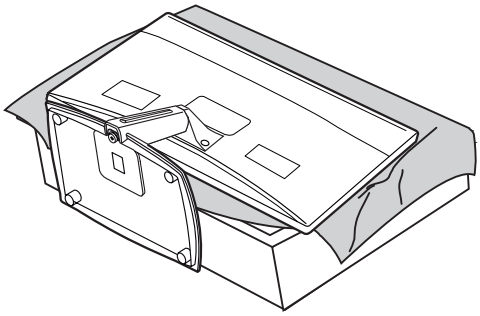

2 Con la ayuda de una **moneda**, gire el **tornillo** de la base del soporte en sentido contrario al de las agujas del reloj. Separe la **base del soporte** del **cuerpo del soporte**.

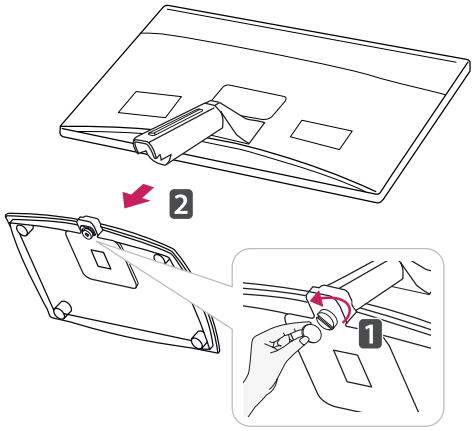

3 Quite los 2 tornillos y desmonte el **cuerpo del soporte** del monitor.

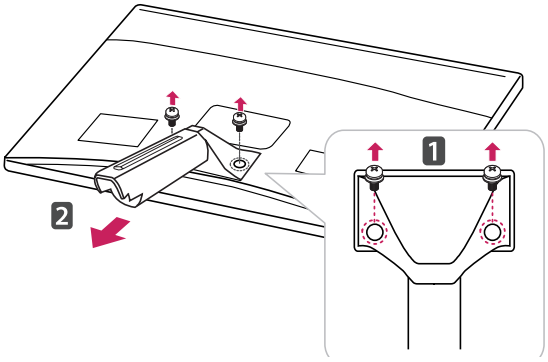

Montaje en una pared

Para permitir una ventilación adecuada, deje un espacio de 10 cm a cada lado y con respecto a la pared. Su distribuidor
puede proporcionarle instrucciones de instalación detalladas. Consulte la guía de instalación y configuración del soporte de pared con inclinación.

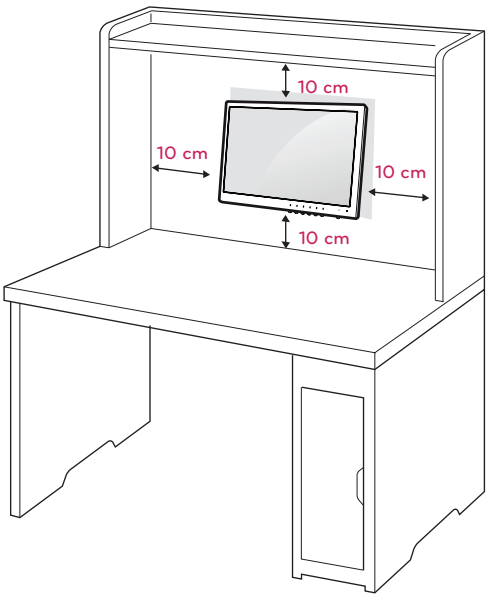

Si desea montar el monitor en la pared, fije el accesorio de montaje en pared (piezas opcionales) a la parte posterior del equipo.
Si instala el monitor mediante el accesorio de montaje en pared (piezas opcionales), fíjelo con cuidado para que no se caiga.

1 Utilice tornillos y un soporte de montaje en pared conformes al estándar VESA.

2 Si los tornillos son más largos, el monitor podría sufrir daños internos.

3 Si no utiliza los tornillos adecuados, el producto podría resultar dañado y caer de la posición de montaje. Si así fuera, LG Electronics no sería responsable de los daños.

4 Respete siempre el estándar VESA en cuanto a las dimensiones del accesorio de montaje de tornillos y las especificaciones de los tornillos de montaje.

5 Utilice el estándar VESA como se indica a continuación.

- 784,8 mm (30,9 pulg.) y valores inferiores
  * Grosor de la almohadilla de montaje en pared: 2,6 mm
  * Tornillos: Φ 4,0 mm x 0,7 mm de paso x 10 mm de longitud
- 787,4 mm (31,0 pulg.) y valores superiores
  * Utilice una almohadilla de montaje en pared y tornillos que cumplan el estándar VESA.

Modelo	E1951S E1951C E2051S E2051C E2251S E2251C E1951T E2251VR E2051T E2351VR E2251T E2251VQ E2351T E2351VQ E2351TC
VESA (A x B)	75 x 75
Tornillo estándar	M4
Número de tornillos	4
Soporte de montaje en pared (opcional)	RW120 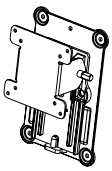

- VESA (A x B)

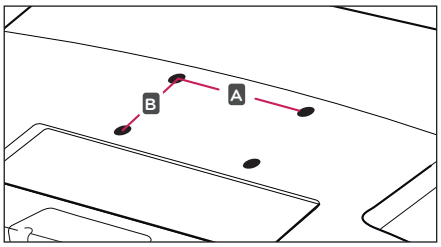

PRECAUCIÓN

- Desconecte el cable de alimentación antes de mover o instalar el monitor. De lo contrario, podría producirse una descarga eléctrica.
- Si instala el monitor en un techo o una pared inclinada, podría caerse y producir lesiones físicas graves.
- Utilice solo un soporte de montaje en pared autorizado por LG y póngase en contacto con el distribuidor local o con personal cualificado.
- No apriete los tornillos en exceso, ya que esto podría ocasionar daños al monitor y anular la garantía.
- Utilice solo tornillos y soportes de montaje en pared que cumplan el estándar VESA. Los daños o las lesiones físicas causados por mal uso o por emplear un accesorio inadecuado no están cubiertos por la garantía.

NOTA

- Utilice los tornillos que se enumeran en las especificaciones del estándar VESA.
- El kit de montaje en pared incluye un manual de instalación y las piezas necesarias.
- El soporte de montaje en pared es opcional. Puede solicitar accesorios adicionales a su distribuidor local.
- La longitud de los tornillos puede diferir según el soporte de montaje en pared. Asegúrese de emplear la longitud adecuada.
- Para obtener más información, consulte las instrucciones incluidas con el soporte de montaje en pared.

ESPAÑOL

USO DEL MONITOR

Conexión a un PC

- Este monitor admite la función Plug & Play.*
  * Plug & Play: un usuario puede conectar un dispositivo al PC y, cuando el dispositivo se enciende, el PC lo reconoce sin necesidad de configuración ni intervención por parte del usuario.

Conexión D-SUB

Transmite la señal de vídeo analógica del PC al monitor. Use el cable de señales D-sub de 15 patillas proporcionado para conectar el PC al monitor tal y como se muestra en las ilustraciones siguientes.

E1951S E2051S E2251S
E1951C E2051C E2251C

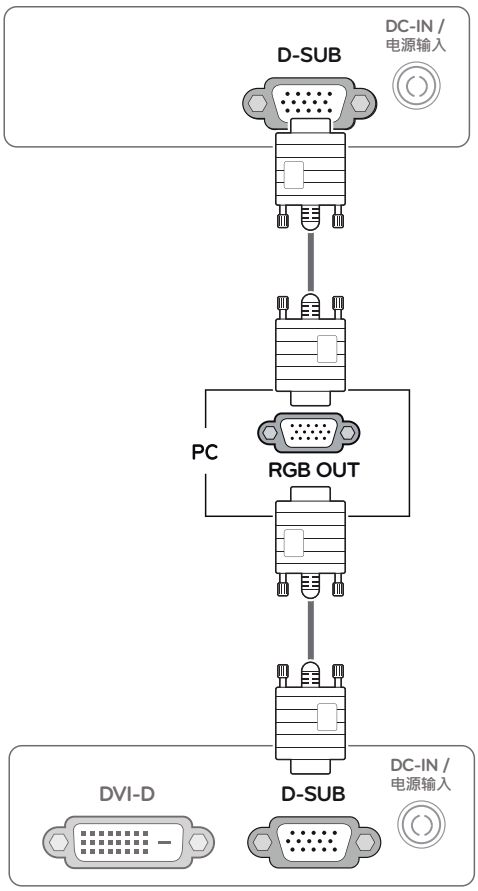

E1951T E2051T E2251T
E2351T E2351TC

E2251VR E2351VR E2251VQ E2351VQ

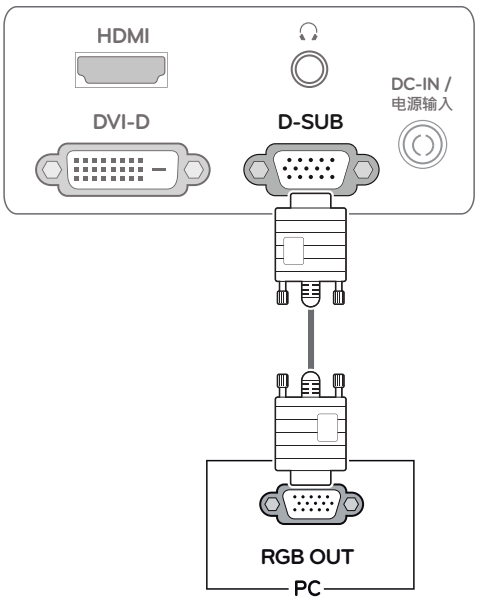

NOTA

- **Adaptador de Apple**
  Puede que los ordenadores Apple necesiten un adaptador. Puede adquirirlo en servicios de distribución Apple.

Conexión DVI-D

Transmite la señal de vídeo digital del PC al monitor. Conecte el PC al monitor con un cable DVI como se muestra en las siguientes ilustraciones.

E1951T E2051T E2251T
E2351T E2351TC

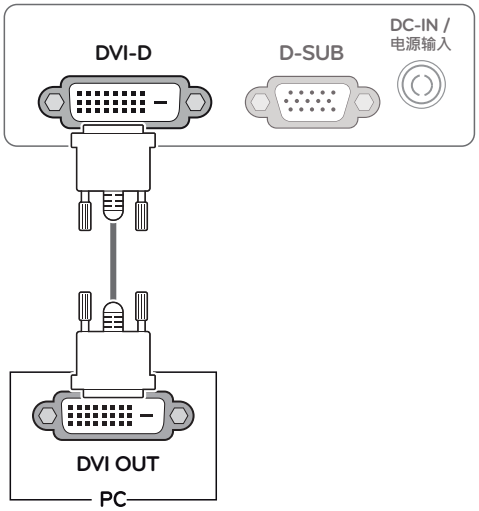

E2251VR E2351VR E2251VQ E2351VQ

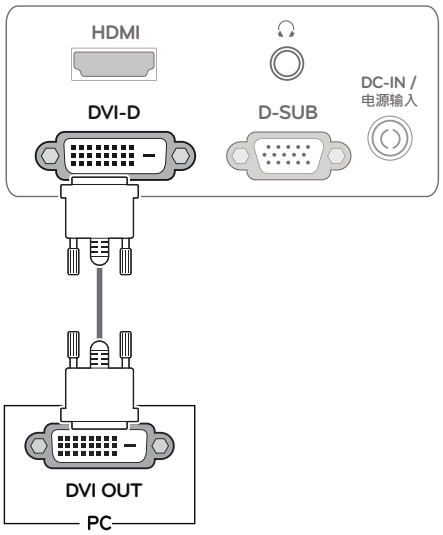

PRECAUCIÓN

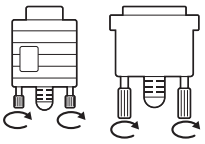

- Conecte el cable de entrada de señal y asegúrelo girando los tornillos en el sentido de las agujas del reloj.
- No presione la pantalla con los dedos durante mucho tiempo porque se podría producir una distorsión temporal en la pantalla.
- Intente no visualizar una imagen fija en la pantalla durante un largo periodo de tiempo para evitar la aparición de imágenes "quemadas". Utilice un salvapantallas si es posible.

Conexión HDMI

Transmite las señales de audio y vídeo digitales de un PC o A/V al monitor. Conecte el PC o A/V al monitor con el cable HDMI como se muestra en las ilustraciones siguientes. Cuando el cable HDMI esté conectado, podrá escuchar el sonido a través de los auriculares o altavoces.

E2251VR E2351VR E2251VQ E2351VQ

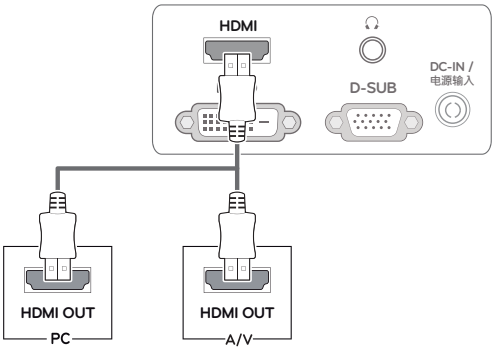

NOTA

- Cuando desee utilizar dos PC con el monitor, conecte los cables de señal (D-SUB/ DVI-D/ HDMI) respectivamente al monitor.
- Si enciende el monitor cuando está frío, es posible que la pantalla parpadee. Esto es normal.
- Es posible que aparezcan algunos puntos rojos, verdes o azules en la pantalla. Esto es normal.
- La salida de sonido está disponible únicamente en el modo de entrada HDMI. La calidad de sonido puede verse afectada por el rendimiento de los auriculares o los altavoces externos.

Función Self Image Setting (Ajuste de imagen automático)

Pulse el botón de encendido del panel frontal para encender el monitor. Cuando el monitor esté encendido, la función **Self Image Setting** (Ajuste de imagen automático) se ejecuta automáticamente. (Solo se admite en modo analógico)

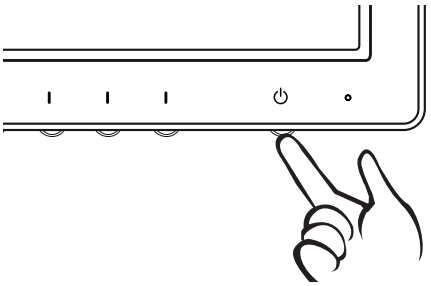

NOTA

- **Función "Self Image Setting" (Ajuste de imagen automático).**
  Esta función proporciona al usuario los ajustes óptimos para la pantalla. Cuando el usuario conecta el monitor por primera vez, esta función permite ajustar automáticamente la pantalla en función de los valores óptimos para cada señal de entrada. (Solo se admite en modo analógico)
- **Función AUTO (AUTOMÁTICO).**
  Cuando se produzcan problemas como pantalla borrosa, letras borrosas, parpadeos de la pantalla o pantalla inclinada al utilizar el dispositivo o tras cambiar la resolución de la pantalla, pulse el botón de la función AUTO (AUTOMÁTICO) para mejorar la resolución. (Solo se admite en modo analógico)

ESPAÑOL

PERSONALIZACIÓN DE LOS AJUSTES

Acceso a los menús principales

1 Pulse cualquier botón de la parte frontal del monitor para abrir el menú OSD **MONITOR SETUP (CONFIGURACIÓN DEL MONITOR)**.

2 Pulse el elemento del menú que desee.

3 Pulse los botones de la parte frontal del monitor para cambiar el valor de la opción del menú.
Para volver al menú superior o ajustar otras opciones del menú, utilice el botón de flecha hacia arriba ( ).

4 Seleccione **EXIT (SALIR)** para salir del menú OSD.

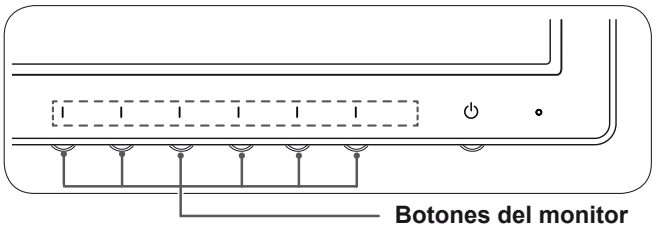

MENU (MENÚ) (Consulte la página15)
Permite configurar las opciones de la pantalla.

AUTO (AUTOMÁTICO)
(Consulte la página5)
Optimiza la resolución.

EXIT (SALIR)
Permite salir del menú OSD.

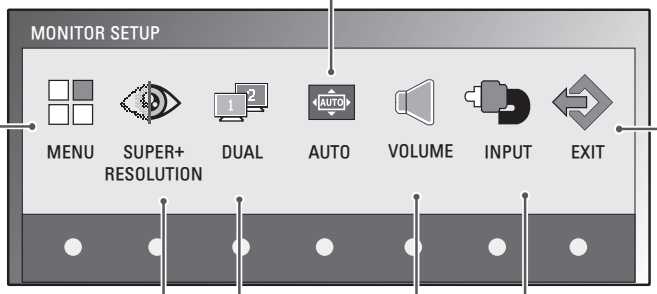

SUPER+ RESOLUTION
(Consulte la página17)

DUAL
(Consulte la página18)

VOLUME (VOLUMEN)
(Consulte la página17)
Permite ajustar el volumen.

INPUT (ENTRADA)
Permite definir la entrada externa.

NOTA

Se habilitan distintas opciones del menú en función del tipo de señal de entrada y modelo.

	Menu	SUPER+ RESOLUTION	DUAL	AUTO	VOLUME	INPUT	EXIT
E1951S/ E2051S/ E2251S E1951C/ E2051C/ E2251C	O	X	O	O	X	X	O
E1951T/ E2051T/ E2251T/ E2351T/ E2351TC	O	X	O	O	X	O	O
E2251VR/ E2351VR (Analog/ Digital)	O	O	O	O	X	O	O
E2251VR/ E2351VR (HDMI)	O	O	O	X	O	O	O
E2251VQ/ E2351VQ (Analog/ Digital)	O	X	O	O	X	O	O
E2251VQ/ E2351VQ (HDMI)	O	X	O	X	O	O	O

Personalización de los ajustes

Ajustes de MENÚ

1 Pulse cualquier botón de la parte frontal del monitor para abrir el menú OSD **MONITOR SETUP (CONFIGURACIÓN DEL MONITOR).**

2 Pulse el botón **MENU (MENÚ)** para mostrar las opciones del menú OSD.

3 Establezca las opciones con los botones ◄, ► o ▼.

4 Seleccione **EXIT (SALIR)** para salir del menú OSD.
Para volver al menú superior o ajustar otras opciones del menú, utilice el botón de flecha hacia arriba (⮤).



Las opciones disponibles del **MENÚ** se describen a continuación.

Menu	Analógico	Digital	HDMI	Descripción
BRILLO	O	O	O	Sirve para ajustar el brillo de la pantalla.
RELACIÓN ORIGINAL	O	O	O	**PANORÁMICO** Sirve para cambiar al modo de pantalla completa en función de la señal de entrada de la imagen. **ORIGINAL** Sirve para restablecer la relación original de la señal de entrada de la imagen. * Esta función solo funciona si la resolución de entrada es inferior a la relación del monitor (16:9).
TEMPERAT.	O	O	O	**PREDEF.** Permite seleccionar el color de la pantalla. • **CALIENTE:** define una temperatura de color cálida (más rojo) para la pantalla. • **MEDIO:** define una temperatura de color media para la pantalla. • **FRIO:** define una temperatura de color fría (más azul) para la pantalla. **USUARIO** • **ROJO:** le permite definir sus propios niveles de color rojo. • **VERDE:** le permite definir sus propios niveles de color verde. • **AZUL:** le permite definir sus propios niveles de color azul.
CONTRASTE	O	O	O	Sirve para ajustar el contraste de la pantalla.
NIVEL DE OSCURIDAD (Solo se admite en modo HDMI)	X	X	O	Puede establecer el nivel de compensación. Si selecciona ALTO, la pantalla tendrá más brillo; si selecciona BAJO, la pantalla se verá más oscura. • **Offset (Compensación)**: como criterio para la señal de vídeo, es la pantalla más oscura que el monitor puede mostrar.
IDIOMA	O	O	O	Permite cambiar el idioma del menú.
RTC (Solo es compatible en los modelos E2251VQ y E2351VQ)	O	O	O	Si se activa, se habilita la función de control del tiempo de respuesta y se reduce la imagen posterior. Si se desactiva, se deshabilita la función y operación del control del tiempo de respuesta en el panel.
SUPER ENERGY SAVING	O	O	O	Permite establecer la función **SUPER ENERGY SAVING**. (Consulte la página16)
FÁBRICA	O	O	O	Restablece los valores originales de fábrica excepto el ajuste de idioma.

- **Analógico:** entrada D-SUB (señal analógica).
- **Digital:** entrada DVI-D (señal digital).
- **HDMI:** entrada HDMI (señal digital).

Opciones de SUPER ENERGY SAVING

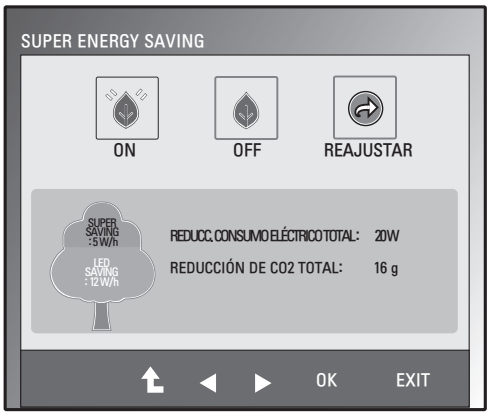

1 Pulse cualquier botón de la parte frontal del monitor para abrir el menú OSD **MONITOR SETUP (CONFIGURACIÓN DEL MONITOR)**.

2 Pulse el botón **MENU (MENÚ)** para mostrar las opciones del menú OSD.

3 Seleccione SUPER ENERGY SAVING mediante los botones ▼.

4 Active la función SUPER ENERGY SAVING mediante los botones ►.

5 Establezca las opciones con los botones ◄ o ►.

6 Seleccione **EXIT (SALIR)** para salir del menú OSD.
Para volver al menú superior o ajustar otras opciones del menú, utilice el botón de flecha hacia arriba (⮥).

Las opciones disponibles de la función **SUPER ENERGY SAVING** se describen a continuación.

Menú	Descripción
ON	Habilita la función de eficiencia energética **SUPER ENERGY SAVING** con la que puede ahorrar energía.
OFF	Deshabilita la función **SUPER ENERGY SAVING**.
REAJUSTAR	Reajusta los valores de las estimaciones de reducción del consumo de energía y de las emisiones de CO2.

NOTA

- **REDUCC. CONSUMO ELÉCTRICO TOTAL**: determina la cantidad de energía que se puede ahorrar al utilizar el monitor.
- **REDUCCIÓN DE CO2 TOTAL**: establece el valor de REDUCC. CONSUMO ELÉCTRICO TOTAL en CO2.
- **SAVING DATA (DATOS DE AHORRO) (W/h)**

	470 mm (18,5 pulg.)	508 mm (20 pulg.)	546 mm (21,5 pulg.)	584 mm (23 pulg.)
SUPER SAVING	3 W/h	3 W/h	4 W/h	5 W/h
LED SAVING	3 W/h	18 W/h	15 W/h	12 W/h

- Los datos de ahorro dependen del panel. Por lo tanto, estos valores deberían ser distintos en función del panel y según el distribuidor de paneles.
- LG ha calculado estos valores en función de **"broadcast video signal" (señal de vídeo de emisión)**.
- LED SAVING (AHORRO DE LED) hace referencia a la cantidad de energía que se puede ahorrar si se utiliza un panel WLED en lugar de un panel CCFL.
- SUPER SAVING (SÚPER AHORRO) hace referencia a la cantidad de energía que se puede ahorrar con la función SUPER ENERGY SAVING.

Ajustes de SUPER+ RESOLUTION (RESOLUCIÓN SÚPER+)

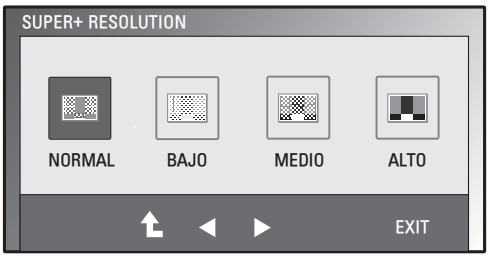

1 Pulse cualquier botón de la parte frontal del monitor para abrir el menú OSD **MONITOR SETUP (CONFIGURACIÓN DEL MONITOR)**.

2 Pulse el botón **SUPER+ RESOLUTION (RESOLUCIÓN SÚPER+)** para mostrar las opciones del menú OSD.

3 Establezca las opciones con los botones ◄ o ►.

4 Seleccione **EXIT (SALIR)** para salir del menú OSD.
Para volver al menú principal o ajustar otras opciones del menú, utilice el botón de flecha hacia arriba (⮥).

Las opciones disponibles de la función **SUPER+ RESOLUTION (RESOLUCIÓN SÚPER+)** se describen a continuación.

Menú	Descripción
NORMAL	Seleccione esta opción para la visualización diaria. La **SUPER+ RESOLUTION (SUPERRESOLUCIÓN +)** se apaga en este modo.
BAJO	Seleccione esta opción para la visualización de imágenes naturales y suaves. Es apropiada para las imágenes o los vídeos con poco movimiento.
MEDIO	Seleccione esta opción para una visualización cómoda para la vista entre los modos **LOW (BAJO)** y **HIGH (ALTO)**. Apropiada para vídeos UCC y SD.
ALTO	Seleccione esta opción para la visualización de imágenes intensas y nítidas. Es apropiada para vídeos y juegos de alta resolución.

NOTA

- Seleccione el modo SR (SUPER+ RESOLUTION [SUPERRESOLUCIÓN +]) para disfrutar de una imagen más nítida. (Tenga en cuenta que puede producirse ruido en función de las opciones del modo SR)

Opciones de volumen (solo compatible con el modo HDMI)

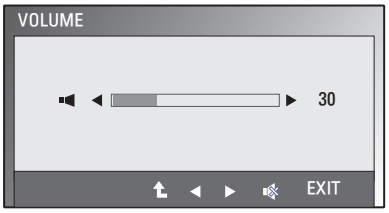

1 Pulse cualquier botón de la parte frontal del monitor para abrir el menú OSD **MONITOR SETUP (CONFIGURACIÓN DEL MONITOR)**.

2 Pulse el botón **VOLUME (VOLUMEN)** para mostrar las opciones del menú OSD.

3 Ajuste el volumen mediante los botones ◄ y ►.

4 Seleccione **EXIT (SALIR)** para salir del menú OSD.
Para volver al menú principal o ajustar otras opciones del menú, utilice el botón de flecha hacia arriba (⮥).

Ajustes de DUAL MONITOR (MONITOR DUAL)

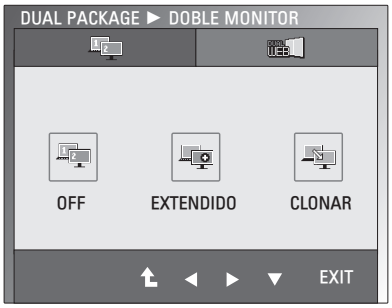

1 Pulse cualquier botón de la parte frontal del monitor para abrir el menú OSD **MONITOR SETUP (CONFIGURACIÓN DEL MONITOR)**.

2 Pulse el botón **DUAL (DUAL)** para mostrar las opciones del menú OSD.

3 Establezca las opciones con los botones ▼ y, a continuación, pulse los botones ◄ y ►.

4 Seleccione **EXIT (SALIR)** para salir del menú OSD.
Para volver al menú superior o ajustar otras opciones del menú, utilice el botón de flecha hacia arriba (⮥).

Las opciones disponibles de la función **DUAL MONITOR (MONITOR DUAL)** se describen a continuación.

Menú	Descripción	
DOBLE MONITOR	**OFF**	Si selecciona OFF, **DUAL Monitor (MONITOR DUAL)** se desactiva
	EXTENDIDO	Si selecciona EXTENDED, el usuario puede utilizar un monitor secundario como extensión del monitor principal.
	CLONAR	Si selecciona CLONE, el usuario puede utilizar un monitor secundario como clon del monitor principal.

Ajustes de DUAL WEB (WEB DUAL)

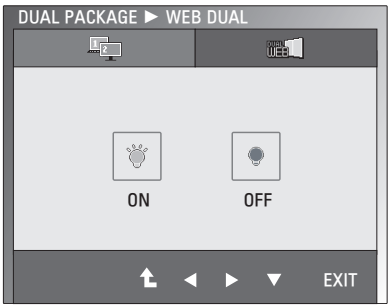

1 Pulse cualquier botón de la parte frontal del **monitor** para abrir el menú OSD **MONITOR SETUP (CONFIGURACIÓN DEL MONITOR)**.

2 Pulse el botón **DUAL (DUAL)** para mostrar las opciones del menú OSD.

3 Establezca las opciones con los botones ▼ y, a continuación, pulse los botones ◄ y ►.

4 Seleccione **EXIT (SALIR)** para salir del menú OSD.
Para volver al menú superior o ajustar otras opciones del menú, utilice el botón de flecha hacia arriba (⮥).

Las opciones disponibles de la función **DUAL WEB (WEB DUAL)** se describen a continuación.

Menú	Descripción	
WEB DUAL	**ON**	Permite al usuario explorar la Web de forma eficaz porque divide la pantalla en dos. Permite al usuario organizar y mover las ventanas de la pantalla. Permite al usuario controlar el tamaño de las ventanas.
	OFF	Si selecciona OFF, **DUAL WEB (WEB DUAL)** se desactiva.

NOTA

- Si el monitor se establece en Modo ahorro de energía con la opción de ahorro de energía del PC, pulse cualquier botón y seleccione la opción Dual para recuperar el modo normal en el monitor.
- El programa **DUAL PACKAGE** que incluye el monitor debe instalarse en el PC para utilizar las funciones **DUAL MONITOR (MONITOR DUAL)** y **DUAL WEB (WEB DUAL)**.

SOLUCIÓN DE PROBLEMAS

Realice las comprobaciones siguientes antes de llamar al servicio técnico.

No aparece ninguna imagen	
¿El cable de alimentación de la pantalla está conectado?	• Compruebe que el cable de alimentación esté bien conectado a la toma de corriente.
¿La luz del indicador de encendido está encendida?	• Pulse el botón de encendido.
¿Parpadea el indicador de encendido?	• Si la pantalla se encuentra en modo de ahorro de energía, intente mover el ratón o pulsar cualquier tecla del teclado para encender la pantalla. • Intente encender el PC.
¿Aparece el mensaje "SEÑAL FUERA DE RANGO" en la pantalla?	• Este mensaje aparece cuando la señal del PC (tarjeta de vídeo) se encuentra fuera del rango de frecuencia horizontal o vertical de la pantalla. Consulte la sección "Especificaciones" de este manual y vuelva a configurar la pantalla.
¿Aparece el mensaje "VERIFICAR CABLE DE SEÑAL" en la pantalla?	• Este mensaje aparece cuando el cable de señal entre el PC y la pantalla no está conectado. Compruebe el cable de señal y vuelva a intentarlo.

¿Aparece el mensaje "OSD BLOQUEADO" en la pantalla?	
¿Aparece el mensaje "OSD BLOQUEADO" al pulsar el primer botón de la izquierda?	• Puede bloquear los ajustes de control actuales para que no se puedan modificar sin querer. Puede desbloquear los controles del menú de visualización en pantalla en cualquier momento pulsando el primer botón de la izquierda durante varios segundos. A continuación, aparecerá el mensaje "OSD DESBLOQUEADO".

La imagen no se visualiza correctamente	
La posición de la pantalla es incorrecta.	• Pulse el botón **AUTO** (AUTOMÁTICO) para ajustar automáticamente la imagen de la pantalla según la configuración más adecuada.
En el fondo de la pantalla, se ven barras o rayas verticales.	• Pulse el botón **AUTO** (AUTOMÁTICO) para ajustar automáticamente la imagen de la pantalla según la configuración más adecuada.
Aparece ruido horizontal en cualquier imagen o los caracteres no se representan con claridad.	• Pulse el botón **AUTO** (AUTOMÁTICO) para ajustar automáticamente la imagen de la pantalla según la configuración más adecuada. • Vaya a **Control Panel** ► **Display** ► **Settings** (Panel de control ► Pantalla ► Configuración) y defina la resolución de pantalla recomendada o ajuste la imagen de la pantalla según la configuración más adecuada. Seleccione una calidad de color superior a 24 bits (color verdadero).

PRECAUCIÓN

- Vaya a **Control Panel** ► **Display** ► **Settings** (Panel de control ► Pantalla ► Configuración) y compruebe si se ha cambiado la frecuencia o la resolución. Si es así, vuelva a ajustar la tarjeta de vídeo según la resolución recomendada.
- Si no se selecciona la resolución recomendada (resolución óptima), las letras pueden aparecer borrosas y la pantalla atenuada, truncada o sesgada. Asegúrese de seleccionar la resolución recomendada.
- El método de configuración puede variar según el ordenador y el sistema operativo, por lo que es posible que la tarjeta de vídeo no admita la resolución mencionada. En este caso, póngase en contacto con el fabricante del ordenador o de la tarjeta de vídeo.

La imagen no se visualiza correctamente	
El color de la pantalla es monocromo o anormal.	• Compruebe que el cable de señal esté bien conectado y utilice un destornillador para apretarlo si es necesario. • Asegúrese de que la tarjeta de vídeo esté bien insertada en la ranura. • Seleccione una calidad de color superior a 24 bits (color verdadero) en **Control Panel** ► **Settings** (Panel de control ► Configuración).
La pantalla parpadea.	• Compruebe si la pantalla se encuentra en modo entrelazado y, en caso afirmativo, defina la resolución recomendada.

¿Aparece el mensaje "Unrecognized monitor, Plug&Play (VESA DDC) monitor found" (Monitor no reconocido; se ha encontrado un monitor Plug&Play [VESA DDC])?	
¿Ha instalado el controlador de la pantalla?	• Asegúrese de instalar el controlador de la pantalla desde el CD (o disquete) del controlador de la pantalla que se entrega junto con la pantalla. También puede descargar el controlador desde nuestra página web: http://www.lg.com. • Asegúrese de comprobar que la tarjeta de vídeo admite la función Plug&Play.

La función de audio no funciona.	
Hay imagen pero no sonido.	• Compruebe si el volumen está ajustado en "0". • Compruebe si el silencio se ha activado. • Cable HDMI instalado correctamente. • Cable de auricular instalado correctamente. • Compruebe el formato de sonido. No admite formato de sonido comprimido.

ESPECIFICACIONES

E1951S E1951T E1951C

Pantalla	**Tipo de pantalla**	LCD de matriz activa y pantalla plana TFT de 47,01 cm (18,51 pulg.) Recubrimiento antirreflejante Tamaño diagonal visible: 47,01 cm
	Paso de píxeles	0,3 mm x 0,3 mm (paso de píxeles)
Entrada sincronizada	**Frecuencia horizontal**	De 30 kHz a 61 kHz (automática)
	Frecuencia vertical	De 56 Hz a 75 Hz (automática)
	Forma de entrada	
	E1951S/ E1951C	Sincronización independiente
	E1951T	Sincronización independiente Digital
Entrada de vídeo	**Entrada de señal**	
	E1951S/ E1951C	Conector D-SUB de 15 patillas
	E1951T	Conector D-SUB/ conector DVI-D de 15 patillas (digital)
	Forma de entrada	
	E1951S/ E1951C	RGB analógica (0,7 Vp-p/ 75 ohmios)
	E1951T	RGB analógica (0,7 Vp-p/ 75 ohmios), digital
Resolución	**Máx.**	
	E1951S/ E1951C	D-SUB (analógica): 1366 x 768 a 60 Hz
	E1951T	D-SUB (analógica)/ DVI (digital): 1366 x 768 a 60 Hz
	Recomendada	VESA 1366 x 768 a 60 Hz
Plug & Play	**E1951S/ E1951C**	DDC 2B (analógica)
	E1951T	DDC 2B (analógica, digital)
Power Consumption	Modo encendido: 20 W (típ.) Modo de inactividad: ≤ 0,5 W Modo apagado: ≤ 0,5 W	
Power Input	19 V ⎓ 1,3 A	
Adaptador CA/CC	Tipo ADS-40SG-19-3 19025G, fabricado por HONOR Electronic	
Dimensiones (ancho x alto x profundo)	**Soporte incluido**	44,94 cm x 17,26 cm x 35,6 cm
	Soporte no incluido	44,94 cm x 3,35 cm x 27,9 cm
Peso	2 kg	
Rango de inclinación	De -5° a 15°	
Condiciones ambientales	**Temperatura de funcionamiento** **Humedad de funcionamiento**	De -10°C a 35 °C Del 20% al 80%, sin condensación
	Temperatura de almacenamiento **Humedad de almacenamiento**	De -10°C a 60 °C Del 5% al 90%, sin condensación
Base del soporte	Instalada ( ), desinstalada (O)	
Cable de alimentación	Tipo toma de pared	

Las especificaciones del producto que se indican anteriormente pueden cambiar sin previo aviso debido a una actualización de las funciones del producto.

E2051S E2051T E2051C

Pantalla	**Tipo de pantalla**	LCD de matriz activa y pantalla plana TFT de 50,805 cm (20,0 pulg.) Recubrimiento antirreflejante Tamaño diagonal visible: 50,805 cm
	Paso de píxeles	0,2766 mm x 0,2766 mm (paso de píxeles)
Entrada sincronizada	**Frecuencia horizontal**	De 30 kHz a 83 kHz (automática)
	Frecuencia vertical	De 56 Hz a 75 Hz (automática)
	Forma de entrada	
	E2051S/ E2051C	Sincronización independiente
	E2051T	Sincronización independiente Digital
Entrada de vídeo	**Entrada de señal**	
	E2051S/ E2051C	Conector D-SUB de 15 patillas
	E2051T	Conector D-SUB/ conector DVI-D de 15 patillas (digital)
	Forma de entrada	
	E2051S/ E2051C	RGB analógica (0,7 Vp-p/ 75 ohmios)
	E2051T	RGB analógica (0,7 Vp-p/ 75 ohmios), digital
Resolución	**Máx.**	
	E2051S/ E2051C	D-SUB (analógica): 1600 x 900 a 60 Hz
	E2051T	D-SUB (analógica)/ DVI (digital): 1600 x 900 a 60 Hz
	Recomendada	VESA 1600 x 900 a 60 Hz
Plug & Play	**E2051S/ E2051C**	DDC 2B (analógica)
	E2051T	DDC 2B (analógica,digital)
Power Consumption	Modo encendido: 21 W (típ.) Modo de inactividad: ≤ 0,5 W Modo apagado: ≤ 0,5 W	
Power Input	19 V ⎓ 1,3 A	
Adaptador CA/CC	Tipo ADS-40SG-19-3 19025G, fabricado por HONOR Electronic	
Dimensiones (ancho x alto x profundo)	**Soporte incluido**	48,28 cm x 17,42 cm x 37,5 cm
	Soporte no incluido	48,28 cm x 3,35 cm x 29,7 cm
Peso	2,197 kg	
Rango de inclinación	De -5° a 15°	
Condiciones ambientales	**Temperatura de funcionamiento** **Humedad de funcionamiento**	De -10°C a 35 °C Del 20% al 80%, sin condensación
	Temperatura de almacenamiento **Humedad de almacenamiento**	De -10°C a 60 °C Del 5% al 90%, sin condensación
Base del soporte	Instalada ( ), desinstalada (O)	
Cable de alimentación	Tipo toma de pared	

Las especificaciones del producto que se indican anteriormente pueden cambiar sin previo aviso debido a una actualización de las funciones del producto.

E2251S E2251T E2251C

Pantalla	**Tipo de pantalla**	LCD de matriz activa y pantalla plana TFT de 54,686 cm (21,53 pulg.) Recubrimiento antirreflejante Tamaño diagonal visible: 54,686 cm
	Paso de píxeles	0,248 mm x 0,248 mm (paso de píxeles)
Entrada sincronizada	**Frecuencia horizontal**	De 30 kHz a 83 kHz (automática)
	Frecuencia vertical	De 56 Hz a 75 Hz (automática)
	Forma de entrada	
	E2251S/ E2251C	Sincronización independiente
	E2251T	Sincronización independiente Digital
Entrada de vídeo	**Entrada de señal**	
	E2251S/ E2251C	Conector D-SUB de 15 patillas
	E2251T	Conector D-SUB/ conector DVI-D de 15 patillas (digital)
	Forma de entrada	
	E2251S/ E2251C	RGB analógica (0,7 Vp-p/ 75 ohmios)
	E2251T	RGB analógica (0,7 Vp-p/ 75 ohmios), digital
Resolución	**Máx.**	
	E2251S/ E2251C	D-SUB (analógica): 1920 x 1080 a 60 Hz
	E2251T	D-SUB (analógica)/ DVI (digital): 1920 x 1080 a 60 Hz
	Recomendada	VESA 1920 x 1080 a 60 Hz
Plug & Play	**E2251S/ E2251C**	DDC 2B (analógica)
	E2251T	DDC 2B (analógica, digital)
Power Consumption	Modo encendido: 26 W (típ.) Modo de inactividad: ≤ 0,5 W Modo apagado: ≤ 0,5 W	
Power Input	19 V ⎓ 1,3 A	
Adaptador CA/CC	Tipo ADS-40SG-19-3 19025G, fabricado por HONOR Electronic	
Dimensiones (ancho x alto x profundo)	**Soporte incluido**	51,75 cm x 18,65 cm x 39,4 cm
	Soporte no incluido	51,75 cm x 3,35 cm x 31,7 cm
Peso	2,477 kg	
Rango de inclinación	De -5° a 15°	
Condiciones ambientales	**Temperatura de funcionamiento** **Humedad de funcionamiento**	De -10°C a 35 °C Del 20% al 80%, sin condensación
	Temperatura de almacenamiento **Humedad de almacenamiento**	De -10°C a 60 °C Del 5% al 90%, sin condensación
Base del soporte	Instalada ( ), desinstalada (O)	
Cable de alimentación	Tipo toma de pared	

Las especificaciones del producto que se indican anteriormente pueden cambiar sin previo aviso debido a una actualización de las funciones del producto.

E2251VR E2251VQ

Display	**Tipo de pantalla**	LCD de matriz activa y pantalla plana TFT de 54,686 cm (21,53 pulg.) Recubrimiento antirreflejante Tamaño diagonal visible: 54,686 cm
	Paso de píxeles	0.248 mm x 0.248 mm(paso de píxeles)
Entrada sincronizada	**Frecuencia horizontal**	De 30 kHz a 83 kHz (automática)
	Frecuencia vertical	De 56 Hz a 75 Hz (D-SUB, DVI-D) De 56 Hz a 61 Hz (HDMI)
	Forma de entrada	Sincronización independiente Digital. HDMI
Entrada de vídeo	**Entrada de señal**	Conector D-SUB de 15 patillas Conector DVI-D (digital) Conector HDMI (A-TIPO)
	Forma de entrada	RGB analógica (0,7 Vp-p/ 75 ohmios), digital, HDMI
Resolución	**Máx.**	D-SUB (analógica) :1920 x 1080 a 60 Hz DVI (digital)/ HDMI :1920 x 1080 a 60 Hz
	Recomendada	VESA 1920 x 1080 @ 60 Hz
Plug & Play	DDC 2B (analógica, digital, HDMI)	
Consumo de energía	Modo encendido: 26 W (típ.) Modo de inactividad: ≤ 0,5 W Modo apagado: ≤ 0,5 W	
Entrada de alimentación	19 V ⎓ 1,7 A	
Adaptador CA/CC	Tipo ADS-40SG-19-3 19032G, fabricado por HONOR Electronic	
Dimensiones (ancho x alto x profundidad)	**Soporte incluido**	51,75 cm x 18,65 cm x 39,4 cm
	Soporte no incluido	51,75 cm x 3,35 cm x 31,7 cm
Peso	2,477 kg	
Rango de inclinación	De -5° a 15°	
Condiciones ambientales	**Temperatura de funcionamiento** **Humedad de funcionamiento**	De -10°C a 35 °C Del 20% al 80%, sin condensación
	Temperatura de almacenamiento **Humedad de almacenamiento**	De -10°C a 60 °C Del 5% al 90%, sin condensación
Base del soporte	Instalada ( ), desinstalada (O)	
Cable de alimentación	Tipo toma de pared	

Las especificaciones del producto que se indican anteriormente pueden cambiar sin previo aviso debido a una actualización de las funciones del producto.

E2351T E2351TC E2351VR E2351VQ

Pantalla	**Tipo de pantalla**	LCD de matriz activa y pantalla plana TFT de 58,42 cm (23 pulg.) Recubrimiento antirreflejante Tamaño diagonal visible: 58,42 cm
	Paso de píxeles	0,265 mm x 0,265 mm (paso de píxeles)
Entrada sincronizada	**Frecuencia horizontal**	De 30 kHz a 83 kHz (automática)
	Frecuencia vertical	
	E2351T/ E2351TC	De 56Hz a 75Hz (automática)
	E2351VR / E2351VQ	De 56Hz a 75Hz (D-SUB, DVI-D) De 56Hz a 61Hz (HDMI)
	Forma de entrada	
	E2351T/ E2351TC	Sincronización independiente Digital
	E2351VR / E2351VQ	Sincronización independiente Digital, HDMI
Entrada de vídeo	**Entrada de señal**	
	E2351T/ E2351TC	Conector D-SUB/ conector DVI-D de 15 patillas (digital)
	E2351VR / E2351VQ	Conector D-SUB/ conector DVI-D de 15 patillas (digital) HDMI (A-TIPO) conector
	Forma de entrada	
	E2351T/ E2351TC	RGB analógica (0,7 Vp-p/ 75 ohmios), digital
	E2351VR / E2351VQ	RGB analógica (0,7 Vp-p/ 75 ohmios), digital, HDMI
Resolución	**Máx.**	
	E2351T/ E2351TC	D-SUB (analógica) DVI (digital): 1920 x 1080 a 60 Hz
	E2351VR / E2351VQ	D-SUB (analógica) : 1920 x 1080 a 60 Hz DVI (digital) / HDMI (digital) : 1920 x 1080 a 60 Hz
	Recomendada	VESA 1920 x 1080 a 60 Hz
Plug & Play	**E2351T/ E2351TC**	DDC 2B (analógica, digital)
	E2351VR / E2351VQ	DDC 2B (analógica, digital, HDMI)
Power Consumption	Modo encendido: 30 W (típ.) Modo de inactividad: ≤ 0,5 W Modo apagado: ≤ 0,5 W	
Power Input	19 V ⎓ 1,7 A	
Adaptador CA/CC	Tipo ADS-40SG-19-3 19032G, fabricado por HONOR Electronic	
Dimensiones (ancho x alto x profundo)	**Soporte incluido**	54,92 cm x 18,65 cm x 41,2 cm
	Soporte no incluido	54,92 cm x 3,35 cm x 33,5 cm
Peso	2,724 kg	
Rango de inclinación	De -5° a 15°	
Condiciones ambientales	**Temperatura de funcionamiento** **Humedad de funcionamiento**	De -10°C a 35 °C Del 20% al 80%, sin condensación
	Temperatura de almacenamiento **Humedad de almacenamiento**	De -10°C a 60 °C Del 5% al 90%, sin condensación
Base del soporte	Instalada ( ), desinstalada (O)	
Cable de alimentación	Tipo toma de pared	

Las especificaciones del producto que se indican anteriormente pueden cambiar sin previo aviso debido a una actualización de las funciones del producto.

Modos predefinidos (resolución)

E1951S/ E1951T/ E1951C

Modos de pantalla (resolución)	Frecuencia horizontal (kHz)	Frecuencia vertical (Hz)	
720 x 400	31,468	70,08	
640 x 480	31,469	59,94	
640 x 480	37,500	75	
800 x 600	37,879	60,317	
800 x 600	46,875	75	
832 x 624	49,725	74,55	
1024 x 768	48,363	60	
1024 x 768	60,023	75,029	
1366 x 768	47,712	59,790	Modo recomendado

E2051S/ E2051T/ E2051C

Modos de pantalla (resolución)	Frecuencia horizontal (kHz)	Frecuencia vertical (Hz)	
720 x 400	31,468	70,08	
640 x 480	31,469	59,94	
640 x 480	37,500	75	
800 x 600	37,879	60,317	
800 x 600	46,875	75	
1024 x 768	48,363	60	
1024 x 768	60,023	75,029	
1152 x 864	67,500	75	
1600 x 900	60,000	60	Modo recomendado

E2251S/ E2251T/ E2251C/ E2251VR/ E2251VQ/ E2351T/ E2351TC/ E2351VR/ E2351VQ

Modos de pantalla (resolución)	Frecuencia horizontal (kHz)	Frecuencia vertical (Hz)	
720 x 400	31,468	70,08	●
640 x 480	31,469	59,94	
640 x 480	37,500	75	●
800 x 600	37,879	60,317	
800 x 600	46,875	75	●
1024 x 768	48,363	60	
1024 x 768	60,023	75,029	●
1152 x 864	67,500	75	●
1280 x 1024	63,981	60,020	
1280 x 1024	79,976	75,025	●
1680 x 1050	65,290	59,954	
1920 x 1080	67,500	60	Modo recomendado

● Modo HDMI-PC no compatible.

HDMI Video Timing (Tiempo de vídeo HDMI)

E2251VR / E2251VQ / E2351VR / E2351VQ

Display Modes (Resolution)	Horizontal Frequency(kHz)	Vertical Frequency(Hz)
480P	31,50	60
576P	31,25	50
720P	37,50	50
720P	45,00	60
1080i	28,12	50
1080i	33,75	60
1080P	56,25	50
1080P	67,50	60

Indicador

Modo	Color del LED
Encendido	Azul
Inactividad	Azul parpadeante
Apagado	Apagado

POSTURA CORRECTA

Adopte la postura correcta para utilizar el monitor.

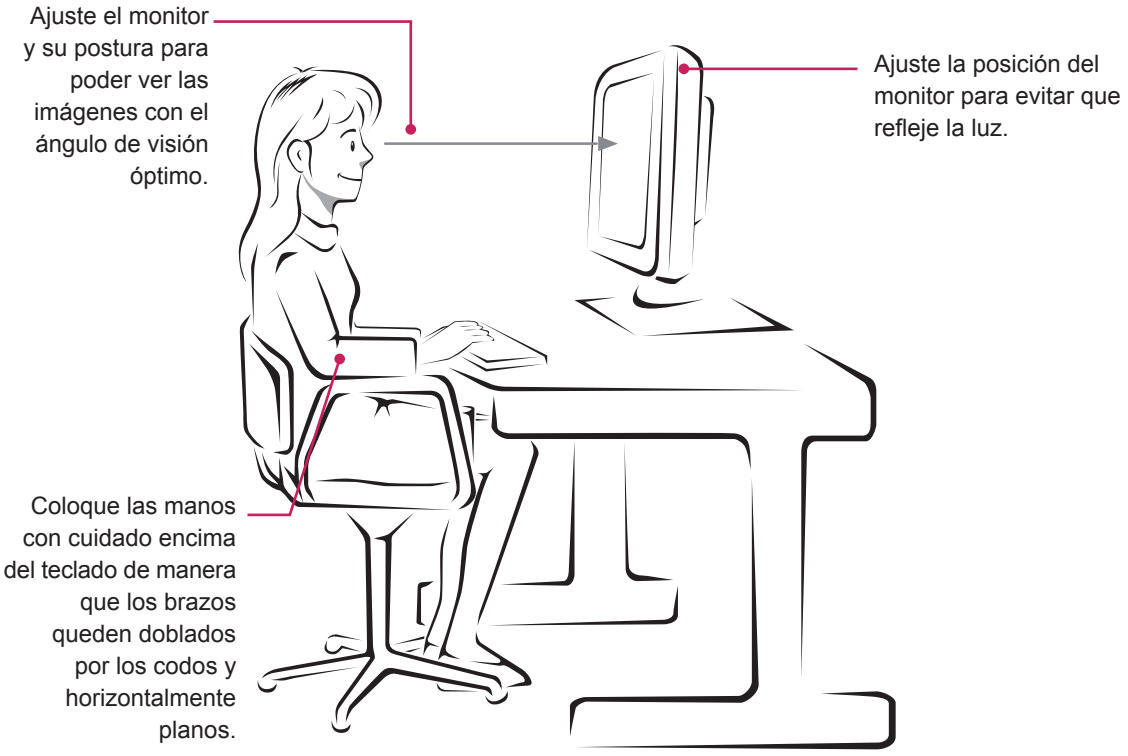

LICENSES

Las licencias admitidas pueden diferir según el modelo. Para obtener más información acerca de las licencias, visite www.lg.com.



HDMI, el logotipo HDMI y High-Definition Multimedia Interface son marcas comerciales o marcas comerciales registradas de HDMI Licensing LLC.

LG
Life's Good

Asegúrese de leer las precauciones de seguridad antes de utilizar el producto.
Guarde el CD con el manual del usuario en un lugar accesible para poder consultarlo en un futuro.
El número de serie y el modelo del monitor están situados en la parte posterior y en un lateral del mismo. Anótelos por si alguna vez necesita asistencia.

MODELO _____

N.º DE SERIE _____

ENERGY STAR is a set of power-saving guidelines issued by the U.S.Environmental Protection Agency(EPA).



As an ENERGY STAR Partner LGE U. S. A.,Inc. has determined that this product meets the ENERGY STAR guidelines for energy efficiency.