LG
Life's Good

ESPAÑOL

INSTRUCCIONES DE USO
FRIGORIFICO

Lea estas instrucciones de uso con atención antes de poner el aparato en funcionamiento y manténgalo siempre a mano para que pueda consultarlo en cualquier momento.

www.lg.com

CATÁLOGO

MEDIDAS DE SEGURIDAD IMPORTANTES 2
LISTA DE CARACTERÍSTIOAS.....3
INSTALACIÓN 4
OPERACIÓN 5
Para comenzar
Control de temperatura
Para hacer hielo
Descongelación
SUGERENCIAS EN EL ALMACENAMIENTO DE ALIMENTOS 6
CUIDADO Y LIMPIEZA 7
INFORMACIÓN GENERAL 7
REINSTALACION DE LA CHARNELA DE LA PUERTA(Opcional) 8
ANTES DE LLAMAR AL SERVICIO TÉCNICO 9

MEDIDAS DE SEGURIDAD IMPORTANTES

PRECAUCIONES BÁSICAS DE SEGURIDAD

Esta guía contiene muchos mensajes de seguridadimportantes. Lea y cumpla siempre estos mensajes deseguridad.

⚠ Éste es el símbolo de alerta de seguridad. Este símbolole avisa de mensajes de seguridad que le informan depeligros que pueden causar la muerte o daños a usted, aotras personas o al producto. Todos los mensajes deseguridad vendrán precedidos por el símbolo de alerta deseguridad y la palabra señalizadora de peligro PELIGRO,ADVERTENCIA o PRECAUCIÓN. Estas palabras significan:

⚠ **PELIGRO** **Si no cumple con las instruccionescorrerá peligro de muerte o de lesionesgraves.**

⚠ **ADVERTENCIA** **Si no sigue las instruccionespuede correr peligro de muerte ode lesiones graves.**

⚠ **PRECAUCIÓN** **Indica una situación peligrosainminente que, si no se evita, podría causar lesiones menores omoderadas, o sólo daños alproducto.**

Todos los mensajes de seguridad identificarán el peligro,le informarán de cómo reducir la posibilidad de lesiones yde qué puede pasar si no se cumplen las instrucciones.

No utiliceprolongadores

Si es posible, conecte el frigorífico-congelador a unatoma de corriente individual para impedir que éste yotros aparatos o las luces domésticas provoquen unasobrecarga.

Substitución de Sustitución del cable de alimentación

Si el cable hizo daño, debe consultar a la agencia deservicios o a la productora para evitar el peligro.

Conexión a tierra

En caso de un corto-circuito, la conexión a tierra reduce elriesgo de un electrochoque ya que proporciona a lacorriente eléctrica un cable de descarga. Para evitar unposible electrochoque, este aparato debe estar conectadoa tierra. Un uso inadecuado del enchufe de conexiónpuede dar lugar a un electrochoque. Acuda a unelectricista cualificado o a personal de mantenimiento sino entiende totalmente las instrucciones relativas a laconexión a tierra o si no está seguro de que el aparatoestá debidamente conectado a tierra.

ATRACCIÓN MUY PELIGROSA

Un refrigerador vacío puede constituir una atracción peligrosa para los niños. Quite las juntas,enganches, tapas o la puerta completa de laaplicación no utilizada o adopte las medidasnecesarias para que no constituya peligro alguno.

Esta aparato deberá conectarse a tierra(masa)

NO ESPERE, HÁGALO AHO

No grarde materiales inflamables, explosivos oproductos químicos dentro del refrigerador.

⚠ PRECAUCIÓN

Este dispositivo no está destinado para ser utilizado por personas (incluyendo a niños) disminuidas físicas, mentales o sensoriales, o sin experiencia o conocimiento, a menos que lo hagan bajo supervisión o hayan recibido instrucciones sobre el uso del dispositivo por parte de una persona responsable de su seguridad. Los niños deben estar siempre supervisados para garantizar que no jueguen con el electrodoméstico.

LISTA DE CARACTERÍSTICAS

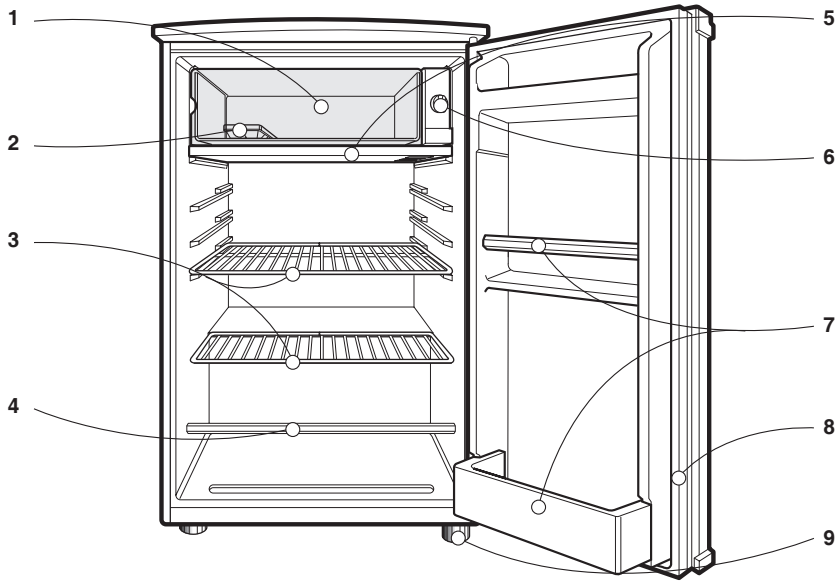

1. **Evaporador:** No use ningún objeto agudo para quitar el hielo o lo congelado. Esto podria danar el evaporador.
2. **Bandeja de Hielo**
3. **Estantes del Refrigerador**
4. **Barra P.V.C :** Para ensaladas, frutas y vegetales.
5. **Elagir los articulos del Drip Tray y Chiller Tray (Parte Opcional)**
   : Drip Tray ; Usa como el sostér del agua que cal cuando se liquida por evaporacién.
   : Chiller Tray ; Para liquidarse. Puede usar como Drip Tray.
6. **Disco del Control de la Temperatura**
7. **Redecilla de la Puerta del Refrigerador**
8. **Sello de la Puerta Magnética**
9. **Tornillo Nivelador**

ESTE FRIGORÍFICO HA SIDO FABRICADO CON EXTREMO CUIDADO Y EMPLEANDO LAS ÚLTIMAS INNOVACIONES TECNOLÓGICAS.
ESPERAMOS QUE SE SIENTA COMPLETAMENTE SATISFECHO CON SUS PRESTACIONES Y RENDIMIENTO.
ANTES DE UTILIZAR EL FRIGORÍFICO, LEA ESTE MANUAL EN SU TOTALIDAD. EN ÉL SE PROPORCIONAN LAS INSTRUCCIONES EXACTAS PARA SU INSTALACIÓN, EMPLEO Y MANTENIMIENTO, ASÍ COMO ALGUNOS CONSEJOS ÚTILES.

INSTALACIÓN

1. Seleccione una ubicación adecuada coloque el frigorífico en un lugar de fácil acceso.
2. No sitúe el frigorífico cerca de fuentes de calor ni lo exponga a la luz solar directa o a la humedad.
3. Para un funcionamiento correcto del frigorífico, permita que el aire circule libremente en torno al mismo.
   Si coloca el frigorífico empotrado en la pared, deje al menos una separación de 30cm o más respecto de la parte superior y 5cm o más con relación a la pared.
   El frigorífico deberá elevarse 2,5cm o más con respecto al suelo, especialmente si éste ésta enmoquetado.
4. El frigorífico deberá estar totalmente nivelado para evitar vibraciones.
   Si fuera necesario, ajuste el(los) tornillo(s) de nivelación para compensar las posibles irregularidades del suelo.
   Para que las puertas cierren correctamente, la parte frontal deberá estar ligeramente más alta que la parte posterior.
   El(los) tornillo(s) puede(n) girarse fácilmente inclinando ligeramente el frigorífico.
   Gire el(los) tornillo(s) de nivelación en el sentido de las agujas del reloj para elevar el frigorífico y en sentido contrario para bajarlo.
5. Instale este equipo electrodoméstico a una temperatura comprendida entre 10° y 43°C. Si la temperatura alrededor del equipo es demasiado alta o demasiado baja esta, esto podría disminuir su capacidad de enfriamiento.
6. Limpie el polvo acumulado durante el transporte y la totalidad del frigorífico.
7. Instalar los accesorios como la cubitera, etc, en el lugar adecuado.
   Están embalados conjuntamente para evitar posibles daños durante su transporte.
8. Conectar el cable de alimentación eléctrica (o enchufe) a la salida. No conectar otros electrodomésticos en esta misma salida.
9 . Antes de almacenar los productos alimenticios, encender el refrigerador durante 2 ó 3 horas. Comprobar el flujo de aire frío en el compartimento del congelador para garantizar un enfriamiento adecuado. Su refrigerador ya está listo para su uso.

OPERACIÓN

PARA COMENZAR

Cuando haya instalado su refrigerador, deje pasar 2 o 3 horas para que se estabilice la operación a temperatura normal antes de llenarlo con alimentos.

Cuando haya sido interrumpido deje pasar 5 minutos antes de encender de nuevo.

CONTROL DE TEMPERATURA

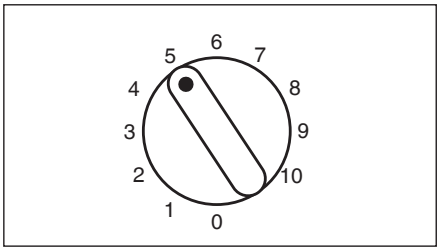

Para empezar ajuste el control del refrigerador en posición media.

Para temperaturas más frías, ajuste el control de temperatura deseada a un número mayor.

PARA HACER HIELO

- Para hacer cubos de hielo, llene la charola con agua y colóquelo dentro del evaporador.
- Para sacar los cubos de hielo, tuersa suavemente sujetando la charola de sus extremos.

ADVERTENCIA: Llenar con agua potable solamente

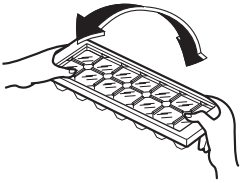

OPERACIÓN

DESCONGELACIÓN

- Es necesario descongelar regularmente para asegurar una operación eficas del refrigerador.
- Cuando el espesor del hielo/congelado en la superficie del evaporador alcanza un cuarto de una pulgada(6 mm), empiece la operación de descogelación.
- Para descongelar, gire el control a "0".
- Durante la descongelación, quite los alimentos del evaporador y coloque la bandeja de gotera en una posición apropiada.
- Después de descongelar, quite la bandeja de gotera, vacie el agua de la bandeja, sequela y colóquela de nuevo en su posición normal. Coloque el control en la posicion deseada.

⚠ PRECAUCION **No use ningún instrumento agudo o metálico para quitar el hielo, locongelado o capas de hielo del evaporador.**

SUGERENCIAS EN EL ALMACENAMIENTO DE ALIMENTOS

- Al almacenar alimentos calientes asegúrece de enfriarlo antes.
- Cuando esté almacenando, cubra el alimento con una convertura de vinilo o almacene en un contenedor con tapa.
  Cuando se evapora la humedad del alimento, se pierde el sabor y la nutrición del alimento.
- No almacene botellas en el evaporador, ya que puede romperce al ser congelado.
- No congele de nuevo un alimento que una vez haya sido derretido y congelado, ya que causará la pérdida del sabor y nutrición.
- Almacene los alimentos después de haberlos lavado, para no contaminar los alimentos adyacentes.

CUIDADO Y LIMPIEZA

Limpieza - Interior
Para limpiar el interior, use una tela suave con una solución de un cuarto de litro de agua con una cuchara grande de soda para hornear, o con algo de detergente suave. Esto límpia y neutraliza los olores. Enjuague con agua y séquelo. Limpie la parte interna de la misma manera.

Limpieza - Exterior
Use una solución tibia de jabón suave o detergente para limpiar el exterior de su refrigerador. Enjuague con una tela limpia y humeda, después séquelo.

Limpieza - Precausiones

- Desconecte siempre el cordón de potencia del enchufe eléctrico cuando este limpiando alrededor de las partes eléctricas.
- No use liquidos inflamables o tóxicos para limpiar.
- No use trapos metálicos, cepillos, limpiadores tosco abrasivos o soluciones de fuerte alcalino en ninguna supericie.
- Cuidado durante las Vacaciones: Para unas vacaciones largas, desconecte el cordón de potencia y deje la puerta abierta para prevenir olores. Para unas vacaciones cortas, retire los alimentos frescos deje el control en operación normal.
- Cuidados al Trasladar: Asegure todos los artículos sueltos en sus lugares con seguridad, usando una cinta adhesiva para prevenir cualquier daño, y levante el tornillo nivelador.

INFORMACIÓN GENERAL

VACACIONES

En unas vacaciones de corta duración, probablemente lo mejor será dejar el frigorífico funcionando. Introduzca en el congelador los alimentos que puedan congelarse para una mayor conservación. Cuando piense estar fuera durante un período prolongado de tiempo, saque todos los alimentos, desconecte el cable de alimentación, limpie completamente el interior y deje ABIERTAS las puertas para impedir la formación de olores.

CORTES ELECTRICOS

La mayoría de los cortes de la alimentación se solucionan en una o dos horas y no afectan a las temperaturas del frigorífico. Sin embargo, deberá evitarse abrir las puertas durante los cortes eléctricos. Cuando se produzcan cortes prolongados, coloque un bloque de hielo seco sobre los paquetes congelados.

MUDANZAS

Quite o fije de un mode seguro todos los componentes extraíbles del interior del refrigerador. Para evitar daños en el(los) tornillo(s) de nivelación, introdúzcalos completamente en la base.

REINSTALACION DE LA CHARNELA DE LA PUERTA(Opcional)

El refrigerador ha sido diseñado con puerta reversible en tal modo que se pueda abrir ya sea por la derecha que por la izquierda. Es mejor reinstalar la charnela de la puerta al principio porque es incómodo efectuarlo después.

Para cambiar la charnela de la puerta le rogamos que consulte el diagrama que damos a continuación y proceda en la forma siguiente:

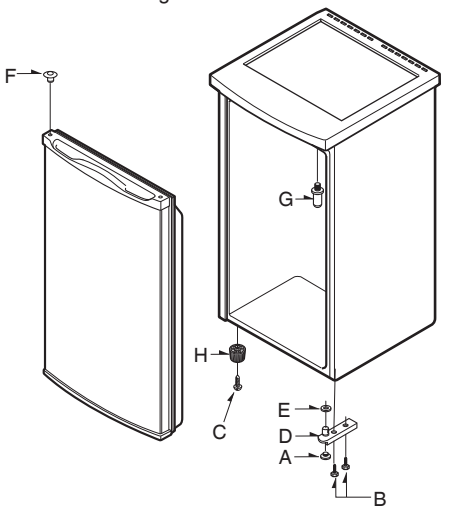

1. Quite todos los accesorios de ajuste flojos del interior del dispositivo.
2. Con cuidado, apoye el dispositivo sobre la parte posterior en el empaque original (Va a necesitar ayuda para realizarlo). Tenga cuidado de no arruinar las tuberías manteniéndolas alejadas del piso.
3. Destornille y quite el pié ajustable (A).
4. Quite la charnela inferior (D) destornillando los dos pernos (B).
5. Quite la pata (H) destornillando el perno que la sujeta (C).
6. Suavemente tire la puerta hacia abajo para quitarla.
7. Antes de volver a encajar la puerta, cambie la Cápsula de la charnela (F) haciendo palanca sobre la misma desde su posición usual y reinstalándola sobre el otro lado de la puerta. Debe ponerse cuidado de no dañar las superficies adyacentes cuando quite la Cápsula de la Charnela.
8. Destornille el clavillo de la Charnela Superior (G) y atorníllelo en el agujero del lado opuesto, en el tope del mueble.
9. Ahora sujete la Charnela Inferior (D) al mueble utilizando los dos pernos (B).
10. Substituya el Pié Ajustable (A), poniéndolo a 20 mm aproximadamente.
11. Con cuidado levante el dispositivo (Va a necesitar ayuda para hacerlo) y póngalo en la posición definitiva.
12. Controle que la puerta se abre y cierra con facilidad. Asegúrese que el cierre hermético de la puerta no apoye sobre un lado de la charnela creando boquetes que dejen entrar aire en el interior. Ajuste las charnelas si fuera necesario.

Este dispositivo debe estar apoyado sobre una superficie firme y pareja con espacio suficiente para que circule aire alrededor del mismo. (Por lo menos 10 mm por todos los lados y según la posición, 20 mm debajo de la tabla de trabajo). Evite las posiciones en proximidad de paredes o rincones. Tiene que haber suficiente espacio para la libre circulación de aire especialmente en la parte posterior. Esta unidad debe estar alejada de fuentes directas de calor como cocinas, radiadores y luz directa del sol. Si la unidad está puesta en un lugar en el que la temperatura es demasiado baja, se formará condensación en la parte externa del mueble. Recomendamos la temperatura normal de la habitacón.

Evite posiciones en las que puede haber corrientes o humedad porque esto puede afectar la eficacia del producto.

ANTES DEL LLAMAR AL SERVICIO TÉCNICO

EN MUCHAS OCASIONES PUEDEN EVITARSE LAS LLAMADAS AL SERVICIO TÉCNICO!
SI CREE QUE EL FRIGORÍFICO NO FUNCIONA DEL MODO ADECUADO, COMPRUEBE EN PRIMER LUGAR LAS POSIBLES CAUSAS QUE SE MUESTRAN A CONTINUACIÓN

PROBLEMA	**POSIBLES CAUSAS**
El frigorífico no funciona	● Se ha fundido un fusible o se ha desconectado un disyuntor de circuitos? ● Se ha desconectado o no se encuentra introducido del modo adecuado el cable de alimentación en la toma de red?
Temperatura del compartimiento del fngorífico o dei congelador demasiado elevada	● Control de la temperatura no establecido en la posición correcta. ● Aplicación colocada demasiado cerca de una pared o de una fuente de calor. ● Condiciones ambientales muy cálidas - aperturas fre cuentes de la puerta. ● Puerta abierta durante mucho tiempo. ● Cantidad excesiva de alimentos en el frigorífico.
Ruido(s) anormal(es)	● Frigorífico instalado sobre una superficie blanda o irregular o el (los) tornillo(s) de nivelación necesita(n) ajuste. ● Objetos innecesarios colocados en la parte posterior del frigorífico.
Olor en el trigorítico	● Los alimentos con olores fuertes deben cubrirse o envolverse perfectamente. ● El interior necesita limpieza.
Sudación de la superficie	● Puede ser normal durante períodos con un grado elevado de humedad. ● La puerta puede haber quedado entreabierta.