LG
Life's Good

BAHASA

PANDUAN PEMILIK

MUSIK DALAM GAYA

DOCKING SPEAKER

Silakan baca buku panduan ini dengan cermat sebelum mengoperasikan set anda dan simpan untuk referensi di masa mendatang.

ND1520

MFL67565020

Reg. No. P.28.LG3.02601.0512

Informasi Keselamatan



PERHATIAN: UNTUK MENGURANGI RESIKO KEJUTAN LISTRIK JANGAN BUKA COVER (ATAU BELAKANG) BAGIAN DALAM TIDAK BOLEH DIUBAH MINTALAH SERVIS KE AHLI SERVIS YANG BERPENGALAMAN



Simbol cahaya petir dengan ujung panah dalam segitiga dimaksudkan untuk mengingatkan pengguna akan bahaya tegangan listrik yang tidak disekat yang berada dibagian dalam produk dimana bila sampai pada jumlah yang besar dapat menimbulkan kejutan listrik pada seseorang.

Tanda seru dalam segitiga dimaksudkan untuk mengingatkan pengguna akan pentingnya petunjuk pengoperasian dan pemeliharaan (servis) dalam literatur yang terlampir bersama produk.



PERINGATAN: UNTUK MENGURANGI RESIKO TERJADINYA API ATAU KEJUTAN LISTRIK, JANGAN LETAKKAN UNIT DI TEMPAT YANG TERKENA AIR HUJAN ATAU LEMBAB.

PERINGATAN: Jangan memasang peralatan di tempat yang sempit seperti rak buku atau tempat yang sejenis.

PEMBERITAHUAN: Untuk informasi tanda keselamatan termasuk identifikasi produk dan peringkat pasokan, silahkan lihat ke main di bagian bawah peralatan tersebut.

PERHATIAN mengenai Power Cord

Kebanyakan peralatan menganjurkan ditempatkannya di atas sirkuit khusus;

Artinya, satu soket sirkuit dengan power hanya untuk satu peralatan dan tidak memiliki soket tambahan atau cabang sirkuit. Periksa halaman spesifikasi dari buku panduan ini untuk memastikan. Jangan membebani soket dinding. Kelebihan beban soket dinding, longgar atau kerusakan soket, kabel sambungan, power cord usang, atau isolasi kabel retak atau rusak sangat berbahaya. Setiap dari kondisi ini bisa mengakibatkan sengatan listrik atau kebakaran. Secara berkala periksa kabel peralatan anda, dan jika ada indikasi kerusakan atau penurunan, lepaskan, hentikan penggunaan peralatan, dan dapatkan kabel pengganti yang tepat ditempat servis yang resmi. Lindungi power cord dari gangguan fisik atau mekanik, seperti terlalu patah, kusut, terjepit, dekat dengan pintu, atau terinjak-injak. Berikan perhatian berkala pada steker, soket dinding dan titik dimana kabel keluar dari peralatan. Untuk melepaskan power dari set utama, lepaskan kabel utama. Ketika memasang produk, pastikan bahwa soket dapat dengan mudah dijangkau.

Perangkat ini dilengkapi dengan baterai atau akumulator portabel.

Cara aman untuk mengeluarkan baterai tua atau baterai dari peralatan: Keluarkan baterai tua atau kemasan baterai, ikuti langkah-langkah dalam urutan terbalik dari perakitan. Untuk mencegah kontaminasi lingkungan dan membawa pada kemungkinan ancaman kesehatan manusia dan hewan, baterai tua atau baterai masukkan ke dalam wadah yang sesuai pada bagian pengumpulan. Jangan buang baterai tua atau baterai bersama dengan sampah lainnya. Disarankan agar anda menggunakan baterai dan akumulator lokal, sistem bebas penggantian. Hindarkan baterai dari panas yang berlebihan seperti sinar matahari, api atau sejenisnya.

PERHATIAN: Peralatan ini tidak boleh terkena air (tertetesi atau terciprat) dan benda-benda yang diisi air, misalnya vas bunga, sebaiknya jangan diletakkan diatasnya.

Daftar Isi

1 Persiapan

2 Informasi Keselamatan
5 Fitur-Fitur Unik
5 – Dibuat untuk iPod/iPhone
5 – Portable In
5 – Alarm
5 – Radio(FM)
5 – Time Sync
5 Aksesoris
5 Pengenalan
5 – Simbol-simbol dalam Panduan ini
6 Panel depan
7 Panel belakang
8 Menghubungkan adaptor AC

2 Mengoperasikan

9 Keseluruhan Pengoperasian
10 Pengoperasian Dasar
10 – Pengoperasian iPod/iPhone
10 – Kesesuaian iPod/iPhone
11 Pengaturan Jam
11 – Menggunakan unit Anda sebagai jam alarm
11 – SNOOZE
11 – Dimmer
12 – Pengaturan Waktu Tidur
12 Pengoperasian Radio
12 – Menghubungkan Antena
13 – Mencari Stasiun Radio
13 Pengoperasian Lanjutan
13 – Mendengarkan musik dari perangkat eksternal Anda

3 Pemecahan Masalah

14 Pemecahan Masalah

4 Lampiran

15 Merek Dagang dan Lisensi
16 Spesifikasi
17 Penanganan Unit

Fitur-Fitur Unik

Dibuat untuk iPod/iPhone

Menikmati musik dari iPod/iPhone dengan koneksi sederhana.

Portable In

Mendengarkan musik dari perangkat portabel Anda.

Alarm

Mengatur alarm berbunyi pada waktu diinginkan.

Radio(FM)

Mendengarkan radio.

Time Sync

Mengatur jam unit Anda secara otomatis dengan menggunakan iPod/iPhone.

Aksesoris

Silakan cek dan identifikasi aksesori yang disertakan.

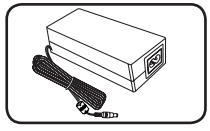

AC adapter(1)

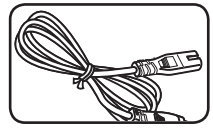

Kabel power (1)

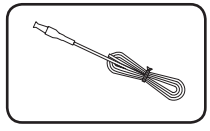

Antena FM (1)

Pengenalan

Simbol-simbol dalam Panduan ini

Catatan

Menunjukkan catatan khusus dan fitur operasi.

Perhatian

Menunjukkan peringatan untuk mencegah kemungkinan kerusakan dari kesalahan.

Panel depan

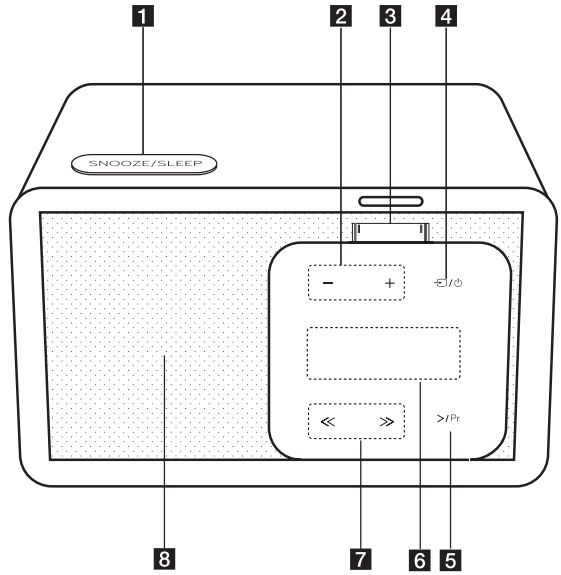

1 SNOOZE/SLEEP
- Membangunkan anda setiap 10 menit ketika fungsti alarm aktif.
- Mematikan unit secara otomatis pada waktu tertentu.

2 - / + (VOLUME)
Mengatur volume speaker.

3 Dok iPod/iPhone
Menghubungkan iPod/iPhone.

4 ⏻ **/** ⏻
- Memilih fungsi dan sumber input.
- Menyalakan : Tekan ⏻ **/** ⏻.
- Mematikan : Tekan dan tahan ⏻ **/** ⏻.

5 >/Pr
- Memilih dan mendengarkan program radio: Tekan **>/Pr** dalam mode FM.
- Menyimpan stasiun radio : Tekan dan tahan **>/Pr** dalam mode FM.
- Mulai pencarian stasiun.

6 Jendela tampilan
Menampilkan status.

7 ≪ / ≫ (SKIP/SEARCH)
- Skip : Tekan ≪ / ≫.
- Search : Tekan dan tahan ≪ / ≫.
- Dalam mode FM, penalaan stasiun radio yang diinginkan dan pilih nomor penyimpanan.

8 Speaker

Panel belakang

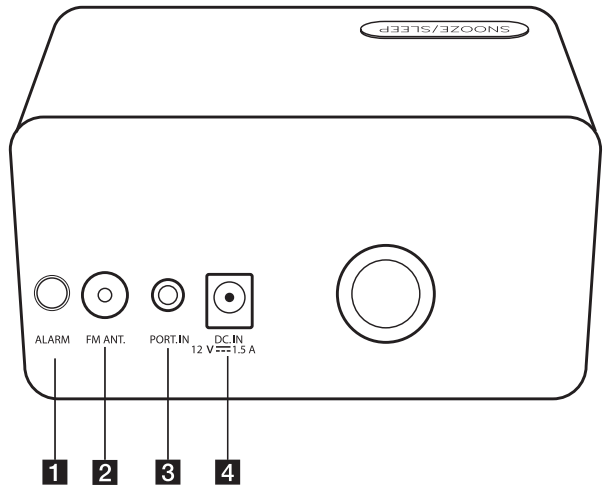

1 ALARM
- Mengatur waktu alarm.
- Mematikan alarm.
- Menampilkan pengaturan alarm.

2 FM ANT.

3 PORT.IN
Mendengarkan musik dari perangkat portabel Anda.

4 DC.IN 12 V ⎓ 1.5 A (AC adapter input)

Menghubungkan adaptor AC

1. Sambungkan kabel listrik AC yang disertakan dengan adaptor AC.
2. Hubungkan kabel adaptor AC ke masukan adaptor DC.IN.
3. Colokkan kabel listrik AC ke stopkontak AC. Kemudian unit beralih ke mode standby.

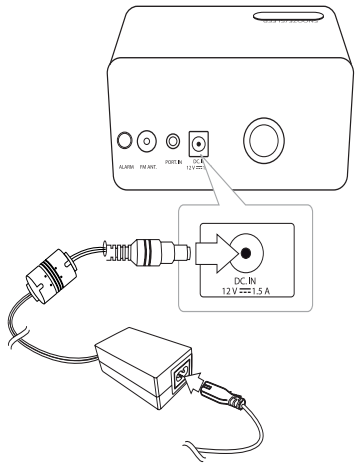

Perhatian

Gunakan hanya adaptor AC yang disertakan dengan perangkat ini. Jangan menggunakan catu daya dari perangkat atau produsen lain. Menggunakan kabel daya atau catu daya lainnya dapat menyebabkan kerusakan pada perangkat dan membatalkan garansi.

Keseluruhan Pengoperasian

Anda dapat mengoperasikan unit menggunakan tombol ini. Untuk mendapatkan informasi lebih lanjut, lihat tabel di bawah.

Mode / Tombol	Standby	IPOD	PORT	FM	Ketika pengaturan alarm	Ketika pengoperasian alarm
- / +	-	VOL -/+	VOL -/+	VOL -/+	VOL -/+	VOL -/+
Tekan ⏻/⏻	Menyalakan	Mengubah setiap fungsi	Mengubah setiap fungsi	Mengubah setiap fungsi	Stop pengaturan alarm Mengubah setiap fungsi	Mematikan
Tekan dan tahan ⏻/⏻	Menyalakan	Mematikan	Mematikan	Mematikan	Stop pengaturan alarm Mematikan	Stop fungsi alarm Mematikan
≪/≫	-	Melewatkan -/+	-	Menala -/+	VOL -/+ Atur jam dan menit	-
Tekan **>/Pr**	-	Putar/Pause	-	Mendengarkan stasiun tersimpan	Simpan sumber alarm	
Tekan dan tahan **>/Pr**	-	-	-	Memilih nomor penyimpanan	-	-
SNOOZE/ SLEEP	-	Tidur (Dimmer)	Tidur (Dimmer)	Tidur (Dimmer)	Stop pengaturan alarm Tidur (Dimmer)	SNOOZE
Tekan **ALARM**	Mengaktifkan atau mematikan alarm	Mengaktifkan atau mematikan alarm	Mengaktifkan atau mematikan alarm	Mengaktifkan atau mematikan alarm	Stop pengaturan alarm	Stop fungsi alarm Mematikan
Tekan dan tahan **ALARM**	Mulai pengaturan alarm	Mulai pengaturan alarm	Mulai pengaturan alarm	Mulai pengaturan alarm	Stop pengaturan alarm	Stop fungsi alarm Mematikan

Pengoperasian Dasar

Pengoperasian iPod/iPhone

Anda dapat menikmati suara dengan iPod/iPhone Anda. Untuk rincian tentang iPod/iPhone, lihat Panduan Pengguna iPod/iPhone.

1. Hubungkan iPod/iPhone dengan benar. Jika Anda mengaktifkan unit ini, iPod/iPhone secara otomatis dihidupkan dan mulai pengisian.

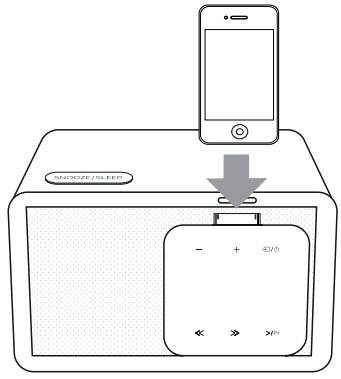

2. Tekan ⏻/⏻ untuk memilih fungsi IPOD.

Untuk	Lakukan ini
Pause atau restart	Tekan **>/Pr**.
Melewatkan	Ketika playback, tekan ⏮ / ⏭ untuk pergi ke file selanjutnya atau kembali ke awal file saat ini. Ketika playback, tekan ⏮ dua kali dengan cepat untuk mundur ke file sebelumnya.
Pencarian	Tekan dan tahan ⏮ / ⏭ ketika playback dan lepaskan di titik Anda ingin mendengarkan.

Kesesuaian iPod/iPhone

- Unit ini mendukung model sebagai berikut;
  - iPod touch
  - iPod classic
  - iPod nano
  - iPhone 4 S
  - iPhone 4
  - iPhone 3GS
  - iPhone 3 G

Tergantung pada versi perangkat lunak iPod/iPhone Anda, Anda tidak dapat mengontrol iPod/iPhone dari unit.

Tergantung pada perangkat iPod/iPhone Anda, Anda mungkin tidak mengontrol iPod/iPhone dari unit.

Catatan

- Jika unit ini akan menampilkan pesan kesalahan, ikuti pesan. Sebuah pesan kesalahan "ERR".
  - iPod/iPhone anda tidak terhubung dengan benar.
  - Unit ini mengakui iPod/iPhone anda sebagai perangkat yang tidak dikenal.
  - iPod/iPhone anda memiliki power yang sangat rendah.

  ➡ Baterai membutuhkan pengisian.
  ➡ Jika anda mengisi baterai setelah iPod/iPhone dalam power sangat rendah, hal ini membutuhkan waktu lama untuk pengisian.
- Tergantung pada versi software iPod/iPhone anda, mungkin tidak dapat dilakukan untuk mengkontrol iPod/iPhone dari unit ini. Kami menyarankan menginstal perangkat lunak versi terbaru.
- Jika Anda menggunakan aplikasi, membuat panggilan, atau mengirim dan menerima pesan teks SMS, dsb. pada iPod touch atau atau iPhone anda, lepaskan dari dok iPod/iPhone pada unit ini dan kemudian gunakan.
- Jika Anda memiliki masalah dengan iPod/iPhone anda, kunjungi www.apple.com/support.
- Dalam mode standby, Anda dapat mengisi iPod/iPhone dengan menghubungkannya ke dok iPod/iPhone.
- Anda mungkin perlu operasi tambahan untuk iPod touch atau iPhone, misalnya "membuka" dengan menggeser slider.

Pengaturan Jam

Hubungkan iPod/iPhone dengan benar. Kemudian pengaturan jam di jendela tampilan akan melakukan sinkronisasi dengan iPod/iPhone Anda.

Setelah unit disinkronisasi dengan iPod/iPhone untuk pengaturan jam, akan ada perbedaan waktu antara iPod/iPhone dan unit. Dalam mode standby, mode, jam tidak akan disinkronisasi dengan iPod/iPhone Anda.

Catatan

Periksa waktu saat ini di iPod/iPhone adalah benar atau tidak. Jika tidak, atur ulang dengan benar tergantung pada saat ini. Waktu yang salah pada iPhone/iPod dapat mengakibatkan perbedaan waktu antara iPod/iPhone dan unit.

Menggunakan unit Anda sebagai jam alarm

1. Nyalakan atau matikan unit.
2. Tekan dan tahan **ALARM** untuk mengatur fungsi alarm.
3. Sumber suara alarm berkedip. (FM(TUNER)/IPOD). Ketika masing-masing sumber suara berkedip, pilih yang Anda inginkan dengan menekan **>/Pr**. Jika anda pilih mode FM(TUNER), anda dapat memilih stasiun yang telah disimpan dengan menekan ≪ / ≫.
4. Pengaturan 'ON (TIME)" ditampilkan. Pengaturan jam berkedip, tekan ≪ / ≫ memilih jam dan tekan **>/Pr** untuk meyimpan.
5. Pengaturan menit berkedip, tekan ≪ / ≫ untuk memilih menit dan tekan **>/Pr** untuk meyimpan.
6. Pengaturan volume berkedip, tekan ≪ / ≫ mengganti volume dan tekan **>/Pr** untuk meyimpan.
7. Anda dapat memeriksa status pengaturan.
8. Jika Anda ingin nereset alarm, ulangi langkah 2-6.

SNOOZE

Ketika alarm aktif, fungsi snooze membangunkan anda setiap 10 menit jika anda menekan **SNOOZE/SLEEP**. Jika waktu yang telah ditetapkan sudah habis, unit menyala secara otomatis dan fungsi alarm bekerja. Jika anda tekan **SNOOZE/SLEEP**, fungsi alarm berhenti bekerja "ZZZ" dan " 🔔 " akan berkedip. Suara alarm kembali dalam 10 menit.

Dimmer

Tekan **SNOOZE/SLEEP** sekali. Jendela tampilan akan menjadi gelap setengahnya. Untuk membatalkan, tekan **SNOOZE/SLEEP** secara berulang hingga jendela tampilan kembali terang.

Catatan

- Jika Anda tidak mengatur jam pada iPod/ iPhone, unit tidak akan disinkronisasi untuk jam dengan iPod/iPhone Anda.
- Jika Anda mencabut kabel dari colokan, pengaturan jam yang telah lakukan tidak disimpan.
- Setelah menetapkan fungsi jam, Anda dapat mengatur fungsi alarm.
- Sejak alarm berbunyi jika Anda tidak menekan tombol apapun selama 30 menit, alarm akan berhenti bekerja secara otomatis.
- Jika Anda mengatur jam dan alarm, Anda dapat memeriksa waktu dan ikon alarm " " dengan menekan **ALARM** melalui unit dalam mode stand by.
- Jika Anda mengaktifkan alarm, ikon alarm " " akan muncul dalam jendela tampilan.
- Jika Anda menonaktifkan alarm, ikon alarm " " akan hilang dalam jendela tampilan.
- Fungsi Alarm hanya bekerja saat unit dimatikan.
- Jika waktu yang telah ditetapkan sudah habis, unit akan dihidupkan secara otomatis.
- Setelah bekerja fungsi alarm, Anda dapat matikan dengan menekan **ALARM** atau **/ ⏻**.
- Anda hanya dapat mengatur 12: 00 (tampilan PM).

Pengaturan Waktu Tidur

Saat mendengarkan musik atau radio, tekan **SNOOZE/ SLEEP** berulang kali untuk memilih waktu tunda antara 10 dan 180 menit. Setelah waktu tunda, unit akan mati. (Anda dapat melihat urutan sebagai berikut,180 -> 150 ->120 -> 90 -> 80 -> 70 -> 60 -> 50 -> 40 -> 30 -> 20 -> 10)

Untuk membatalkan fungsi tidur, tekan **SNOOZE/SLEEP** secara berulang hingga jendela tampilan kembali terang.

Catatan

- Anda dapat memeriksa sisa waktu sebelum unit mati dengan menekan **SNOOZE/ SLEEP**.
- Fungsi Sleep akan bekerja setelah fungsi dimmer.

Pengoperasian Radio

Menghubungkan Antena

Hubungkan kabel antena FM ke konektor antena FM.

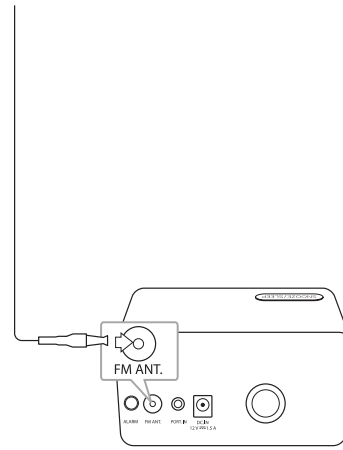

1. Tekan **/ ⏻** berulang kali sampai FM muncul di jendela tampilan. Stasiun yang terakhir diterima disetel masuk.
2. Auto tuning : Tekan ≪ / ≫ selama 2 detik sampai indikasi frekuensi mulai berubah, kemudian lepaskan. Pencarian berhenti ketika unit dapat sebuah stasiun.

   Manual tuning: Tekan ≪ / ≫ secara berulang.
3. Sesuaikan volume dengan **- / +** (VOLUME).

Mencari Stasiun Radio

Anda dapat mencari 10 stasiun untuk FM.

Sebelum penalaan, pastikan bahwa anda telah mengecilkan volume.

1. Tekan ⏻/⏻ secara berulang sampai FM muncul pada jendela tampilan.
2. Pilih frekuensi yang dikehendaki dengan ≪ / ≫.
3. Tekan dan tahan **>/Pr** . Sebuah nomor penyetelan akan berkedip di jendela tampilan.
4. Tekan ≪/≫ untuk memilih nomor penyetelan yang anda inginkan.
5. Tekan **>/Pr**. Stasiun tersimpan.
6. Ulangi langkah 2 s.d 5 menyimpan stasiun lainnya.
7. Untuk mendengar stasiun tersimpan, tekan **>/Pr** dan ≪ / ≫ untuk memilih stasun tersimpan.

Catatan

- Jika semua stasiun sudah pernah disimpan, "FULL" akan muncul di jendela tampilan untuk sesaat dan kemudian nomor ditetapkan akan berkedip. Untuk mengubah nomor penyimpanan, ulangi langkah 4-5.
- Anda tidak dapat menghapus stasiun tersimpan.
- Meskipun semua stasiun yang telah disimpan, Anda dapat menyimpan stasiun dengan menimpa stasiun sebelumnya.
- Ketika mendengarkan radio jika anda menekan dan menahan **>/Pr** , nomor tersimpan yang Anda dengarkan terakhir akan berkedip dahulu untuk menimpa stasiun sebelumnya.
- Ketika mendengarkan stasiun tersimpan jika Anda ingin mengganti nomor yang ditetapkan pada frekuensi sama, tekan dan tahan **>/Pr**. Dan kemudian ganti nomor ditetapkan dengan ≪ / ≫ .

Pengoperasian Lanjutan

Mendengarkan musik dari perangkat eksternal Anda

Unit dapat digunakan untuk memutar musik dari berbagai jenis perangkat eksternal. (Kabel portable ini tidak disertakan sebagai aksesori dengan unit ini.)

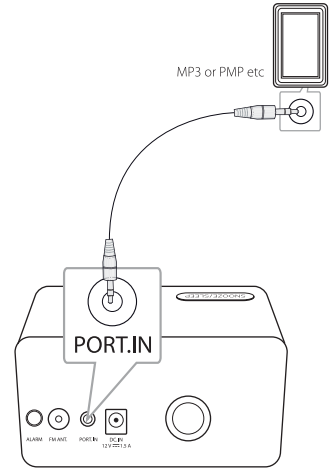

1. Hubungkan player portable ke konektor **PORT.IN** pada unit.
2. Hidupkan power dengan menekan ⏻/⏻.
3. Pilih fungsi PORT (PORTABLE) dengan menekan ⏻/⏻.
4. Hidupkan perangkat eksternal dan mulai pemutaran.

Pemecahan Masalah

MASALAH	PERBAIKAN
Tidak ada daya.	• Pasang kabel daya. • Periksa kondisi dengan mengoperasikan perangkat elektronik lainnya.
Tidak ada suara.	Tekan ⏻ / ⏻ dan periksa fungsi yang dipilih.
Stasiun radio tidak dapat disetel dengan benar.	• Sesuaikan posisi. • Menala stasiun secara manual. • Setel beberapa stasiun radio, lihat halaman 13 untuk rinciannya.
iPod/iPhone tidak bekerja.	Hubungkan iPod/iPhone ke unit dengan benar.
Jam tidak ditampilkan	Hubungkan iPod/iPhone ke unit dengan benar.

Merek Dagang dan Lisensi



"Dibuat untuk iPod" dan "Dibuat untuk iPhone" berarti aksesori elektronik telah dirancang untuk terhubung secara khusus untuk iPod atau iPhone masing-masing, dan telah disertifikasi oleh pengembang untuk memenuhi kinerja standar Apple. Apple tidak bertanggung jawab untuk pengoperasian perangkat ini atau sesuai dengan standar keamanan dan regulasi.
Harap dicatat bahwa penggunaan aksesori ini dengan iPod, iPhone, dapat mempengaruhi kinerja nirkabel.

Spesifikasi

Umum	
Persyaratan adaptor AC	DC 12 V ⎓ 1. 5 A, 100 - 240 V, 50/ 60 Hz
Konsumsi Daya	18 W
Dimensi (P x T x L)	158 x 88 x 67(87) mm
Bobot (kurang-lebih)	0. 57 kg
Temperatur pengoperasian	5 °C s.d 35 °C (41 °F s.d 95 °F)
Kelembaban Pengoperasian	5 % s.d 90 %
Bus Power Supply	iPod/iPhone : DC 5V ⎓ 1A

Input	
PORT. IN	500 mV (Jack stereo 3.5 mm)

Tuner	
Jarak Tuning FM	87.5 MHz s.d 108.0 MHz atau 87.50 MHz s.d 108.00 MHz

Amplifier	
Output Power	5 W X 1ch (8 Ω pada1 kHz)
T.H.D	10 %

Speaker	
Jenis	built-in
Impedansi Rata-rata	8 Ω
Daya Masukan Rata-rata	5 W
Maks. Daya Masukan	10 W

- Desain dan spesifikasi bisa berubah sewaktu-waktu tanpa pemberitahuan.

Penanganan Unit

Waktu Pengiriman Unit

Mohon simpan karton pengiriman dan bahan pengepakan. Apabila Anda perlu mengirimkan unit ini, agar terlindung secara maksimum, kemas ulang seperti produk ini terkemas seperti aslinya dari pabrik.

Jaga permukaan luar tetap bersih

Jangan gunakan cairan volatile seperti semprotan insektisida dekat unit.

Pengelapan dengan tekanan yang kuat dapat merusak permukaan.

Jangan menempelkan benda dari karet atau plastik pada unit dalam waktu yang lama.

Membersihkan Unit

Untuk membersihkan player, gunakan kain lembut dan kering. Jika permukan benar-benar kotor, gunakan bahan lembut yang dibasahi dengan deterjen. Jangan menggunakan zat pelarut (solven) kuat seperti alkohol, bensena, atau bahan pengencer cat karena zat-zat ini dapat merusak permukaan unit.



PT. LG ELECTRONICS INDONESIA
Kawasan Industri MM2100 Blok G
Cikarang Barat, Bekasi, Jawa Barat 17520
INDONESIA