LG
Life's Good

ITALIANO

MANUALE DELL'UTENTE
Sistema Mini Hi-Fi

Leggere con attenzione questo manuale prima di utilizzare l'unità e conservare per uso futuro.

CM4620 (CM4620, CMS4620F),
CM4520 (CM4520, CMS4520F, CMS4520W)
CM4420 (CM4420, CMS4520F), CM4320 (CM4320, CMS4320F)



CM4320-DU.DDEULL_ITA.indd 1 2012-02-29 2:13:41

Informazioni sulla sicurezza



ATTENZIONE: PER RIDURRE IL RISCHIO DI SCOSSA ELETTRICA, NON RIMUOVERE IL COPERCHIO (O PANNELLO POSTERIORE), ALL'INTERNO NON CI SONO COMPONENTI DI MANUTENZIONE DA PARTE DEL L'UTENTE. PER LA MANUTENZIONE RIVOLGERSI A PERSONALE QUALIFICATO.



Il simbolo del fulmine all'interno del triangolo equilatero indica all'utente la presenza di tensioni pericolose non isolate all'interno del prodotto, di potenza sufficiente da poter provocare una scossa elettrica.



Il punto esclamativo contenuto in un triangolo equilatero costituisce un avvertimento della presenza di importanti istruzioni di funzionamento e manutenzione (assistenza) all'interno della documentazione allegata al prodotto.

AVVERTENZA: PER PREVENIRE PERICOLI DI INCENDIO O FOLGORAZIONE, NON ESPORRE IL PRODOTTO ALLA PIOGGIA O UMIDITÀ.

AVVERTENZA: Non installare questa apparecchiatura in uno spazio ristretto come ad esempio una libreria o simile.

ATTENZIONE: Non bloccare le aperture di ventilazione. Installare seguendo le istruzioni del produttore. Le feritoie e aperture nello chassis sono forniti per la ventilazione e per garantire un funzionamento affidabile del prodotto proteggendolo da surriscaldamento. Le aperture non devono mai essere ostruite collocando il prodotto su un letto, sofà, tappeto o superfici simili. Questo prodotto non deve essere collocato in uno spazio ristretto come ad esempio una libreria o scaffale a meno che non si fornisca una ventilazione adeguata o che vengano seguite alla lettera le istruzioni del produttore.



ATTENZIONE: Questo prodotto usa un sistema laser. Per garantire un uso corretto di questo prodotto, leggere attentamente il manuale dell'utente e conservarlo per riferimento futuro. per l'assistenza rivolgersi ad un centro autorizzato L'uso dei controlli, regolazioni o esecuzione delle procedure con modalità diverse da quelle specificate in questo documento può risultare in un'esposizione pericolosa. Per prevenire l'esposizione diretta al raggio laser, non provare ad aprire il case.

PRECAUZIONI relative al cavo di alimentazione

La maggior parte delle apparecchiature richiede essere allacciata ad un circuito dedicato;

Vale a dire un circuito dedicato che alimenta l'apparecchiatura specifica e che non dispone di altre prese o circuiti di alimentazione.Controllare la pagina di questo manuale contenente le caratteristiche generali del prodotto per essere sicuri. Non sovraccaricare le prese di alimentazione. Prese di alimentazione sovraccaricate, allentate o danneggiate, prolunghe o cordoni di alimentazione danneggiati o fessurati o con difetti di isolamento sono estremamente pericolosi. Una qualsiasi di queste condizioni può dar luogo a scosse elettriche o incendi. Esaminare periodicamente il cordone di alimentazione del vostro apparecchio e, qualora si riscontrino segni di danneggiamento o di usura, staccare l'apparecchio dalla presa di corrente evitandone l'utilizzo e far sostituire il cordone di alimentazione esattamente con il suo tipo corrispondente da personale tecnico autorizzato. Proteggere il cordone di alimentazione da possibili danni fisici o meccanici, evitando che venga intrecciato, schiacciato, che rimanga a contrasto, chiuso in una porta o che vi si possa camminare sopra. Prestare particolare attenzione alla spina, alla presa a muro e al punto dove il cordone stesso esce dall'apparecchio. Per staccare l'alimentazione dall'alimentazione di rete,staccare la spina del cavo di alimentazioneQuando installate il prodotto accertatevi che la spina sia facilmente accessibile.

Questo dispositivo è dotato di batteria portatile o accumulatore.

Modo sicuro per rimuovere la batteria o la batteria dall'apparecchiatura: Rimuovere la batteria vecchia un pacco batterie, seguendo i passi inversi a quelli seguiti per l'assemblaggio. Per impedire la contaminazione dell'ambiente e creare possibili pericoli alla salute dell'uomo o animali, la vecchia batteria deve essere smaltita inserendola nel contenitore adeguato nei punti di raccolta predisposti. Non smaltire le batterie o batterie insieme ai rifiuti domestici. Si raccomanda di utilizzare i sistemi locali di rimborso di batterie e accumulatori. Non esporre la batteria a temperature eccessive, ad esempio non esporla al sole, non gettarla sul fuoco, ecc.

ATTENZIONE: Questa apparecchiatura non deve essere esposta a gocce o spruzzi d'acqua; evitare di porre contenitori di liquidi, come ad esempio i vasi sopra all'unità.

Smaltimento del vecchio apparecchio



1. Quando su un prodotto è riportato il simbolo di un bidone della spazzatura barrato da una croce significa che il prodotto è coperto dalla direttiva europea 2002/96/EC.
2. Tutti i prodotti elettrici ed elettronici dovrebbero essere smaltiti separatamente rispetto alla raccolta differenziata municipale, mediante impianti di raccolta specifici designati dal governo o dalle autorità locali.
3. Il corretto smaltimento delle apparecchiature obsolete contribuisce a prevenire possibili conseguenze negative sulla salute umana e sull'ambiente.
4. Per informazioni più dettagliate sullo smaltimento delle apparecchiature obsolete, contattare il comune, il servizio di smaltimento rifiuti o il negozio in cui è stato acquistato il prodotto.

Smaltimento di batterie/accumulatori esausti



1. When this crossed-out wheeled bin symbol is attached to batteries/ accumulators of Your product it means they are covered by European Directive 2006/66/EC.
2. This symbol may be combined with chemical symbols for mercury(Hg), cadmium(Cd) or lead(Pb) if the battery Contains more that 0.0005% of mercury, 0.002% of cadmium or 0.004% of lead.
3. All batteries/accumulators should be disposed separately from the municipal waste stream via designated collection facilities appointed by the government or the local authorities.
4. The correct disposal of Your old batteries/accumulators will help to prevent potentialnegative consequences for the environment, animal and human health.
5. For more detailed information about disposal of Your old batteries/ accumulators, please contact Your city offi ce, waste disposal service or the shop where You purchased the product.

CE La LG Electronics dichiara che questo/questi prodotto/i /sono conformi ai requisti principali e ad altri provvedimenti importanti delle direttive 2004/108/EC, 2006/95/EC, e 2009/125/EC.

Centro Unificazione Europea:
Veluwezoom 15, 1327 AE Almere, The Netherlands (Tel: +31-(0)36-547-8888)

- Si prega di notare che questo NON è un punto di contatto del Servizio Clienti. Per le informazioni del Servizio Clienti, vedere la scheda di garanzia o contattare il fornitore presso cui avete acquistato il prodotto.

Dichiarazione di conformità

La società LG ELECTRONICS ITALIA S.p.A. dichiara che i prodotti ai quali si riferisce il manuale d'istruzione sono costruiti in conformità alle prescrizioni del D.M. n.548 del 28/8/95, pubblicato sulla G.U. n.301 del 28/12/95 ed in particolare è conforme a quanto indicato nell'art.2, comma 1 dello stesso decreto.gettarla sul fuoco, ecc.

È necessario impostare l'opzione formato del disco [Mastered] per rendere il disco compatibile ai lettori LG quando si esegue la formattazione di dischi riscrivibili. Quando si imposta l'opzione su Live File System, non è possibile utilizzarlo su lettori LG. (Mastered/Live File System : Formati dischi per Windows Vista)Indice

Indice

1 Come iniziare

2 Informazioni sulla sicurezza
6 Caratteristiche particolari
6 Accessori
6 Requisiti file riproducibile
6 – Requisiti per i file musicali MP3/WMA
6 – Dispositivi USB compatibili
6 – Requisiti dispositivo USB
7 Telecomando
8 Pannello anteriore
10 Pannello posteriore

2 Collegamento

11 Connessione degli altoparlanti
11 – Connessione degli altoparlanti all'unità
11 Connessione apparecchiature opzionale
11 – Connessione AUX IN
12 – Connessione USB
12 – Collegamento antenna

3 Utilizzo

13 Funzionamento di base
13 – Funzionamento di CD/USB
13 Altre operazioni
13 – Riproduzione programmata
13 – Visualizzazione delle informazioni del file (ID3 TAG)
13 – Ricerca di una cartella
14 – Disattiva temporaneamente il sonoro
14 – Eliminazione di un file MP3/WMA
14 – DEMO
15 – Riproduzione AUTO DJ
15 Funzionamento della radio
15 – Ascoltare la RADIO
16 – Preimpostazione delle stazioni radio
16 – Eliminazione di tutte le stazioni salvate
16 – Migliorare la ricezione FM
16 – Visualizzazione delle informazioni su una stazione radio
17 Regolazione audio
17 – Impostazione della modalità surround
17 Impostazione dell'orologio
18 – Impostazione della sveglia
18 – Impostazione SLEEP del timer
18 – Dimmer
19 Funzionamento avanzato
19 – Ascoltare la musica da un dispositivo esterno
19 – Registrazione su USB
19 – Pausa registrazione
20 – Selezione della frequenza bit di registrazione e velocità
20 – Doppiaggio USB su USB

4 Ricerca guasti

21 Ricerca guasti
21 – Generale

5 Appendice

22 Marchi commerciali e licenze
23 Generale specifiche tecniche
24 Altoparlante specifiche
25 Manutenzione
25 – Note sui dischi
25 – Maneggiamento dell'unità

Caratteristiche particolari

Registrazione diretta USB

Registra musica sul dispositivo USB

Accessori

Controllare e identificare gli accessori forniti.

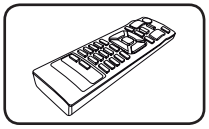

Telecomando (1)

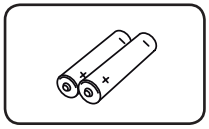

Batterie (2)

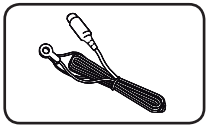

Antenna FM (1)

Requisiti file riproducibile

Requisiti per i file musicali MP3/WMA

La compatibilità dei dischi MP3/WMA con questo lettore è limitata come segue :

- Frequenza di campionamento : entro 32 kHz a 48 kHz (MP3), entro 32 kHz a 48 kHz (WMA)
- Frequenza bit : entro 32 kbps a 320 kbps (MP3), 40 kbps a 192 kbps (WMA)
- Numero massimo di file : inferiore a 999.
- Estensioni dei file : ".mp3"/".wma"
- Formato file CD-ROM: ISO9660/JOLIET
- Consigliamo di usare Easy-CD Creator in quanto crea file sistema ISO9660.

Dispositivi USB compatibili

- Lettori MP3: lettori MP3 di tipo flash.
- Unità flash USB: dispositivi che supportano USB 2,0 o USB 1,1
- La funzione USB di questa unità non supporta alcuni dispositivi USB.

Requisiti dispositivo USB

- Dispositivi che richiedono l'installazione di ulteriori programmi quando li si collega al computer, non sono supportati.
- Non estrarre il dispositivo USB quando è in uso.
- Per dispositivi USB di grande capacità, la ricerca può richiedere alcuni minuti.
- Per impedire la perdita dei dati, eseguirne il backup.
- Se si usa un cavo di prolunga USB o un hub USB, il dispositivo USB non viene riconosciuto.
- Non è supportato il file system NTFS. È supportato solo il file system FAT (16/32).
- L'unità non è supportata se il numero totale di file è maggiore o uguale a 1 000.
- HDD esterni, dispositivi bloccati o unità USB non sono supportati.
- Non è possibile collegare al PC la porta USB dell'unità. Non è possibile utilizzare l'unità come dispositivo di memorizzazione.

Telecomando

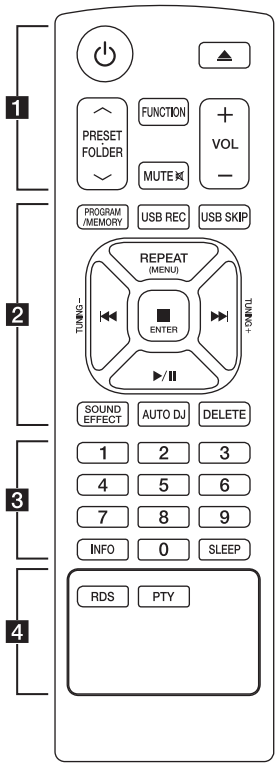

Installazione della batteria

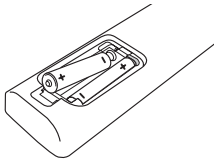

Togliere il coperchio delle batterie situato sul retro del telecomando e inserire due batterie R03 (misura AAA) allineando correttamente i poli ⊕ e ⊖.

• • • • • • **1** • • • • • •

⏻ (Alimentazione) **:** Accende e spegne l'unità.

⏏ (Apri/Chiudi) **:** Apre e chiude il cassetto del disco.

PRESET·FOLDER Λ/V :

- Cerca una cartella di file MP3/WMA. Quando un dispositivo USB/CD contenente files MP3/WMA in diverse cartelle viene riprodotto, premere **PRESET·FOLDER Λ/V :** per selezionare la cartella che si desidera riprodurre.
- Scegliere un numero predefinito per una stazione radio.

FUNCTION : Seleziona la funzione e la sorgente di ingresso.

MUTE : Per disattivare l'audio.

VOL +/- : Regola il volume dell'altoparlante.

• • • • • • **2** • • • • • •

PROGRAM/MEMORY:

- Per memorizzare le stazioni radio. Se si sono salvate stazioni radio usando **PROGRAM/MEMORY**si può scorrere l'elenco e selezionarne uno.
- Organizza l'ascolto delle tracce in qualsiasi ordine.

USB REC : Registrazione diretta USB.

USB SKIP : Passa da USB 1 a USB 2.

REPEAT(MENU) : Ascolto delle tracce in maniera casuale o ripetuta.

TUNING-/+ : Sintonizza la stazione radio desiderata.

⏮/⏭ (Salta/Cerca) **:**

- Ignora Veloce indietro o avanti.
- Searches for a section within a track/file.

■ **ENTER :**

- Arresta la riproduzione o la registrazione.
- Annulla la funzione ELIMINA.

▶/II (Play/Pausa) **:**

- Avvia o interrompe la riproduzione.
- Seleziona STEREO/MONO.

SOUND EFFECT : È possibile scegliere le impressioni di suono.

AUTO DJ : Seleziona il modo AUTO DJ. (Per ulteriori informazioni, vedere la pagina 15)

DELETE : Elimina i file MP3/WMA.

• • • • • • **3** • • • • • •

Tasti numerici **0**-**9** : seleziona le tracce/file numerati, o il numero di preset.

INFO : Visualizza le informazioni sulla musica. Un file MP3 spesso è dotato di un tag ID3. Il tag fornisce informazioni su titolo, artista, album o durata.

SLEEP : Imposta il sistema in modo da spegnersi automaticamente a un'ora specificata. (Dimmer: la luminosità della finestra del display viene ridotta della metà).

• • • • • • **4** • • • • • •

RDS/PTY : RDS (Radio Data System)/Ricerca le stazioni radio in base al tipo di radio.

Pannello anteriore

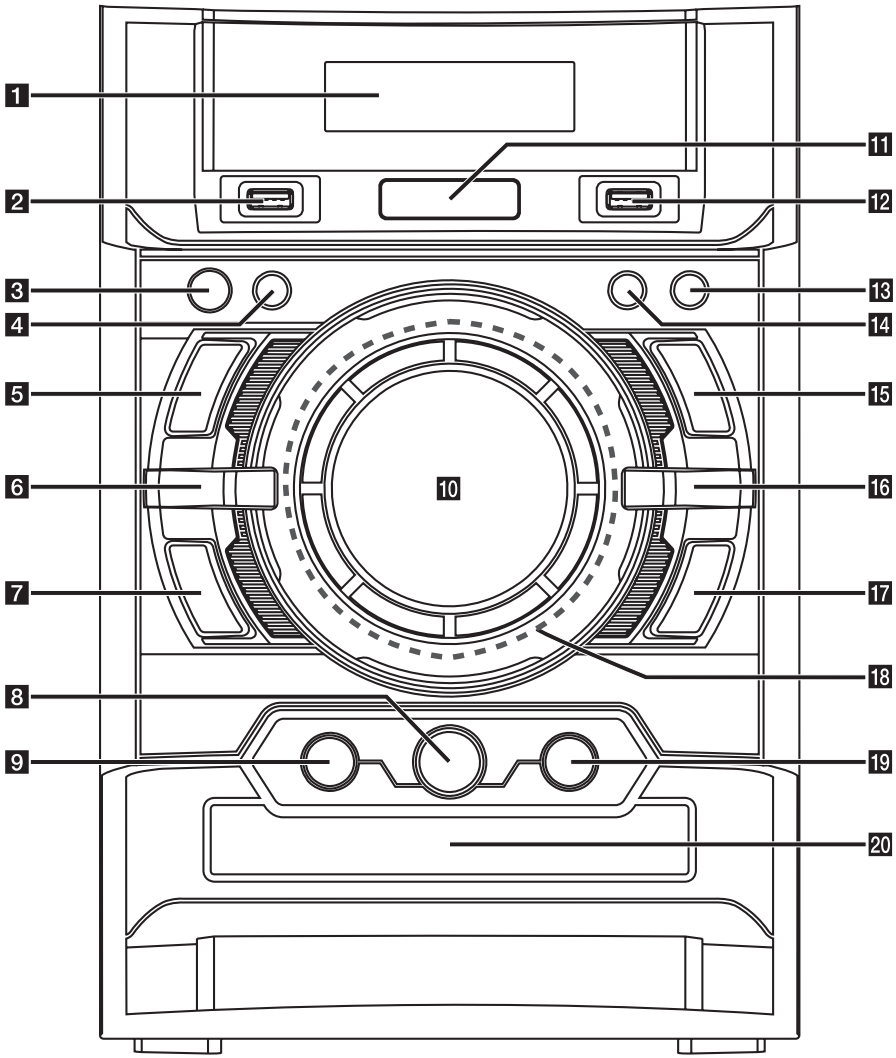

1 Finestra display

2 Porta USB 1
Potete riprodurre o registare i file sonori collegando il dispositivo USB.

3 ⏻/| (Alimentazione)

4 **TIMER**
Con la funzione TIMER è possibile accendere e spegnere la funzione di riproduzione CD, USB e TUNER (Radio) all'ora desiderata.

5 □
Arresta la riproduzione o la registrazione.

6 **BASS BLAST**
Rinforza gli effetti audio acuti, bassi e surround.

7 I<< (Salta/Ricerca)

8 **AUTO DJ**
Seleziona il modo AUTO DJ. (Per ulteriori informazioni, vedere la pagina 15)

9 **LG EQ**
È possibile scegliere le impressioni di suono.

9 **VOLUME**

11 **USB REC**
Registrazione diretta USB.

16 Porta USB 2
Potete riprodurre o registare i file sonori collegando il dispositivo USB.

13 **CLOCK**
Impostazione dell'orologio e controllo dell'ora.

14 **SET/RDS/SET/RDS/DEMO**Conferma le impostazioni.
RDS (Radio Data System)
Mostra demo.

15 **>II ST./MO.**
Avvia la riproduzione e pausa.
Seleziona Stereo/Mono.

16 **FUNC.**
Seleziona la funzione e la sorgente di ingresso.

17 >>I (Salta/Ricerca)

18 Retroilluminazione

19 ⏏ (Apri/Chiudi)

20 Vassoio disco

Pannello posteriore

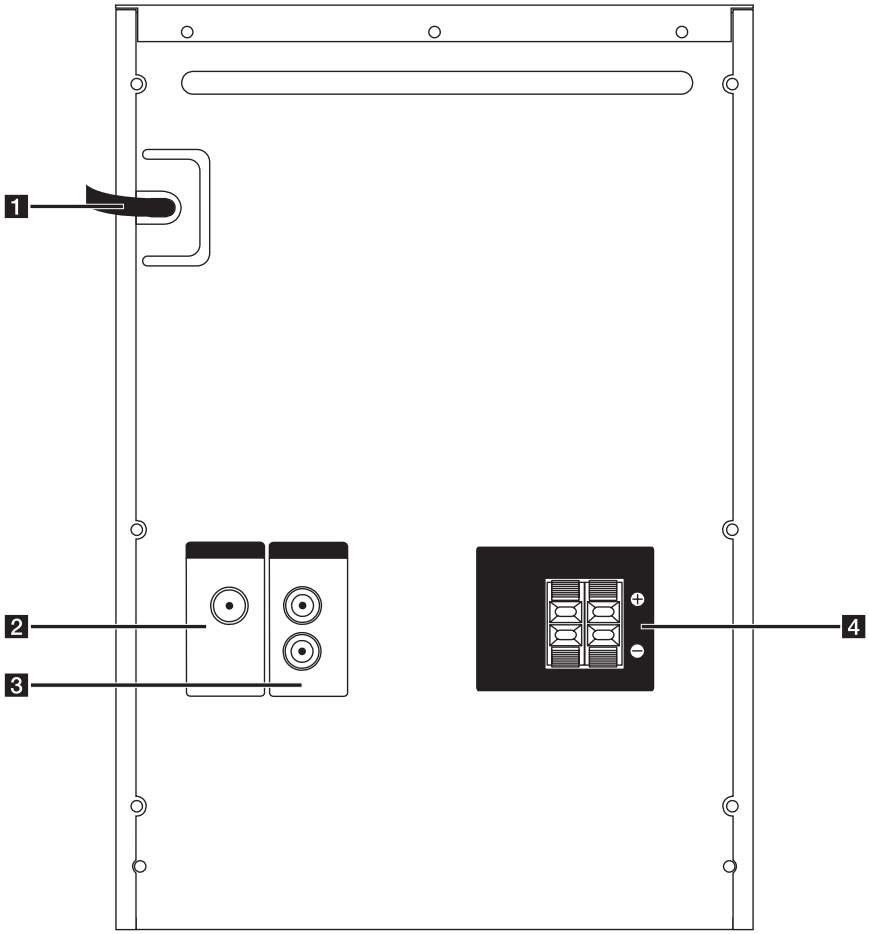

1 Cavo di alimentazione
2 **Antenna (FM)**
3 Connettore **AUX IN**
4 Terminale altoparlanti

CM4520 Terminale altoparlanti

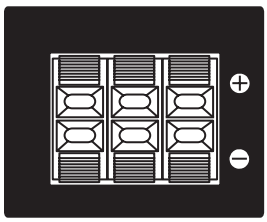

Connessione degli altoparlanti

Connessione degli altoparlanti all'unità

Connettere i fili degli altoparlanti all'unità. Per connettere il cavo all'unità, premere ciascun linguetta di plastica per aprire i morsetti di connessione sull'unità Inserire il filo e rilasciare la linguetta.

Colleegare la striscia nera di ciascun filo ai terminali marcati - (meno) e l'altra estremità ai terminali marcati + (più).

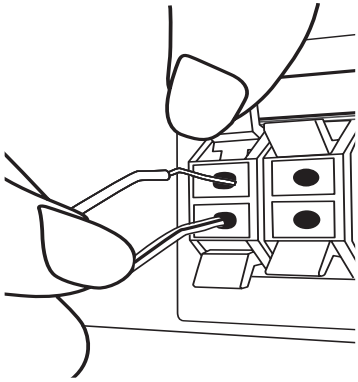

Attenzione

- Attenzione che i bambini non mettano le mani o qualsiasi tipo di oggetto nel *condotto dell'altoparlante.
  *Condotto dell'altoparlante: Un'apertura che consente una migliore riproduzione dei toni bassi.
- Poiché esistono diverse configurazioni della connessione, seguire le specifiche della società telefonica o del fornitore di accesso. Se si desidera accedere a contenuti dei PC o dei server DLNA, questo lettore deve essere connesso a loro tramite un router sulla stessa rete locale.
- Assicurarsi di installare il diffusore con altre persone, al fine di impedirne la caduta e provocare lesioni al programma di installazione.

Connessione apparecchiature opzionale

Connessione AUX IN

Collegare un'uscita del dispositivo ausiliario (Camcoder, TV, Riproduttore, ecc.) al connettore di **AUX IN** (L/R).

Se il dispositivo ha solo una uscita audio (mono) collegarlo alla presa audio sinistra (bianca) dell'unità.

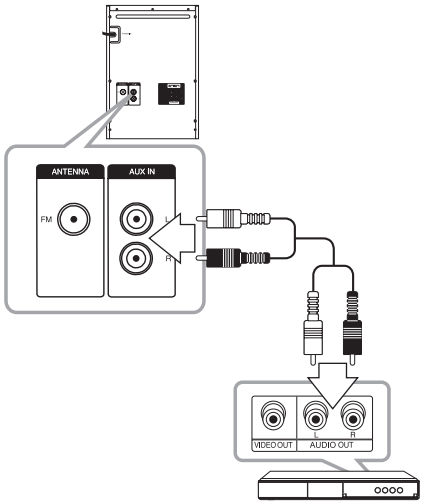

Connessione USB

Collegare la porta USB di una unità di memoria USB (oppure lettore Mp3, etc.) alla porta USB sulla parte anteriore dell'apparecchio.

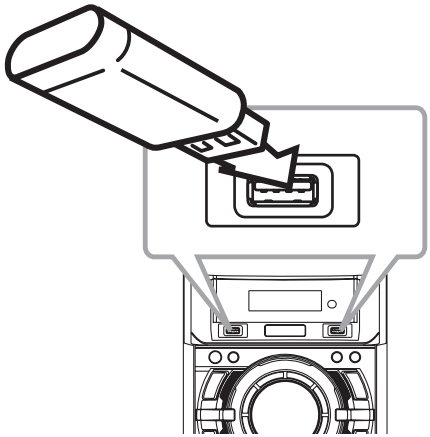

Nota

- Rimozione dell'apparecchio USB dall'unità
  1. Selezionare una funzione differente oppure premere consecutivamente due volte il tasto ■ **ENTER**.
  2. Rimuovere l'apparecchio USB dall'unità.

Collegamento antenna

Per ascoltare la radio connettere l'antenna FM fornite in dotazione.

Connettere l'antenna ad anello FM al connettore dell'antenna FM.

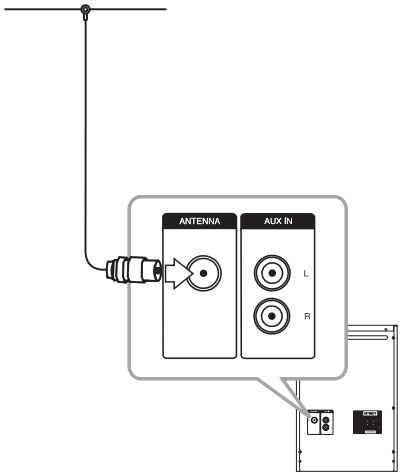

Nota

Accertare di estendere completamente l'antenna a filo di FM. Dopo il collegamento dell'antenna FM, mantenerla in posizione orizzontale.

Funzionamento di base

Funzionamento di CD/USB

1. Inserire il disco usando ⏏(Apri/Chiudi) oppure connettere il cavo USB alla porta USB.
2. Selezionare la funzione CD o USB premendo **FUNCTION** del telecomando oppure **FUNC.** dell'unità.
3. Selezionare un file (o traccia) da riprodurre premendo **I◀◀/▶▶I**.

Per	Fare questo
Stop	Premere ■ **ENTER**.
Riproduzione	Premere ▶/II.
Pausa	Durante la riproduzione, premere ▶/II.
Passare alla traccia precedente o successiva	Durante la riproduzione, premere **I◀◀/▶▶I** per andare alla traccia/file successiva oppure per tornare all'inizio della traccia/file corrente. Premere due volte velocemente **I◀◀** per tornare alla traccia/file precedente.
Selezione di una traccia/file direttamente	Premere i tasti numerici **0**-**9** sul telecomando per passare direttamente al file o traccia desiderato.
Cercare una sezione all'interno di una traccia	Premere e tenere premuto **I◀◀/▶▶I** durante la riproduzione e rilasciare nel punto che si desidera ascoltare.
Riproduzione ripetuta o casuale	Premere **REPEAT(MENU)** sul telecomando ripetutamente. Il display cambia nell'ordine seguente. RPT1 -> RPT *DIR (solo MP3/WMA) -> RPT ALL -> RANDOM -> OFF. *DIR : Directory

Altre operazioni

Riproduzione programmata

La funzione programma vi permette di memorizzare le tracce preferite di qualsiasi disco o dispositivo USB nella memoria del ricevitore.

Un programma può contenere 20 tracce/file.

1. Inserire un CD o USB e attendere che venga ordinato.
2. Premere **PROGRAM/MEMORY** sul telecomando nella modalità stop.
3. Premere **I◀◀/▶▶I** sul telecomando o **I≪/≫I** sull'unità per selezionare una traccia/file.
4. Premere **PROGRAM/MEMORY** nuovamente per salvare e selezionare una traccia/file successiva.
5. Premere ▶/II per riprodurre le tracce/files musicali programmate.
6. Per cancellare la selezione, premere ■ **ENTER** due volte.

Nota

I programmi sono anche cancellati quando il disco, o dispositivo USB, vengono rimossi, l'unità viene spenta o la funzione viene commutata su altro.

Visualizzazione delle informazioni del file (ID3 TAG)

Durante la riproduzione di un file MP3/WMA contenente informazioni sul file, si può visualizzare le informazioni premendo **INFO**.

Ricerca di una cartella

1. Premere **PRESET·FOLDER** ∧/∨ ripetutamente finché la cartella desiderata non appare sul display.
2. Premere ▶/II per riprodurre. Il primo file della cartella verrà riprodotto.

Disattiva temporaneamente il sonoro

Premere **MUTE** per silenziare l'unità.

L'unità può essere silenziata ad esempio per rispondere al telefono, l'indicatore "MUTE" viene visualizzato nella finestra del display.

Eliminazione di un file MP3/WMA

È possibile eliminare un file, una cartella o un formato premendo **DELETE**. (Solo USB)

1. Premere **DELETE** ripetutamente durante la selezione del file MP3/WMA. Questa funzione è supportata solo in stato di stop. Il display cambia nell'ordine seguente.
   - DEL FILE: Elimina file.
   - DEL DIR: Elimina cartella.
   - FORMAT : formatta USB.
2. Per eliminare file/cartella o formato, premere **►/II** sul telecomando o premere **>II ST./MO.** sull'unità.
3. Se si desidera uscire dalla modalità corrente, premere ■ **ENTER** sul telecomando o premere □ sull'unità.

Attenzione

- Non estrarre il dispositivo USB mentre è in funzione (riproduzione, eliminazione ecc.)
- Si raccomanda il backup regolare per evitare di perdere i dati.
- La funzione di eliminazione può non essere supportata a seconda dello stato dell'USB.

DEMO

Allo spegnimento dello Stato, che dimostra la funzione sul display premendo il tasto **SET/RDS/ DEMO**.

Per annullare la DEMO, premerlo di nuovo.

Nota

- Mentre si è nel modo DEMO, questa unità manterrà lo stato DEMO anche se si stacca il collegamento del cordone di alimentazione.
- Potete usare altre funzioni durante il modo DEMO. Quindi il DEMO passa in pausa temporanea.
  - Se non usa il tasto di immissione entro 10 secondi, il DEMO è eseguito automaticamente.

Riproduzione AUTO DJ

Auto DJ sfuma la fine di un brano nell'inizio del brano successivo per una riproduzione senza interruzioni. Equalizza il volume permettendo una riproduzione senza interruzioni.

Premere **AUTO DJ** sul telecomando o unità ripetutamente, il display cambia secondo l'ordine seguente. RANDOM (AUTO DJ RANDOM) -> RPT (AUTO DJ SEQUENTIAL) -> (AUTO DJ OFF)

Modo	Display	Descrizione
OFF	- (AUTO DJ OFF)	-
RANDOM	RANDOM (AUTO DJ RANDOM)	La musica viene riprodotta casualmente in questa modalità.
REPEAT	RPT (AUTO DJ SEQUENTIAL)	La musica viene riprodotta ripetutamente in questa modalità.

Nota

- La ricerca di una sezione all'interno di una traccia/file e la riproduzione ripetuta o casuale non sono supportate nella modalità AUTO DJ.
- Se si passa ad altre funzioni o si arresta la musica usando il tasto ☐ sull'unità (o■ **ENTER** sul telecomando nel modo AUTO DJ, la funzione AUTO DJ verrà disabilitata.
- La funzione AUTO DJ non è supportata nei file musicali con lunghezza inferiore a 60 secondi.
- Durante la registrazione la funzione AUTO DJ non è disponibile.
- Se cambiate un disco mentre è attiva la funzione AUTO DJ, questa funzione verrà disattivata.

Funzionamento della radio

Assicuratevi che le antenne FM siano connesse. (Vedere a pagina12)

Ascoltare la RADIO

1. Premere **FUNCTION** sul telecomando fino a quando nella finestra del display compaiono FM.
   Viene sintonizzata l'ultima stazione radio ricevuta.
2. Tenere premuto **TUNING-/+** sul telecomando o **I<< / >>I** sull'unità per circa due secondi finché l'indicazione di frequenza non inizia a cambiare, quindi rilasciare. La scansione si interrompe quando l'unità si sintonizza su una stazione.

   Oppure

   Premere **TUNING-/+** sul telecomando o **I<< / >>I** sull'unità ripetutamente.
3. Regolare il volume ruotando la manopola del volume sull'unità o premendo **VOL +/-** sul telecomando ripetutamente.

Preimpostazione delle stazioni radio

Si possono predefinire 50 stazioni per FM.

Prima della sintonizzazione, accertare che il volume sia stato ridotto.

1. Premere **FUNCTION** sul telecomando o **FUNC.** sull'unità finché non appare la scritta FM sul display.
2. Selezionare la frequenza desiderata premendo il tasto **TUNING-/+** sul telecomando o **I◀◀ / ▶▶I** sull'unità.
3. Premere **PROGRAM/MEMORY**. Nella finestrella del display lampeggia un numero preimpostato.
4. Premere **PRESET·FOLDER ∧/∨** per selezionare il numero predefinito desiderato.
5. Premere **PROGRAM/MEMORY**. La stazione viene salvata.
6. Ripetere i passaggi 2 e 5 per memorizzare ulteriori stazioni.
7. Per ascoltare una stazione preimpostata, premere **PRESET·FOLDER ∧/∨** o i tasti numerici da **0** a **9**.

Eliminazione di tutte le stazioni salvate

1. Tenere premuto **PROGRAM/MEMORY** per due secondi. "ERASE ALL" lampeggia sul display del ricevitore.
2. Premere **PROGRAM/MEMORY** per eliminare tutte le emittenti radio salvate.

Migliorare la ricezione FM

Premere **▶II ST./MO.** sull'unità oppure **▶/II** sul telecomando. Questa azione cambia il sintonizzatore dalla modalità stereo a quella mono e di solito migliora la ricezione.

Visualizzazione delle informazioni su una stazione radio

Il sintonizzatore FM è dotato di un servizio Radio Data System (RDS) che visualizza informazioni relativa alla stazione radio che si sta ascoltando. Premere **RDS** ripetutamente per scorrere i vari tipi di dati :

PS (Nome del servizio di programma)
Il nome del canale viene visualizzato nella finestra del display.

PTY (riconoscimento del tipo di programma)
Il tipo di programma. (es Jazz oppure Notizie) appare nel display.

RT (Radio Text)
Un messaggio di "testo" contiene informazioni speciali trasmesse dalla stazione di trasmissione.

CT (Ora controllata dal canale)
Visualizza l'ora e la data trasmesse dall'emittente.

Potete cercare stazioni radio per tipo di programma premendo **RDS**. Il display mostra l'ultimo PTY in uso. Premere **PTY** una o più volte per selezionare il tipo di programma desiderato. Premere **I◀◀/▶▶I**. Il sintonizzatore cerca automaticamente. Quando viene rilevata una stazione la ricerca viene interrotta.

Regolazione audio

Impostazione della modalità surround

Questo sistema dispone di svariati campi audio surround predefiniti Potete utilizzare la modalità audio desiderata usando la funzione **SOUND EFFECT** (Effetto audio) del telecomando oppure **LG EQ** dell'unità.

Gli elementi visualizzati per l'equalizzatore possono essere diversi in base alle origini e agli affetti audio.

Su Display	Descrizione
NATURAL	Viene prodotto un suono naturale e piacevole.
Local Specialization equalizer	Effetto audio ottimizzato in base alla regione. (FORRO/FUNK/ SERTANEJO/DANGDUT/ARABIC/ PERSIAN/INDIA/REGUETON/ MERENGUE/SALSA/SAMBA/ CUMBIA/AFRO HIP HOP)
AUTO EQ	Produce un audio simile al genere incluso nel tag ID3 MP3 dei file musicali.
POP CLASSIC JAZZ ROCK	Questo programma conferisce un'atmosfera al suono, dando la sensazione di essere a un concerto di rock, pop, jazz o musica classica.
MP3 -- OPT	Questa funzione è stata ottimizzata per i file MP3 comprimibili. Incrementa l'audio dei toni acuti.
BASS	Rinforza gli effetti audio acuti, bassi e surround.
LOUDNESS	Migliora bassi e acuti.
BYPASS	Il suono viene prodotto senza effetto equalizzatore.

Nota

- In alcuni altoparlanti, il suono non può essere udito o è udito come un suono basso in relazione al modo di riproduzione.
- Dovete resettare il modo surround, dopo aver attivato l'immissione, talvolta anche dopo che la traccia è stata cambiata.
- Premendo **BASS BLAST** sull'unità potete selezionare direttamente BYPASS o il suono BASS BLAST (elimina bassi).

Impostazione dell'orologio

1. Accendere l'unità.
2. Tenere premuto **CLOCK** per almeno 2 secondi.
3. Scegliere l'uno o l'altro usando i tasti **I<< / >>I**.
   - AM 12:00 (per la visualizzazione AM e PM) oppure 0:00 (per una visualizzazione 24 ore).
4. Premere **SET/RDS/DEMO** per confermare la selezione.
5. Selezionare l'ora premendo **I<< / >>I**.
6. Premere **SET/RDS/DEMO**.
7. Selezionare i minuti premendo **I<< / >>I**.
8. Premere **SET/RDS/DEMO**.

Impostazione della sveglia

È possibile utilizzare l'unità come una sveglia. È necessario impostare l'orologio prima di impostare la sveglia.

1. Accendere l'unità.
2. Premere **TIMER**. Ogni funzione lampeggia.
3. Premere **SET/RDS/DEMO** quando è visualizzata la funzione che si desidera utilizzare come sveglia.
4. Verrà visualizzato "ON TIME" (ACCENSIONE). Questa è l'ora desiderata per l'accensione dell'unità. Utilizzare **I<< / >>I** per modificare le ore e i minuti e **SET/RDS/DEMO** per salvare.
5. Verrà visualizzato "OFF TIME" (SPEGNIMENTO). Questa è l'ora desiderata per lo spegnimento dell'unità.
6. Utilizzare **I<< / >>I** per modificare le ore e i minuti e premere **SET/RDS/DEMO** per salvare.
7. Premere **I<< / >>I** per modificare il volume e **SET/RDS/DEMO** per salvare. L'icona dell'orologio "◷" mostra che è impostata la sveglia.
8. Premere il pulsante **TIMER** 2 volte. Si può verificare lo stato di impostazione.

Nota

- Se l'ora dell'orologio è impostata, è possibile verificare l'ora corrente premendo **CLOCK** anche quando il lettore è spento.
- Quando si imposta l'ora dell'orologio e l'allarme, è possibile verificare l'icona dell'allarme "◷"premendo **CLOCK** anche quando il lettore è spento.
- Quando si imposta l'ora e allarme dell'orologio è possibile controllare l'icona di allarme "◷"e le informazioni relative alle impostazioni premendo **TIMER** anche quando l'unità è spenta.

Impostazione SLEEP del timer

Premere **SLEEP** più volte per selezionare il tempo di ritardo fra 10 e 180 minuti. Dopo il ritardo di tempo, l'unità verrà spenta.

Per annullare la modalità sleep, premere il pulsante **SLEEP** ripetutamente fino alla visualizzazione di "SLEEP 10" e poi premere nuovamente una volta **SLEEP** mentre l'indicatore "SLEEP 10" è visualizzato.

Nota

- Potete controllare il periodo di tempo prima dello spegnimento dell'unità.
- Premere **SLEEP.** Il tempo di spegnimento viene visualizzato nella finestrella del display.

Dimmer

Premere **SLEEP** una volta. la luminosità della finestra del display viene ridotta della metà. Per annullare, premere ripetutamente **SLEEP** fino a ripristinare la luminosità originale.

Funzionamento avanzato

Ascoltare la musica da un dispositivo esterno

L'unità può essere usata per riprodurre la musica di molti dispositivi esterni. (Vedere a pagina 11)

1. Connettere il dispositivo AUX al connettore AUX IN dell'unità.
2. Accendere l'unità premendo ⏻/| (Alimentazione).
3. Selezionare la funzione AUX premendo il pulsante **FUNC.** sull'unità o il pulsante **FUNCTION** sul telecomando.
4. Accendere il lettore portabile esterno e avviare la riproduzione.

Registrazione su USB

È possibile registrare una sorgente sonora varia su USB.

1. Collegare il dispositivo USB all'unità.
2. Selezionare una funzione premendo **FUNC.** sull'unità o **FUNCTION** sul telecomando.

   Registrazione di una traccia/file - È possibile registrare su USB dopo la riproduzione della traccia/file che si desidera.

   Registrazione di tutte le tracce/files - È possibile registrare su USB dopo l'arresto.

   Registrazione elenco programmi - Dopo essere passati all'elenco programma questo può essere registrato su USB. (Vedere a pagina 13)
3. Premere la registrazione premendo ⏺ **USB REC** sull'unità o il pulsante **USB REC** sul telecomando.

   - Se si collega sia la USB1 che la USB2, premere ⏺ **USB REC** sull'unità o **USB REC** sul telecomando quando la USB1 o la USB2 che si vuole registrare lampeggia sul display.
4. Per arrestare la registrazione, premere □ sull'unità o ■ **ENTER** sul telecomando.

Pausa registrazione

Durante la riproduzione premere ⏺ **USB REC** sull'unità o **USB REC** sul telecomando per mettere in pausa la riproduzione. Premere ancora per riavviare la registrazione. (solo radio/AUX)

Selezione della frequenza bit di registrazione e velocità

1. Premere **USB REC** sull'unità o **USB REC** sul telecomando per un periodo superiore a 3 secondi.
2. Utilizzare ⏮ / ⏭ sull'unità o ⏮/⏭ sul telecomando per selezionare il bit rate.
3. Premere **USB REC** sull'unità o **USB REC** sul telecomando nuovamente per selezionare la velocità di registrazione.
4. Premere ⏮ / ⏭ sull'unità o ⏮/⏭ sul telecomando per selezionare la velocità di registrazione desiderata: (CD MP3/WMA, solo CD AUDIO)

   X1 SPEED
   - Si può ascoltare la musica durante la registrazione.

   X2 SPEED
   - Si può solo registrare il file musicale.

5. Premere **USB REC** sull'unità o **USB REC** sul telecomando per terminare l'impostazione.

Doppiaggio USB su USB

È possibile doppiare una sorgente sonora varia in USB1 su USB2 in funzione USB.

1. Collegare un dispositivo USB inclusi i file audio desiderati in USB1.
2. Collegare un altro dispositivo USB in USB2.
3. Premere la registrazione premendo **USB REC** sull'unità o il pulsante **USB REC** sul telecomando.
4. Per arrestare la registrazione premere ☐ sull'unità o ■ **ENTER** sul telecomando.

Nota

- È possibile controllare la dimensione percentuale della registrazione del dispositivo USB sullo schermo durante la registrazione. (solo MP3/WMACD)
- Durante la registrazione di MP3/WMA, non viene emesso alcun suono.
- Quando si arresta la registrazione durante la riproduzione, il file registrato verrà memorizzato. (File MP3/WMA esclusi).
- Non rimuovere il dispositivo USB né spegnere l'unità durante la registrazione su USB. In caso contrario, si potrebbe ottenere un file incompleto e non eliminato sul PC.
- Se la registrazione USB non funziona, viene visualizzato il messaggio "NO USB", "ERROR", "FULL" o "NO REC".
- Non è possibile usare lettori multi schede o HDD esterni per registrazione USB.
- Un file viene registrato a 512 MB se si registra per un lungo termine.
- Non è possibile registrare più di 999 file.
- Sarà memorizzato come segue.

AUDIO CD	MP3/WMA	Altre sorgenti
CD_REC TRK_001 TRK_002	FILE_REC ABC(File name) DEF(File name)	EXT_REC AUDIO_001 AUDIO_002

* : TUNER, AUX e simili.

L'esecuzione di copie non autorizzate di materiale protetto dalla copia, compresi programmi per computer, file, trasmissioni radio e registrazioni audio, può costituire una violazione dei copyright ed è reato. Non utilizzare questa apparecchiatura per questi scopi.

Comportarsi in modo responsabile

Rispettare i copyright

Ricerca guasti

Generale

Problema	Causa & Correzione
Il dispositivo non si accende.	• Il cavo di alimentazione non è collegato. Inserire il cavo di alimentazione. • Controllare se vi è un problema con l'alimentazione elettrica. Verificare le condizioni usando altri dispositivi elettronici.
Non c'è audio.	• Controllare che la funzione corretta sia stata impostata. Premere **FUNCTION** (Funzione) e verificare quale sia quella impostata. • I cavi audio sono danneggiati. Sostituire con un nuovo cavo audio.
L'unità non avvia la riproduzione.	• È stato inserito un disco che non può essere riprodotto. Inserire un disco riproducibile. • No disc is inserted. Non è inserito alcun disco. Inserire un disco. • Il disco è sporco. Pulire il disco. (Vedere a pagina 25) • Il disco è stato inserito capovolto. Posizionare il disco con l'etichetta o lato stampato verso l'alto.
Impossibile sintonizzare correttamente le stazioni radio.	• Il posizionamento o connessione dell'antenna è scadente. Collegare bene l'antenna. • L'intensità del segnale dell'emittente è troppo debole. Sintonizzare la stazione manualmente. • Non sono state preimpostate emittenti o le emittenti preimpostate sono state cancellate (con la sintonizzazione tramite scansione delle emittenti preimpostate). Predefinire alcune stazioni, vedere pagina 16 per maggiori dettagli.
Il telecomando non funziona in modo corretto.	• Il telecomando è troppo lontano dall'unità. Usare il telecomando da una distanza entro 23ft (7m). • C'è un ostacolo nel percorso tra telecomando e unità. Rimuovere l'ostacolo. • La batteria del telecomando è scarica. Sostituire le batterie con quelle nuove.

Marchi commerciali e licenze





Generale specifiche tecniche

Generale				
Modello	CM4620	CM4520	CM4420	CM4320
Requisiti di alimentazione	200 - 240 V, 50/60 Hz			
Consumo elettrico	70 W	55 W	55 W	45 W
Dimensioni esterne (L x A x P)	202 X 300 X 297 mm senza piede			
Peso netto (approssimativo)	2.85 kg			
Temperatura di esercizio	5 °C a 35 °C (41 °F a 95 °F)			
Umidità di esercizio	5 % a 90 %			
Alimentazione bus (USB)	DC 5 V ⎓ 500 mA			

Ingressi	
AUX IN	2.0 Vrms (1 kHz, 0 dB), 75 Ω, RCA jack (L, R) x 1

Sintonizzatore	
Campo di sintonizzazione FM	87.5 a 108.0 MHz or 87.50 a 108.00 MHz

Amplificatore					
Model		CM4620	CM4520	CM4420	CM4320
Modo Stereo		220 W + 220 W (3 Ω at 1 KHz, THD 10 %)	130 W + 130 W (4 Ω at 1 KHz, THD 10 %)	130 W + 130 W (4 Ω at 1 KHz, THD 10 %)	80 W + 80 W (4 Ω at 1 KHz, THD 10 %)
Modalità Surround	Anteriore	220 W + 220 W (3 Ω at 1 KHz, THD 10 %)	130 W + 130 W (4 Ω at 1 KHz, THD 10 %)	130 W + 130 W (4 Ω at 1 KHz, THD 10 %)	80 W + 80 W (4 Ω at 1 KHz, THD 10 %)
	Subwoofer	-	160 W (3 Ω at 1 KHz, THD 10 %)	-	-

CD	
Frequenza di risposta	100 a 20 000 Hz
Rapporto segnale-disturbo	75 dB
Campo dinamico	80 dB

Altoparlante specifiche

Altoparlante anteriore				
Modello	CMS4620F	CMS4520F	CMS4520F	CMS4320F
Tipo	2 altavoces, 2 salidas			
Impedenza	3 Ω	4 Ω		
Alimentazione di Ingresso Misurata	220 W	130 W	130 W	80 W
Potenza massima di ingresso	440 W	260 W	260 W	160 W
Dimensioni nette (A x L x P)	246 X 335 X 444 mm	232 X 249 X 344 mm	232 X 249 X 344 mm	215 X 237 X 304 mm
Peso netto	5 kg	3.2 Kg	3.2 Kg	2.47 Kg

Subwoofer	
Modello	CMS4520W
Tipo	1 altavoces, 1 salidas
Impedenza	3 Ω
Alimentazione di Ingresso Misurata	160 W
Potenza massima di ingresso	320 W
Dimensioni nette (A x L x P)	250 X 334 X 344 mm
Peso netto	5.4 kg

- Disegni e specifiche tecniche sono soggetti a variazioni, per migliorie, senza preavviso.

Manutenzione

Note sui dischi

Maneggiamento dei dischi

Non attaccare mai carta o nastro adesivo al disco.

Conservazione dei dischi

Dopo la riproduzione riporre sempre il disco nella sua custodia. Non esporre il disco alla luce diretta del sole o fonti di calore e non lasciare mai in un'auto posteggiata alla diretta luce del sole.

Pulizia dei dischi

Non usare solventi quali alcol, benzina, diluente, detergenti disponibili in commercio o spray antistatico prodotti per i vecchi dischi di vinile.

Maneggiamento dell'unità

Spedizione dell'unità

Conservare la scatola e materiale di imballaggio originali. Se si necessita inviare l'unità, per ottenere la massima protezione, imballare l'unità come imballata originalmente di fabbrica.

Per mantenere le superfici esterne pulite vicino all'unità

Non usare liquidi volatili quali spray insetticidi vicino all'unità.

Strofinare con forza può danneggiare la superficie.

Non lasciare la gomma dei prodotti di plastica in contatto con l'unità per un periodo prolungato di tempo.

Pulizia dell'unità

Per pulire l'apparecchio usare un panno morbido ed asciutto. Se le superfici sono molto sporche usare un panno morbido leggermente inumidito con una soluzione detergente dolce. Non usare solventi aggressivi come alcol, benzene o diluente poiché questi possono rovinare la superficie dell'unità.

Manutenzione dell'unità

L'unità è un apparecchio di precisione ad altissima tecnologia Quando le lenti ottiche del pick-up e gli elementi del gruppo conduttore del disco sono sporchi o usurati, la qualità dell'immagine può essere ridotta. per dettagli, rivolgersi al centro di assistenza autorizzato più vicino.



CM4320-DU.DDEULL_ITA.indd 26 2012-02-29 2:13:45