LG
Life's Good

ENGLISH
ESPAÑOL

MANUAL DE USUARIO
MINICOMPONENTE

Por favor, lea este manual detenidamente antes de poner en funcionamiento el equipo y guárdelo para futuras consultas.

CM9730 (CM9730, NS9730F)



CM9730-AB.DCHLLLK_SPA.indd 1 2012-09-26 2:39:34

Información de seguridad



PRECAUCIÓN: PARA REDUCIR EL RIESGO DE DESCARGA ELÉCTRICA NO RETIRE LA CUBIERTA (O PARTE POSTERIOR) EN EL INTERIOR NO HAY PIEZAS REPARABLES POR EL USUARIO SOLICITE AYUDA A PERSONAL DE SERVICIO CUALIFICADO.



El símbolo del rayo con punta de flecha dentro de un triángulo equilátero pretende alertar al usuario de la presencia de voltaje peligroso no aislado dentro de la carcasa del producto que puede tener la magnitud suficiente para constituir un riesgo de descarga eléctrica para las personas.



El signo de exclamación dentro de un triángulo equilátero pretende alertar al usuario de la presencia de importantes instrucciones (de servicio) de funcionamiento y mantenimiento en la información que acompaña al producto.

ADVERTENCIA: PARA REDUCIR EL RIESGO DE INCENDIO O DESCARGA ELÉCTRICA, NO EXPONGA ESTE PRODUCTO A LA LLUVIA NI A LA HUMEDAD.

ADVERTENCIA: No instale el equipo en un espacio reducido, como en una estantería o unidad similar.

PRECAUCIÓN: No deberá exponerse el aparato a agua (goteo o salpicadura), ni colocar sobre el mismo objetos con líquido, como jarrones.



PRECAUCIÓN: Este producto utiliza un sistema láser. Para garantizar un uso adecuado de este producto, lea detenidamente este manual de usuario y guárdelo para futuras consultas. En caso de que la unidad necesite servicio de reparación, póngase en contacto con un centro de servicio autorizado. El uso de los controles, ajustes o la realización de procedimientos diferentes de los especificados aquí puede provocar una exposición peligrosa a la radiación. Para evitar una exposición directa al haz del láser, no intente abrir la carcasa.

PRECAUCIÓN: no bloquee ninguno de los orificios de ventilación. Instalar conforme a las instrucciones del fabricante. Las ranuras y orificios de la carcasa cumplen un propósito de ventilación y aseguran el correcto funcionamiento del producto, y a fin de protegerlo de un posible sobrecalentamiento. Los orificios no deben bloquearse en ningún caso colocando el producto sobre una cama, sofá, alfombra o superficie similar. Este producto no debe colocarse en una instalación empotrada, como una librería o estante, a menos que se proporcione una correcta ventilación del mismo y se respeten todas las instrucciones del fabricante.

PRECAUCIÓN en cuanto al cable de alimentación

Se recomienda que la mayoria de los productos electrónicos sean conectados a un circuito dedicado;

Es decir, un circuito de salida única que alimenta sólo a ese aparato y que no tiene tomas o circuitos adicionales. Compruebe la página de especificaciones de este manual del propietario para estar seguro. No sobrecargue las tomas de pared. Las tomas de pared sobrecargadas, sueltas o dañadas, los alargadores, los cables de alimentación deshilachados o el aislante agrietado de los cables podrían resultar peligrosos. Cualquiera de estas condiciones podría provocar un incendio o una descarga eléctrica. Examine periódicamente el cable de su aparato y si parece dañado o deteriorado, desenchúfelo, deje de usarlo y solicite al centro de servicio técnico autorizado que lo sustituyan por un nuevo equivalente. Proteja el cable de alimentación de daños físicos o mecánicos y evite doblarlo, aplastarlo, pellizcarlo o pisarlo con una puerta o caminar sobre él. Ponga especial atención en los enchufes, tomas de pared y el punto por donde el cable sale del aparato. Para apagar el aparato, desconecte el cable de alimentación. Al instalar el producto, asegúrese de que el enchufe esté accesible.

Este dispositivo está equipado con una batería o acumulador portátil.

Forma segura de retirar la batería del equipo:

Retire la batería o pilas antiguas siguiendo el orden inverso al de instalación. Para evitar contaminar el medioambiente y llevar posibles daños a la salud pública, las baterías viejas deben llevarse a los puntos de recogida designados. no se deshaga de las baterías con la basura normal. Es recomendable utilizar los sistemas locales de recogida de baterías y acumuladores. La batería no debe exponerse a calor excesivo como el del sol, el fuego o fuente similar.

Es necesario configurar la opción de formato del disco en [Masterizado] para que los discos sean compatibles con los lectores LG al dar formato a discos regrabables. Si configura la opción en Sistema de archivos Live, no podrá utilizarlos en lectores LG.

(Masterizado/ Sistema de archivos Live : sistema de formato de discos para Windows Vista)

Tabla del Contenido

1 Comenzando

2 Información de seguridad
6 Características Únicas
6 Accesorios
7 Requisito de archivo reproducible
7 – Requisitos del archivo de música MP3/ WMA
7 – Dispositivos USB compatibles
7 – Requisitos del dispositivo USB
8 Control remoto
10 Panel frontal
12 Panel trasero

2 Conectando

13 Conexión de los altavoces
13 – Conexión de los altavoces del canal de alta frecuencia a la unidad
13 – Conexión de los altavoces del canal de baja frecuencia a la unidad
14 – Conexión de los cables de luz de los altavoces a la unidad
15 Conexión de equipo opcional
15 – Conexión a entrada auxiliar
15 – Conexión PORT.IN (Puerto de entrada)
15 – Escuchar música desde el lector portátil o dispositivo externo
16 – Conexión USB
16 – Conexión de la antena

3 Funcionamiento

17 Funcionamiento básico
17 – Funcionamiento del CD/USB
17 – Seleccionando una carpeta y un archivo MP3 / WMA
18 – Eliminando un archivo MP3 / WMA
19 Efecto en la reproducción
19 – Reproducción SMART DJ
20 – Efecto DJ
20 – Reproducción AUTO DJ
21 – Reproducción JUKE BOX (reproducción programada)
22 Cómo usar la tecnología inalámbrica Bluetooth
22 – Cómo escuchar música de un dispositivo Bluetooth
24 Funcionamiento del sintonizador
24 – Escuchar la radio
24 – Mejora de una mala recepción de FM
24 – Configuracion de las emisoras de radio
24 – Eliminación de todas las emisoras guardadas
25 Otras funciones
25 – Desactivar el sonido de forma temporal
25 – Visualización de información del archivo (ETIQUETA ID3)
25 – DEMO
25 – Uso del micrófono
25 – Encender y apagar la luz de altavoz
26 Ajuste del sonido
26 – Configuración del modo surround
26 – Configurar el USER EQ
27 Ajuste del reloj
27 – Uso de su reproductor como reloj despertador
28 – Configuración del temporizador
28 – Dimmer
28 Operaciones avanzadas
28 – Grabar a USB

4 Solución de problemas

30 Solución de problemas
30 – General

5 Apéndice

31 Marcas comerciales y licencias
32 Especificaciones generales
33 Mantenimiento
33 – Notas en los discos
33 – Manejo de la unidad

Características Únicas

Bluetooth®

Para escuchar música almacenada en su dispositivo Bluetooth.

Portátil

Escuche música desde su dispositivo portátil. (MP3, ordenador portátil, etc.)

Efectos en la reproducción

Para escuchar música con diferentes efectos de sonido en la reproducción.

Grabación directa en USB

Graba música en su dispositivo USB.

Accesorios

Revise e identifique los accesorios facilitados.

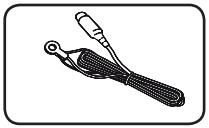

Antena FM (1)

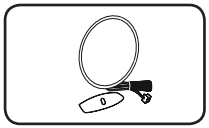

Antena AM (1)

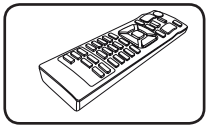

Control remoto (1)

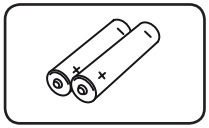

Pilas (2)

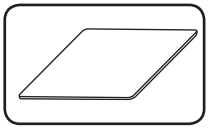

Almohadillas antideslizantes (4)

Requisito de archivo reproducible

Requisitos del archivo de música MP3/ WMA

La compatibilidad de los discos MP3/ WMA con este lector está limitada a :

- Frecuencia de muestreo : entre 32 kHz a 48 kHz (MP3), entre 32 kHz a 48 kHz (WMA)
- Tasa de bits : entre 32 kb/s a 320 kb/s (MP3), 40 kb/s a 192 kb/s (WMA)
- Máximo número de archivos: menos de 999
- Máximo de carpetas: Menos de 99
- Extensiones de los archivos : ".mp3"/ ".wma"
- Formato de archivo en CD-ROM: ISO 9 660/ JOLIET
- Le recomendamos utilizar Easy-CD Creator, que crea un sistema de archivos ISO 9 660 system.

Dispositivos USB compatibles

- Lector MP3: lector MP3 tipo flash.
- Unidad flash USB: dispositivos compatibles con USB 2,0 ó 1,1.
- La función USB de esta unidad no es compatible con algunos dispositivos USB.

Requisitos del dispositivo USB

- Los dispositivos que requieran la instalación de programas adicionales una vez conectados a una computadora no están admitidos.
- No extraiga el dispositivo USB mientras se encuentre en funcionamiento.
- Para dispositivos USB de gran capacidad, el proceso de búsqueda podría prolongarse varios minutos.
- Para evitar pérdidas de datos, realice una copia de seguridad de todos los datos.
- Si utiliza un cable alargador o un concentrador USB, el dispositivo USB puede no ser reconocido por la unidad.
- No se admitirán dispositivos que utilicen sistema de archivos NTFS. (Sólo es admisible el sistema de archivos FAT (16/32).)
- Esta unidad no será admisible cuando el número total de archivos sea igual o superior a 1 000.
- No se admiten discos duros externos, dispositivos bloqueados o discos duros USB.
- El puerto USB de la unidad no puede conectarse a una computadora. La unidad no puede usarse como dispositivo de almacenamiento.
- Algunos dispositivos USB podrían no funcionar con esta unidad.

Control remoto

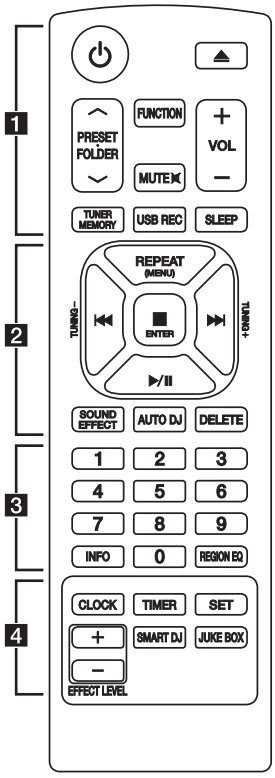

Instalación de la batería

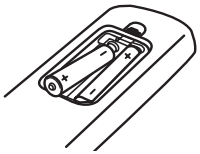

Quite la cubierta de las baterías en la parte posterior del control remoto, e inserte dos baterías (tamaño AAA) de 1,5 Vcc forma que ⊕ y ⊖ se ajusten correctamente.

1

⏻ (ENCENDIDO) **:** Prende y apaga la unidad.

⏏ (ABRIR/CERRAR) **:** Abre y cierra la bandeja de discos.

PRESET·FOLDER Λ/V :

- Busca una carpeta con archivos MP3/WMA. Mientras se reproduce un CD o USB que contiene archivos MP3/WMA en diversas carpetas, oprima **PRESET·FOLDER Λ/V** para seleccionar la carpeta que desea reproducir.
- Seleccione un número de presintonía para una emisora de radio.

FUNCTION : Escoge la función y la fuente de entrada.

MUTE : Para silenciar el sonido.

VOL +/- : Ajusta el volumen de los altavoces.

TUNER MEMORY :

- Almacena estaciones de radio.
- Para borrar todas las emisoras memorizadas.

USB REC : Grabación directa por USB.

SLEEP : configura el sistema para apagarse automáticamente a una hora concreta. (Regulador de luz : La mitad de la ventana de visualización se oscurecerá.)

• • • • • • • • • • 2 • • • • • • • • • •

REPEAT (MENU) : Escucha sus pistas (archivos) de manera repetida o aleatoria

TUNING-/+ : Sintoniza la estación de radio deseada.

I◄◄/►►I (Reproducir/Pausa) **:**

- Salta rápido adelante o atrás.
- Busca una sección dentro de una pista/archivo.

■ ENTER :

- Detiene la reproducción o la grabación.
- Cancela la función ELIMINAR.

►/II (Reproducir/Pausa) **:**

- Inicia o pausa la reproducción.
- Selecciona ESTÉREO/MONO.

SOUND EFFECT : Puede escoger efectos de sonido.

AUTO DJ : Selecciona el modo AUTO DJ (Para obtener más información, consulte la página 20)

DELETE :

- Elimina archivos MP3/WMA.
- Borra una canción en la lista JUKE BOX.

• • • • • • • • • • 3 • • • • • • • • • •

0 a **9** Botones numéricos de **:** Selecciona las pistas numeradas, archivos, o número preestablecido.

INFO : Ve informaciones acerca de su música. Un archivo MP3 a menudo viene con una etiqueta. La etiqueta suministra información del Título, Artista, Álbum o Duración.

REGION EQ : Selecciona el ecualizador de la región.

• • • • • • • • • • 4 • • • • • • • • • •

CLOCK : Para configurar el reloj y ver la hora.

TIMER : Con la función TIMER (temporizador) puede encender o apagar la reproducción de un CD o USB o la recepción del sintonizador en el momento deseado.

SET : Confirma la configuración.

SMART DJ : Selecciona el modo SMART DJ. (Para obtener más información, consulte la página 19).

JUKE BOX :

- Selecciona el modo JUKE BOX.
- Crea su lista de favoritos.

EFFECT LEVEL +/-: Ajusta el nivel de sonido y efectos SMART DJ.

Panel frontal

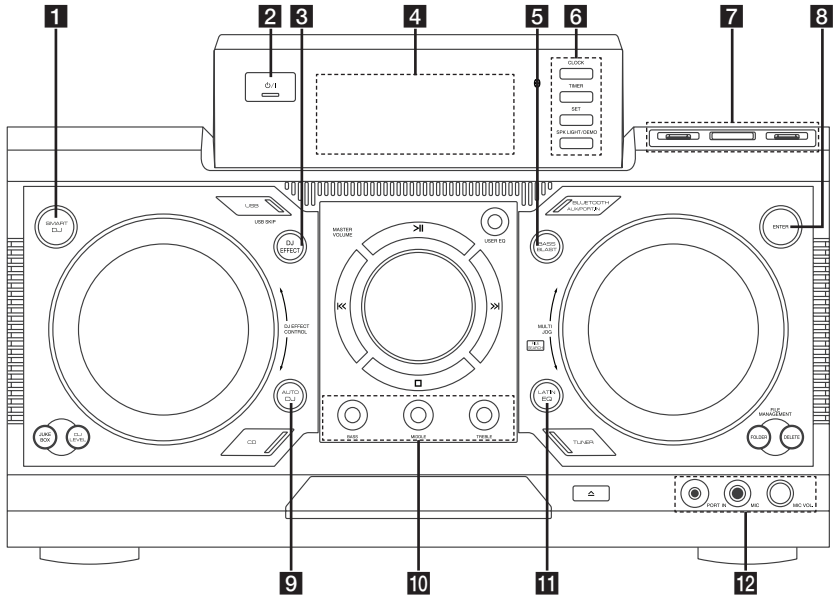

1 SMART DJ

Selecciona el modo SMART DJ. (Para obtener más información, consulte la página 19)

2 ⏻/I (Power)

3 DJ EFFECT

Selecciona el efecto DJ. (Para obtener más información, consulte la página 20).

4 Ventana de visualización

5 BASS BLAST

Selecciona directamente el sonido BASS BLAST o BYPASS.

6 CLOCK

Para configurar el reloj y ver la hora.

TIMER

Con la función TIMER (temporizador) puede encender o apagar la reproducción de un CD o USB o la recepción del sintonizador en el momento deseado.

SET

Confirma la configuración.

SPK LIGHT / DEMO

- Cambiar efectos de iluminación.
- Mostrar demostración.

7 Puerto USB 1/2

Usted puede reproducir o grabar archivos de sonido conectando el dispositivo USB.

R USB REC

Graba al USB.

8 ENTER

Selecciona una carpeta cuando busca un archivo.

9 AUTO DJ

Selecciona el modo AUTO DJ (Para obtener más información, consulte la página 20)

10 BASS/MIDDLE/TREBLE

Ajusta el nivel de sonido al configurar USER EQ.

11 LATIN EQ

Elige ecualizador local especial.

12 PORT. IN jack

MIC jack

MIC VOL.

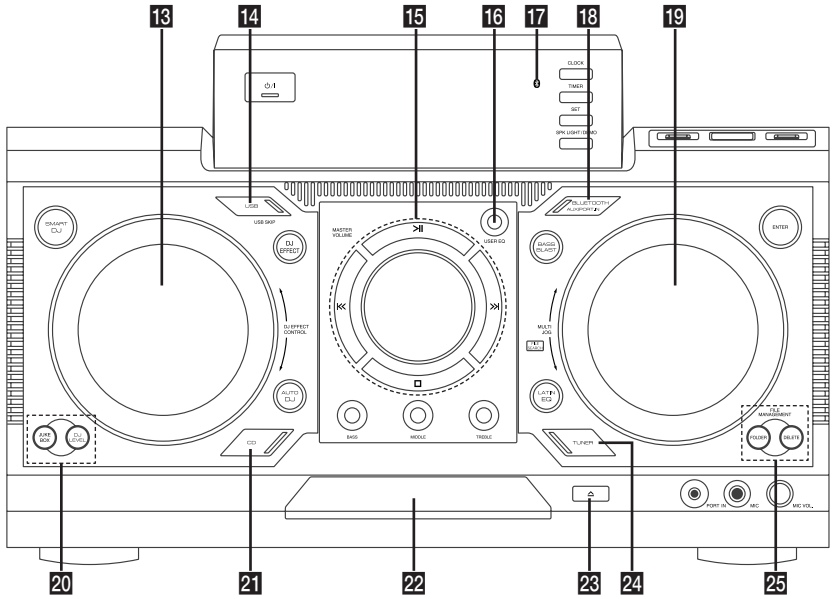

13 DJ EFFECT CONTROL

Emite un sonido en el modo de efecto DJ.

14 USB (USB SKIP)

Selecciona la función USB 1/2.

15 >II

- Inicia o pausa la reproducción.
- Escoge sonido Estéreo/Mono.

□

Detiene la reproducción o cancela la función ELIMINAR.

I<< / >>I

- Salta rápido adelante o atrás.
- Busca una sección dentro de una pista/archivo.

MASTER VOLUME

Ajusta el volumen de los altavoces.

16 USER EQ

Control de registro de sonido.

17 Indicador de Bluetooth

Se ilumina cuando el dispositivo Bluetooth está conectado a la unidad.

18 BLUETOOTH/AUX/PORT.IN

Selecciona las funciones BLUETOOTH, AUX, o PORT. IN.

19 MULTI JOG, FILE SEARCH

- Ajusta la hora del reloj.
- Selecciona una carpeta y un archivo en la función CD/USB.

20 JUKE BOX

- Crea su lista de favoritos.
- Enciende y apaga JUKE BOX.

DJ LEVEL

Selecciona el nivel del efecto DJ entre bajo, medio y alto.

21 CD

Selecciona la función CD.

22 Bandeja de disco

23 ⏏ (ABRIR/CERRAR)

24 TUNER

Selecciona la función TUNER.

25 FILE MANAGEMENT

- **FOLDER**
  Se desplaza a la carpeta y archivo en el modo de selección.
- **DELETE**
  Elimina archivos MP3 / WMA.
  Borra una canción en la lista JUKE BOX.

Panel trasero

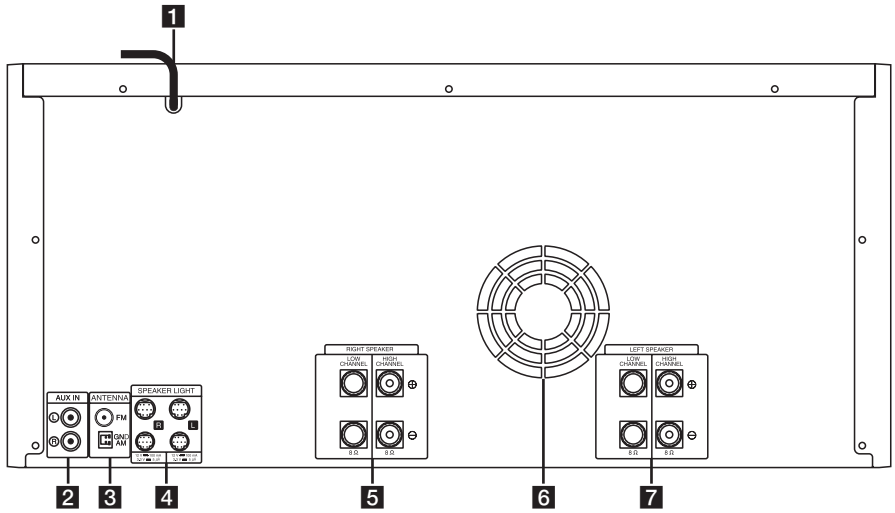

1 Cable de alimentación

Precaución

- Conecte el cable de alimentación directamente al tomacorriente siempre que sea posible. O cuando use un cable de extensión, es muy recomendable que sea un cable de extensión de 110 V~ / 15 A o de 230 V~ / 15 A de lo contrario, es probable que la unidad no funcione adecuadamente debido a la falta de alimentación eléctrica.
- No sobrecargue el cable de extensión con carga eléctrica excesiva.

2 Conector auxiliar **(AUX IN)** (L/R)

3 **ANTENNA (FM, AM)**

4 **SPEAKER LIGHT**

5 **RIGHT SPEAKER**

LOW CHANNEL
Para conectar las clavijas con punta cónica (conector banana).

HIGH CHANNEL
Para conectar los cables del altavoz.

6 Ventilador de refrigeración

7 **LEFT SPEAKER**

LOW CHANNEL
Para conectar las clavijas con punta cónica (conector banana).

HIGH CHANNEL
Para conectar los cables del altavoz.

Conexión de los altavoces

Conecte la tira negra de cada cable a las terminales marcadas con - (menos) y el otro extremo a las terminales marcadas con + (más).

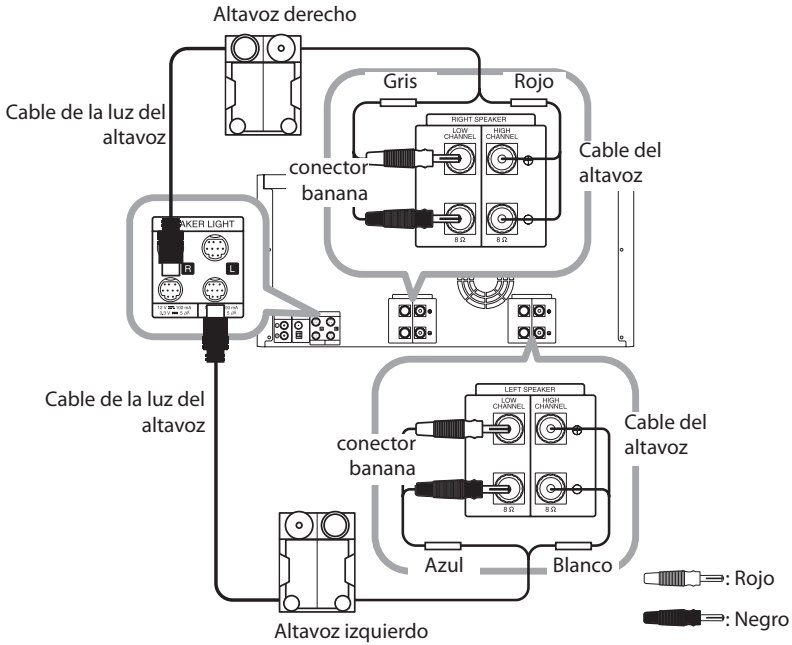

Conexión de los altavoces del canal de alta frecuencia a la unidad

1. Afloje el tirador girándolo en el sentido contrario a las agujas del reloj.
2. Inserte la parte pelada del cable en el orificio del lateral de cada terminal.
3. Apriete el tirador girándolo en el sentido de las agujas del reloj para asegurar el cable.

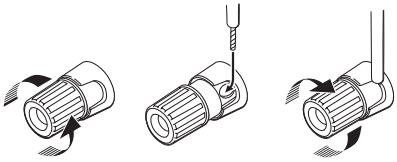

Color	HIGH CHANNEL
Rojo	RIGHT SPEAKER
Blanco	LEFT SPEAKER

Conexión de los altavoces del canal de baja frecuencia a la unidad

1. Retire la protección.
2. Inserte el conector banana en el terminal correspondiente.

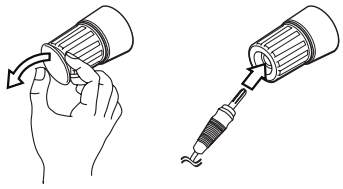

Color	LOW CHANNEL
Gris	RIGHT SPEAKER
Azul	LEFT SPEAKER

⚠ Precaución

- No intente levantar el altavoz sin ayuda. Se necesitan dos personas para levantar el altavoz. De lo contrario, podría caer el altavoz y provocar el mal funcionamiento del altavoz, lesiones personales y/o daños materiales.
- Al conectar los altavoces a la unidad, asegúrese de conectar el cable y el conector del altavoz al terminal correspondiente.
- Los altavoces deben estar ubicados a unos 20 cm de la unidad para evitar la vibración provocada por los altavoces.



- Controle el nivel de volumen antes de reproducir la música, para evitar que las personas enfermas, los niños y las mujeres embarazadas se asusten por el sonido fuerte y repentino de la unidad.
- No utilice la unidad en un espacio pequeño. Puede dañar la audición de una persona. Es recomendable que lo use en un espacio amplio.
- Tenga cuidado y asegúrese de que los niños no se apoyen o dejen objetos en el *conducto de la bocina.
  *Conducto de la bocina: Abertura para sonidos bajos en la estructura (alojamiento) de la bocina.
- Coloque el altavoz central fuera del alcance de los niños. De lo contrario, podría caer el altavoz y provocar lesiones personales y/o daños materiales.
- Asegúrese de instalar el altavoz con otra(s) persona(s) para evitar que se caiga, ocasionando lesiones al instalador.

Conexión de los cables de luz de los altavoces a la unidad

Para conectar el cable de de luz de los altavoces a la unidad, inserte el cable a los conectores **SPEAKER LIGHT** en la unidad

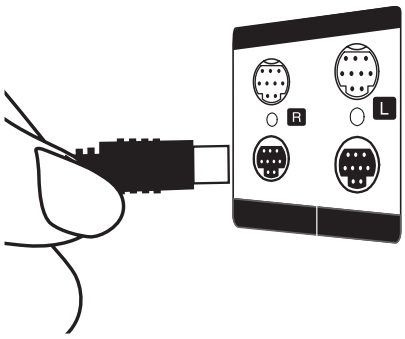

⚠ Precaución

- Asegúrese de que las flechas en los extremos de los cables deben ser hacia el lado superior.
- Asegúrese de conectar los cables a conectores apretados fuertemente en la unidad.

Conexión de equipo opcional

Conexión a entrada auxiliar

Conecte el cable de salida de un dispositivo externo (videocámara, TV, reproductor, etc.) a la **AUX IN** (L/R).

Si su dispositivo sólo tiene una salida de audio (mono), conéctela a la toma de audio izquierda (blanca) de la unidad.

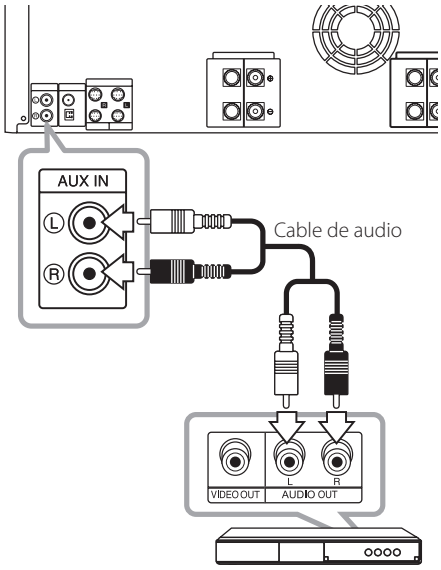

Reproductor de discos Blu-Ray, reproductor de DVD, etc

Conexión PORT.IN (Puerto de entrada)

Conecte una salida (de audífonos o salida de línea) de un dispositivo portátil (MP3 o PMP etc.) al **PORT. IN** conector.

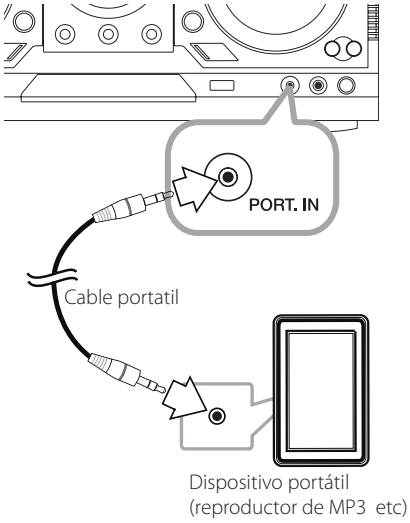

Dispositivo portátil (reproductor de MP3 etc)

Escuchar música desde el lector portátil o dispositivo externo

La unidad puede utilizarse para leer música a través de multitud de lectores portátiles o dispositivos externos.

1. Conecte el lector portátil a la toma PORT. IN de la unidad.

   O

   Conecte el dispositivo externo al conector AUX IN (ENTRADA AUXILIAR) de la unidad.
2. Desconecte la corriente pulsand ⏻/❙.
3. Seleccione la función PORTABLE (PORTÁTIL) o AUX (AUXILIAR) presionando **FUNCTION** en el control remoto o **BLUETOOTH/AUX/PORT.IN** en la unidad.
4. Encienda el reproductor portátil o dispositivo externo y comience la reproducción.

Conexión USB

Conecte el dispositivo USB (o reproductor MP3, etc.) al puerto USB de la unidad.

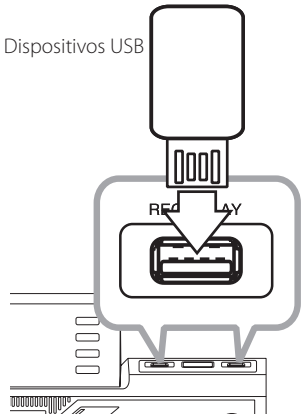

Nota

Retirar el dispositivo USB de la unidad

1. Seleccione una función o modo diferente o pulse ■ **ENTER** en el mando a distancia o ☐ en la unidad dos veces seguidas.
2. Retire el dispositivo USB de la unidad.

Conexión de la antena

Conecte la antena FM/AM facilitada para escuchar la radio.

Conecte la antena de cuadro AM al conector de antena AM.

Conecte la antena de hilo FM al conector de antena FM.

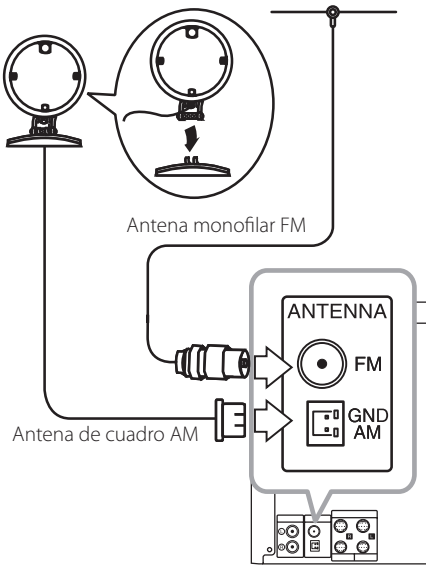

Nota

- Para evitar la captación de ruido, mantenga la antena de cuadro AM alejada de la unidad y de otros componentes.
- Asegúrese de extender por completo el cable de la antena FM. Después de conectar el cable de la antena FM, manténgalo horizontal.

Funcionamiento básico

Funcionamiento del CD/USB

1. Inserte el disco utilizando ⏏(⏏) o conecte el dispositivo USB al puerto USB.
2. Seleccione la función CD o USB presionando **CD** o **USB** en la unidad o **FUNCTION** en el control remoto.

To	Qué hacer
Detener	Pulse ■ **ENTER** en el control remoto o ☐ en la unidad.
Reproducir	Pulse ▶/II en el control remoto o ≻II en la unidad.
Pausar	Presione ▶/II en el control remoto o ≻II en la unidad durante la reproducción.
Buscar una seccion dentro de un archivo o una pista	Pulse I◀◀/▶▶I en el control remoto o I≪/ ≫I en la unidad. Durante la reproducción y suéltelo en el punto que desea escuchar.
Selección directa de la pista / al archivo	Pulse los botones numéricos de **0** a **9** en el control remoto para pasar directamente a la pista o al archivo deseado.
Saltar a la pista o al archivo anterior/ siguiente	Durante la reproducción, (1) Usando los botones I◀◀/▶▶I : Pulse I◀◀/▶▶I para ir a la siguiente pista/archivo o para volver al comienzo de la pista/ archivo actual. Pulse I◀◀ dos veces brevemente para retroceder a la pista/archivo anterior. (2) Usando la perilla **FILE SEARCH**: Rote **FILE SEARCH** en la unidad y presione ▶/II para reproducir la pista / archivo.
Reproducción repetitiva o aleatoria	Pulse **REPEAT(MENU)** repetidamente en el control remoto. Consulte la nota para los detalles acerca del cambio de pantalla.

Nota

- La pantalla cambia en el siguiente orden.

USB	MP3/WMA CD	AUDIO CD
REPEAT TRK	REPEAT TRK	REPEAT TRK
REPEAT *DIR	REPEAT DIR	-
REPEAT ALL	REPEAT ALL	REPEAT ALL
RANDOM	RANDOM	RANDOM
OFF	OFF	OFF

*DIR : Directorio

- Al reproducir la lista JUKE BOX, solo están disponibles REPEAT TRACK y REPEAT ALL.
- Incluso después de reiniciar el equipo o cambiar de una función a otra, se puede escuchar música a partir del último punto reproducido.
- El siguiente nombre de archivo se muestra cada 30 segundos. (A excepción de la reproducción ALEATORIA, ALEATORIA CON DJ AUTOMÁTICO, el último archiov de la lista de reproducción, etc.)
- Si deja la bandeja del disco abierta durante 5 minutos, se cerrará automáticamente.

Seleccionando una carpeta y un archivo MP3 / WMA

En la unidad

1. Pulse **FOLDER** y después gire el botón **FILE SEARCH** hasta que aparezca la carpeta deseada.
2. Presione **ENTER** y rote **FILE SEARCH** hasta que aparezca el archivo deseado. Presione ≻II para reproducirlo.

En el mando a distancia

1. Pulse **PRESET·FOLDER** Λ/V repetidamente hasta que aparezca la carpeta deseada.
2. Pulse ▶/II para reproducir. El primer archivo de la carpeta se reproducirá.

Nota

- Las carpetas/archivos del USB y disco se reconocen como se indica a continuación.

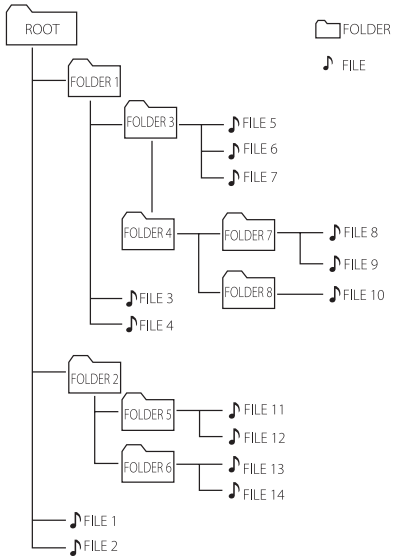

- Si no hay archivos en la carpeta, no se muestra la carpeta.
- Las carpetas se muestran en el siguiente orden;
  RAÍZ → CARPETA 1 → CARPETA 3 → CARPETA 7 → CARPETA 8 → CARPETA 5 → CARPETA 6
- Los archivos se reproducen uno por uno desde ♪ archivo n.º 1 hasta ♪ archivo n.º 14.
- Las carpetas y los archivos se presentan en el orden grabado y se pueden representar de diferentes formas según las circunstancias de la grabación.
- *RAÍZ: La primera pantalla que se ve cuando una computadora reconoce el USB es la "RAÍZ".

Eliminando un archivo MP3 / WMA

Puede borrar el archivo, carpeta o formato pulsando **DELETE**. Esta función sólo está disponible en estado de detenido. (Sólo USB)

1. -Seleccione el archivo que desea eliminar y presione **DELETE**.

   -Seleccione el archivo que desea eliminar presionando **FOLDER** y rotando **FILE SEARCH** y presione **DELETE**.

   -Mantenga presionado **DELETE** para formatear el dispositivo USB.

   O

   Pulse **DELETE** repetidamente durante la selección del archivo MP3/WMA.

   La pantalla cambia en el orden siguiente.

   - DEL FILE? : Elimina el archivo
   - DEL FOLDER : Borra la carpeta
   - FORMAT? : Formato USB

2. Para eliminar archivo / formato de la carpeta, presione ▶/II en el control remoto ó presione >II en la unidad.
3. Si desea salir del modo en curso, pulse ■ **ENTER** en el mando a distancia o pulse □ en la unidad.

Precaución

- No extraiga el dispositivo USB durante la operación. (reproducción, etc.)
- Se recomienda respaldar la información regularmente para prevenir la pérdida de datos.
- La función eliminar puede no ser ofrecida, dependiendo del estatus del USB. (lock, etc.)

Efecto en la reproducción

La unidad admite diferentes efectos de sonido en la reproducción. Reproducción SMART DJ, AUTO DJ, DJ EFFECT y JUKE BOX.

Reproducción SMART DJ

SMART DJ reproduce música con diferentes efectos de sonidos: efecto automático, fundido, retroceso, repetición, beatboxing y muestreo de voz.

Reproduce repetidamente toda la música en el dispositivo USB y ofrece varios efectos al azar.

Se puede disfrutar con dos tipos de género: ELECTRO y HOUSE. Presione **SMART DJ** repetidamente. La ventana de visualización cambia de la siguiente manera cada vez que se presiona **SMART DJ**: SMART DJ OFF -> SMART DJ ELECTRO -> SMART DJ HOUSE.

Para cancelar, presione varias veces **SMART DJ** hasta que aparezca "SMART DJ OFF" en la ventana de visualización. Podrá escuchar la música de la forma habitual.

Ajuste del nivel de efecto

Se puede ajustar el nivel de sonido de los efectos de SMART DJ en LOW, MIDDLE y HIGH. A medida que el efecto se desplaza de LOW a HIGH, SMART DJ aparece con mayor frecuencia y el sonido se hace más potente.

En el modo SMART DJ, presione **DJ LEVEL** repetidamente en la unidad o **EFFECT LEVEL +/-** en el control remoto. La ventana de visualización cambia de la siguiente manera: MIDDLE -> HIGH -> LOW.

Nota

- A continuación puede encontrar los efectos de sonido.

Efecto	Descripción
Efecto automático	El efecto automático mezcla automáticamente varios efectos para adaptarse al ambiente. Incluye flanger, phaser, retardo y coro.
Fundido	Reproducción que fusiona el fin de una canción con el inicio de otra sin interrupciones.
Retroceso	Reproduce una sección de una canción en retroceso rápido.
Repetición	Repite una sección de una canción.
Beatboxing	Inserta un beat box durante la reproducción.
Muestreo de voz	Inserta un sonido durante la reproducción.

- SMART DJ sólo es compatible con la función USB.
- El efecto se puede identificar escuchando el sonido, no en la pantalla.
- Solo se recomienda reproducir música electrónica y house en el modo SMART DJ. SMART DJ está optimizado para disfrutar de la música electrónica y house.
- Si se cambia la función o se apaga la unidad en el modo SMART DJ, se apaga el modo SMART DJ.
- Si graba la música que está escuchando en el modo SMART DJ, se apaga el modo SMART DJ y la música se graba sin efectos de sonido.
- Si se apaga el modo SMART DJ debe volverlo a encender para disfrutar de los efectos.
- No es posible hacer funcionar SMART DJ y AUTO DJ al mismo tiempo. Cuando selecciona uno, el otro se apaga automáticamente.

Efecto DJ

Permite disfrutar de los efectos de sonido de DJ tales como scratch y varios tipos de voces.

1. Presione **DJ EFFECT** en la unidad. La ventana de visualización cambia de la siguiente manera cada vez que se presiona **DJ EFFECT**: OFF -> SCRATCH -> VOICE 1 -> VOICE 2 -> VOICE 3.

Ventana de visualización	Descripción
SCRATCH	Puede escuchar dos tipos de sonido de rasgado dependiendo de la dirección en la que gire **DJ EFFECT CONTROL**.
VOICE 1/2/3	Puede escuchar sólo un tipo de sonido independientemente de la dirección en la que gire **DJ EFFECT CONTROL**.

2. Gire **DJ EFFECT CONTROL** en sentido horario o antihorario durante la reproducción.

Para cancelarlo, presione **DJ EFFECT** hasta que aparezca "DJ EFFECT OFF" en la ventana de visualización

Reproducción AUTO DJ

Auto DJ elimina los espacios muertos o en blanco entre las canciones, permitiendo una reproducción continua de tu música. Ecualiza el volumen de las diversas pistas para que la reproducción sea uniforme.

Presione **AUTO DJ** repetidas veces en el control remoto o en la unidad, la pantalla cambia en el siguiente orden, RANDOM (AUTO DJ RANDOM) → REPEAT ALL (AUTO DJ SEQUENTIAL) → (AUTO DJ OFF)

Modo	Ventana de visualización	Descripción
OFF	- (AUTO DJ OFF)	-
RANDOM	RANDOM (AUTO DJ RANDOM)	En este modo se reproduce la música de manera aleatoria.
REPEAT	REPEAT ALL (AUTO DJ SEQUENTIAL)	En este modo se repite la reproducción de música.

Nota

- En el modo AUTO DJ no es posible buscar secciones dentro de una pista/archivo ni reproducir en forma repetida ni aleatoria.
- En el modo AUTO DJ, no están disponibles las opciones **PRESET·FOLDER** ∧/∨ del control remoto o **FOLDER** en la unidad.
- Si se mueve a otras funciones o detiene la música usando □ en la unidad (o ■ **ENTER** en el control remoto) en el modo AUTO DJ, la función AUTO DJ se deshabilitará.
- La función AUTO DJ no funcionará en canciones con duración menor a 60 segundos.
- Durante la grabación, la función AUTO DJ no está disponible.
- Solo se puede seleccionar AUTO DJ SEQUENTIAL durante la reproducción de una lista JUKE BOX.

Reproducción JUKE BOX (reproducción programada)

La función JUKE BOX permite almacenar las pistas/archivos favoritos desde cualquier disco o dispositivos USB. Se pueden almacenar hasta 100 pistas/archivos para cada dispositivo.

Crear una lista JUKE BOX

Solo es compatible con el estado detenido.

1. Presione y mantenga presionado **JUKE BOX** para ingresar al modo de edición.
2. Para seleccionar una pista/archivo, presione **I◀◀ / ▶▶I** en el control remoto o seleccione **FILE SEARCH** en la unidad.
3. Presione **JUKE BOX** para guardar la pista/archivo.
4. Repita los pasos 2 a 3 para almacenar otras pistas/archivos.
5. Presione **JUKE BOX** una vez más.

Para reproducir la lista JUKE BOX, presione **▶ / II** después de crear la lista.

Disfrutar JUKE BOX

Presione **JUKE BOX** dos veces en estado detenido. "JUKE BOX ON" aparece en la pantalla. Para reproducir la lista JUKE BOX, presione **▶ / II** en el control remoto o **>II** en la unidad.

Para cancelarlo, presione **JUKE BOX** dos veces. "JUKE BOX OFF" aparece en la pantalla.

Borrar una lista JUKE BOX

La función borrar solo funciona en el modo de edición. Consulte el paso 1 de "Crear una lista JUKE BOX".

Para borrar cada canción en lista JUKE BOX, presione **DELETE** mientras se selecciona una canción.

Para borrar todas las canciones en la lista JUKE BOX, presione ■ **ENTER** en el control remoto o □ en la unidad.

Nota

- Para verificar el estado de JUKE BOX, presione **JUKE BOX** una vez. También se puede verificar por la palabra "PROG." en la ventana de visualización.
- Si no hay ninguna lista JUKE BOX, aparece "JUKE BOX NONE" en la pantalla cuando se presiona **JUKE BOX**.
- JUKE BOX se apaga en los siguientes casos.
  - Cambio a otra función.
  - Apagado y encendido de la unidad.
  - Uso de los botones numéricos en el control remoto.
  - Reproducción de un archivo con **FOLDER** y **MULTI JOG**.
- La lista JUKE BOX se borra en los siguientes casos.
  - Retiro del disco o del dispositivo USB.
  - Borrar o grabar archivos de música en el dispositivo USB.

Cómo usar la tecnología inalámbrica Bluetooth

Uso de la tecnología Bluetooth

Bluetooth® es una tecnología inalámbrica de comunicación para conexiones de corto alcance.

El alcance disponible es de 10 metros.

(Puede interrumpirse el sonido si se producen interferencias con otras ondas electrónicas o si se conecta el Bluetooth en otras habitaciones.)
La conexión de dispositivos individuales bajo tecnología inalámbrica Bluetooth® no incurre en ningún cargo. Se puede utilizar un teléfono móvil con tecnología inalámbrica Bluetooth a través de Cascade, si la conexión se ha realizado con tecnología inalámbrica Bluetooth®.
Dispositivos disponibles: Teléfono móvil, MP3, computadora portátil, PDA.

Perfiles de Bluetooth

Para usar la tecnología inalámbrica Bluetooth, los dispositivos deben poder interpretar ciertos perfiles. Esta unidad es compatible con el siguiente perfil.

A2DP (Advanced Audio Distribution Profile, perfil avanzado de distribución de audio)

Cómo escuchar música de un dispositivo Bluetooth

Antes de iniciar el procedimiento de vinculación, asegúrese de que la función Bluetooth esté encendida en el dispositivo Bluetooth. Consulte la guía de usuario de su dispositivo Bluetooth. Una vez realizada la operación de vinculación no es necesario volver a realizarla.

1. Seleccione la función Bluetooth por medio de **FUNCTION** o **BLUETHOOTH/AUX/PORT.IN**. "BT READY" aparece en la pantalla.
2. Ponga en funcionamiento el dispositivo Bluetooth y realice la operación de vinculación. Durante la búsqueda de esta unidad con el dispositivo Bluetooth, quizás se muestre una lista de los dispositivos encontrados en la pantalla del dispositivo Bluetooth, dependiendo del tipo de dispositivo de que se trate. Su unidad aparece como "LG AUDIO CM9730".
3. Ingrese el código PIN.
   Código PIN : 0000
4. Cuando esta unidad se conecta correctamente con el dispositivo Bluetooth, aparece "PAIRED" en la pantalla y se enciende el indicador de Bluetooth.

Nota

Dependiendo del tipo de dispositivo Bluetooth, algunos dispositivos tienen una forma de vinculación diferente.

5. Escuchar música.
   Para reproducir la música almacenada en su dispositivo Bluetooth, consulte la guía del usuario del dispositivo Bluetooth.

Nota

- El sonido de la configuración principal puede ser distorsionado si aumentas el volumen del dispositivo Bluetooth a dos tercios o más.
- Cuando uses la función bluetooth, ajusta el volumen del dispositivo Bluetooth a un correcto nivel para escucharlo.

Nota

- El sonido puede interrumpirse cuando otra onda electrónica interfiere en la conexión.
- No puede controlar el dispositivo Bluetooth con esta unidad.
- La vinculación está limitada a un dispositivo Bluetooth por cada unidad, no se admite la vinculación múltiple.
- Aunque la distancia entre el Bluetooth y la unidad sea inferior a 10 m no se puede conectar el dispositivo Bluetooth si hay obstáculos entre ellos.
- Según el tipo de dispositivo, es posible que no pueda utilizar la función Bluetooth.
- Cuando el Bluetooth no está conectado, aparecen "BLUETOOTH" y "BT READY" en el panel de control.
- La conexión será desconectada en caso de mal funcionamiento eléctrico provocado por otros dispositivos que utilicen la misma frecuencia, tales como equipamiento médico, microondas o dispositivos LAN inalámbricos.
- La conexión será desconectada si alguien se para entre el dispositivo Bluetooth y el reproductor, o interrumpe la comunicación de otra forma.
- Si se aumenta la distancia entre el Bluetooth y la unidad, la calidad del sonido será cada vez peor. La conexión se interrumpe si la separación entre el Bluetooth y la unidad sobrepasa el rango de funcionamiento del Bluetooth.
- El dispositivo con tecnología inalámbrica Bluetooth se desconecta si se apaga la unidad principal o si el dispositivo se aleja a más de 10 m de la unidad principal.
- La conexión Bluetooth se desconectará cuando cambie la función.
- Si el dispositivo Bluetooth se desconecta, se debe conectar el dispositivo Bluetooth a la unidad.

Funcionamiento del sintonizador

Asegúrese de que la antena de AM y la de FM estén conectadas. (Consulte la página 16)

Escuchar la radio

1. Presione **TUNER** en la unidad o **FUNCTION** en el control remoto, hasta que aparezca FM o AM en la ventana de visualización.
   Se sintonizará la última emisora recibida.
2. Sintonización automática:
   Mantenga presionado **TUNING-/+** en el control remoto o **I<< / >>I** en la unidad aprox. dos segundos, hasta que la indicación de frecuencia comience a cambiar y luego suéltelo. La búsqueda se detiene cuando la unidad sintoniza una estación.

   O

   Sintonización manual:
   Presione varias veces **TUNING-/+** en el control remoto o **I<< / >>I** en la unidad.
3. Ajuste el volumen con la perilla de volumen en la unidad, o presionando **VOL +/-** en el control remoto repetidamente.

Mejora de una mala recepción de FM

Presione **>II** en la unidad o **►/II** en el control remoto. Esto cambiará el sintonizador de estéreo a monoy, por lo general, mejorará la recepción.

Configuracion de las emisoras de radio

Puede configurar 50 emisoras en FM y AM.

Antes de sintonizar, asegúrese de bajar el volumen.

1. Presione **TUNER** en la unidad o **FUNCTION** en el control remoto, hasta que aparezca FM o AM en la ventana de visualización.
2. Presione **TUNING-/+** en el control remoto o **I<<** / **>>I** en la unidad para seleccionar una frecuencia deseada.
3. Presione **TUNER MEMORY**. Un número preseleccionado parpadeará en la ventana de visualización.
4. Pulse **PRESET·FOLDER ∧/∨** para seleccionar el número predeterminado que desee.
5. Pulse **TUNER MEMORY**. Se guardará la emisora.
6. Repita los pasos 2 al 5 para guardar otras emisoras.
7. Para escuchar una emisora, pulse **PRESET·FOLDER ∧/∨** o botones numéricos de **0** a **9**.

Eliminación de todas las emisoras guardadas

1. Mantenga pulsado **TUNER MEMORY** durante dos segundos. "ERASE ALL" parpadeará en la pantalla del unidad.
2. Pulse **TUNER MEMORY** para borrar todas las estaciones de radio guardadas.

Otras funciones

Desactivar el sonido de forma temporal

Pulse **MUTE** para desactivar el sonido de la unidad.

Puede silenciar su unidad para, por ejemplo, contestar el teléfono, el icono de silenciar "X" parpadea en la pantalla.

Visualización de información del archivo (ETIQUETA ID3)

Mientras reproduce un archivo MP3 que contiene información del archivo, puede visualizarla pulsando **INFO**.

DEMO

En el estado apagado, se demuestra la función en la ventana de visualización con un sonido de demostración y una pantalla presionando **SPEAKER LIGHT/DEMO**. Para cancelar la DEMO, presione de nuevo.

Nota

- En DEMO, la unidad permanecerá en estado DEMO, incluso si se desenchufa el cable de alimentación.
- Puede disfrutar de otras funciones durante el modo DEMO. A continuación, el modo DEMO quedará en un estado de pausa temporal.
  - Si no pulsa ninguna tecla en 10 segundos, se volverá a la reproducción en DEMO automáticamente.

Uso del micrófono

1. Conecte su micrófono a la toma MIC jack.
2. Reproduzca la canción que desee.
3. Cante con la música. Ajuste el volumen del micrófono girando en ambas direcciones el control **MIC VOL.** en la unidad.

Nota

- Si no está utilizando el micrófono, baje el **MIC VOL.** del mismo al mínimo o apáguelo y desconéctelo de la toma MIC jack.
- Si el micrófono está demasiado cerca del altavoz es posible que se produzca un sonido chirriante. En este caso, aleje el micrófono del altavoz o baje el volumen del micrófono utilizando el control **MIC VOL**.
- Si el sonido que se emite por el micrófono es extremadamente alto, puede distorsionarse. En este caso, gire el control **MIC VOL.** al mínimo.

Encender y apagar la luz de altavoz

Puede seleccionar diferentes tipos de luz de los altavoces presionando **SPK LIGHT/DEMO** en la unidad.

Para apagar la luz, presione repetidamente **SPK LIGHT/DEMO** hasta que la luz se apague.

Ajuste del sonido

Configuración del modo surround

Este sistema cuenta con varios campos de sonido surround predeterminados.
Puede seleccionar el modo de sonido que desee con **SOUND EFFECT** en el control remoto.

Los elementos del ecualizador visualizados podrían diferir dependiendo de las fuentes y efectos de sonido.

EN PANTALLA	Descripción
NATURAL	Disfrutará de un sonido agradable y natural.
EFECTO SONORO REGIONALIZADO	Efecto sonoro optimizado regionalmente. (FORRO/ FUNK/ SERTANEJO/ DANGDUT/ ARABIC/ PERSIAN/ INDIA/ REGUETON/ MERENGUE/ SALSA/ SAMBA/ CUMBIA/ AFRO HIP HOP)
AUTO EQ	Ajuste el sonido del ecualizador al modo más similar al del género de las etiquetas ID3 MP3 que se incluyen en los archivos de las canciones.
POP CLASSIC JAZZ ROCK	Este programa ofrece una atmósfera sonora emocionante, proporcionándole la sensación de estar en un concierto de rock, pop, jazz o clásico.
MP3 - OPT	Este función está optimizada para archivos comprimidos en MP3. Mejora los graves.
BASS BLAST	Durante la reproducción, refuerce los agudos, los graves y el efecto de sonido surround.
LOUDNESS	Mejora los graves y agudos.
BYPASS	Disfrutará del sonido sin el efecto proporcionado por el ecualizador.

Nota

- En algunos altavoces, el sonido podría no escucharse o escucharse a volumen bajo dependiendo del modo de sonido.
- Puede ser necesario reiniciar el modo de sonido envolvente, tras el cambio en la entrada, en ocasiones, incluso después de cambiar el sonido de la pista / archivo.
- Al presionar el botón **BASS BLAST** (EXPLOSIÓN DE BAJOS) en la unidad puede seleccionar directamente el sonido BYPASS o BASS BLAST (EXPLOSIÓN DE BAJOS).
- Al presionar **LATIN EQ** en la unidad, se pueden seleccionar directamente varios ecualizadores latinos.

Configurar el USER EQ

Se puede escuchar música con ecualizador y ajustar el nivel de sonido.

1. Presione **USER EQ**. Se muestra "USER EQ".
2. Gire las perillas **BASS**, **MIDDLE**, y **TREBLE** para ajustar el nivel del sonido.
3. Para finalizar la configuración, presione **SET**.

Ajuste del reloj

1. Encienda la unidad.
2. Pulse **CLOCK**.
3. Para seleccionar el modo de reloj, seleccione **MULTI JOG** en la unidad o presione **I◀◀ / ▶▶I** en el control remoto.

   - AM 12:00 (para que se muestre AM y PM) o bien 0:00 (para la opción de 24 horas)
4. Presione **SET** (ESTABLECER) para confirmar su selección.
5. Para seleccionar la hora, seleccione **MULTI JOG** en la unidad o presione **I◀◀ / ▶▶I** en el control remoto.
6. Pulse **SET**.
7. Para seleccionar los minutos, seleccione **MULTI JOG** en la unidad o presione **I◀◀ / ▶▶I** en el control remoto.
8. Pulse **SET**.

Uso de su reproductor como reloj despertador

1. Encienda la unidad.
2. Pulse **TIMER**. Cada función parpadea.
3. Pulse **SET** cuando aparezca la función con la que desee despertarse.
4. Se muestra "ON TIME". Seleccione **MULTI JOG** en la unidad o presione **I◀◀ / ▶▶I** en el control remoto para cambiar la hora y los minutos y presione **SET** para guardarlos.
5. Se mostrará "OFF TIME". Seleccione **MULTI JOG** en la unidad o presione **I◀◀ / ▶▶I** en el control remoto para cambiar la hora y los minutos y presione **SET** para guardarlos.
6. Seleccione **MULTI JOG** en la unidad o presione **I◀◀ / ▶▶I** en el control remoto para cambiar el volumen y presione **SET** para guardarlo. El icono del reloj "◷" muestra que la alarma está activada.
7. Pulse 2 veces el botón **TIMER**. Puede comprobar el estado de configuración.

! Nota

- Si quiere configurar la hora del reloj, puede comprobar la hora pulsando en **CLOCK** incluso cuando el reproductor esté apagado.
- Si quiere configurar la hora del reloj y la alarma, puede comprobar el icono de la alarma "◷" pulsando en **CLOCK** incluso cuando el reproductor esté apagado.
- Si ajusta la hora y la alarma, puede comprobar el icono de alarma "◷" y la información de configuración pulsando **TIMER** incluso cuando la unidad está apagada.
- Para restablecer la hora, presionar y mantener presionado **CLOCK** o **TIMER**. Y, a continuación, siga los pasos de ajuste desde 3.

Configuración del temporizador

Presione **SLEEP** (DORMIR) una o más veces para seleccionar el tiempo de retraso entre 10 y 180 minutos. Después del tiempo de retardo, la unidad se apagará.

Para cancelar la función **SLEEP**, pulse varias veces **SLEEP** hasta que aparezca "SLEEP 10" y después pulse una vez más mientras "SLEEP 10" se muestra en la pantalla.

Nota

- Usted puede revisar el tiempo restante antes de que la unidad se apague.
- Presione **SLEEP**. El tiempo restante aparecerá en el visualizador.

Dimmer

Pulse **SLEEP** una vez. La mitad de la ventana de visualización se oscurecerá. Pulse repetidamente **SLEEP** hasta el paso dim off.

Operaciones avanzadas

Grabar a USB

Puede grabar varias fuentes de sonido en el USB. (CD, USB, AUX, PORTABLE, FM, AM)

1. Conecte el dispositivo USB a la unidad.
2. Elija una función en la cual desee grabar usando **CD**, **USB**, **TUNER**, o **BLUETOOTH/AUX/PORT.IN** en la unidad o **FUNCTION** en el control remoto.

   Grabación de una pista - Usted puede grabar en un USB después de reproducir un archivo que desee.

   Grabación de todas las pistas - puede grabar en un USB después de detenerse.

   Grabación de la lista JUKE BOX: después de mostrar la lista JUKE BOX, puede grabarla en el USB. (Consulte la página 21)
3. Pulse **USB REC** en la unidad o **USB REC** en el control remoto.

   -Si conectó el **USB1** y el **USB2**, presione ▶II para grabar al **USB1** o presione □ para grabar al **USB2**.
4. Para detener la grabación, pulse □ en la unidad o ■ **ENTER** en el control remoto.

Pausar la grabación

Durante la grabación, pulse **USB REC** para pausar la grabación. Pulse **USB REC** para continuarla. Presiónelo de nuevo para re-iniciar la grabación. (TUNER/AUX/PORTABLE Sólo)

Para seleccionar el índice de bits y la velocidad de grabación

1. Pulse ⏺ **USB REC** en la unidad o **USB REC** en el control remoto durante más de 3 segundos.
2. Pulse ⏮/⏭ En el control remoto o ⏪/⏩ En la unidad para seleccionar una tasa de ritmo.
3. Pulse ⏺ **USB REC** en la unidad o **USB REC** en el control remoto para seleccionar la velocidad de grabación.
4. Pulse ⏮/⏭ en el control remoto o ⏪/⏩ en la unidad para seleccionar una velocidad de grabación deseada.
   (Sólo CDs de audio)

   X1 SPEED
   - Puede escuchar música mientras la graba.

   X2 SPEED
   - Sólo puede grabar el archivo de música.
5. Pulse ⏺ **USB REC** en la unidad o **USB REC** en el control remoto para finalizar el ajuste.

Copiando de USB a USB

Puede hacer la copia de diferentes fuentes de sonido en **USB1** a **USB2** en la función **USB**.

1. Conecte un USB que contenga los archivos deseados de sonido al **USB1**.
2. Conecte otro dispositivo USB al **USB2**.
3. Pulse ⏺ **USB REC** en la unidad **USB REC** en el control remoto.
4. Para detener la grabación, pulse ☐ en la unidad o ■ **ENTER** en el control remoto.

La copia sin autorización de material protegido, incluyendo software, archivos, radiodifusiones y grabaciones de sonido, puede conllevar una infracción de las leyes de copyright y constituir un delito. Este equipo no debe ser usado con tales fines.
Sea responsable.
Respete los derechos y las leyes de copyright.

Nota

- No es compatible para grabar música almacenada en el dispositivo Bluetooth.
- Podrá chequear el porcentaje de grabación del dispositivo USB en pantalla durante dicho proceso. (MP3/WMA CD Sólo)
- Durante la grabación de MP3/ WMA, no hay sonido.
- Para una grabación estable, el nivel de volumen de salida baja automáticamente cuando graba de CD a USB.
- Durante la grabación desde CD a USB el volumen mantiene de 0 a 10. Mantendrá a este volumen una v ez que termine la grabación antes de alzar manualmente.
- Cuando detenga la grabación durante la lectura, el último archivo que estaba siendo grabado quedará guardado. (Excepto archivos MP3 / WMA)
- No retire el dispositivo USB o apague la unidad durante la grabación USB. De lo contrario, puede crear un archivo incompleto y no eliminado en la PC.
- Si la grabación USB no es posible, aparecerán en la ventana de visualización los mensajes.
  "NO USB", "ERROR", "USB FULL" o "NO REC"
- No pueden usarse lectores multitarjeta ni discos duros externos para la función de grabación USB.
- Un archivo se graba con 512 Mbytes al grabar en larga duración.
- No podrá grabar más de 999 archivos.
- Se almacenarán de la siguiente forma.

AUDIO CD	MP3/WMA	Otras fuentes*
CD_REC TRK_001 TRK_002	FILE_REC ABC(File name) DEF(File name)	EXT_REC AUDIO_001 AUDIO_002

* : RADIO, AUX y similar.

Solución de problemas

General

Problema	Causa & Solución
No hay alimentación.	• El cable de alimentación no está enchufado. Enchufe el cable de alimentación. • Compruebe si ha fallado la corriente eléctrica. Chequee el estado operando otros dispositivos electrónicos.
No hay sonido.	• Compruebe si ha seleccionado la función correcta. Pulse **FUNCTION** y compruebe la selección de la función. • Los cables de audio están dañados. Sustitúyalos por un cable de audio nuevo.
La unidad no inicia la reproducción.	• Un disco no reproducible se inserta. Verifique el disco a reproducir. • No hay ningún disco insertado. Introduzca un disco. • El disco está sucio. Limpie el disco. (Consulte la página 33) • El disco está colocado hacia abajo. Coloque el disco con la etiqueta o la cara impresa hacia arriba.
No pueden sintonizarse correctamente las emisoras de radio.	• La antena no está bien colocada o conectada. Temperatura de funcionamiento. • La intensidad de la señal de la emisora de radio es muy débil. Sintonice la emisora manualmente. • No se han presintonizado emisoras o se han borrado (cuando se sintoniza buscando presintonías). Presintonice algunas emisoras de radio, consulte la página 24 para más detalles.
El mando a distancia no funciona correctamente.	• El control remoto está demasiado lejos de la unidad. Haga funcionar el control remoto dentro de un margen de 7 m • Hay un obstáculo entre el control remoto y la unidad. • Se han agotado las pilas del control remoto. Reemplace las baterías con unas nuevas.
No se enciende la luz de altavoz	• Revise si los cables de la luz del altavoz están conectados a la unidad. Conecte correctamente los cables de la luz del altavoz a la unidad. • Revise los efectos de iluminación del altavoz presionando **SPK LIGHT/DEMO**.

Marcas comerciales y licencias





La tecnología inalámbrica ***Bluetooth®*** es un sistema que permite contacto por radio entre dispositivos electrónicos dentro de un alcance máx. de 10 metros.

La conexión de dispositivos individuales bajo tecnología inalámbrica ***Bluetooth®*** no incurre en ningún cargo. Se puede utilizar un teléfono móvil con tecnología inalámbrica ***Bluetooth*** a través de Cascade, si la conexión se ha realizado con tecnología inalámbrica ***Bluetooth®***.

La marca mundial ***Bluetooth®*** y los logotipos son propiedad de ***Bluetooth®*** SIG, Inc. y el uso de esas marcas por parte de LG Electronics se realiza bajo licencia.

Toda marca o nombre comercial es propiedad de sus respectivos titulares.

Especificaciones generales

Generales		
Requisitos eléctricos	Consulte la etiqueta principal.	
Consumo de energía	Consulte la etiqueta principal.	
Dimensiones (An. x Al. x Prof.)	542 x 308 x 421 mm	
Peso neto (aprox.)	9,85 kg	
Temperatura de funcionamiento	5 °C a 35 °C (41 °F a 95 °F)	
Humedad de funcionamiento	5 % a 90 %	
Fuente de Poder del Bus	USB DC 5 V ⎓ 500 mA	

Entradas	
AUX IN	2,0 V raíz cuadrático medio (1kHz 0 dB) 600 Ω conector RCA (L, R) x 1
PORT. IN	1,2 V raíz cuadrático medio (3,5 mm entrada estéreo)

Sintonizador	
Rango de sintonización FM	87,5 a 108,0 MHz o 87,50 a 108,00 MHz
Rango de sintonización AM	522 a 1 620 kHz 520 a 1 710 kHz o 522 a 1 710 kHz

CD	
Respuesta de frecuencia	40 a 20 000 Hz
Relación señal/ruido	75 dB
Gama dinámica	80 dB

Amplificador	
Potencia de salida	575 W x 4 (8 Ω a 1 kHz THD 25 %)

Altavoz frente		
Tipo	Canal bajo	1 bocinas, 1 vías
	Canal alto	2 bocinas, 2 vías
Impedancia	8 Ω	
Potencia nominal de entrada	575 W	
Potencia máxima de entrada	1150 W	
Dimensiones netas (An. x Al. x Prf.)	520 x 720 x 499 mm	
Peso neto	35,5 kg	

- El diseño y las especificaciones están sujetos a cambio sin previo aviso.

Mantenimiento

Notas en los discos

Manipulación de los discos

Nunca pegue papel ni cinta adhesiva en el disco.

Guardar los discos

Tras la reproducción, guarde el disco en la caja correspondiente. No deje el disco expuesto a la luz directa del sol o cerca de una fuente de calor nunca lo deje en un coche donde esté expuesto directamente al sol.

Limpieza de discos

Las huellas y el polvo en el disco pueden afectar a la calidad de la imagen y distorsionar el sonido. Antes de la reproducción, limpie el disco con un paño. Realice la limpieza del disco de dentro hacia fuera.

No utilice productos abrasivos como alcohol, benceno, disolventes u otros productos disponibles en el mercado. Evite igualmente los pulverizadores antiestáticos pensados para grabaciones de vinilo más antiguas.

Manejo de la unidad

Envío de la unidad

Guarde el embalaje original y los materiales de empaque. Si necesita enviar la unidad, para máxima protección, re empaque la unidad como fue originalmente empacada en la fábrica.

Mantenga las superficies exteriores limpias

Cuando esté cerca de la unidad, no utilice productos volátiles como insecticidas en spray. No ejerza una presión excesiva al limpiar la unidad, a fin de evitar daños en la superficie. No deje que la unidad entre en contacto con productos de plástico o hule durante periodos prolongados.

Limpieza de la unidad

Para limpiar el reproductor, utilice un trapo suave y seco. Si las superficies están muy sucias, utilice un trapo ligeramente humedecido con una solución de detergente suave. No utilice solventes fuertes como alcohol, bencina o thinner ya que pueden dañar la superficie de la unidad.

Mantenimiento de la unidad

La unidad es un dispositivo de precisión y alta tecnología. Si las lentes ópticas o la unidad del disco acumulan suciedad o presentan desgaste, la calidad de la imagen se verá afectada. Para información más detallada, consulte en el centro de servicio autorizado más cercano.



CM9730-AB.DCHLLLK_SPA.indd 34 2012-09-26 2:39:41