LG
Life's Good

日本語

取扱説明書
IPS LED 液晶モニター

このたびは LG モニター製品をお買い求め頂きまして、
誠にありがとうございます。
ご使用前にこの取扱説明書をよくお読みになり、
ご理解のうえ正しくお使いください。
お読みになったあとは保証書と共に大切に保管してください。

27EA83
27EA83R

www.lg.com/jp

日本語

目次

3 ライセンス

4 設置する

4 付属品を確認する
4 別売アクセサリー
5 各部の名称
6 持ち運びのご注意
7 **モニターを設置する**
7 - スタンドベースを組み立てる
8 - スタンドベースを取り外す
8 - テーブルに設置する
9 - スタンドの高さの調整
10 - 見やすい角度に調整する
11 - ケーブルを整理する
11 - ピボット機能
12 - ケンジントン(Kensington)ロック
13 - 壁掛け金具を取り付ける
13 - 壁に取り付ける
15 アダプターの取り付けおよび取り外し
15 - アダプターの取り付け手順
15 - アダプターの取り外し手順

16 接続する

16 PCを接続する
16 - DVI接続
17 - Display Port接続
17 - HDMI接続
18 AV機器に接続する
18 - USB 3.0ケーブル-PC接続
18 - ヘッドホンを接続する

19 TUS B3410ドライバーをインストールする

20 TRUE COLOR PRO/FINDER をインストールする

22 SCREEN SPLITをインストールする

24 詳細設定

24 メイン メニューの表示
25 詳細設定
25 - メニュー設定
26 - 画面サイズ設定
27 - ECOの設定
28 - カラーモードの設定
29 - PIP設定
30 - 画質
31 - カラー
32 - 設定

33 困ったとき

35 仕様

36 お買い上げ時の初期モード
(プリセット モード、DVI-D/HDMI/PC Display Port)
36 HDMI
36 電源インジケーター

37 正しくご使用いただくために

37 モニターを使用するときの正しい姿勢

ライセンス

該当するライセンスはモデルによって異なります。 ライセンスの詳細については、www.lg.comにアクセスしてください。



The terms HDMI and HDMI High-Definition Multimedia Interface, and the HDMI logo are trademarks or registered trademarks of HDMI Licensing LLC in the United States and other countries.



VESA、VESAロゴ、Display Port Complianceロゴ、Display Port Complianceロゴ（デュアルモード ソース用）はすべて、Video Electronics Standards Associationの登録商標です。

設置する

付属品を確認する

本機には次の付属品があります。お確かめください。
不足している物がありましたら、お近くの販売店または当社カスタマーサポートセンターにお問い合わせください。

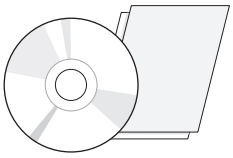

取扱説明書 CD/ カード

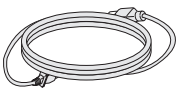

電源コード

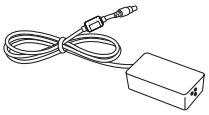

AC/DC アダプター

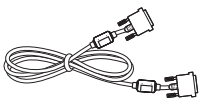

DVI-D デュアル ケーブル

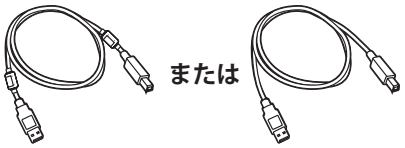

A-BタイプUSB 3.0ケーブル

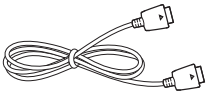

Display Portケーブル



スタンドベース

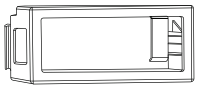

アダプターカバー



結束バンド

別売アクセサリー

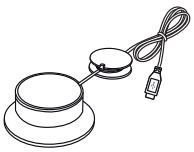

キャリブレーター
(ACB8300)

注意

- 安全のためおよび本機の製品寿命を維持するため、推奨品以外は使用しないでください。
- 推奨品以外の使用により生じた損害・損傷は保証いたしかねます。

メモ

- 付属品は、モデルによって実際とは異なる場合があります。
- オプションの付属品が付属していないモデルもあります。製品の仕様および取扱説明書の内容は、改良のため、予告なく変更される場合があります。

各部の名称

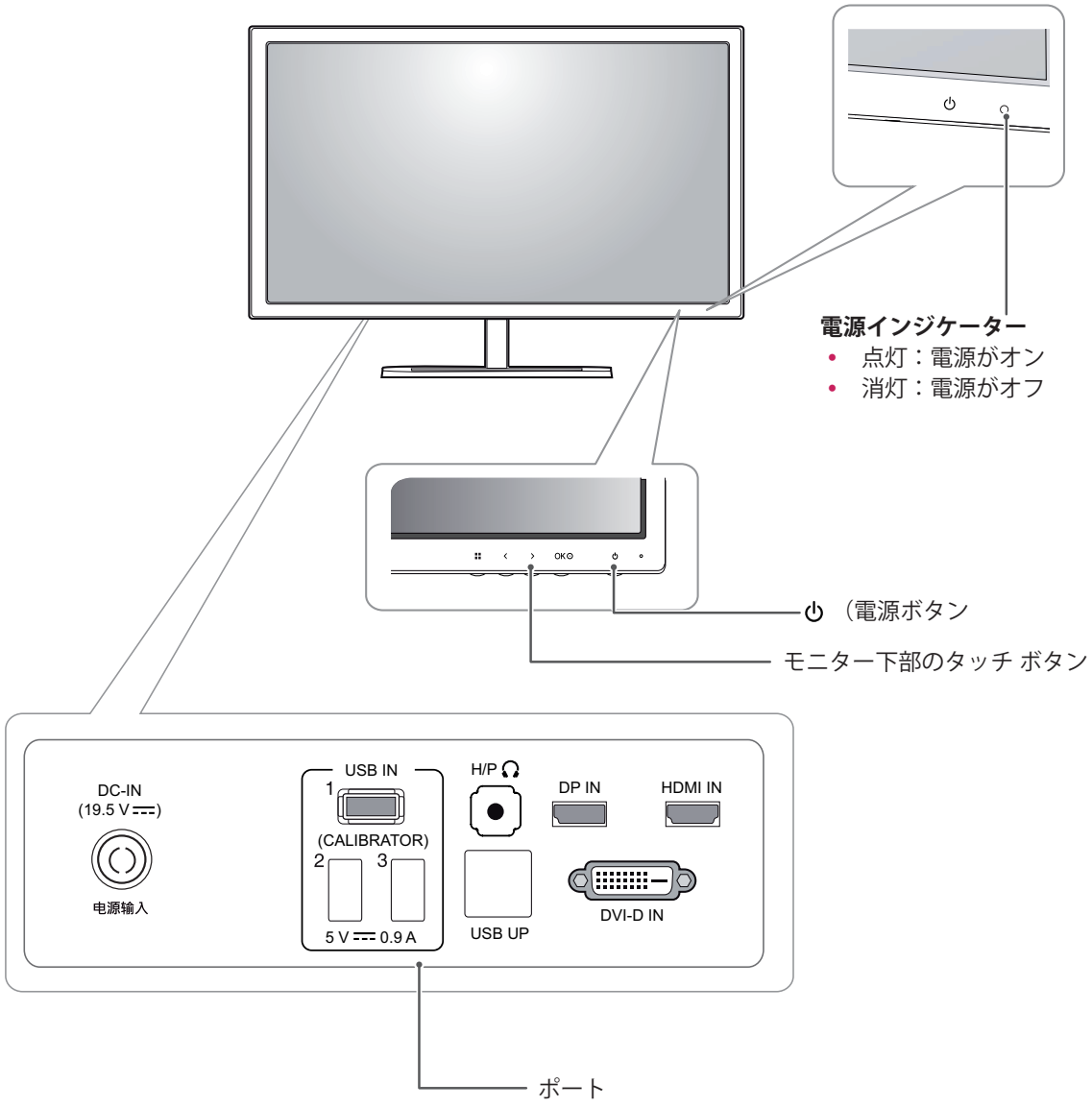
電源インジケーター
• 点灯：電源がオン
• 消灯：電源がオフ
（電源ボタン
モニター下部のタッチ ボタン
DC-IN
(19.5 V ⎓)
电源输入
USB IN
1
(CALIBRATOR)
2
3
5 V ⎓ 0.9 A
H/P
USB UP
DP IN
HDMI IN
DVI-D IN
ポート

持ち運びのご注意

モニターを動かしたり持ち上げたりする際、以下に注意して、モニターに傷などが付かないよう、安全に運んでください。

注意

- 画面には触れないようにしてください。画面に傷が付いたり、液晶が損傷したりする場合があります。

- モニターの梱包に使用されていた箱などを使用してモニターを運ぶことをおすすめします。
- モニターを動かしたり持ち上げたりする前に、電源コードとケーブルをすべて外してください。
- モニターのフレームの上下をしっかり持ってください。パネルを直接つかまないでください。

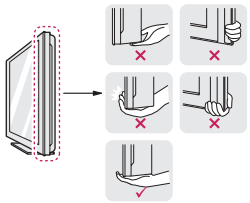

- モニターを持つ場合、製品の背面を持ち、画面に傷が付かないようにしてください。



- モニターの映像がーを運ぶ際は、モニターに衝撃を与えたり、過度な振動を与えたりしないでください。
- モニターの映像がーを運ぶ際は、モニターを縦にして持ち、横にしたり左右に傾けたりしないでください。

モニターを設置する

スタンドベースを組み立てる

1 画面を下向きにして置きます。

注意

- スタンドを本機に取り付けるときは、本機の画面が傷つかないように、柔らかい布などを平らなテーブルなどに敷いて、画面を下に向けて置いてください。

2 スタンド本体を反時計回りに 90 度回転させます。

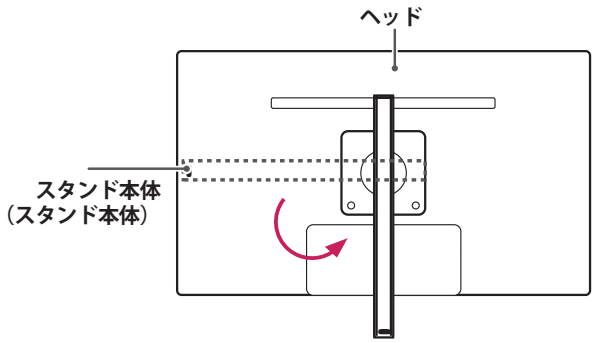

警告

- ヘッドを傷付けないよう、スタンド本体を回転させる際は、スタンド本体がヘッドに接触しないよう注意してください。

3 スタンド基部をスタンド本体のフックに挿入します。

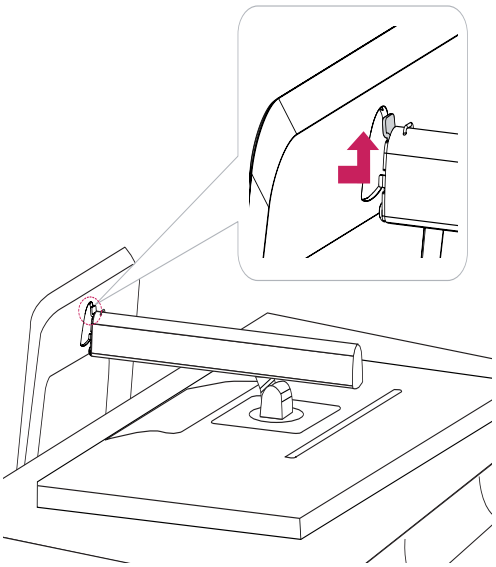

4 硬貨を使用してネジを右方向に回して固定します。

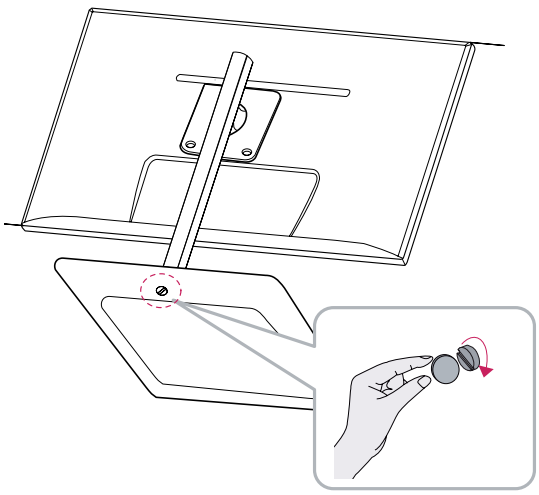

スタンドベースを取り外す

1 画面を下向きにして置きます。

注意

- 取り外しの際にも、本機の画面が傷つかないように、柔らかい布などを平らなテーブルなどに敷いて、画面を下に向けて置いてください。

2 1 硬貨でネジを左に回します。
2 スタンドベースを取り外します。

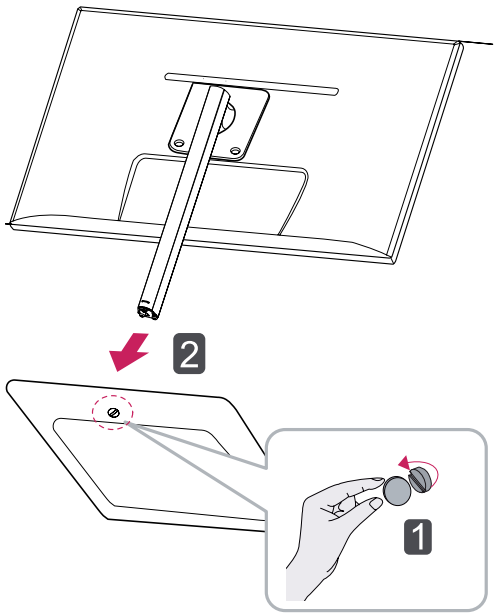

注意

- モニターを上下逆さにして運ばないでください。スタンドが落ちて、破損やけがの原因となるおそれがあります。
- モニターを持ち上げる場合または移動する場合に画面の破損を避けるため、スタンドまたはプラスチック カバーの部分のみをつかみます。 これにより、パネルに加わる圧力を軽減することができます。

テーブルに設置する

1 モニターの映像がを持ち上げ、直立させた状態でテーブルに置きます。

十分な通気性を確保するため、壁から少なくとも **10 cm** は離して置いてください。

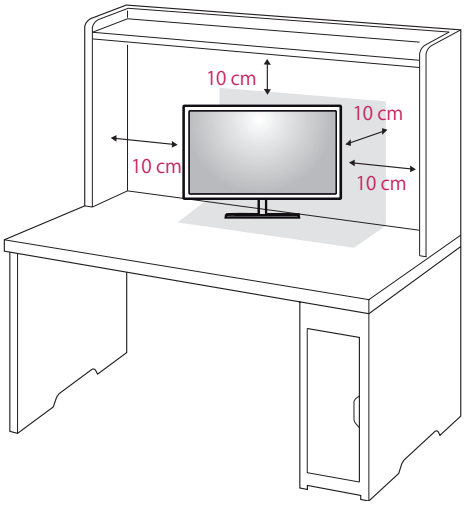

2 アダプターをモニターの映像がに接続し、電源コードをコンセントに差し込みます。

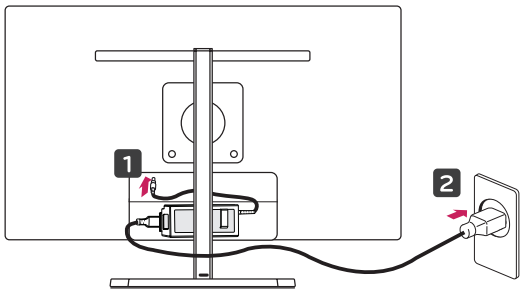

3 モニターの映像が下部の⏻（電源）ボタンを押して、電源をオンにします。

注意

- モニターの映像がの移動や設置は、電源コードを抜いてから行ってください。 感電のおそれがあります。

スタンドの高さの調整

1 スタンドベースに取り付けたモニターを直立させた状態にします。

2 **スタンド本体**の背面下部に貼り付けられている**テープ**をはがし、**ロックピン**を引き抜きます。

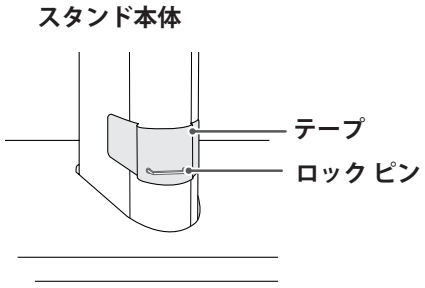

3 ヘッドを下側に押してロックピンを引き抜きます。

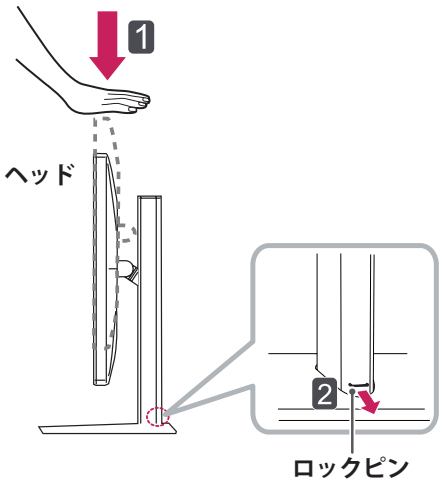

4 最大で **110.0 mm** の高さに調整できます。

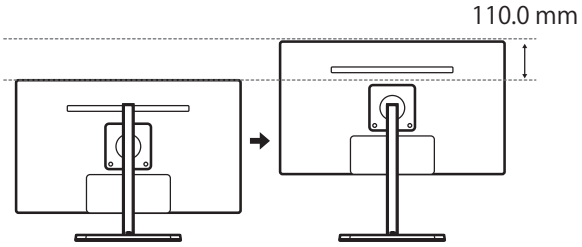

注意

- ピンを取り外したら、高さを調整するために再度挿入する必要はありません。

警告



- 画面の高さを調整するときに、画面とスタンドベース（シャーシ）の間に指や手を置かないでください。

見やすい角度に調整する

1 スタンドベースに取り付けたモニターの映像がを、直立させた状態にします。

2 画面の角度を調整します。 画面の角度は、使用環境に合わせて -5° ～ 15° の範囲で前後に調整できます。

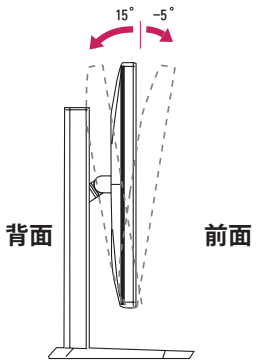

警告

- 画面の角度を調整する際、フレームの下部に指を入れたりしないでください。指にけがをする恐れがあります。

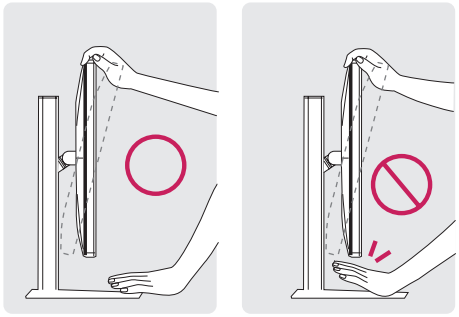

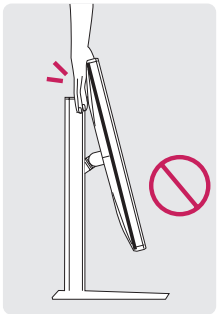

警告

- モニターの映像がの角度を調整するときに、画面のパネルに触れたり、押したりしないようご注意ください。

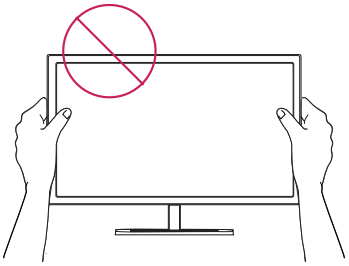

ケーブルを整理する

付属の結束バンドでケーブルを束ねて縛ります。

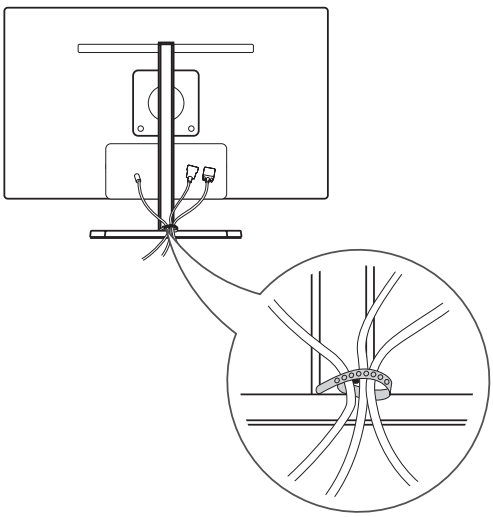

ピボット機能

ピボット機能により、モニターを時計回りに90度回転させることができます。

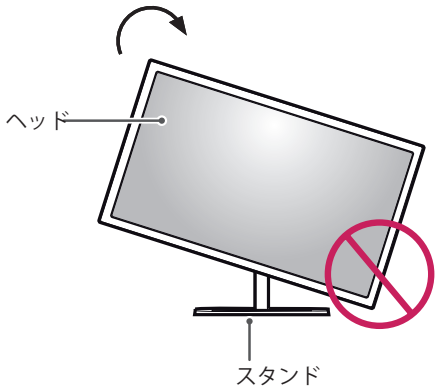

警告

- スタンドベースを傷付けないよう、モニターを回転させる際はピボット機能を使用するようにして、スタンドがモニターと接触しないようにします。

1 モニターの高さを最大限にします。

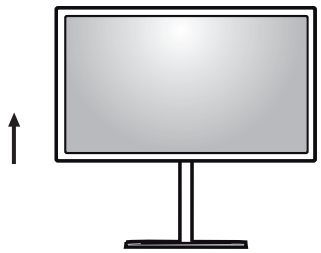

2 図に示したように、矢印の方向にモニターの角度を調整します。

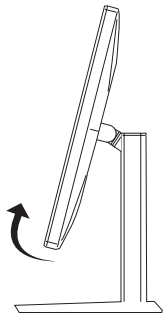

3 図に示したように、モニターを時計回りに回転させます。

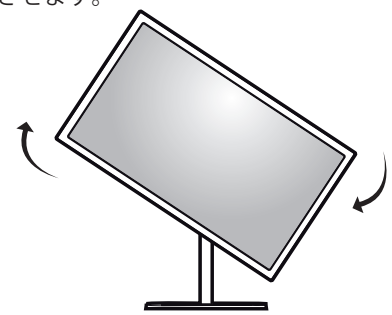

4 下のようにモニターを90度回転させて完了です。



警告

- ケーブルを接続したままモニターを回転させる場合は注意してください。

メモ

- モニターの画面に表示される映像が、画面の向きに応じて回転することはありません。

ケンジントン（Kensington) ロック

ケンジントンロックを利用することにより盗難防止に効果があります。

＊本機には背面にケンジントンロック装着用の穴があります。下図のようにつないでください。

＊ケンジントンロックの詳しい内容はケンジントンロック用の金具に付属の取扱説明書を参照してください。

ケンジントンロックケーブルを使用して、モニターの映像がをテーブルにつなぎます。

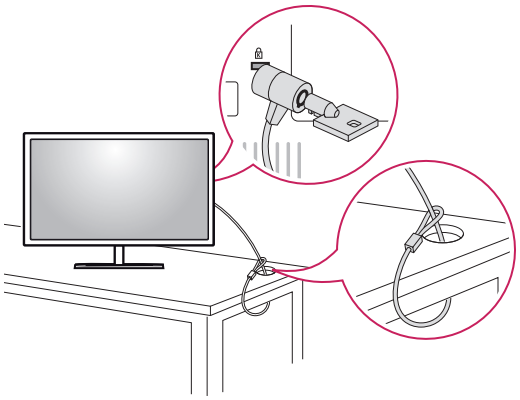

メモ

- ケンジントンロック用の金具とケーブルは別売品です。

壁掛け金具を取り付ける

このモニターの映像がは、標準的な壁掛け金具の規格に対応しています。

1 画面を下向きにして置きます。 画面に傷が付かないように、表面を柔らかい布で覆います。

2 モニターの映像がに壁掛け用プレートを置き、モニターの映像がのネジ穴に合わせます。

3 ドライバーを使用して 4 つのネジを締め付けて、モニターの映像がにプレートを固定します。

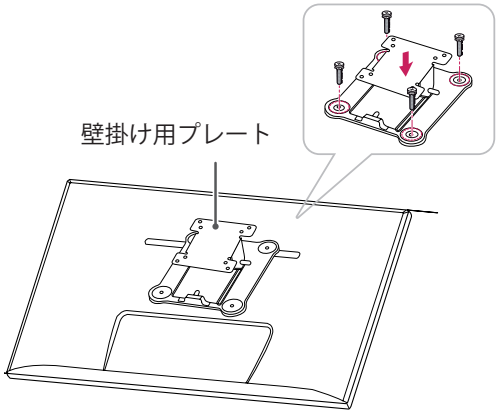

メモ

- 壁掛け用プレートは別売りです。
- 取り付けについては、壁掛け用プレートの取り付けガイドをご参照ください。
- 壁掛け用プレートを取り付けるときは、過剰な力をかけないよう注意してください。モニターの映像がの画面が損傷するおそれがあります。

壁に取り付ける

使用時の発熱による本体の高温化を避けるため、上下左右および壁より 10cm 以上の空間を確保できる場所に設置してください。
詳細な設置方法については、別売の壁掛けブラケットに付属する取扱説明書をご参照ください。

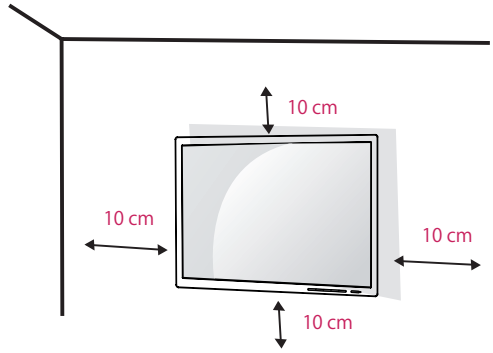

壁にモニターの映像がを取り付けるには、モニターの映像がの背面に壁掛け用ブラケット（別売品）を取り付けます。
壁掛けブラケットがモニターおよび壁にしっかりと固定されていることを確認してください。

1 VESA 規格に準拠したネジと壁掛け用ブラケットを使用します。
2 標準的な長さよりも長いネジを使用すると、モニターの映像がの内部が破損するおそれがあります。
3 VESA 規格以外のネジを使用すると、製品が破損し、モニターの映像がの落下の原因になるおそれがあります。当社は、規格外のネジの使用に関係する事故について、一切の責任を負いかねます。
4 本モニターの映像がは VESA 規格に準拠しています。
5 次の VESA 規格に従って使用してください。
- 784.8 mm 以下
  * 壁掛け用プレートの厚み：2.6 mm
  * 留めネジ：直径 4.0 mm x ピッチ 0.7 mm x 長さ 10 mm
- 787.4 mm 以上
  * VESA 規格に準拠した壁掛け用プレートとネジを使用します。

モデル	27EA83 27EA83R
VESA（A x B）	100 x 100
スタンドのネジ	M4
必要なネジの数	4
壁掛け用プレート（オプション）	RW120 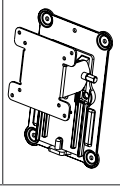

注意

- 感電のおそれがありますので、モニターを移動または設置する場合は、先に電源コードを抜きます。
- モニターを天井または傾きのある壁面に取り付けると、製品が落下し重大なけがを負う可能性があります。正規の LG 製壁掛けブラケットを使用し、販売店または工事専門業者にご相談してください
- ネジを締め付けすぎないようにしてください。モニターが損傷し、保証が無効になる可能性があります。
- VESA 規格に適合するネジおよび壁掛けブラケットを使用してください。使用方法の誤りまたは不適切なアクセサリーが原因の破損やけがは、保証の対象にはなりません。

メモ

- VESA 規格に準拠する壁掛け金具とネジを使用してください。
- 壁掛けブラケットには、設置説明書と取り付けに必要な部品が含まれています。
- 壁掛けブラケットは別売りです。販売店から追加の付属品をご注文いただけます。
- 詳細については、壁掛けブラケットに付属の取扱説明書参照してください。

注意

- モニターを壁に取り付ける場合、角度を次の図の矢印の方向に調整しないでください。
  角度を調整するときに、画面を破損しないようにしてください。

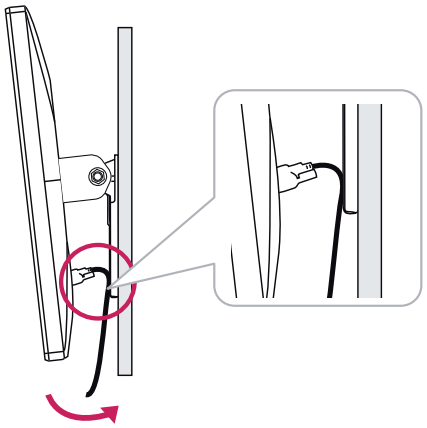

アダプターの取り付けおよび取り外し

アダプターの取り付け手順

1 アダプターカバーのコンパートメントにアダプターを挿入します。

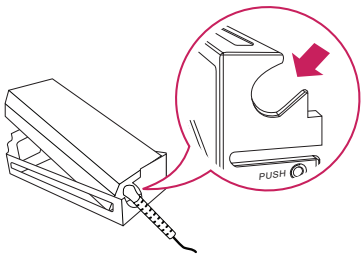

2 アダプターカバーを溝1に挿入してから溝2にはめ込みます。

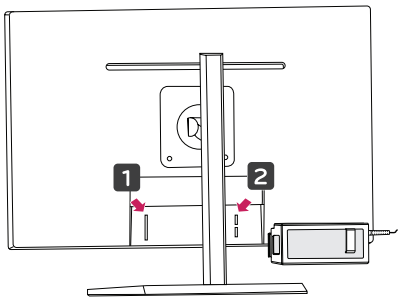

3 電源コードを接続します。

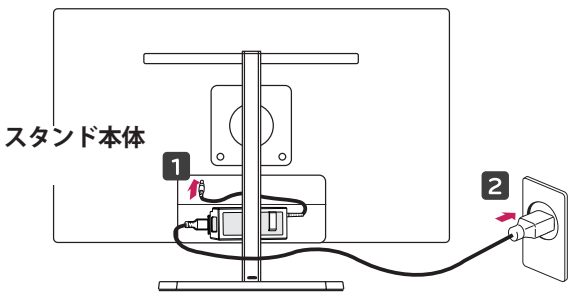

注意

- ピボット機能の使用時は、電源コードが絡まないようコードをスタンド本体とモニターの間に配置してください。

アダプターの取り外し手順

1 電源コードを抜きます。

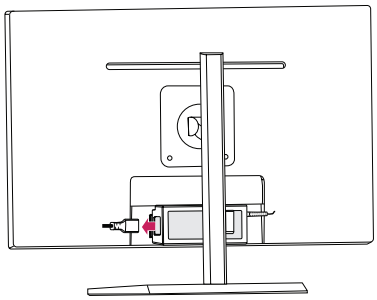

2 PUSHを押してモニターの背面からアダプターカバーを取り外します。

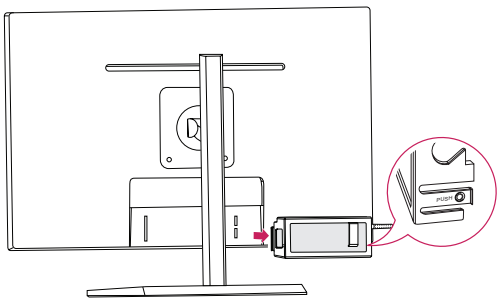

3 アダプターをアダプターカバーから抜き取ります。

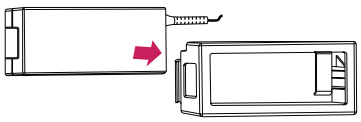

注意

- アダプターを取り付けたり取り外したりするときに、背面カバーや管理カバーに傷が付くことがあります。

接続する

PC を接続する

本機には、プラグアンドプレイ機能に対応しています。

* プラグアンドプレイ：PC に機器を接続して電源を入れると、追加の設定や操作をしなくても、機器の電源が連動してオンになります。

DVI 接続

デジタル映像信号をモニターの映像がに伝送します。 下図のように、DVI ケーブルを使用してモニターの映像がを接続します。
メニュー（⊞）ボタンを押し、入力メニューから入力オプションを選択します。
音声入力の設定については、27 ページをご参照ください。

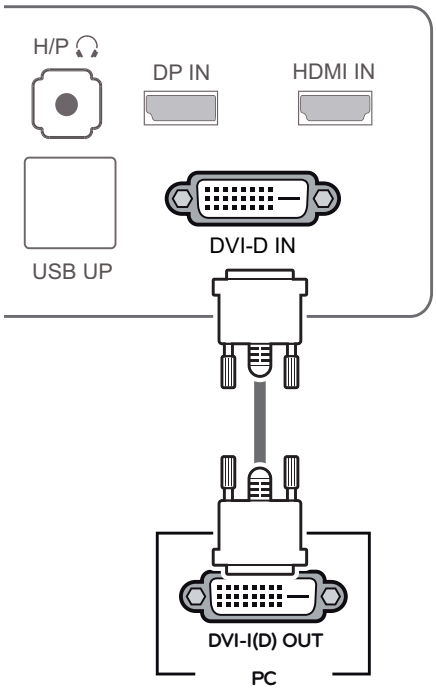

注意

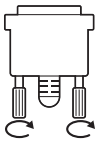

- 画面を指で長時間押し続けないでください。一時的に画面が乱れることがあります。
- 映像の焼き付きを防ぐため、画面に同じ画像を長時間表示しないでください。スクリーンセーバーのご使用をおすすめします。
- 信号入力ケーブルを接続し、ネジを時計回りに回して締め付けます。

メモ

- 電源コードをコンセントに接続する際には、アース付きマルチソケットまたはコンセントをご使用ください。
- 低温の場所で電源を入れると、モニターの映像ががちらつくことがありますが、これは正常な動作です。
- 画面に赤、緑、または青の点が表示されることがありますが、 これは正常な動作です。

Display Port 接続

PC からモニターの映像がにデジタル映像信号および音声信号を伝送します。 下図のように、Display Port ケーブルで PC をモニターの映像がに接続します。
メニュー（⊞）ボタンを押し、入力メニューから入力オプションを選択します。

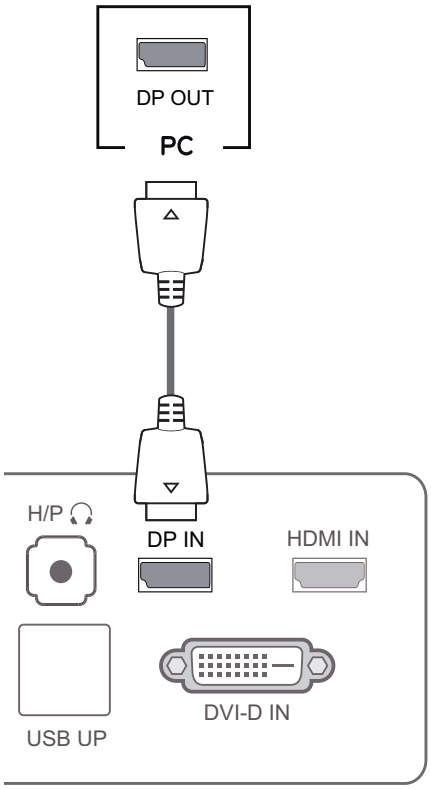

メモ

- PC の DisplayPort バージョンによっては、音声をご利用になれない場合があります。

HDMI 接続

PC および AV 機器からモニターの映像がにデジタル映像信号および音声信号を伝送します。 下図のように、HDMI ケーブルで PC および AV 機器をモニターの映像がに接続します。
メニュー（⊞）ボタンを押し、入力メニューから入力オプションを選択します。

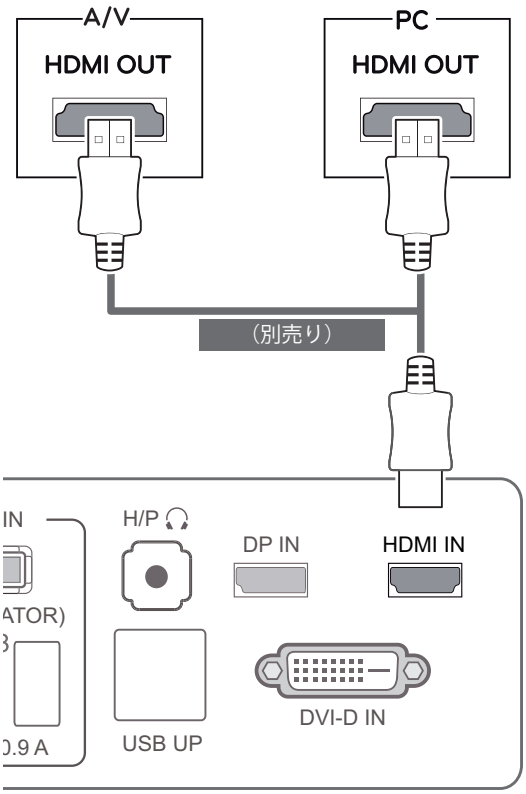

メモ

- HDMI での PC 接続時は、画面の解像度や画面サイズが正常に見えないことがあります。

AV 機器に接続する

USB 3.0ケーブル-PC接続

USB 3.0に対応したUSBデバイスを使用するには、下図のように、先に付属のA-BタイプUSB3.0ケーブルをPCとモニターの間で接続します。
USB IN端子に接続した周辺機器を、PC側から制御することができます。

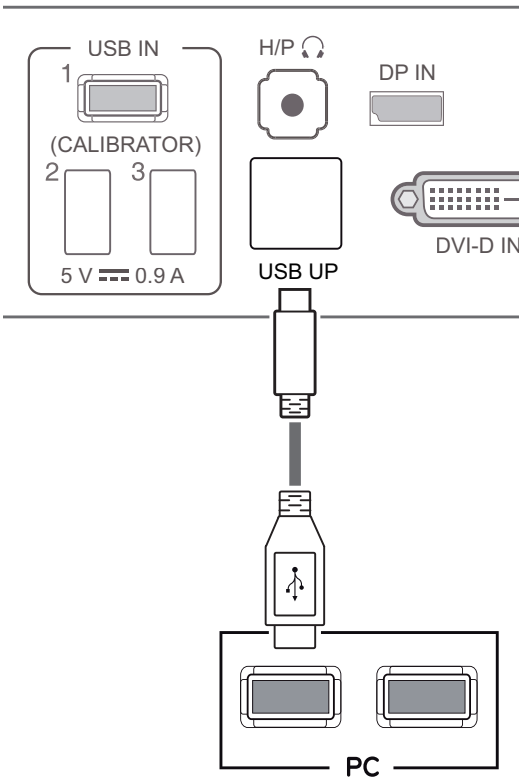

メモ

- この機能のご使用の前に、Windows の最新のサービス パックをインストールしてください。

ヘッドホンを接続する

ヘッドフォン ポートを使用して、周辺機器をモニターの映像がに接続します。 下図のように接続します。

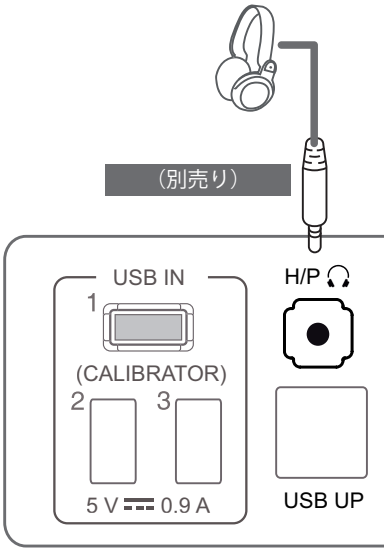

メモ

- 周辺機器は別売りです。
- キーボードやマウスなどの USB デバイスを接続することができます。
- L 型タイプのヘッドホンなどを接続する場合、隣接する他の端子に触れる場合は、ストレートタイプなどのご使用をおすすめします。



L 型タイプ



ストレート タイプ

メモ

- PC および外部機器のオーディオ設定によっては、ヘッドホンおよびスピーカの機能が制限されることがあります。

TUS B3410 ドライバーをインストールする

付属の取扱説明書 CD を PC の CD ドライブに挿入し、TUSB3410 ドライバをインストールします。

1 デデフォルトの Web ブラウザを Internet Explorer に設定します。

2 [TUSB3410 driver（TUSB3410 ドライバ）] をクリックします。

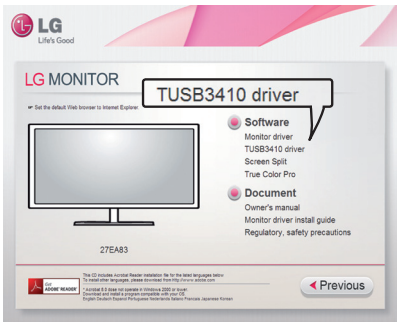

3 CD のメイン画面で [TUSB3410 Driver（TUSB3410 ドライバ）] をクリックします。ファイルのダウンロードのウィンドウが表示されたら、[Run（実行）] ボタンをクリックします。（ファイルのダウンロードのウィンドウは、オペレーティングシステムと Internet Explorer のバージョンによって異なりますが、インストールの手順は同じです）。

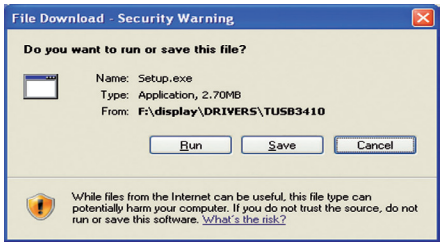

注意

- [Run（実行）] をクリックして、ドライブのインストールの次の手順に進みます。[Save（保存）] をクリックすると、インストールは中止されます。

4 TUSB3410 ドライバのインストーラが起動したら、[Next（次へ）] をクリックします。

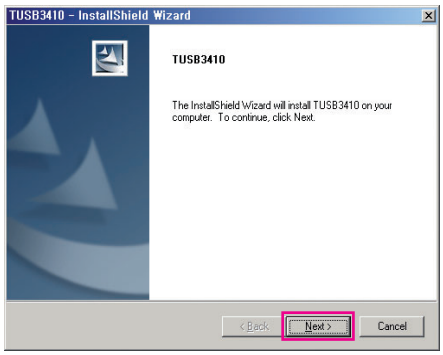

5 [License Agreement（ライセンス契約）] 画面で [I Agree（同意する）] をオンにし、[Next（次へ）] をクリックします。

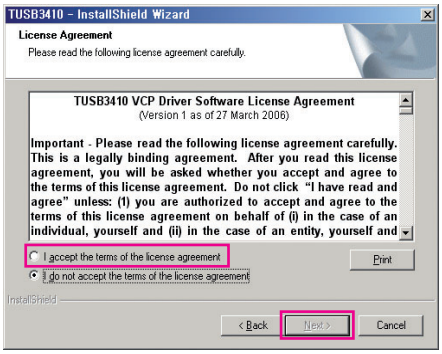

6 以下のように、インストールが実行されます。

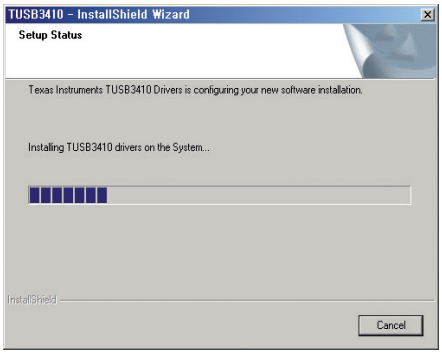

7 インストールを完了します。

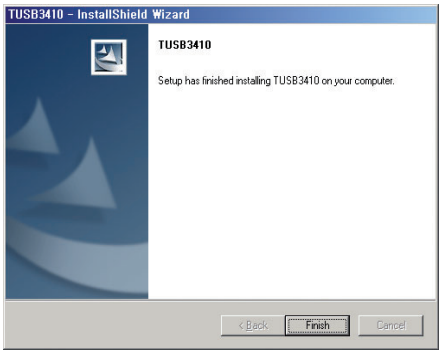

TRUE COLOR PRO/FINDER をインストールする

付属の取扱説明書 CD を PC の CD ドライブに挿入し、True Color Pro/Finder ソフトウェアをインストールします。

1 True Color Pro/Finder のインストーラーが起動すると、以下のようにウィンドウが表示されます。 言語を選択し、**[Next（次へ）]** をクリックします。

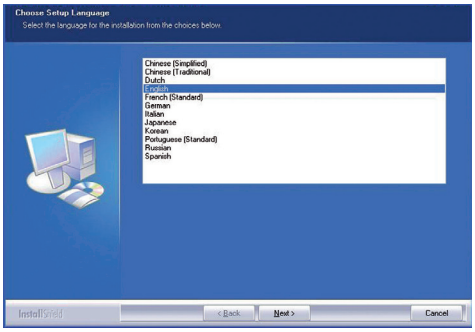

2 **[Next（次へ）]** をクリックします。

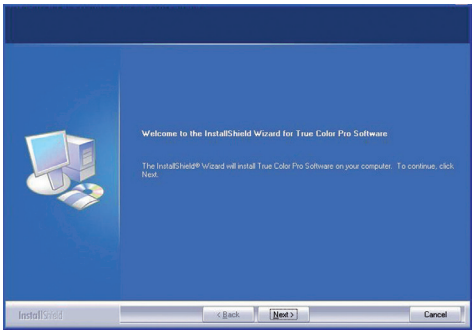

注意

- Windows 7 の場合は、UAC 制御を無効にするための手順があります。

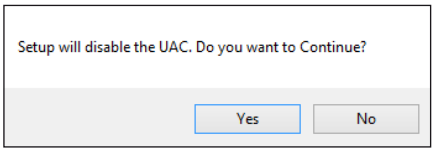

[Yes]をクリックすると、インストールが続行します。

3 [License Agreement（ライセンス契約）] 画面で [I accept....（同意する）] をオンにし、**[Next（次へ）]** をクリックします。

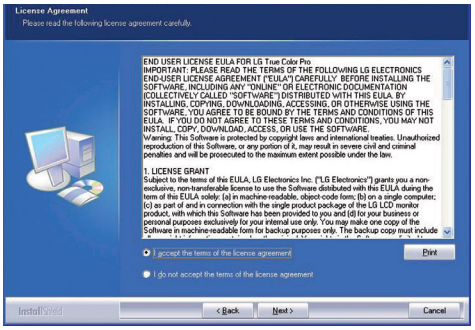

4 ユーザー名および会社名を入力し、**[Next（次へ）]** をクリックします。

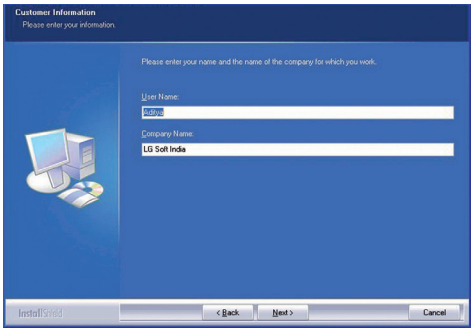

5 インストール パスを変更する場合は、**[Change（変更）]** をクリックして変更します。**[Next（次へ）]** をクリックします。

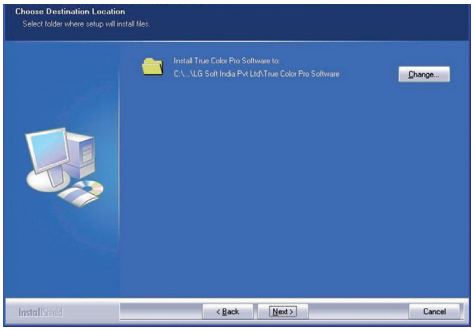

6 **[Install（インストール）]** をクリックしてインストールを開始します。

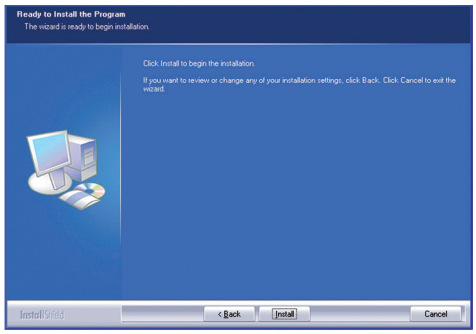

7 インストールが完了したら、システムを再起動します。

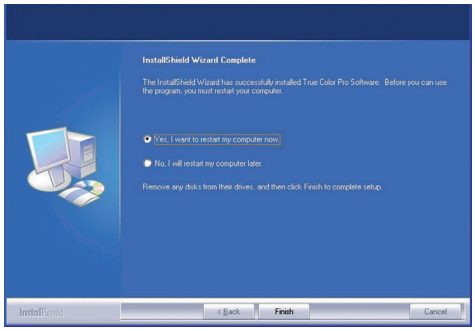

⚠ 注意

- 互換性のないキャリブレーションアプリケーションが PC にインストールされている場合、インストール中に、そのアプリケーションを削除するように指示する警告メッセージが表示されます。

8 True Color Pro/Finder ソフトウェアを実行すると、PC 画面の右下にあるシステムトレイに True Color Pro/Finder のアイコン [ ] が表示されます。



True Color Pro/Finder アイコンを右クリックし、[Start Program（プログラムの開始）] を選択して、プログラムを開始します。

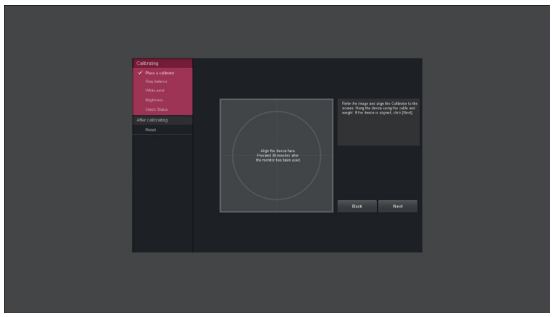

⚠ 注意

- True Color Pro/Finder ソフトウェアを使用してモニターのキャリブレーションが完了したら、モニターからキャリブレーターを取り外し、直射日光を避けて室温で保管するか、箱に入れて保管してください。
  - 長期間キャリブレーターの計測部を直射日光にさらしていた場合、キャリブレーターの性能が劣化するおそれがあります。
  - 過度の低温/高温、高湿度の環境では保管しないでください。
- サードパーティのキャリブレーションアプリケーションがPCにインストールされている場合は、2つのアプリケーションの競合により画質に影響が出る可能性があります。最良の性能が得られるよう、サードパーティのキャリブレーションアプリケーションは削除することをお勧めします。

メモ

- True Color Pro/Finder の機能を使用するためには、対応しているキャリブレーターを購入する必要があります。
- 対応しているキャリブレーターおよびグラフィックカードの詳細については、True Color Pro/Finder のユーザーガイドを参照してください。
- 入力ポートを変更した場合は、モニターの画質を再度キャリブレーションすることをお勧めします。

日本語

SCREEN SPLIT をインストールする

付属の取扱説明書 CD を PC の CD ドライブに挿入し、Screen Split ソフトウェアをインストールします。

1 Screen Split のインストーラが起動すると、以下のようにウィンドウが表示されます。 言語を選択し、**[Next（次へ）]** をクリックします。

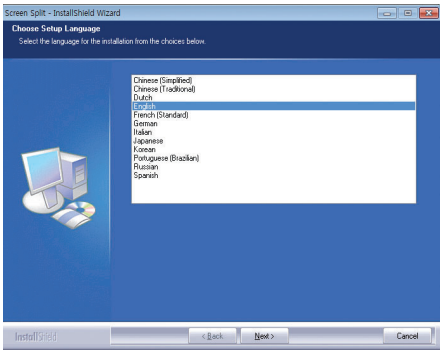

2 **[Next（次へ）]** をクリックします。

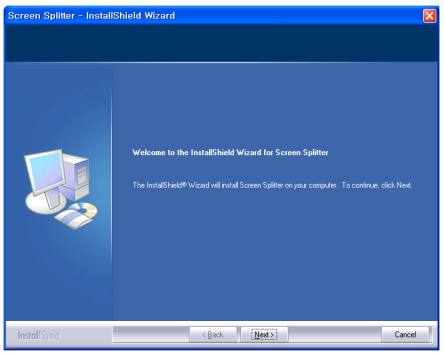

3 [License Agreement（ライセンス契約）] 画面で [I accept....（同意する）] をオンにし、**[Next（次へ）]** をクリックします。

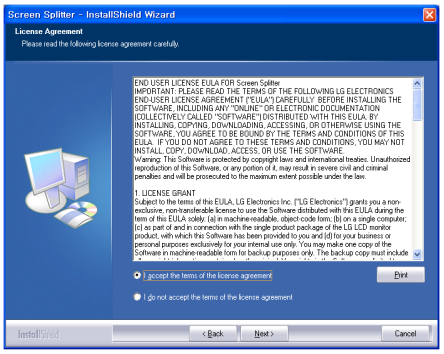

4 ユーザー名および会社名を入力し、**[Next（次へ）]** をクリックします。

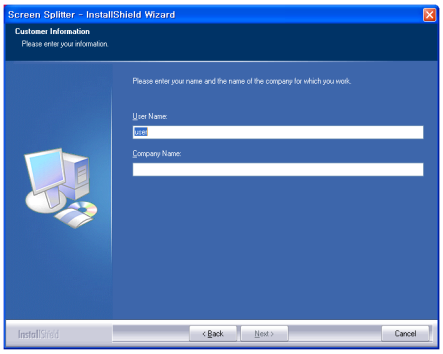

3 設置フォルダーを変更する場合は、**[Change（変更）]** をクリックして変更します。**[Next（次へ）]** をクリックします。

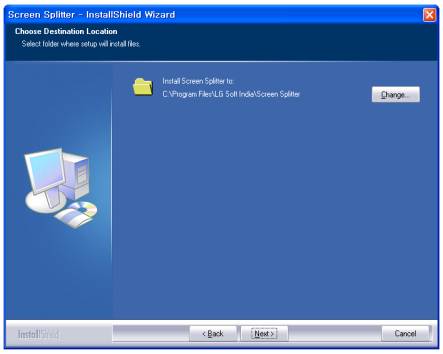

6 **[Install（インストール）]** をクリックしてインストールを開始します。

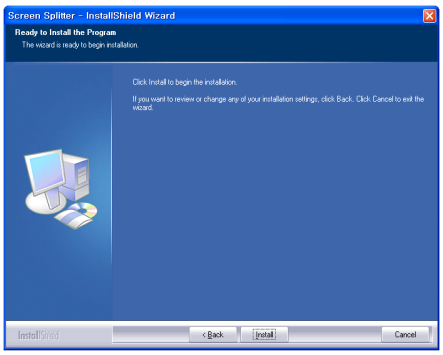

7 インストールが完了したら、システムを再起動します。

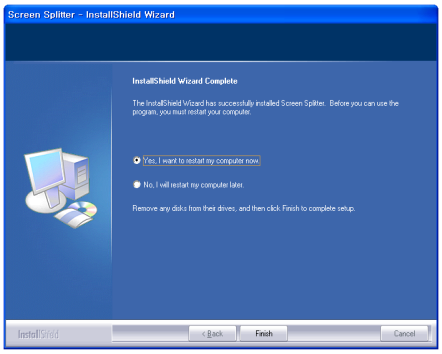

詳細設定

メイン メニューの表示

1 **メニュー**（⊞）ボタンを押します。

2 < ボタンおよび > ボタンでオプションを調整します。

上位メニューに戻るか、他のメニュー項目を設定する場合は、**メニュー**（⊞）ボタンを使用します。

3 **メニュー**（⊞）ボタンを押し続けて OSD メニューを終了します。

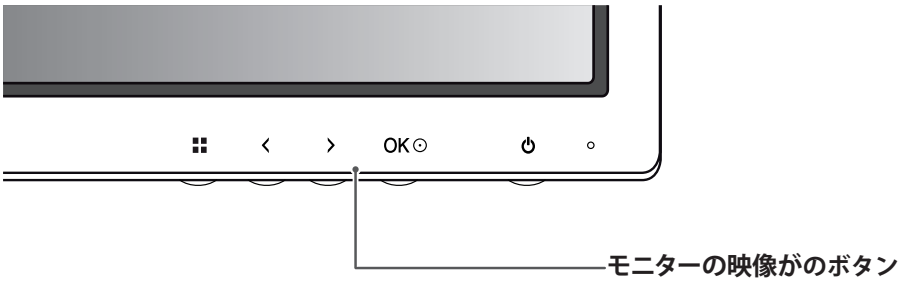

ボタン	説明	
Menu（⊞）**（メニュー）**	メニューが表示されていない場合	メイン メニューが表示されます。
	メニューが表示されている場合	ボタンを押すと、前の画面に移動します。 3 秒以上押し続けると、OSD メニューが終了します。
<	メニューが表示されていない場合	モニターの音量を調節します。
	メニューが表示されている場合	左方向キー
>	メニューが表示されていない場合	モニターの音量を調節します。
	メニューが表示されている場合	右方向キー
OK ⊙	メニューがアクティブである場合：OKを押すと機能を選択できます。 メニューがアクティブでない場合：OK を押すと、現在の信号の解像度が表示されます（入力信号がある場合のみ）。	
⏻ **（電源ボタン）**	電源をオンまたはオフにします。	
	電源インジケーター	モニターの映像がが動作モードにある場合、電源インジケーターは赤色で点灯します（オン モード）。 モニターの映像がが節電モードにある場合、電源インジケーターが赤色で点滅します。

メモ

本機の操作ボタンは、すべてタッチセンサーです。指で触れるだけで操作が可能です。

詳細設定

メニュー設定

1 **モニターの下部にあるメニュー（⊞）ボタンを押して、メニュー OSD を表示します。**

2 " < " ボタンまたは " > " ボタンを押して、オプションを設定します。

3 ✕を選択して OSD メニューを終了します。
上位メニューに戻るか、他のメニュー項目を設定する場合は、**メニュー**（⊞）ボタンを使用します。



各オプションは次のとおりです。

メニュー	説明
明るさ	画面の明るさとコントラストを調整します。
コントラスト	
音量	音量を調整します。
	メモ • DVI 入力モードの場合、ボリュームの調整は利きません。 • [音量] メニューのメニューボタンで、ミュート機能を有効 / 無効に設定できます。
入力	現在の入力モードを選択します。
画面サイズ	画面サイズを調整します。
ECO（エコ）	ECO 機能の有効 / 無効を切り替えます。
カラーモード	[ユーザー]、[RGB]、[Adobe RGB]（27EA83 モデルのみ）、または [キャリブレーション] に設定します。
PIP	モニターの映像が 1 台に 2 入力モードの画面を表示します（ページ 24）。
画質	画面のシャープネス、ブラック レベル、応答速度を調整します（ページ 25）。
カラー	画面のガンマ、色温度、色のバランスを調整します（ページ 26）。
設定	言語、PC/AV モード、メインオーディオ、ボタン操作音、電源 LED、DDC/CI、OSD ロックを設定します。（ページ 27）。
リセット	工場出荷時の設定に戻します。 すぐにリセットする場合は、< ボタンおよび > ボタンを押してください。
終了	OSD メニューを終了します。

画面サイズ設定

1 モニターの下部にあるメニュー（⊞）ボタンを押して、メニュー OSD を表示します。

2 " < " ボタンまたは " > " ボタンを押して、**[画面サイズ]** に移動します。

3 **[OK]** を押して **[画面サイズ]** を選択します。

4 " < " ボタンまたは " > " ボタンを選択して、オプションを設定します。

5 ✕を選択して OSD メニューを終了します。
上位メニューに戻るか、他のメニュー項目を設定する場合は、**メニュー**（⊞）ボタンを使用します。



画面サイズ

サブ メニュー



ワイド **オリジナル** **1:1** **戻る** **終了**

各オプションは次のとおりです。

[Menu] > [画面サイズ]	説明
ワイド	映像信号入力とは無関係にワイドスクリーンで映像を表示します。
オリジナル	入力映像信号のアスペクト比に応じて映像を表示します。
1:1	アスペクト比は元の映像と変わりません。
戻る	前の OSD 画面に移動します。
終了	OSD メニューを終了します。

メモ

- 推奨解像度（2560 x 1440）にしてある場合は、[ワイド]、[オリジナル]、[1：1] のどのオプションでも見た目は変わらないことがあります。
- インターレース信号の場合は、画面サイズは変更できません。

ECO の設定

1 メニュー OSD を表示するには、モニターの下部にある Menu（⊞）ボタンを押します。

2 < または > を押して [ECO（エコ）] に移動します。

3 [OK] を押して [ECO（エコ）] を選択します。

4 < または > ボタンを使用してオプションを設定します。

5 ✕を選択すると OSD メニューが終了します。
上位のメニューに戻る、または別のメニュー項目を設定する場合は、Menu（⊞）ボタンを使用します。



ECO

サブ メニュー



オン **You saved 00.00 trees!** **オフ** **リセット** **戻る** **終了**

各オプションは次のとおりです。

[Menu] > [ECO（エコ）]	説明	
ECO	**オン**	ECO 効率レベルに従って節電できる ECO 機能を有効にします。
	オフ	ECO 機能を無効にします。
	リセット	ECO データをリセットします。

カラーモードの設定

1 メニュー OSD を表示するには、モニターの下部にある Menu（ ）ボタンを押します。

2 < または > を押して [カラーモード] に移動します。

3 [OK] を押して [カラーモード] を選択します。

4 < または > ボタンを使用してオプションを設定します。

5 ✕を選択すると OSD メニューが終了します。
上位のメニューに戻る、または別のメニュー項目を設定するには、Menu（ ）ボタンを使用します。



カラーモード

サブ メニュー



ユーザー



sRGB



AdobeRGB（27EA83 モデルのみ）



キャリブレーション



戻る



終了

各オプションは次のとおりです。

[Menu] > [カラーモード]	説明
ユーザー	お好みの画質に調整します。 メイン メニューのカラー モードを調整できます。
sRGB	モニターおよびプリンタに標準の RGB 色空間を適用します。
AdobeRGB（27EA83 モデルのみ）	sRGB よりはるかに大きい色空間を適用します。写真の印刷にはこのオプションが適しています。
キャリブレーション	True Color Pro/Finder でキャリブレーションされた値を適用します。
	メモ True Color Pro/Finder Proプログラムを実行します。
戻る	前の OSD 画面に戻ります。
終了	OSD メニューを終了します。

PIP 設定

1 モニターの下部にあるメニュー（⊞）ボタンを押して、メニュー OSD を表示します。

2 " < " ボタンまたは " > " ボタンを押して、**[PIP]** に移動します。

3 **[OK]** を押して **[PIP]** を選択します。

4 " < " ボタンまたは " > " ボタンを選択して、オプションを設定します。

5 ✕を選択して OSD メニューを終了します。
上位メニューに戻るか、他のメニュー項目を設定する場合は、**メニュー**（⊞）ボタンを使用します。



PIP

サブ メニュー



PIP **サイズ** **位置** **リセット** **戻る** **終了**

各オプションは次のとおりです。

[メニュー] > [PIP]	**説明**	
PIP	モニターの映像が 1 台に 2 入力モードの画面を表示します （DVI+DP、HDMI+DP、DP+DVI、DP+HDMI）	
サイズ	サブ画面のサイズを調整します。	
	2 分割	サブ画面とメイン画面を同じサイズにします。
	小	サブ画面を小さいサイズで表示します。
	中	サブ画面を通常のサイズで表示します。
	大	サブ画面を大きいサイズで表示します。
位置	サブ画面の位置を調整します。 デフォルト値は右下です。	
	右下	サブ画面を右下に表示します。
	左下	サブ画面を左下に表示します。
	左上	サブ画面を左上に表示します。
	右上	サブ画面を右上に表示します。
リセット	PIP 機能をデフォルト設定にリセットします。	
戻る	前の OSD 画面に移動します。	
終了	OSD メニューを終了します。	

メモ

- PIP モードがオフの場合、[位置] は無効です。
- [サイズ] が [2 分割] に設定されている場合、[位置] は無効です。

画質

1 モニターの下部にあるメニュー（⊞）ボタンを押して、メニュー OSD を表示します。

2 " < " ボタンまたは " > " ボタンを押して、**[画質]** に移動します。

3 **[OK]** を押して **[画質]** を選択します。

4 " < " ボタンまたは " > " ボタンを選択して、オプションを設定します。

5 ✕を選択して OSD メニューを終了します。
上位メニューに戻るか、他のメニュー項目を設定する場合は、**メニュー**（⊞）ボタンを使用します。



画質

サブ メニュー



シャープネス **ブラックレベル** **応答速度** **リセット** **戻る** **終了**

各オプションは次のとおりです。

[メニュー] > [画質]	**説明**	
シャープネス	画面のシャープネスを調整します。	
ブラックレベル	オフセット レベルを設定します（HDMI のみ）。 • **オフセット：**映像信号の基準として、これがモニターの映像がで表示できる最も暗い色です。	
	高	画質が明るくなります。
	低	画質が暗くなります。
応答速度	画面の速度に基づいて、表示される映像の応答速度を設定します。 標準的な環境の場合、[標準] を使用することをお勧めします。 動きの速い映像の場合、[高] を使用することをお勧めします。 [高] に設定すると、残像が発生することがあります。	
	高	応答速度を [高] に設定します。
	中間	応答速度を [中間] に設定します。
	低	応答速度を [低] に設定します。
リセット	工場出荷時の設定に戻します。	
戻る	前の OSD 画面に移動します。	
終了	OSD メニューを終了します。	

カラー

1 モニターの下部にあるメニュー（⊞）ボタンを押して、メニュー OSD を表示します。

2 " < " ボタンまたは " > " ボタンを押して、**[カラー]** に移動します。

3 **[OK]** を押して **[カラー]** を選択します。

4 " < " ボタンまたは " > " ボタンを選択して、オプションを設定します。

5 ✕を選択して OSD メニューを終了します。
上位のメニューに戻るか、他のメニュー項目を設定する場合は、上矢印（⊞）ボタンを使用します。



カラー

サブ メニュー



ガンマ **色温度** **赤** **緑** **青** **6 色相環** **リセット** **戻る** **終了**

各オプションは次のとおりです。

[メニュー] > [カラー]	**説明**	
ガンマ	ガンマのユーザー設定：ガンマ 0、ガンマ 1、ガンマ 2 というモニター設定を使用する場合、ガンマ設定の数字が大きいほど画像が明るくなります。	
色温度	**ユーザー**	
	• **赤** • **緑** • **青**	赤、緑、および青を使用して、映像色をカスタマイズできます。
	工場出荷時のデフォルトの映像色を選択します。 **Warm：**画面のカラーを赤っぽい色調に設定します。 **Medium：**画面のカラーを赤と青の間の色調に設定します。 **Cool：**画面のカラーを青っぽい色調に設定します。	
6 色相環	6 色（赤、緑、青、シアン、マゼンタ、黄）の色と彩度を調整し、設定を保存することにより、色に対するユーザーの要件を満たします。	
	色合い	画面の色調を調整します。
	彩度	画面の色の彩度を調整します。 値を低くするほど、飽和度が下がり、明るくなります。値を高くするほど、飽和度が上がり、暗くなります。
リセット	カラー設定をデフォルト設定に戻します。	
戻る	前の OSD 画面に移動します。	
終了	OSD メニューを終了します。	

設定

1 モニターの下部にあるメニュー（⊞）ボタンを押して、メニュー OSD を表示します。

2 " < " ボタンまたは " > " ボタンを押して、

3 **[OK]** を押して **[設定]** を選択します。

4 " < " ボタンまたは " > " ボタンを選択して、オプションを設定します。

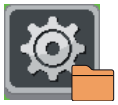

設定

5 ✕を選択して OSD メニューを終了します。
上位のメニューに戻るか、他のメニュー項目を設定する場合は、上矢印（⊞）ボタンを使用します。

サブ メニュー



言語 **メインオーディオ** **ボタン操作音** **電源 LED** **DDC/CI** **OSD ロック** **リセット** **戻る** **終了**

各オプションは次のとおりです。

[メニュー] > [設定]	**説明**	
言語	メニュー画面を適切な言語に設定します。	
メイン オーディオ	デジタル入力信号（HDMI、Display Port）の Audio In ポートを通過するサウンドは、モニターの映像がのスピーカから聞くことができます。	
	メモ [DVI + DP]が選択されている場合、メインオーディオは自動的に[DP]に設定されます。	
ボタン操作音	ボタン音を制御します。 ボタン音は、次の操作をしたときに聞こえます。 DC 電源オン / オフ メニュー OSD オン / オフ	
電源 LED	モニターの映像がの前面にある電源インジケーターのオン / オフを切り替えます。	
	オン	電源インジケーターが自動でオンになります。
	オフ	電源インジケーターがオフになります。
DDC/CI	これは、PC とモニターの映像がの間の通信に使用するプロトコルです。 これにより、モニターの映像がの OSD メニューで実行する細かい機能調整や設定を PC から制御できます。	
	オン	PC とモニターの映像がの間で通信することにより、PC を使用してモニターの映像がを調整できます。
	オフ	PC とモニターの映像がの間で通信ができなくなるため、PC を使用してモニターの映像がを制御できません。
OSD ロック	間違ったキー入力を防ぎます。	
	オン	キー入力できません。
	オフ	キー入力できます。
	メモ OSDロック モードと、[明るさ]、[コントラスト]、[音量]、[入力]、[設定]のための[終了]ボタンを除くすべての機能は無効です。	
リセット	設定をデフォルトにリセットします。	
戻る	前の OSD 画面に移動します。	
終了	OSD メニューを終了します。	

困ったとき

画面に何も表示されません。	
モニターの電源コードは差し込まれていますか？	• 電源コードがコンセントに正しく差し込まれているかどうかを確認します。
電源ランプは点灯していますか？	• 電源ケーブルの接続を確認し、電源ボタンを押します。
電源インジケーターが赤く表示されていますか？	• 接続されている入力が有効になっていることを確認します [メニュー] - [入力]）。
電源ランプは点滅していますか？	• モニターの映像がが省電力モードになっている場合は、マウスを動かすか、キーボードのいずれかのキーを押して、表示をオンに切り替えます。 • PC の電源が入っているかどうかを確認します。
「範囲超過」というメッセージは表示されていますか？	• PC（ビデオ カード）から伝送された信号がモニターの水平周波数または垂直周波数の範囲から外れている場合です。 本書の「仕様」をご参照いただき、適切な周波数を設定します。
「CHECK SIGNAL CONNECTION（信号接続を確認してください）」というメッセージは表示されていますか？	• PC とモニターの映像がの間の信号ケーブルがないか、外れている場合です。 ケーブルを確認し、もう一度接続してください。

「OSD ロック」というメッセージが表示されます。	
Menuボタンを押したときに利用できない機能がありますか？	• OSDがロックされています。 [Menu] > [設定]の順に選択し、[OSDロック]を[ロック解除]に設定します。

画面に残像が生じます。	
モニターの電源を切っても残像が見えますか？	• 静止画映像を長時間表示すると、画面が損傷して残像が生じることがあります。 • モニターの映像がを長時間使用する場合は、スクリーン セーバーを使用して画面を保護します。

メモ

- **垂直周波数：**映像を表示するためには、蛍光灯のように毎秒何十回も画面をリフレッシュしなければなりません。
  1 秒間で画面がリフレッシュされる回数を「垂直周波数」または「リフレッシュ レート」と呼びます。単位は Hz です。
- **水平周波数：**横線 1 本を表示するためにかかる時間を「水平サイクル」と呼びます。 1 秒間で表示される横線の数は、
  1 を水平サイクルで除算することにより計算できます。 これを水平周波数と呼びます。単位は kHz です。

メモ

- [コントロール パネル] > [画面] > [設定] の順に選択して、ビデオ カードの解像度または周波数がモニターの許容範囲にあるかどうかを確認し、推奨される（最適な）解像度に設定します。
- ビデオ カードを推奨される（最適な）解像度に設定しないと、文字がぼやけたり、画面がかすれたり、表示領域が切り捨てられたり、表示位置がずれたりすることがあります。
- 調整の手順は、お使いのコンピュータまたはオペレーティング システムによって異なる場合があります。 また、ビデオ カードによっては、一部の解像度がサポートされていない場合があります。 この場合は、コンピュータまたはビデオ カードの製造業者にお問い合わせください。

表示色が適切に表示されません。	
表示色が減色（16 色）して表示されていますか？	• 色を 24 ビット（True Color）以上に設定します。 Windows では、[コントロール パネル] > [画面] > [設定] > [画面の色] を選択します。
表示色が不安定に表示されるか、モノクロで表示されていますか？	• 信号ケーブルが正しく接続されているかどうかを確認します。 ケーブルを接続し直すか、PC のビデオ カードをもう一度挿入します。
画面に点が表示されていますか？	• モニターの映像が を使用すると、画面にぼんやりした点（赤、緑、青、白、または黒）が表示されることがあります 。これは、正常な動作であり、モニターの性能に関連するものではありません。

仕様

LCD 画面	タイプ	68.47 cm TFT（Thin Film Transistor） LCD（Liquid Crystal Display）画面 画面の対角線の長さ：68.47 cm
	ピクセル ピッチ	0.2331 mm x 0.2331 mm
解像度	最大解像度	2560 x 1440 @ 60 Hz
	推奨解像度	2560 x 1440 @ 60 Hz
映像信号	水平周波数	30 kHz ～ 90 kHz
	垂直周波数	57 Hz ～ 75 Hz
	同期	セパレート同期
入力コネクター	DVI-D、HDMI、Display Port、H/P Out、USB UP（USB 3.0）、USB IN（USB 3.0）	
電源	電圧	19.5 V ⎓ 4.2 A
	27EA83 - 消費電力（標準）	オン モード：70 W 節電モード ≤ 0.5 W オフ モード ≤ 0.5 W
	27EA83R - 消費電力（標準）	オン モード：50 W 節電モード ≤ 0.5 W オフ モード ≤ 0.5 W
寸法	モニターの映像が サイズ（幅 x 高さ x 奥行）	
	スタンド装着時	643 mm x 459.4 mm x 225.4 mm
	スタンドなし	643 mm x 381.2 mm x 37.6 mm
重量（パッケージを除く）	**27EA83** : 7.3 kg **27EA83R** : 7.0 kg	
AC/DC アダプター	AAM-00 タイプ（AMPOWER Technology., Co.Ltd 製）。 出力：19.5 V ⎓ 5.65 A	
スタンドの角度の調整	前 / 後：-5° ～ 15° （ヘッド）	
環境条件	動作条件	温度：10S° C ～ 35° C、湿度：10% ～ 80%
	保管条件	温度：-20° C ～ 60vC、湿度：5% ～ 90%

仕様は事前の通知なしに変更されることがあります。

お買い上げ時の初期モード（プリセット モード、DVI-D/HDMI/PC Display Port）

プリセット モード ,PC	水平周波数（kHz）	垂直周波数（Hz）	極性（H/V）	備考
720 x 400	31.468	70.08	-/+	
640 x 480	31.469	59.94	-/-	
640 x 480	37.5	75	-/-	
800 x 600	37.879	60.317	+/+	
800 x 600	46.875	75	+/+	
1024 x 768	48.363	60	-/-	
1024 x 768	60.123	75.029	+/+	
1152 x 864	67.5	75	+/+	
1280 x 1024	63.981	60.02	+/+	
1280 x 1024	79.976	75.025	+/+	
1680 x 1050	65.29	59.954	-/+	
1600 x 1200	75	60	+/+	
1920 x 1080	67.5	60	+/-	
1920 x 1200	74.038	59.950	+/-	
2560 x 1440	88.79	59.95	+/-	

HDMI

プリセット モード ,PC	水平周波数（kHz）	垂直周波数（Hz）
480P	31.50	60
576P	31.25	50
720P	37.50	50
720P	45.00	60
1080i	28.12	50
1080i	33.75	60
1080P	56.25	50
1080P	67.50	60

電源インジケーター

モード	LED の色
オン モード	赤
節電	赤の点滅
オフ モード	オフ

正しくご使用いただくために

モニターを使用するときの正しい姿勢

画面がわずかに目より低くなるように角度を調整します。

- 長時間の使用による疲労を軽減するため、1 時間ごとに約 10 分間の休憩を取るようにしてください。
- タッチ モニターのスタンドを使用して、製品を最適な位置に設定します。
  画面が最も見やすくなるよう、スタンドの角度を -5° ～ 15° の範囲で調節します。

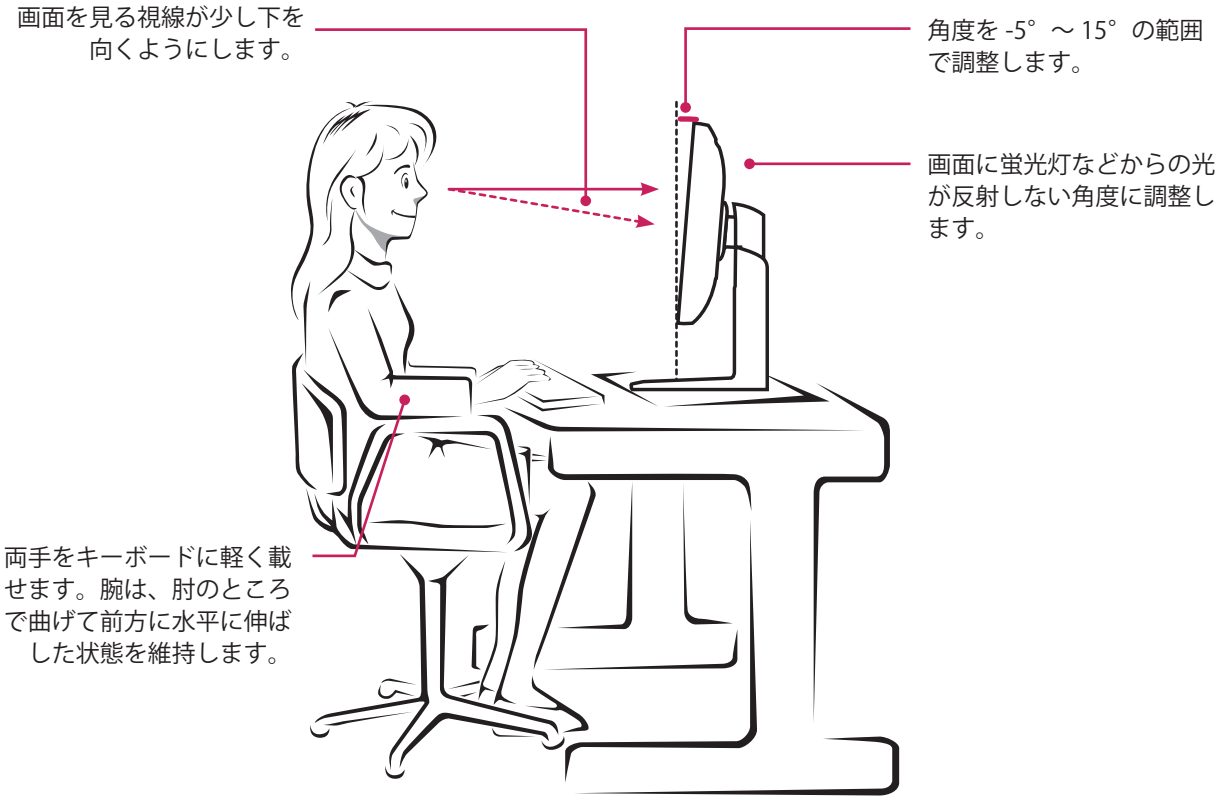

製品を使用する前に必ず安全上のご注意をお読みください。
取扱説明書（CD）は後で参照できるようにわかりやすい場所に保管してください。
製品のモデルとシリアル番号は背面と側面にあります。 保守が必要になった場合に備えて、下記にご記入ください。

モデル

シリアル

ENERGY STAR is a set of power-saving guidelines issued by the U.S.Environmental Protection Agency(EPA).

As an ENERGY STAR Partner LGE U. S. A.,Inc. has determined that this product meets the ENERGY STAR guidelines for energy efficiency.

メモ

- ENERGY STAR（EPA）は、27EA83 モデルではサポートされません。

	ENERGY STAR(EPA) サポート
27EA83R	o
27EA83	x