LG
Life's Good

FRANÇAIS

MANUEL D'UTILISATION

Mini-chaîne Hi-Fi

Veuillez lire attentivement ce manuel avant d'utiliser votre appareil et conservez-le pour vous y référer ultérieurement.

CM2630B (CM2630B, CMS2630FH)

MFL67884201

Consignes de sécurité

ATTENTION : AFIN DE RÉDUIRE LE RISQUE DE DÉCHARGE ÉLECTRIQUE, NE RETIREZ PAS LE BOÎTIER (NI L'ARRIÈRE). AUCUNE PIÈCE DE CET APPAREIL N'EST SUSCEPTIBLE D'ÊTRE RÉPARÉE PAR L'UTILISATEUR. CONFIEZ L'ENTRETIEN DE L'APPAREIL À DES PERSONNES QUALIFIÉES.

Le symbole d'un éclair à l'intérieur d'un triangle sert à avertir l'utilisateur de la présence d'une tension dangereuse non isolée dans le corps de l'appareil, qui peut être suffisamment élevée pour provoquer un risque de décharge électrique.

Le symbole d'un point d'exclamation à l'intérieur d'un triangle sert à avertir l'utilisateur de la présence d'instructions d'utilisation et de maintenance (entretien) importantes dans la documentation qui accompagne l'appareil.

AVERTISSEMENT : POUR PRÉVENIR TOUT RISQUE D'INCENDIE OU DE DÉCHARGE ÉLECTRIQUE, N'EXPOSEZ PAS CET APPAREIL À LA PLUIE OU À L'HUMIDITÉ.

AVERTISSEMENT : n'installez pas cet appareil dans un espace confiné tel qu'une bibliothèque ou tout autre meuble similaire.

ATTENTION : n'obstruez pas les ouvertures d'aération. Installez l'appareil conformément aux instructions du fabricant. Les fentes et les ouvertures du boîtier servent à assurer la ventilation et le bon fonctionnement de l'appareil, ainsi qu'à le protéger contre la surchauffe. Les ouvertures ne doivent jamais être bloquées en installant l'appareil sur un lit, un canapé, un tapis ou toute autre surface similaire. Cet appareil ne doit pas être placé dans un emplacement fermé tel qu'une bibliothèque ou une étagère, à moins d'assurer une ventilation adéquate ou que les instructions du fabricant l'autorisent.

ATTENTION : cet appareil utilise un système laser. Afin de garantir l'utilisation correcte de cet appareil, veuillez lire attentivement ce manuel d'utilisation et conservez-le pour vous y référer ultérieurement. Si l'appareil nécessite une intervention de maintenance, contactez un point de service après-vente agréé.
L'utilisation de commandes, de réglages ou de procédures autres que ceux décrits dans ce document peut entraîner une exposition à des radiations dangereuses
Pour éviter l'exposition directe au faisceau laser, n'essayez pas d'ouvrir le boîtier.

PRÉCAUTION concernant le cordon d'alimentation

Il est recommandé de brancher la plupart des appareils sur un circuit dédié.

Autrement dit, un circuit comportant une prise de courant qui alimente uniquement cet appareil et qui n'a ni autres prises ni circuit dérivé. Reportez-vous à la page des spécifications de ce manuel d'utilisation pour plus de détails. Ne surchargez pas les prises murales. Les prises murales surchargées, desserrées ou endommagées, les câbles de rallonge, les cordons d'alimentation effilochés, ou les gaines isolantes craquelées ou endommagées constituent un danger. Chacune de ces conditions peut entraîner un risque de décharge électrique ou d'incendie. Examinez régulièrement le cordon de votre appareil. S'il paraît endommagé ou détérioré, débranchez-le, cessez d'utiliser l'appareil et faites remplacer le cordon par un cordon strictement identique auprès d'un point de service après-vente agréé. Protégez le cordon d'alimentation de sorte qu'il ne puisse pas être tordu, entortillé, pincé, coincé dans une porte ou piétiné. Faites particulièrement attention aux fiches, aux prises murales et au point d'où sort le cordon de l'appareil. Pour déconnecter l'appareil du réseau électrique, retirez le cordon d'alimentation de la prise électrique. Lors de l'installation de l'appareil, assurez-vous que la prise soit facilement accessible.

Cet appareil est équipé d'une batterie transportable ou de piles rechargeables.

Retrait sans danger de la batterie ou des piles de l'appareil : Pour retirer la batterie ou les piles usagées, procédez dans l'ordre inverse de leur insertion. Pour empêcher toute contamination de l'environnement et tout danger pour la santé des êtres humains et des animaux, la batterie ou les piles usagées doivent être mises au rebut dans le conteneur approprié à un point de collecte prévu pour leur recyclage. Ne jetez pas la batterie ou les piles usagées avec les autres déchets. Recyclez toujours les batteries et piles rechargeables usagées. La batterie ne doit pas être exposée à une chaleur excessive, telle que la lumière directe du soleil, les flammes, etc.

ATTENTION : l'appareil ne doit pas être exposé à des projections d'eau ou à des éclaboussures, et aucun objet rempli de liquide tel qu'un vase ne doit être posé sur l'appareil.

Mise au rebut des produits

1. Le pictogramme d'une poubelle barrée sur le produit indique que le produit est conforme à la Directive européenne 2002/96/EC.
2. Tous les déchets électriques et électroniques doivent être collectés séparément et transportés par les services de voirie municipaux vers des installations spécifiques de collecte des déchets, identifiées en conséquence par le gouvernement ou par les autorités locales.
3. Le traitement correct de votre vieil appareil contribue à protéger l'environnement et la santé des personnes.
4. Pour plus d'informations sur le traitement de votre appareil en fin de vie, merci de bien vouloir vous adresser à votre mairie, au service de la voirie ou au magasin où vous avez acheté le produit.

Mise au rebut des piles ou batteries usagées

1. Le pictogramme d'une poubelle barrée sur les piles ou batteries accompagnant votre produit indique qu'elles sont conformes à la Directive européenne 2006/66/EC.
2. Ce pictogramme peut être associé aux symboles chimiques du mercure (Hg), du cadmium (Cd) ou du plomb (Pb) si la batterie contient plus de 0,0005 % de mercure, 0,002 % de cadmium ou 0,004 % de plomb.
3. Toutes les piles ou batteries doivent être collectées séparément et transportées par les services de voirie municipaux vers des installations spécifiques de collecte des déchets, identifiées en conséquence par le gouvernement ou par les autorités locales.
4. La mise au rebut correcte de vos piles ou batteries usagées contribue à protéger l'environnement et la santé des personnes et des animaux.
5. Pour plus d'informations sur la mise au rebut de vos piles ou batteries usagées, contactez votre mairie, le service de la voirie ou le magasin où vous avez acheté ce produit.

CE 0984

LG Electronics déclare par la présente que ce ou ces produits sont conformes aux exigences essentielles et aux dispositions applicables des directives 1999/5/EC, 2004/108/EC, 2006/95/EC, 2009/125/EC et 2011/65/EU.

Vous pouvez obtenir une copie de la déclaration de conformité à l'adresse suivante.

Bureau à contacter pour la conformité de ce produit :

LG Electronics Inc.
Représentant de l'EU, Krijgsman 1,
1186 DM Amstelveen, Pays-Bas

- Veuillez noter que ce bureau n'est PAS un centre de service après-vente. Pour obtenir des informations sur le service après-vente, consultez la carte de garantie ou contactez le revendeur auprès duquel vous avez acheté ce produit.

Pour utilisation en intérieur uniquement.

Déclaration d'exposition aux rayonnements de radiofréquences

Cet appareil doit être installé et utilisé à une distance minimale de 20 cm.

Télécommande Bluetooth LG

Vous pouvez commander cet appareil à l'aide de votre iPhone ou téléphone Android via Bluetooth. Cet appareil et votre téléphone doivent être jumelés via Bluetooth. Visitez “Apple App Store” ou “Google Android Market(Google Play Store)”. Utilisez ce code QR pour chercher l'application "LG Bluetooth Remote". Pour plus d'informations, reportez-vous à la page 24.

Table des matières

1 Démarrage

2 Consignes de sécurité
6 Fonctionnalités uniques
6 Accessoires fournis
7 Fichiers compatibles
8 Télécommande
9 Panneau avant
10 Panneau arrière

2 Raccordements

11 Branchement des enceintes
11 – Raccordement des enceintes à l'appareil
11 Raccordement de l'antenne
12 Raccordement d'accessoires en option
12 – Raccordement d'un périphérique USB
12 – Raccordement au connecteur PORT. IN
13 – Raccordement d'un casque à écouteurs (PHONES)
14 Fonctions de base
14 – Fonctions CD/ USB
14 – Sélection d'un dossier et d'un fichier MP3/WMA

3 Utilisation

15 Autres fonctions
15 – Lecture programmée
15 – Suppression d'un fichier MP3/WMA
16 – Affichage des informations sur les fichiers
16 – Désactivation temporaire du son
16 – Fonction DEMO
16 – Arrêt automatique
16 Utilisation de la radio
16 Écoute de la radio
16 – Amélioration d'une mauvaise réception FM
17 – Préréglage des stations de radio
17 – Suppression de toutes les stations mémorisées
17 – Affichage des informations sur une station de radio
18 Réglage du son
18 – Réglage du mode son
19 Réglage de l'horloge
19 – Utilisation de votre appareil comme réveil
20 – Réglage de la veille programmée
20 – Diminution de la luminosité
20 Fonctions avancées
20 – Enregistrement sur un périphérique USB
20 – Sélection du débit binaire et de la vitesse d'enregistrement
22 Utilisation de la technologie sans fil Bluetooth
22 – Écoute de la musique d'un périphérique Bluetooth
24 Utilisation de l'application de télécommande Bluetooth LG

4 Dépannage

26 Dépannage

5 Annexe

27 Marques de commerce et licences
28 Spécifications
29 Entretien
29 – Remarques sur les disques
29 – Manipulation de l'appareil

Fonctionnalités uniques

Enregistrement direct USB

Enregistrement de musique sur un périphérique USB.

Entrée appareil portable

Écoute de musique depuis un périphérique portable (baladeur MP3, ordinateur portable, etc.).

Réveil

Réglage du réveil à l'heure souhaitée.

Bluetooth®

Écoute de musique stockée sur un périphérique Bluetooth.

Synchronisation de l'heure

L'heure de l'appareil est réglée automatiquement via votre périphérique Bluetooth (application de télécommande Bluetooth LG).

Accessoires fournis

Vérifiez que vous disposez bien des accessoires fournis suivants.

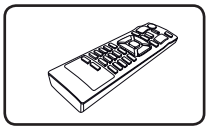

Télécommande (1)

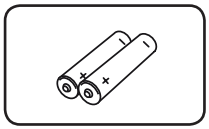

Pile (2)

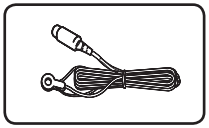

Antenne FM (1)

Fichiers compatibles

Impératifs à respecter pour les fichiers musicaux MP3/WMA

La compatibilité de cet appareil avec les fichiers MP3/WMA est limitée comme suit :

- Fréquence d'échantillonnage : entre 8 et 48kHz (MP3), entre 8 et 48kHz (WMA)
- Débit binaire : 8-320 Kbit/s (MP3), 40-192 Kbit/s (WMA).
- Nombre maximal de fichiers : 999.
- Extension des fichiers : .mp3, .wma
- Format de fichier du CD-ROM : ISO 9660/JOLIET.
- Vous devez choisir l'option de format de disque [Mastered] lorsque vous formatez des disques réinscriptibles afin qu'ils soient compatibles avec les lecteurs LG. Si vous choisissez l'option "Système de fichiers actifs", le disque ne pourra pas être lu sur les lecteurs LG. (Mastered/Système de fichiers actifs : options de formatage de disque pour Windows Vista)

Périphériques USB compatibles

- Lecteur MP3 : lecteur MP3 à mémoire Flash.
- Clé USB à mémoire Flash : clés USB 2.0 ou USB 1.1.
- La fonction USB de cet appareil ne prend pas en charge tous les périphériques USB.

Impératifs à respecter pour les périphériques USB

- Les périphériques nécessitant l'installation d'un programme supplémentaire après la connexion à un ordinateur ne sont pas pris en charge.
- Ne retirez pas le périphérique USB pendant son utilisation.
- Si le périphérique USB a une grande capacité, la recherche peut prendre quelques minutes.
- Pour éviter la perte de données, sauvegardez toutes vos données.
- Si vous utilisez un câble d'extension USB ou un concentrateur USB, le périphérique USB ne sera pas reconnu.
- Le système de fichiers NTFS n'est pas pris en charge. (Seul le système de fichiers FAT (16/32) est accepté.)
- Cet appareil ne prend pas en charge un nombre total de fichiers supérieur ou égal à 1 000.
- Les disques durs externes, les lecteurs de cartes, les périphériques verrouillés, les périphériques USB de type disque dur ou les téléphones portables ne sont pas pris en charge.
- Le port USB de l'appareil ne peut pas être raccordé à un ordinateur. L'appareil ne peut pas être utilisé comme périphérique de stockage.
- Il est possible que certains périphériques USB ne fonctionnent pas avec cet appareil.

Télécommande

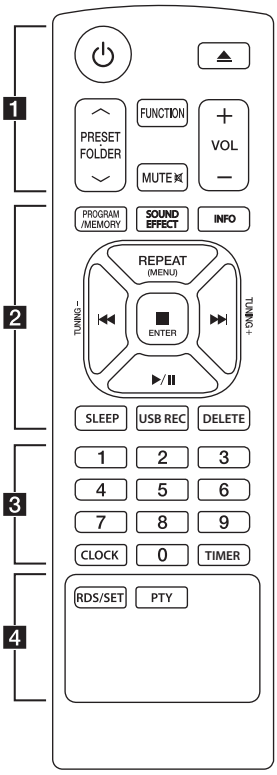

Insertion de la pile

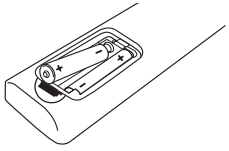

Retirez le couvercle au dos de la télécommande puis insérez deux piles (AAA) en respectant les polarités ⊕ et ⊖ .

1

⏻ (marche/arrêt): Permet d'allumer ou d'éteindre l'appareil.

⏏ (Ouvrir/Fermer) : Permet d'éjecter le disque.

PRESET·FOLDER ∧/∨ :

- Permettent de rechercher un dossier contenant des fichiers MP3/WMA. Lorsque le CD ou le périphérique USB lu contient des fichiers MP3/WMA répartis dans plusieurs dossiers, utilisez les touches **PRESET·FOLDER ∧/∨** pour sélectionner le dossier que vous voulez lire.
- Permettent de choisir un numéro prédéfini pour une station de radio.

FUNCTION : permet de sélectionner la fonction et la source d'entrée.

MUTE 🔇 :permet de mettre le son en sourdine.

VOL +/- : permettent de régler le volume des enceintes.

2

PROGRAM/MEMORY :

- Permet de mémoriser les stations de radio.
- Permet de créer une liste de lecture.

SOUND EFFECT : Permet de sélectionner des effets sonores.

INFO : Permet d'afficher des informations sur votre musique. Des balises ID3 sont dans la plupart des cas insérées dans les fichiers MP3. Une balise comporte le titre, les noms de l'artiste et de l'album, et la durée du morceau.

REPEAT (MENU) : Permet d'écouter vos pistes ou fichiers de manière aléatoire ou répétée.

⏮ / ⏭ (saut/recherche) :

- Permettent d'effectuer une avance ou un retour rapide.
- Permettent de rechercher une section dans une piste ou un fichier

TUNING -/+ :
Permettent de sélectionner la station de radio.

■ENTER :

- Permet d'arrêter la lecture ou l'enregistrement.
- Permet d'annuler la fonction de suppression (DELETE).
- Permet de confirmer le réglage de l'horloge et du réveil.

►/❚❚ (lecture/pause) :

- Permet de démarrer ou suspendre la lecture.
- Permet de démarrer ou suspendre la lecture.

SLEEP : permet d'éteindre automatiquement le système à une heure spécifiée.(Variateur : l'éclairage de la fenêtre d'affichage sera diminué de moitié.)

USB REC : permet de démarrer l'enregistrement.

DELETE : permet de supprimer des fichiers MP3/WMA. (USB uniquement)

3

Boutons numériques de 0 à 9 : Permet de sélectionner des pistes et des fichiers numérotés ou un numéro prédéfini.

CLOCK : permet de régler l'horloge et de consulter l'heure.

TIMER : permet d'utiliser votre lecteur comme réveil.

4

RDS/SET :

- Permet d'activer la fonction RDS (Radio Data System).
- Permet de confirmer le réglage de l'horloge et du réveil.

PTY : permet de rechercher les stations de radio par type.

Panneau avant

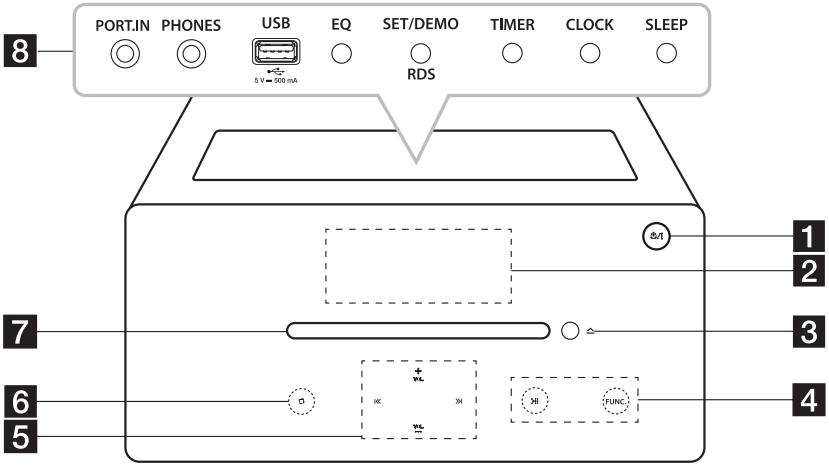

1 ⏻/I (marche/arrêt): Permet d'allumer ou d'éteindre l'appareil.

2 Afficheur

3 ⏏(insertion/éjection)
Permet d'insérer ou d'éjecter un disque.

4 >II(Lecture/Pause)
- Permet de démarrer ou suspendre la lecture.
- Permet de sélectionner le son mono ou stéréo.

FUNC.
Permet de sélectionner la fonction et la source d'entrée.

5 I<< / >>I (Ignorer/Rechercher)
- Permet d'effectuer une recherche vers l'arrière ou vers l'avant.
- Permet de passer à la piste/ au fichier précédent(e)/ suivant(e).

VOL.+/-
Permettent de régler le niveau du volume.

6 □(arrêt)
- Arrête la lecture ou l'enregistrement.
- Annule la fonction SUPPRIMER (DELETE).

7 Fente du disque
Permet de charger un disque.

- Utilisez les boutons du haut après avoir ouvert le couvercle.

8 **PORT.IN**
Permet d'écouter de la musique depuis un périphérique portable.

PHONES
Permet d'écouter de la musique via un casque
(3,5 mm)

Port USB
Permet de raccorder un périphérique USB pour écouter les fichiers audio qu'il contient ou y enregistrer des fichiers audio.

EQ
Permet de sélectionner des effets sonores.

SET/DEMO/RDS
- Confirme les réglages.
- Lancement d'une démonstration de chaque fonction.
- RDS (Radio Data System)

TIMER
Permet d'utiliser votre lecteur comme réveil.

CLOCK
Permet de régler l'heure et de contrôler la durée.

SLEEP
Permet d'éteindre automatiquement le système à une heure spécifiée.
(Variateur : l'éclairage de la fenêtre d'affichage sera diminué de moitié.)

Panneau arrière

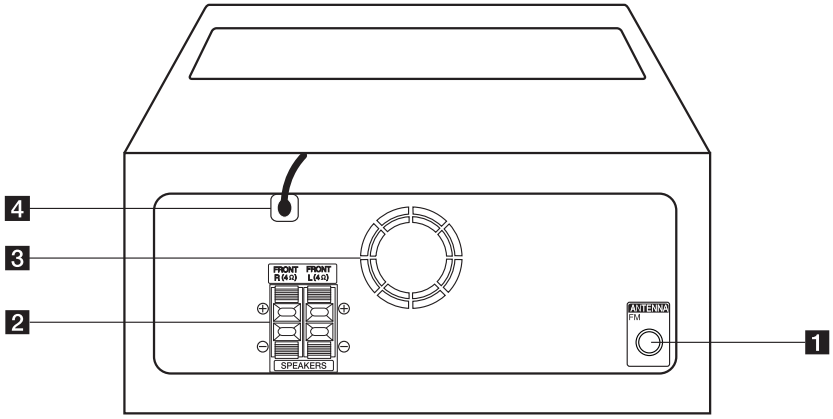

1 **ANTENNA FM**
Permet de raccorder l'antenne filaire FM.

2 Borne de raccordement des **SPEAKERS** (**R/L**)

3 Ventilateur

4 Cordon d'alimentation

Attention

Précautions d'utilisation des touches tactiles

- Utilisez les touches tactiles avec les mains propres et sèches.
  - Dans un environnement humide, essuyez l'humidité sur les touches avant de les utiliser.
- N'appuyez pas trop fort sur les touches tactiles pour qu'elles fonctionnent.
  - Si vous appuyez trop fort, vous risquez d'endommager le capteur des touches.
- Appuyez correctement sur la touche dont vous voulez actionner la fonction.
- Veillez à ne pas mettre un matériau conducteur tel qu'un objet métallique en contact avec les touches tactiles. Cela peut provoquer des dysfonctionnements.

Branchement des enceintes

Raccordement des enceintes à l'appareil

Pour raccorder le câble à l'appareil, appuyez sur chacun des boutons poussoirs en plastique afin d'ouvrir les bornes de raccordement de l'appareil. Insérez le fil puis relâchez le bouton poussoir.

Raccordez l'extrémité noire de chaque fil aux bornes marquées - (moins) et l'autre extrémité aux bornes marquées + (plus).

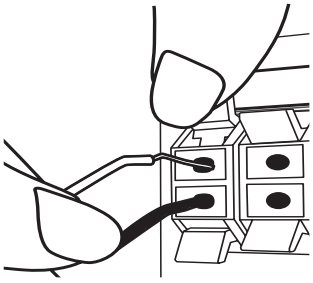

Attention

Les enceintes contenant des pièces magnétiques, il est possible que des irrégularités de couleurs apparaissent sur l'écran du téléviseur ou du moniteur d'ordinateur. Veuillez tenir les enceintes éloignées de votre téléviseur ou de votre écran d'ordinateur.

Couleur	Position
Rouge	Avant droite
Blanc	Avant gauche

Raccordement de l'antenne

Raccordez l'antenne filaire (FM) au connecteur ANTENNA FM.

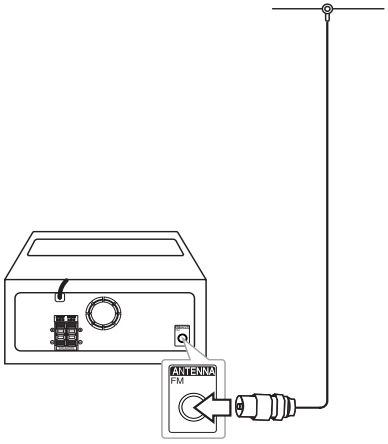

Remarque

Veillez à déployer complètement l'antenne filaire FM.

Raccordement d'accessoires en option

Raccordement d'un périphérique USB

Enfoncez la prise USB d'une clé mémoire USB (ou baladeur MP3, etc.) dans le port USB de l'appareil.

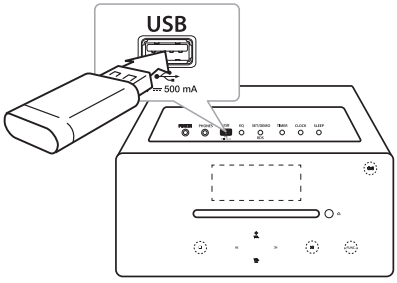

Remarque

Retrait du périphérique USB de l'appareil

1. Choisissez un(e) autre fonction/mode ou appuyez deux fois de suite sur ■**ENTER** ou □.
2. Retirez le périphérique USB de l'appareil.

Raccordement au connecteur PORT. IN

L'appareil permet d'écouter de la musique provenant de divers types de périphériques externes. (Le câble pour périphérique portable ne fait pas partie des accessoires fournis avec cet appareil.)

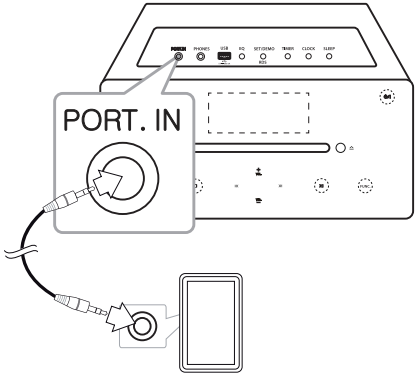

1. Raccordez le périphérique externe au connecteur **PORT. IN** de l'appareil.
2. Mettez l'appareil en marche en appuyant sur la touche ⏻ ou ⏻/❙.
3. Sélectionnez la fonction PORTABLE en appuyant sur **FUNCTION** ou **FUNC.**
4. Allumez le périphérique externe et lancez la lecture.

Raccordement d'un casque à écouteurs (PHONES)

Vous pouvez brancher un casque stéréo (prise de ∅ 3,5 mm) à la prise PHONES de l'appareil pour une écoute privée.(Le câble ne fait pas partie des accessoires fournis avec cet appareil.)

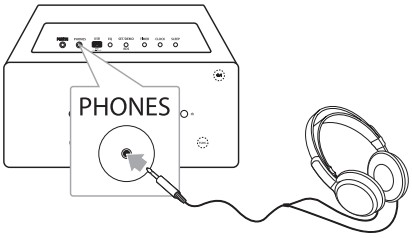

Remarque

Les haut-parleurs ne retransmettent aucun son tant que la fiche du casque reste insérée dans la prise casque.

Fonctions de base

Fonctions CD/ USB

1. Insérez le disque en appuyant sur ⏏ ou connectez le périphérique USB au port USB.
2. Sélectionnez la fonction CD ou USB en appuyant sur la touche **FUNCTION** de la télécommande ou la touche **FUNC.** de l'appareil.
3. Sélectionnez un fichier/ une piste que vous voulez lire en appuyant sur la touche ⏮/⏭ de la télécommande ou sur la touche ⏪/⏩ située sur l'appareil.

Fonction	Action
Arrêt	Appuyez sur ■**ENTER** ou □.
Lecture	Appuyez sur ▶/❚❚ ou ❯❚❚.
Pause	Pendant la lecture, appuyez sur la touche ▶/❚❚ ou ❯❚❚.
Accès à la piste ou au fichier précédent/ suivant	Pendant la lecture, appuyez sur la touche ⏭ ou ⏩ pour passer au fichier/à la piste précédent(e) ou suivant(e). Si la lecture a débuté depuis moins de 2 secondes, appuyez sur ⏮ ou ⏪ pour passer au fichier/à la piste précédent(e). Si la lecture a débuté depuis au moins 3 secondes, appuyez sur ⏮ ou ⏪ pour revenir au début du fichier/ de la piste.
Recherche d'une section dans une piste ou un fichier	Maintenez appuyée la touche ⏮/⏭ ou ⏪/⏩ pendant la lecture et relâchez-la au moment voulu.
Recherche d'une section dans un dossier	Utilisez les touches **PRESET**·**FOLDER** ∧/∨ de la télécommande.
Lecture répétée ou aléatoire	Appuyez plusieurs fois sur la touche **REPEAT(MENU)** de la télécommande pour faire alterner l'affichage dans l'ordre suivant : RPT1 -> RPT DIR (uniquement MP3/ WMA) -> RPT ALL -> RANDOM -> OFF

Sélection d'un dossier et d'un fichier MP3/WMA

1. Appuyez plusieurs fois sur les touches **PRESET**·**FOLDER** ∧/∨ de la télécommande jusqu'à ce que le dossier de votre choix apparaisse.
2. Appuyez sur ▶/❚❚ pour le lire. Le premier fichier du dossier sera lu. (Pendant la lecture, si vous sélectionnez un dossier de votre choix, cette étape n'est pas nécessaire.)

Remarque

- Les dossiers et fichiers sur périphérique USB sont reconnus comme suit.

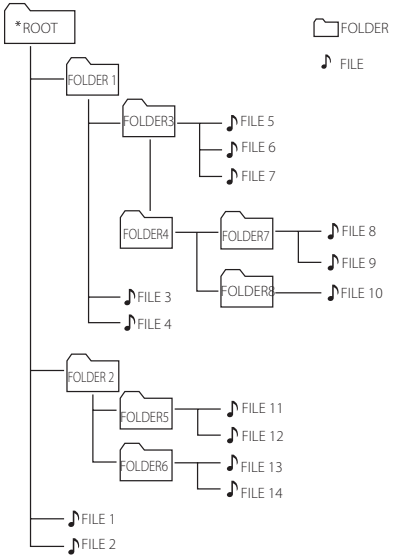

- Si un dossier est vide, il n'apparaît pas.
- Les dossiers s'afficheront dans l'ordre suivant : ROOT → FOLDER1 → FOLDER3 → FOLDER7 → FOLDER8 → FOLDER5 → FOLDER6
- Les fichiers seront lus un à un depuis le ♪ fichier 01 jusqu'au ♪ fichier 14.
- Les fichiers et dossiers sont présentés dans l'ordre de leur enregistrement. Cet ordre peut varier selon les particularités de l'enregistrement.
- *ROOT : le premier écran qui apparaît lorsque le périphérique USB est reconnu est "ROOT" (racine).
- Le codec audio DTS n'est pas pris en charge. Autrement dit, le son n'est pas retransmis pour le format DTS.

Autres fonctions

Lecture programmée

La fonction de programmation vous permet de mémoriser vos pistes/fichiers préférés d'un disque ou d'un périphérique USB.

Un programme peut contenir 20 pistes/fichiers.

1. Insérez un CD ou raccordez un périphérique USB et attendez qu'il soit chargé.
2. Appuyez sur la touche **PROGRAM/MEMORY** de la télécommande en mode arrêt.
3. Appuyez sur ⏮/⏭ ou ⏪ / ⏩ pour sélectionner la piste ou le fichier suivant.
4. Appuyez de nouveau sur la touche **PROGRAM/ MEMORY** pour mémoriser et sélectionner la piste ou le fichier suivant.
5. Appuyez sur ▶/⏸ ou ⏯ pour écouter les pistes/fichiers de musique programmés.
6. Pour effacer votre sélection, maintenez appuyée la touche ■**ENTER** ou ☐.

Remarque

Les programmes sont également effacés lorsque vous sortez le disque ou retirez le périphérique USB, lorsque vous éteignez l'appareil ou lorsque vous changez de fonction.

Suppression d'un fichier MP3/ WMA

Vous pouvez supprimer un fichier, un dossier ou l'ensemble du contenu en appuyant sur la touche **DELETE** de la télécommande. Cette fonction n'est active qu'à l'arrêt. (USB uniquement)

1. -Sélectionnez le fichier que vous souhaitez supprimer en utilisant la touche ⏮/⏭ ou ⏪ / ⏩. Puis, appuyez sur **DELETE**.

   -Sélectionnez le dossier que vous voulez effacer en appuyant sur **PRESET·FOLDER** ∧/∨ sur la télécommande. Puis, appuyez sur **DELETE**.

   -Maintenez enfoncée la touche **DELETE** pour formater le périphérique USB.

   Ou

   Appuyez plusieurs fois sur **DELETE** pendant la recherche d'un fichier.

   L'affichage alternera dans l'ordre suivant.

   - DEL FILE? : Supprime le fichier
   - DEL FOLDER : Supprime le dossier.
   - FORMAT? : Formate le périphérique USB.
2. Pour supprimer un fichier/dossier ou formater le périphérique, appuyez sur la touche ▶/⏸ ou ⏯ .
3. Appuyez sur la touche ■**ENTER** ou ☐ pour quitter le mode en cours.

Attention

- Ne retirez pas le périphérique USB pendant l'utilisation (lecture, suppression, etc.).
- Il est recommandé d'effectuer des sauvegardes régulières pour éviter la perte de données.
- Il est possible que la fonction de suppression ne soit pas prise en charge selon l'état du périphérique USB (verrouillé, etc.)

Affichage des informations sur les fichiers

Lors de la lecture d'un fichier MP3 comportant des informations relatives au fichier, vous pouvez afficher les informations en appuyant sur **INFO** sur la télécommande.

Désactivation temporaire du son

Appuyez sur la touche **MUTE** de la télécommande pour mettre le son en sourdine.

Vous pouvez mettre le son en sourdine pour répondre au téléphone, par exemple. Le symbole de la fonction MUTE "🔇"apparaîtra dans la fenêtre d'affichage. Pour annuler la fonction **MUTE**, appuyez de nouveau sur la touche MUTE ou réglez le volume en appuyant sur **VOL+/-**.

Fonction DEMO

L'appareil éteint, appuyez une fois sur **SET/DEMO/RDS** sur l'appareil. L'appareil s'allume et affiche dans la fenêtre d'affichage toutes les fonctions. Pour annuler la fonction DEMO, appuyez à nouveau sur **SET/DEMO/RDS**.

Arrêt automatique

L'appareil s'éteindra tout seul pour économiser l'énergie si l'unité principale n'est pas connectée à un périphérique externe et n'est pas utilisée pendant 25 minutes. Il en sera de même pour cet appareil six heures après que l'unité principale ait été raccordée à un autre appareil utilisant une entrée analogique.

Utilisation de la radio

Écoute de la radio

1. Appuyez sur la touche **FUNCTION** ou **FUNC.** jusqu'à ce que FM apparaisse dans la fenêtre d'affichage.
   La dernière station captée est réglée.
2. Réglage automatique : Maintenez appuyé la touche **TUNING -/+** de la télécommande pendant environ 2 secondes jusqu'à ce que l'indication de fréquence commence à changer, puis relâchez. La recherche s'arrête lorsque l'appareil détecte une station.

   Réglage manuel : appuyez plusieurs fois sur la touche **TUNING -/+.**
3. Réglez le volume à l'aide des touches **VOL+/-**.

Amélioration d'une mauvaise réception FM

Appuyez sur ►/II ou >II. Le tuner passera du son stéréo au son mono. La réception sera alors améliorée.

Préréglage des stations de radio

Vous pouvez prérégler 50 stations FM (radio numérique). Avant de procéder au réglage, veillez à diminuer le volume.

1. Appuyez sur la touche **FUNCTION** ou **FUNC.** jusqu'à ce que FM apparaisse dans la fenêtre d'affichage.
2. Sélectionnez la fréquence voulue à l'aide des touches **TUNING -/+**.
3. Appuyez sur la touche **PROGRAM/MEMORY** de la télécommande. Un numéro prédéfini clignotera dans l'afficheur.
4. Appuyez sur la touche **PRESET·FOLDER ∧/∨** de la télécommande pour sélectionner le numéro préréglé voulu.
5. Appuyez sur la touche **PROGRAM/MEMORY**. La station est mémorisée.
6. Répétez les étapes 2 à 5 pour mémoriser d'autres stations.
7. Pour écouter une station préréglée, utilisez les touches **PRESET·FOLDER ∧/∨**.

Suppression de toutes les stations mémorisées

1. Maintenez enfoncée la touche **PROGRAM/MEMORY** de la télécommande pendant 2 secondes. La mention "ERASE ALL" clignotera dans l'afficheur.
2. Appuyez sur la touche **PROGRAM/MEMORY** pour effacer toutes les stations de radio mémorisées.

Affichage des informations sur une station de radio

Le tuner FM intègre la fonction RDS (Radio Data System). Celle-ci affiche des informations concernant la station écoutée. Appuyez plusieurs fois sur la touche **RDS/SET** de la télécommande pour faire défiler les différents types de données. :

PS	(Nom du service du programme) Le nom du canal apparaîtra sur l'afficheur.
PTY	(Reconnaissance du type d'émission) Le type d'émission (par ex. Jazz ou Actualités) apparaît dans l'afficheur.
RT	(Texte radio). Un message textuel contient des informations spéciales sur la station. Ce texte peut défiler dans l'afficheur.
CT	(Heure contrôlée par le canal) Indique la date et l'heure diffusées par la station.

Vous pouvez rechercher les stations de radio par type de programme en appuyant sur la touche **RDS/SET**. L'afficheur montrera le dernier type d'émission utilisé. Appuyez sur la touche **PTY** autant de fois que nécessaire pour sélectionner votre type d'émission favori. Maintenez enfoncée la touche **TUNING -/+.** Le tuner lancera la recherche automatiquement. Dès qu'une station est détectée, la recherche s'interrompt.

Réglage du son

Réglage du mode son

Cet appareil comporte un certain nombre de champs acoustiques préréglés. Vous pouvez sélectionner le mode son de votre choix en utilisant **SOUND EFFECT** ou **EQ**.

Les éléments affichés pour l'égaliseur peuvent être différents selon les sources et les effets sonores.

Élément affiché	Description
NATURAL	Offre un son naturel améliorant le confort d'écoute.
AUTO EQ	Règle l'égaliseur sur l'effet sonore le plus adapté au genre indiqué dans la balise ID3 des fichiers MP3.
POP CLASSIC JAZZ ROCK	Ce programme ajoute une atmosphère au son, vous donnant l'impression d'assister à un vrai concert de musique rock, pop, jazz ou classique.
MP3 - OPT	Cette fonction est optimisée pour les fichiers MP3 compressibles. Elle améliore les aigus.
BASS BLAST (BASS)	Renforce les aigus, les graves et l'effet de son surround.
LOUDNESS	Améliore les graves et les aigus.
BYPASS	Ce mode désactive les effets d'égaliseur.

Remarque

Il se peut que vous deviez réinitialiser le mode surround après avoir permuté l'entrée, et parfois même après avoir changé de piste sonore ou de fichier.

Réglage de l'horloge

Vous avez deux moyens de régler l'horloge.

- **Réglage de l'horloge via Bluetooth**

Réglez l'heure sur votre périphérique Bluetooth et jumelez-le avec votre appareil en utilisant l'application Bluetooth. L'heure indiquée dans l'afficheur sera automatiquement synchronisée avec votre périphérique Bluetooth.

- **Réglage de l'horloge à l'aide des touches**

1. Allumez l'appareil.
2. Maintenez la touche **CLOCK** enfoncée.
3. Choisissez le mode horaire en utilisant les touches **⏮/⏭**.

   - 12:00 (pour un affichage sur 12 h) ou 0:00 (pour un affichage sur 24 h).
4. Appuyez sur la touche **RDS/SET** ou **SET/DEMO/RDS** pour confirmer votre choix.
5. Sélectionnez l'heure à l'aide des touches **⏮/⏭**.
6. Appuyez sur **RDS/SET** ou **SET/DEMO/RDS**.
7. Sélectionnez les minutes à l'aide des touches **⏮/⏭**.
8. Appuyez sur **RDS/SET** ou **SET/DEMO/RDS**.
9. Pour réinitialiser l'horloge, maintenez enfoncée la touche **CLOCK**. Répétez ensuite les étapes 3 à 8.

Utilisation de votre appareil comme réveil

1. Allumez l'appareil.
2. Appuyez et maintenez la touche **TIMER** de la télécommande pour régler la fonction « Alarme ».
3. Les sources sonores de réveil clignoteront tour à tour. Lorsque la source sonore que vous voulez utiliser clignote, sélectionnez-la en appuyant sur la touche **RDS/SET** ou **SET/DEMO/RDS**.
4. L'indication "ON TIME" clignotera. Il s'agit de l'heure à laquelle vous voulez que l'appareil s'allume. Utilisez les touches **⏮ / ⏭** pour modifier l'heure et les minutes, puis appuyez sur la touche **RDS/SET** ou **SET/DEMO/RDS** pour mémoriser votre réglage.
5. L'indication "OFF TIME" clignotera. Il s'agit de l'heure à laquelle vous voulez que l'appareil s'éteigne. Utilisez les touches **⏮ / ⏭** pour modifier l'heure et les minutes, puis appuyez sur la touche **RDS/SET** ou **SET/DEMO/RDS** pour mémoriser votre réglage.
6. Le réglage du volume clignotera. Utilisez les touches **⏮ / ⏭** pour régler le volume, puis appuyez sur la touche **RDS/SET** ou **SET/DEMO/RDS** pour mémoriser votre réglage.
7. Appuyez sur la touche **TIMER** pour vérifier les réglages du réveil.
8. Pour réinitialiser le réveil, maintenez enfoncée la touche **TIMER**. Répétez ensuite les étapes 3 à 6.

Remarque

- Si vous débranchez le cordon d'alimentation, l'heure que vous aviez réglée ne sera pas mémorisée.
- Si vous synchronisez l'heure de l'appareil avec votre périphérique Bluetooth en utilisant l'application Bluetooth, vous pouvez régler l'affichage sur 12 heures (ex - PM 11 : 00) ou 24 heures (ex - PM 11 : 00). (Système d'exploitation Android uniquement)
- Si vous réglez l'horloge, vous pouvez contrôler l'heure en appuyant sur **CLOCK** même lorsque l'appareil est éteint.
- Si vous réglez l'horloge et le réveil, vous pouvez consulter les réglages en appuyant sur la touche **TIMER** même lorsque l'appareil est éteint. Cette fonction sera alors active tous les jours.
- La fonction réveil ne s'active que lorsque l'appareil est éteint.
- Lorsque le réveil sonne, vous pouvez désactiver l'alarme en appuyant sur **⏻/I** ou **⏻**.

Réglage de la veille programmée

Appuyez plusieurs fois sur **SLEEP** pour sélectionner un délai d'attente compris entre 10 et 180 minutes. Une fois le délai écoulé, l'appareil s'éteindra.
(L'affichage change dans l'ordre suivant : 180 ->150 -> 120 -> 90 -> 80 -> 70 -> 60 -> 50 -> 40 -> 30 -> 20 -> 10.)
Pour annuler la fonction de veille programmée, appuyez plusieurs fois sur la touche **SLEEP** jusqu'à ce que l'afficheur redevienne lumineux.

Remarque

- Appuyez sur la touche **SLEEP.** La durée restante apparaît dans l'afficheur.
- La fonction de veille programmée s'active après la diminution de la luminosité.

Diminution de la luminosité

Appuyez une fois sur la touche **SLEEP**. L'éclairage de l'afficheur sera assombri de moitié. Pour annuler, appuyez plusieurs fois sur la touche **SLEEP** jusqu'à ce que l'afficheur redevienne lumineux.

Fonctions avancées

Enregistrement sur un périphérique USB

1. Raccordez le périphérique USB à l'appareil.
2. Sélectionnez une fonction en appuyant sur **FUNCTION** ou **FUNC**.
   Enregistrement d'un fichier ou d'une piste : - Vous pouvez enregistrer la piste ou le fichier de votre choix sur un périphérique USB pendant la lecture.
   Enregistrement de tous les fichiers ou pistes :- Vous pouvez enregistrer les pistes ou fichiers sur un périphérique USB lorsque la lecture est arrêtée.
   Enregistrement de la liste programmée :- Après avoir créé une liste programmée, vous pouvez l'enregistrer sur un périphérique USB.
   (Reportez-vous à la page 15.)
3. Démarrez l'enregistrement en appuyant sur la touche **USB REC** de la télécommande.
4. Arrêtez l'enregistrement en appuyant sur la touche ■**ENTER**.

Pause de l'enregistrement

Pendant l'enregistrement, appuyez sur la touche **USB REC** pour suspendre l'enregistrement.
Appuyez de nouveau sur la touche pour reprendre l'enregistrement. (Radio et lecteur portable uniquement)

Sélection du débit binaire et de la vitesse d'enregistrement

1. Appuyez sur la touche **USB REC** pendant au moins 3 secondes.
2. Utilisez les touches ⏮/⏭ pour sélectionner le débit binaire.
3. Appuyez de nouveau sur la touche **USB REC** pour sélectionner la vitesse d'enregistrement.
4. Utilisez les touches ⏮/⏭ pour sélectionner la vitesse d'enregistrement de votre choix. (CD uniquement)
   X1 SPEED
   - Vous pouvez écouter la musique tout en l'enregistrant. (CD audio uniquement)
   X2 SPEED
   - Vous pouvez uniquement enregistrer le fichier de musique.
5. Appuyez sur la touche **USB REC** pour terminer le paramétrage.

Remarque

- Pendant l'enregistrement, vous pouvez vérifier sur l'afficheur la progression en pourcentage de l'enregistrement sur le périphérique USB. (Uniquement MP3/ WMA CD)
- Il n'y a pas de son durant un enregistrement MP3/WMA.
- Si vous arrêtez l'enregistrement pendant la lecture, le fichier ayant été enregistré à ce moment sera conservé. (Sauf pour les fichiers MP3/ WMA).
- Ne retirez pas le périphérique USB et n'éteignez pas l'appareil pendant l'enregistrement USB. Sinon, un fichier incomplet sera créé et ne pourra pas être supprimé sur un ordinateur.
- Si l'enregistrement USB ne fonctionne pas, le message « NO USB », « ERROR », « FULL» ou « NO REC » apparaît sur la fenêtre d'affichage.
- Il n'est pas possible d'utiliser un lecteur multicarte, un disque dur externe ou un téléphone mobile pour l'enregistrement USB.
- Les enregistrements longs seront découpés en plusieurs fichiers de 512 Mo environ.
- L'enregistrement est limité à 999 fichiers.
- Le mode de stockage sera le suivant.

CD AUDIO	MP3/ WMA	Autre source*
CD_REC TRK_001 TRK_002 ⋮	FILE_REC ABC(File name) DEF(File name) ⋮	EXT_REC AUDIO_001 AUDIO_002 ⋮

* : FM, PORTABLE, etc.

Non compatible avec la Bluetooth.

La réalisation de copies non autorisées d'un contenu protégé contre la copie, notamment un programme informatique, un fichier, une émission ou un enregistrement sonore, peut être une violation des droits d'auteur et constitue une infraction criminelle.
Cet appareil ne doit pas être utilisé à de telles fins.

Assumez vos responsabilités.
Respectez les droits d'auteur.

Utilisation de la technologie sans fil Bluetooth

À propos de la technologie Bluetooth

Bluetooth® est une technologie de communication sans fil pour les connexions de courte portée.

La portée disponible est de 10 mètres.

(Le son peut être interrompu lorsque la connexion est perturbée par d'autres ondes électroniques ou que la distance entre les deux appareils connectés est trop grande.)
La connexion d'appareils individuels via la technologie sans fil Bluetooth® n'entraîne aucun frais. Un téléphone mobile équipé de la technologie sans fil
Bluetooth® peut être contrôlé en cascade si la connexion est effectuée via la technologie sans fil *Bluetooth®*.
Périphériques compatibles : téléphone mobile, baladeur MP3, ordinateur portable, PDA.

Profils Bluetooth

Pour pouvoir utiliser la technologie sans fil Bluetooth, les appareils doivent pouvoir interpréter certains profils. Cet appareil est compatible avec les profils suivants.

A2DP (Advanced Audio Distribution Profile)

Écoute de la musique d'un périphérique Bluetooth

Avant de démarrer la procédure de jumelage, assurez-vous que la fonction Bluetooth de votre périphérique compatible est activée. Reportez-vous au manuel d'utilisation de votre périphérique Bluetooth. Une fois le jumelage effectué, il n'est pas nécessaire de recommencer l'opération.

1. Sélectionnez la fonction Bluetooth en appuyant sur la touche **FUNCTION** de la télécommande ou **FUNC.** de l'appareil. L'indication "BT READY" apparaît dans l'afficheur.
2. Allumez le périphérique Bluetooth et procédez à l'opération de jumelage. Lors de la recherche de cet appareil avec votre périphérique Bluetooth, celui-ci peut afficher une liste des appareils trouvés, selon le type de périphérique Bluetooth dont il s'agit. Votre appareil s'affiche sous le nom "LG MICRO(XX:XX)".

Remarque

XX:XX correspond aux quatre derniers chiffres de l'adresse Bluetooth. Par exemple, si votre appareil a l'adresse Bluetooth "9C:02:98:4A:F7:08", vous verrez s'afficher "LG MICRO (F7:08)" sur votre appareil Bluetooth.

3. Entrez le code PIN.
   Code PIN : 0000
4. Une fois cette mini-chaîne hi-fi correctement jumelée avec votre appareil Bluetooth, les indications "BT CONN", puis "BT PAIR" apparaîtront dans l'afficheur.

Remarque

Certains appareils Bluetooth ont un mode de jumelage différent en fonction de leur type.

5. Écoutez la musique.
   Pour lire un fichier de musique enregistré sur votre périphérique Bluetooth, reportez-vous au manuel d'utilisation de votre périphérique. Le niveau de volume sera réglé en fonction du volume sonore de votre périphérique Bluetooth.

Remarque

- Le son de l'unité principale peut être déformé si vous montez le volume de votre périphérique Bluetooth aux deux-tiers de sa puissance ou plus.
- Lorsque vous utilisez la fonction Bluetooth, réglez le volume de votre périphérique Bluetooth à un niveau d'écoute approprié.

Remarque

- Après avoir recherché cet appareil sur votre périphérique Bluetooth, branchez le périphérique Bluetooth à cet appareil. Vous pouvez ensuite lire le fichier de votre choix.
- Le son peut être interrompu lorsque des interférences provoquées par d'autres ondes électroniques perturbent la connexion.
- Vous ne pouvez pas contrôler le périphérique Bluetooth via cet appareil.
- Le jumelage est limité à un seul périphérique Bluetooth à la fois (le jumelage multiple n'est pas pris en charge).
- Même si la distance qui sépare votre périphérique Bluetooth de cet appareil est inférieure à 10 mètres, il est possible que la connexion ne puisse pas se faire s'il existe des obstacles entre les deux.
- Selon le type de périphérique, il se peut que vous ne puissiez pas utiliser la fonction Bluetooth.
- Vous pouvez utiliser la technologie sans fil avec un téléphone, un baladeur MP3, un ordinateur portable, etc.
- Lorsqu'aucun périphérique Bluetooth n'est connecté, l'indication "BT READY" apparaît dans l'afficheur.
- En cas de dysfonctionnement électrique dû à des appareils utilisant la même fréquence, tels que du matériel médical, des fours à micro-ondes ou des dispositifs de réseau local sans fil, la connexion sera interrompue.
- La connexion sera interrompue si une personne se tient dans le champ entre le périphérique Bluetooth et le lecteur.
- Plus la distance entre le périphérique Bluetooth et l'appareil est grande, moins la qualité sonore est bonne. Si la distance entre le périphérique Bluetooth et l'appareil est supérieure à la portée de la technologie Bluetooth, la connexion sera interrompue.
- Le périphérique équipé de la technologie sans fil Bluetooth sera déconnecté si vous éteignez l'appareil ou éloignez le périphérique de l'appareil de plus de 10 mètres.
- Si le périphérique Bluetooth est déconnecté, vous devez le connecter à votre appareil.

Utilisation de l'application de télécommande Bluetooth LG

À propos de l'application de télécommande Bluetooth LG

L'application de télécommande Bluetooth LG apporte tout un éventail de nouvelles fonctionnalités à votre appareil. Pour en bénéficier, il vous suffit de télécharger et d'installer l'application gratuite "LG Bluetooth Remote".

Installation de l'application "LG Bluetooth Remote" via "Apple App Store" ou "Google Android Market"

1. Visitez Apple App Store icône ou Google Android Market (Google Play Store) icône.
2. Dans la barre de recherche, tapez "LG Bluetooth Remote" et lancez la recherche.
3. Dans la liste des résultats de la recherche, sélectionnez "LG Bluetooth Remote" pour lancer le téléchargement de l'application.
4. Sélectionnez l'icône d'installation.
5. Sélectionnez l'icône de téléchargement.

Remarque

- Assurez-vous que votre périphérique Bluetooth est connecté à internet.
- Assurez-vous que votre périphérique Bluetooth est équipé de "Apple App Store" ou "Google Android Market (Google Play Store)".

Installation de l'application "LG Bluetooth Remote" à l'aide du code QR

1. Installez l'application "LG Bluetooth Remote" à l'aide du code QR. Utilisez le logiciel de lecture de votre téléphone pour lire le code QR.
2. Sélectionnez l'icône d'installation.
3. Sélectionnez l'icône de téléchargement.

Remarque

- Assurez-vous que votre périphérique Bluetooth est connecté à internet.
- Assurez-vous que votre périphérique Bluetooth dispose d'une application logicielle de lecture. Si vous n'en avez pas, téléchargez-en une à partir de "Google Android Market (Google Play Store)" ou "Apple App Store" .

Activation de Bluetooth avec l'application de télécommande Bluetooth LG

L'application de télécommande Bluetooth LG vous permet de connecter un périphérique Bluetooth à l'appareil.

1. Sélectionnez l'icône de l'application LG Bluetooth Remote dans l'écran d'accueil pour ouvrir l'application, puis accédez au menu principal.
2. Appuyez sur [Setting] (Réglage) et sélectionnez l'appareil de votre choix.
3. Pour plus d'informations sur l'utilisation, appuyez sur [Setting] (Réglage), puis sur [Help] (Aide).

Remarque

- L'application Bluetooth sera disponible dans la version logicielle suivante :
  Système d'exploitation Android : 2.3.3 (ou ultérieure)
  Système d'exploitation iOS : 4.3 (ou ultérieure)
- Lors de l'utilisation de Bluetooth, il se peut que vous ne puissiez pas utiliser BT app. Débranchez d'abord l'appareil Bluetooth avant de pouvoir utiliser correctement BT app.
- Si vous utilisez une application BT pour le fonctionnement, il risque d'y avoir des différences entre l'application BT et la télécommande fournie. Utilisez la télécommande fournie, le cas échéant.
- Si vous utilisez l'application Bluetooth et que vous jumelez un périphérique Bluetooth, il est possible que votre connexion Bluetooth précédente soit interrompue. (Cela dépend du système d'exploitation de votre smartphone.)
- Suivant le périphérique Bluetooth, il est possible que l'application Bluetooth ne fonctionne pas.
- Si vous utilisez l'application Bluetooth, il est possible que la télécommande fournie ne fonctionne pas.
- Lorsque vous utilisez l'application Bluetooth pour commander l'appareil, le fonctionnement peut être différent de la télécommande fournie.
- Le fonctionnement de l'application Bluetooth varie selon le système d'exploitation de votre smartphone.
- Si votre périphérique Bluetooth est déjà connecté à un autre appareil, commencez par le déconnecter. Vous pouvez ensuite commander votre appareil via l'application Bluetooth.
- Après la connexion de l'application Bluetooth, votre appareil peut retransmettre de la musique. Dans ce cas, retentez la procédure de connexion.

Dépannage

Problème	Solution
Pas d'alimentation.	• Branchez le cordon d'alimentation. • Vérifiez en mettant d'autres appareils électroniques en marche.
Absence de son.	Appuyez sur **FUNCTION** ou **FUNC.** et vérifiez la fonction sélectionnée.
L'appareil ne démarre pas la lecture.	• Insérez un disque lisible. • Nettoyez le disque. (Reportez-vous à la page 29.) • Insérez le disque avec la face imprimée ou portant l'étiquette vers le haut.
Impossible d'ajuster correctement les stations de radio.	• Raccordez l'antenne correctement. • Réglez la station manuellement. • Pour la présélection des stations de radio, veuillez consulter la page 17 pour plus de détails.
La télécommande ne fonctionne pas correctement	• Actionnez la télécommande dans un rayon de 7 m de l'appareil. • Enlevez tout obstacle se trouvant entre la télécommande et l'appareil. • Remplacez les piles par des neuves.
L’horloge ne s’affiche pas.	Connectez votre appareil Bluetooth à votre appareil via la BT app. pour synchroniser l’heure.

Marques de commerce et licences

La technologie sans fil Bluetooth® est un système qui permet d'établir une liaison radio entre des appareils électroniques situés dans un rayon de 10 mètres au maximum.

La connexion d'appareils individuels via la technologie sans fil Bluetooth® n'entraîne aucun frais. Un téléphone mobile équipé de la technologie sans fil Bluetooth® peut être contrôlé en cascade si la connexion est effectuée via la technologie sans fil Bluetooth®.

La marque et le logo Bluetooth® sont la propriété de Bluetooth® SIG, Inc. et leur utilisation par LG Electronics est soumise à licence.

Les autres marques et noms de marques sont la propriété de leurs détenteurs respectifs.

Spécifications

Général	
Alimentation	Référez-vous à l'étiquette principale.
Consommation	Référez-vous à l'étiquette principale.
Dimensions (L x H x P)	286 x 135 x 293 mm
Poids net (approx.)	3,8 kg
Température de fonctionnement	5 °C à 35 °C (41 °F à 95 °F)
Humidité de fonctionnement	5 % à 90 %
Alimentation du bus	CC 5 V ⎓ 500 mA

Entrées	
PORT. IN	0,5 Vrms (prise stéréo 3,5 mm)

Tuner	
Plage de réglage FM	87,5 à 108,0 MHz ou 87,50 à 108,00 MHz

Amplificateur	
Mode stéréo	80 W + 80 W
Distorsion dynamique totale	10 %

CD	
Réponse en fréquence	30 à 20 000 Hz
Rapport signal/bruit	80 dB
Gamme dynamique	80 dB

Enceinte	
Type	Enceinte 3 voies 4 haut-parleurs
Impédance	4 Ω
Puissance nominale	80 W
Puissance maximale	160 W
Dimensions nettes (L x H x P)	132 x 286 x 304 mm
Poids net (1EA)	4 kg

- La conception et les spécifications sont sujettes à modification sans préavis.

Entretien

Remarques sur les disques

Manipulation des disques

Ne collez jamais de papier ni de ruban adhésif sur le disque.

Rangement des disques

Après la lecture, rangez le disque dans son boîtier. N'exposez pas le disque aux rayons directs du soleil ni à des sources de chaleur et ne le laissez jamais dans une voiture garée en plein soleil.

Nettoyage des disques

N'utilisez pas de solvants puissants tels que alcool, benzine, diluants, produits de nettoyage en vente dans le commerce ou vaporisateurs antistatiques destinés aux disques vinyle.

Manipulation de l'appareil

Lors du transport

Conservez le carton et les emballages d'origine. Si vous devez transporter l'appareil, pour une protection maximale, emballez-le tel que vous l'avez reçu à sa sortie de l'usine.

Entretien des surfaces extérieures

N'utilisez pas de liquides volatiles tels qu'un insecticide en aérosol à proximité de l'appareil.

Si vous frottez trop fort, vous risquez d'endommager la surface.

Ne laissez pas de produits en caoutchouc ou en plastique en contact prolongé avec l'appareil.

Nettoyage de l'appareil

Pour nettoyer le lecteur, utilisez un chiffon doux et sec. Si les surfaces sont très sales, utilisez un chiffon doux légèrement humidifié d'une solution détergente douce. N'utilisez pas de solvants puissants tels que alcool, benzine ou diluants, car ces derniers risquent d'endommager la surface de l'appareil.

Entretien de l'appareil

Ce lecteur est un appareil de précision à haute technologie. Si la lentille optique et les composants du lecteur sont sales ou usés, la qualité de l'image peut s'en trouver diminuée. Pour plus de détails, contactez votre service après-vente agréé le plus proche.

LG
Life's Good