LG
Life's Good

دليل المالك

تلفاز LED

* إن تلفاز LED من LG مزوّد بشاشة LCD مع إضاءة خلفية بتقنية LED.

يرجى قراءة هذا الدليل بعناية قبل تشغيل الجهاز والاحتفاظ به للرجوع إليه في المستقبل.

LA62**
LA64**
LA66**
LA69**
LA74**
LN57**

www.lg.com

جدول المحتويات

3 تعليمات الأمان

8 - عرض الصور ثلاثية الأبعاد (الطرازات ثلاثية الأبعاد فقط)

9 عملية التثبيت

9 التجميع والتحضير

9 فك التغليف
13 العناصر التي يتم شراؤها بشكل منفصل
14 الأجزاء والأزرار
15 حمل التلفاز ونقله
16 إعداد التلفزيون
16 - تركيب الحامل
18 التثبيت على الطاولة
21 التثبيت على الحائط
22 ترتيب الكبلات

23 إجراء التوصيلات

23 توصيل الهوائي
24 وصلة HDMI
24 وصلة تحويل إشارة DVI إلى HDMI
25 وصلة المكون
25 وصلة الفيديو المركّب
26 التوصيل بنظام صوت
26 - وصلة الصوت الرقمي البصري
26 توصيل سماعة الرأس
27 التوصيل بوحدة USB
27 توصيل MHL

28 وحدة التحكم عن بُعد

30 وظائف وحدة التحكم السحرية عن بُعد MAGIC

31 تسجيل وحدة التحكم السحرية عن بُعد Magic
31 كيفية استخدام وحدة التحكم عن بُعد Magic
31 احتياطات ينبغي مراعاتها عند استخدام وحدة التحكم عن بُعد Magic

32 استخدام دليل المستخدم

33 الصيانة

33 تنظيف التلفاز
33 - الشاشة والإطار والهيكل الخارجي والحامل
33 - سلك الطاقة

33 استكشاف الأخطاء وإصلاحها

34 المواصفات

43 التراخيص

43 إشعار البرامج مفتوحة المصدر

43 إعداد جهاز التحكم الخارجي

تحذير

- إذا تجاهلت رسالة التحذير، فقد تتعرّض لإصابة بالغة أو حادث خطير أو حالة وفاة.

تنبيه

- إذا تجاهلت رسالة التنبيه، قد تتعرّض لإصابة طفيفة أو قد يتسبب ذلك بإلحاق ضرر بالمنتج.

ملاحظة

- تساعدك الملاحظة على معرفة المزيد حول المنتج واستخدامه بأمان. يُرجى قراءة الملاحظة بعناية قبل استخدام المنتج.

العربية

تعليمات الأمان

يرجى قراءة احتياطات الأمان هذه بعناية قبل استخدام المنتج.

تحذير



- لا تضع التلفاز ووحدة التحكم عن بُعد في البيئات التالية:
  -موقع يتعرض لأشعة الشمس المباشرة
  -منطقة ذات رطوبة عالية كالحمام مثلاً
  -قُرب مصدر حرارة كالمواقد أو الأجهزة الأخرى التي تُصدر حرارة
  -قُرب طاولات المطبخ أو أجهزة ضبط الرطوبة حيث يمكن أن يتعرض بسهولة للبخار أو الزيت
  -منطقة معرّضة للمطر أو الرياح
  -قرب حاويات الماء كالمزهريات
  وإلا فقد يتسبب ذلك في نشوب حريق أو حدوث صدمة كهربائية أو تعطّل المنتج أو تغيير شكله.



- لا تضع المنتج حيث قد يتعرّض للغبار.
  قد يؤدي ذلك إلى خطر نشوب حريق.

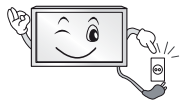

- يعد قابس التيار الرئيسي وسيلة فصل التيار. يجب أن يظل القابس جاهزًا للتشغيل.



- لا تلمس قابس الطاقة عندما تكون يداك مبللتين. بالإضافة إلى ذلك، إذا كان طرف السلك رطبًا أو يغطيه الغبار، فقم بتجفيف قابس الطاقة تمامًا أو امسح الغبار عنه.
  قد تتعرض للصعق الكهربائي بسبب الرطوبة الزائدة.



- احرص على توصيل كبل الطاقة بالتيار الأرضي. (باستثناء الأجهزة التي لا يوجد بها طرف ارضي)
  قد تتعرض للصعق الكهربائي أو الإصابة.



- قم بتثبيت كبل الطاقة بالكامل.
  إذا لم يتم تثبيت كبل الطاقة تمامًا، فقد ينشب حريق.

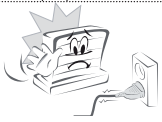

- احرص على عدم حدوث تلامس بين سلك الطاقة وأشياء ساخنة كجهاز التدفئة.
  فقد يؤدي ذلك إلى نشوب حريق أو حدوث صدمة كهربائية خطيرة.

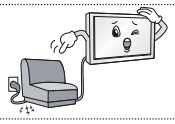

- لا تضع المنتج أو أشياء ثقيلة فوق كبلات الطاقة.
  وإلا، فقد يتسبب ذلك في نشوب حريق أو حدوث صدمة كهربائية.



- قم بثني كبل الهوائي بين داخل المبنى وخارجه لمنع تدفق الأمطار إلى الداخل.
  إذ قد يتسبب الماء في إلحاق الضرر داخل المنتج وقد يتسبب في حدوث صدمة كهربائية.



- عند تثبيت تلفاز على الحائط، تأكد من عدم تركيب التلفاز من خلال تعليقه بواسطة كبل طاقة وكبلات إشارة متدلية من الجزء الخلفي للتلفاز.
  إذ قد يتسبب ذلك في نشوب حريق أو حدوث صدمة كهربائية.

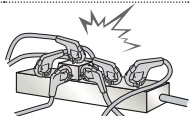

- لا تقم بتوصيل الكثير من الأجهزة الكهربائية بمصدر كهربائي واحد متعدد المنافذ.
  وإلا فقد يتسبب ذلك في نشوب حريق بسبب السخونة الزائدة.

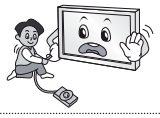

- احرص على عدم سقوط المنتج أو وقوعه عند توصيل أجهزة خارجية.
  وإلا فقد يتسبب ذلك في حدوث إصابة شخصية أو تلف المنتج.

العربية



- أبق مواد التغليف المضادة للرطوبة أو التغليف المصنوع من الفينيل بعيدًا عن متناول الأطفال.
المواد المضادة للرطوبة تلحق الضرر في حالة ابتلاعها. في حالة ابتلاعها عن طريق الخطأ، أجبر المريض على التقيؤ وتوجّه إلى أقرب مستشفى.
بالإضافة إلى ذلك، يمكن أن يتسبّب التغليف المصنوع من الفينيل بالاختناق. فأبقه بعيدًا عن متناول الأطفال.



- لا تدع الأطفال يتسلقون التلفاز أو يتعلقون به.
وإلا فقد يسقط التلفاز مما يتسبب في حدوث إصابة خطيرة.



- تخلص من البطاريات بحرص لمنع الأطفال من تناولها بالفم.
في حالة تناول الطفل للبطاريات بالفم، اصطحبه إلى الطبيب على الفور.

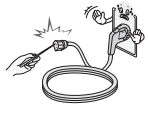

- لا تدخل موصّلاً (مثل القطع المعدنية) في أحد طرفي كبل الطاقة بينما يكون الطرف الآخر موصولاً بطرف الإدخال في الحائط. بالإضافة إلى ذلك، لا تلمس كبل الطاقة فورًا بعد توصيله بطرف الإدخال في الحائط.
فقد تتعرض للصعق الكهربائي.
(حسب الطراز)



- لا تضع مواد سريعة الاشتعال قرب المنتج.
هناك خطر حدوث انفجار أو نشوب حريق بسبب اللامبالاة في التعامل مع المواد سريعة الاشتعال.



- لا تدخل الأشياء المعدنية كالعملات أو دبابيس الشعر أو عيدان الأكل أو السلك في المنتج أو المواد سريعة الاشتعال كالورق وعيدان الثقاب. يجب أن ينتبه الأطفال جيدًا.
قد تحدث صدمة كهربائية أو ينشب حريق أو تحدث إصابات. في حالة سقوط جسم غريب داخل المنتج، قم بفصل سلك الطاقة واتصل بمركز الخدمة.



- لا تقم برش الماء على المنتج أو تقم بمسحه بمادة سريعة الاشتعال (مرقق الدهان "الثنر" أو البنزين). فقد ينشب حريق أو تحدث صدمة كهربائية.



- لا تسمح بتعرض المنتج للصدمات أو بسقوط أي أشياء داخله، ولا تطرق كذلك على الشاشة بأي شيء.
قد تتعرض للإصابة أو قد يتلف المنتج.



- لا تلمس أبدًا هذا المنتج أو الهوائي أثناء هبوب العواصف الرعدية أو البرقية.
فقد تتعرض للصعق الكهربائي.



- لا تلمس مطلقًا مصدر الطاقة بالحائط عندما يكون هناك تسرب غازي، عليك فتح النوافذ وتهوية الغرفة.
فقد ينشب حريق أو تصاب بحروق بفعل الشرارة.



- لا تقم بتفكيك المنتج أو إصلاحه أو تعديله وفقًا لتقديرك الخاص.
فقد ينشب حريق أو تحدث صدمة كهربائية.
اتصل بمركز الخدمة المحلي لفحص المنتج أو معايرته أو إصلاحه.



- في حالة حدوث أي مما يلي، قم بفصل المنتج على الفور واتصل بمركز الخدمة المحلي.
-تأثر المنتج بالصدمة
-تلف المنتج
-دخول أجسام غريبة داخل المنتج
-صدور دخان أو رائحة غريبة من المنتج
فقد يتسبب ذلك في نشوب حريق أو حدوث صدمة كهربائية.



- إذا لم ترغب في استخدام المنتج لوقت طويل، فافصل كبل الطاقة عن المنتج.
يمكن أن يتسبّب تراكم الغبار في نشوب حريق أو يمكن أن يؤدي تلف المواد العازلة إلى تسرّب كهربائي أو صدمة كهربائية أو حريق.

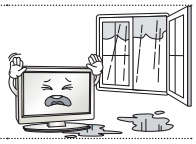

- يجب عدم تعريض الجهاز للتقطير أو الرش، كما يجب عدم وضع أي غرض يحتوي على السوائل، كالمزهريات، على الجهاز.

تنبيه



- قم بتثبيت المنتج في مكان خالٍ من الموجات اللاسلكية.

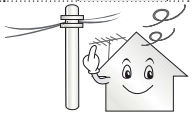

- ينبغي توفر مساحة كافية بين الهوائي الخارجي وخطوط الطاقة للمحافظة على عدم تلامس الأول مع الثاني حتى في حالة سقوط الهوائي.
إذ قد يؤدي ذلك إلى حدوث صدمة كهربائية.



- لا تقم بتثبيت المنتج في أماكن كالرفوف غير الثابتة أو الأسطح المنحنية. تجنب أيضًا الأماكن التي يحدث فيها اهتزاز أو حيث لا يكون المنتج مدعومًا بالكامل.
وإلا فقد يسقط المنتج أو ينقلب، الأمر الذي قد يتسبب في حدوث إصابة أو تلف للمنتج.



- في حالة تركيب التلفاز على حامل، ستحتاج إلى القيام ببعض الإجراءات لتفادي سقوط المنتج. وإلا فقد يسقط المنتج مما قد يتسبب في حدوث إصابة.

- إذا أردت تثبيت المنتج على الحائط، فقم بتوصيل واجهة التثبيت ذات المعيار VESA (الأجزاء الإضافية) بالجانب الخلفي من المنتج. عند تركيب الجهاز باستخدام قوس التثبيت على الحائط (الأجزاء الإضافية)، ثبّته بعناية حتى لا يسقط.
- استخدم التركيبات / الملحقات المحددة من قِبل جهة الصنع فقط.



- عند تركيب الهوائي، استشر فني الخدمة المؤهل.
فقد يؤدي ذلك إلى نشوب حريق أو حدوث صدمة كهربائية خطيرة.

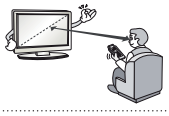

- ننصح بالمحافظة على مسافة تتراوح بين 2 و 7 أضعاف حجم الشاشة القطري عند مشاهدة التلفاز.
في حالة مشاهدة التلفاز لفترة طويلة، قد يتسبب ذلك في رؤية مشوشة.

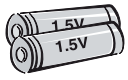

- استخدم نوع البطاريات المحدّد فقط.
فقد يؤدي ذلك إلى إلحاق الضرر بوحدة التحكم عن بُعد.

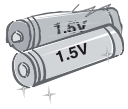

- لا تخلط بين البطاريات الجديدة والبطاريات القديمة.
فقد يؤدي ذلك إلى زيادة درجة سخونة البطاريات بشكل زائد ومن ثم تسرب السائل منها.

- البطاريات لا ينبغي أن تتعرض للحرارة المفرطة. على سبيل المثال، أحفظهم بعيداً عن أشعة الشمس المباشرة، الموقد المفتوح (دون غطاء) والسخانات الكهربائية.
- لا تضع البطاريات غير القابلة للشحن في جهاز شحن البطاريات.

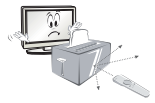

- تأكد من عدم وجود أي أشياء بين وحدة التحكم عن بُعد والمستشعر الخاص بها.



- قد يشوش ضوء الشمس أو أي ضوء قوي آخر على الإشارة الصادرة عن وحدة التحكم عن بُعد. وفي هذه الحالة، عليك إعتام الغرفة.



- عند توصيل أجهزة خارجية كأجهزة ألعاب الفيديو، تأكد من أن الكبلات طويلة بما يكفي.
وإلا فقد يسقط المنتج وهو الأمر الذي قد يتسبب في حدوث إصابة أو تلف للمنتج.



- لا تقم بتشغيل/إيقاف تشغيل المنتج من خلال توصيل قابس الطاقة أو فصله من مصدر الطاقة بالحائط. (لا تستخدم قابس الطاقة كمفتاح.)
فقد يؤدي ذلك إلى عطل ميكانيكي أو التسبب في حدوث صدمة كهربائية.

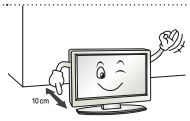

- يُرجى اتباع تعليمات التثبيت الموضحة أدناه لتفادي حدوث سخونة مفرطة للمنتج.
  -يجب أن تتجاوز المسافة بين المنتج والحائط 10 سم.
  -لا تقم بتثبيت المنتج في مكان لا توجد فيه تهوية (على سبيل المثال، على الرف في مكتبة أو في خزانة).
  -لا تقم بتثبيت المنتج على سجادة أو وسادة.
  -تأكد من عدم انسداد فتحة التهوية بغطاء المائدة أو الستارة.
  وإلا فقد يتسبب ذلك في نشوب حريق.

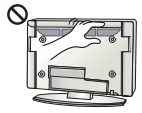

- احرص على عدم ملامسة فتحات التهوية عند مشاهدة التلفاز لفترات طويلة حيث قد تصير فتحات التهوية ساخنة. ولا يؤثر ذلك على أداء الجهاز أو تشغيله.

- قم بفحص سلك الجهاز بشكل دوري، فإن بدا لك تلفه أو سوء حالته، فافصله وتوقف عن استخدام الجهاز واطلب من فريق الخدمة المعتمد استبدال السلك بقطعة الغيار المناسبة.

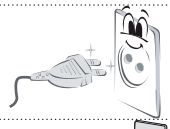

- تجنب تراكم الغبار على أطراف قابس الطاقة أو مصدر الطاقة.
  قد يؤدي ذلك إلى خطر نشوب حريق.

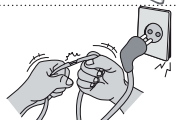

- احرص على حماية سلك الطاقة من سوء الاستخدام المادي والميكانيكي، مثل تعرضه للثني أو الالتواء أو الضغط عليه أو إغلاق الباب عليه أو المشي فوقه. انتبه جيدًا للمقابس ومصدر الطاقة في الحائط والمناطق حيث يخرج السلك من الجهاز.



- لا تضغط بيدك أو بشيء حاد مثل ظفر أو قلم رصاص أو قلم حبر بشدّة على اللوحة أو تقم بخدشها.



- تجنب لمس الشاشة أو وضع إصبعك (أصابعك) عليها لفترة طويلة. فمن شأن ذلك إحداث تشويه مؤقت في الشاشة.



- عند تنظيف المنتج ومكوناته، قم بفصل قابس الطاقة أولاً ثم امسحه بقطعة من القماش الناعم. قد يؤدي استخدام القوة المفرطة إلى إحداث خدوش أو تغيير في الألوان. لا تستخدم رذاذ الماء أو قطعة قماش رطبة للتنظيف. لا تستخدم مطلقًا منظف الزجاج أو مواد التلميع الصناعية أو تلك الخاصة بالسيارات أو الشمع أو البنزين أو الكحول، إلخ والتي من شأنها إلحاق التلف بالمنتج ولوحته. وإلا فقد يتسبب ذلك في نشوب حريق أو حدوث صدمة كهربائية أو تلف للمنتج (تشوه الشكل أو التآكل أو التعطل).

- طالما كانت هذه الوحدة متصلة بمصدر التيار المتردد في الحائط، لا يتم فصلها عن مصدر الإمداد بالتيار المتردد حتى في حالة إيقاف تشغيل الوحدة.



- عند فصل الكبل، أمسك القابس وافصله عن طريق سحبه من القابس.
  لا تسحب كبل الطاقة لفصل الكبل من لوحة الطاقة وإلا فقد يتسبب ذلك في نشوب حريق.



- عند تحريك المنتج، تأكد من إيقاف تشغيله أولاً. ثم، قم بفصل كبلات الطاقة وكبلات الهوائي وكل كبلات التوصيل.
  حيث قد يتلف جهاز التلفاز أو سلك الطاقة مما قد يتسبب في خطر نشوب حريق أو حدوث صدمة كهربائية.



- عند تحريك المنتج أو فك تغليفه، استعن بشخص آخر لحمله لأن المنتج ثقيل.
  وإلا فقد يتسبب ذلك في حدوث إصابة.



- اتصل بمركز الخدمة مرة واحدة سنويًا لتنظيف أجزاء المنتج الداخلية. قد يتسبب الغبار المتراكم بعطل ميكانيكي.



- أوكل أعمال الخدمة والصيانة لفريق الخدمة المؤهل. تكون أعمال الخدمة والصيانة مطلوبة عندما يتعرّض الجهاز لأي ضرر، كتضرّر سلك الإمداد بالطاقة أو القابس، أو انسكاب سائل أو وقوع شيء على الجهاز، أو تعرّض الجهاز للمطر أو الرطوبة، أو عدم تشغيله بشكل طبيعي، أو وقوعه.



- إذا كان المنتج باردًا عند لمسه، فقد تلحظ "وميضًا" بسيطًا عند تشغيله. هذا الأمر طبيعي في أجهزة التلفاز.



- إن اللوحة عبارة عن منتج بشاشة ذات تقنية عالية ودرجة دقة تتراوح بين مليونين وستة ملايين بكسل. قد ترى نقاطًا سوداء صغيرة و/أو نقاطًا ملونة ساطعة (حمراء أو زرقاء أو خضراء) بحجم 1 جزء في المليون من اللوحة. ولا يشير هذا إلى وجود عطل ولا يؤثر على أداء المنتج وموثوقيته.
تحدث أيضًا هذه الظاهرة في منتجات جهات أخرى ولا تشكل سببًا لاستبدال المنتج أو استرداد المبلغ المدفوع.



- قد ترى درجة سطوع مختلفة وقد يختلف لون اللوحة حسب موضع مشاهدتك (من الجهة اليسرى/اليمنى/العلوية/السفلية).
تحدث هذه الظاهرة بسبب خصائص اللوحة. ولا يتعلق هذا بأداء المنتج ولا يشير إلى عطل فيه.



- قد يؤدي عرض صورة ثابتة (كشعار قناة البث أو القائمة التي تظهر على الشاشة أو مشهد من إحدى ألعاب الفيديو) لفترة طويلة من الوقت إلى إلحاق الضرر بالشاشة، الأمر الذي يتسبب ببقاء الصورة وهذا الأمر معروف بالتصاق الصورة. ولا يغطي ضمان المنتج مشكلة التصاق الصورة.
تجنّب عرض صورة ثابتة على شاشة التلفاز لفترة طويلة (ساعتين أو أكثر لشاشة LCD، وساعة واحدة أو أكثر لشاشة البلازما).
وأيضًا في حالة مشاهدة التلفاز لفترة طويلة مع ضبط نسبة الطول إلى العرض على 4:3، قد يظهر التصاق الصور على حدود اللوحة.
تحدث أيضًا هذه الظاهرة في منتجات جهات أخرى ولا تشكل سببًا لاستبدال المنتج أو استرداد المبلغ المدفوع.

- **الصوت الصادر من التلفاز**
صوت "تكسير": يعود سبب الصوت الصادر عند مشاهدة التلفاز أو إيقاف تشغيله إلى التقلّص الحراري للبلاستيك بفعل الحرارة والرطوبة. هذا الصوت شائع في المنتجات التي يكون فيها تغيير الشكل بفعل الحرارة ضروريًا. طنين الدائرة الكهربائية/طنين الشاشة: يصدر صوت خافت من دائرة التبديل ذات السرعة العالية، والتي تمدّ المنتج بقوة تيار عالية لتشغيله. ويختلف ذلك بحسب المنتج.
لا يؤثر هذا الصوت على أداء المنتج وموثوقيته.

عرض الصور ثلاثية الأبعاد (الطرازات ثلاثية الأبعاد فقط)

تحذير

بيئة المشاهدة

- وقت العرض
  -عند مشاهدة محتويات ثلاثية الأبعاد، خذ قسطًا من الراحة قدره 5 - 15 دقيقة كل ساعة. حيث قد يتسبب عرض المحتويات ثلاثية الأبعاد لفترة طويلة في الإصابة بالصداع أو الدوار أو الإرهاق أو إجهاد العين.

بالنسبة إلى الذين يعانون من النوبات المرضية المتعلقة بالتحسس الضوئي أو الأمراض المزمنة

- قد يعاني بعض المستخدمين نوبات مرضية أو أعراض أخرى غير عادية عند تعرضهم لضوء وامض أو لنمط محدد من المحتويات ثلاثية الأبعاد.
- تجنب مشاهدة مقاطع الفيديو ثلاثية الأبعاد إذا كنت تشعر بغثيان أو كنتِ حاملاً و/أو كنت تعاني من مرض مزمن وخاصة الصرع أو اضطرابات القلب أو ضغط الدم وما شابه.
- لا يُوصى بمشاهدة المحتويات ثلاثية الأبعاد للمصابين بالعمى المجسّم أو الشذوذ المجسّم. فقد يشعرون بازدواج الصور أو بعدم الراحة أثناء المشاهدة.
- إذا كنت تعاني من الحوَل أو الغَمَش (ضعف الرؤية) أو الاستجماتيزم، فقد تواجه مشكلة في الإحساس بالعمق وقد تشعر بالتعب بسرعة بسبب الصور المزدوجة. ينصح بأخذ أقساط من الراحة أكثر من المعدل الذي يأخذه البالغون.
- إذا كان هناك تفاوت في الرؤية بين العين اليمنى واليسرى، فتحقق من قوة حاسة البصر لديك قبل مشاهدة المحتويات ثلاثية الأبعاد.

الأعراض التي تتطلب الانقطاع عن مشاهدة المحتويات ثلاثية الأبعاد أو تجنبها

- تجنب مشاهدة المحتويات ثلاثية الأبعاد عندما تشعر بالتعب الناشئ عن قلة النوم أو العمل الكثير أو كنت تحت تأثير المشروب.
- عند الشعور بهذه الأعراض، توقف عن استخدام/مشاهدة المحتويات ثلاثية الأبعاد وخذ قسطًا من الراحة حتى تزول الأعراض.
  -استشر الطبيب عند استمرار هذه الأعراض. قد تشمل الأعراض الشعور بالصداع أو الإحساس بألم بمقلة العين أو الدوار أو الغثيان أو خفقان القلب أو ضبابية في الرؤية أو عدم الراحة أو ازدواج الصورة أو عدم الراحة في الرؤية أو الإحساس بالتعب.

تنبيه

بيئة المشاهدة

- مسافة المشاهدة
  - حافظ على وجود مسافة لا تقل عن ضعف طول الشاشة القطري عند مشاهدة محتويات ثلاثية الأبعاد. في حالة عدم الشعور بالراحة عند مشاهدة المحتويات ثلاثية الأبعاد، ابتعد عن التلفاز.

عمر المشاهد

- الأطفال الصغار/الأطفال
  -يحظر استخدام/مشاهدة المحتويات ثلاثية الأبعاد للأطفال دون 5 أعوام.
  -قد يتفاعل الأطفال دون 10 أعوام بصورة زائدة وتصبح الإثارة لديهم أكبر حيث إن حاسة الرؤية لديهم لا تزال في طور النمو (على سبيل المثال، قد يحاولون لمس الشاشة أو القفز داخلها). لذا ينبغي مراقبة الأطفال جيدًا والانتباه لهم عند مشاهدتهم المحتويات ثلاثية الأبعاد.
  -لدى الأطفال تفاوت في الرؤية بالعين للعروض ثلاثية الأبعاد بخلاف البالغين وذلك لأن المسافة بين العينين لديهم أقصر من المسافة عند البالغين. لذا فهم يتلقون عمقًا أكبر بالنسبة للعروض المجسمة مقارنة بالبالغين عند مشاهدة نفس الصورة ثلاثية الأبعاد.
- المراهقون
  -قد يتفاعل المراهقون أقل من 19 عامًا مع الحساسية بسبب التنبيه البصري الناتج من الإضاءة في المحتويات ثلاثية الأبعاد. لذا قدّم لهم النصح بالابتعاد عن مشاهدة المحتويات ثلاثية الأبعاد لفترة طويلة عندما يشعرون بالتعب.
- كبار السن
  -قد يتلقى كبار السن تأثيرًا ثلاثي الأبعاد أقل مقارنة بالشباب. لا تجلس أقرب من المسافة الموصى بها عند مشاهدة التلفاز.

تنبيهات عند استخدام نظارات الأبعاد الثلاثية

- تأكد من استخدام نظارات الأبعاد الثلاثية الخاصة بـ LG. وإلا، فلن تكون قادرًا على مشاهدة مقاطع الفيديو ثلاثية الأبعاد بشكل صحيح.
- لا تستخدم نظارات الأبعاد الثلاثية بدلاً من النظارات العادية أو النظارات الشمسية أو النظارات الواقية.
- قد يؤدي استخدام نظارات الأبعاد الثلاثية المعدّلة إلى إجهاد العين أو تشويه الصورة.
- لا تحتفظ بنظارات الأبعاد الثلاثية في درجات حرارة مرتفعة جدًا أو منخفضة جدًا. فقد يتسبب ذلك في تشوه شكلها.
- إن نظارات الأبعاد الثلاثية سهلة الكسر والخدش. استخدم دائمًا قطعة قماش نظيفة وناعمة لتنظيف العدسات. لا تخدش عدسات النظارات باستخدام أشياء حادة أو تقم بتنظيفها/بمسحها باستخدام مواد كيميائية.

ملاحظة

- قد تختلف الصورة المعروضة عن صورة التلفاز لديك.
- قد تختلف خيارات العرض على الشاشة الخاصة بكل جهاز تلفاز بشكل بسيط عما هو مبين في هذا الدليل.
- قد تختلف القوائم والخيارات المتوفرة عن مصدر الإدخال أو طراز المنتج الذي تستخدمه.
- يمكن إضافة ميزات جديدة إلى هذا التلفاز في المستقبل.
- يمكن ضبط التلفاز على وضع الاستعداد للحد من استهلاك الطاقة. ويجب إيقاف تشغيل التلفاز في حالة عدم مشاهدته لبعض الوقت، حيث يسهم ذلك في الحد من استهلاك الطاقة.
- يمكن الحد من استهلاك الطاقة بشكل كبير إذا تم تخفيف سطوع الصورة،مما يؤدي بالتالي إلى تخفيض كلفة التشغيل الإجمالية.

عملية التثبيت

1 افتح عبوة المنتج وتأكد من اشتمالها على كل الملحقات.
2 ثبّت الحامل بجهاز التلفاز.
3 قم بتوصيل جهاز خارجي بجهاز التلفاز.
4 تأكد من توافر اتصال الشبكة.
يمكنك استخدام وظائف شبكة التلفاز عند اتصال الشبكة فقط.

التجميع والتحضير

فك التغليف

تحقق من توفر العناصر التالية في الصندوق. في حالة فقدان أي من الملحقات، يرجى الاتصال بالوكيل المحلي الذي اشتريت منه الجهاز. قد تختلف الصور الواردة في هذا الدليل عن الشكل الحقيقي للجهاز وعناصره.

تنبيه

- لا تستخدم أي مواد غير معتمدة لضمان السلامة وطول العمر الافتراضي للمنتج.
- لا يغطي الضمان أي أضرار أو إصابات تنتج عن استخدام مواد غير معتمدة.
- لا يجب نزع الفيلم الرقيق المثبّت على شاشة بعض الطرازات.

ملاحظة

- قد تختلف العناصر المرفقة مع المنتج حسب الطراز.
- قد تتغير مواصفات المنتج أو المحتويات في هذا الدليل دون إخطار مسبق نتيجة ترقية وظائف الجهاز.
- للحصول على أفضل اتصال، يجب ألا تتجاوز أطراف كبلات HDMI ووحدات USB 10 مم سمكًا و 18 مم عرضًا. استخدم كبل إطالة يعتمد USB 2.0 إذا كان كبل USB أو بطاقة ذاكرة USB لا تلائم منفذ USB في التلفاز.

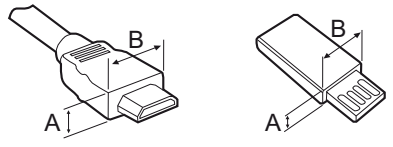

*(A) ≧ 10 مم
*(B) ≧ 18 مم

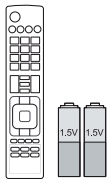

وحدة التحكم عن بُعد والبطاريات (بحجم AAA)
(حسب الطراز)
(انظر الصفحة 28 و 29)

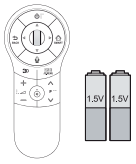

وحدة التحكم عن بعد Magic، البطاريات (بحجم AA)
(الطرازات *LA620 و *LA621 و **LA64 و **LA66 و **LA69 و **LA74 و *LN570 و *LN572 فقط)
(حسب الطراز)
(راجع الصفحة 30)

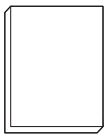

دليل المالك



Tag on
(حسب الطراز)



نظارات السينما ثلاثية الأبعاد
قد يختلف عدد نظارات الأبعاد الثلاثية تبعًا للبلد أو الطراز.
(حسب الطراز)



نظارات اللعب الثنائي
(حسب الطراز)

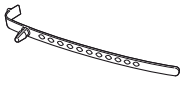

حامل كبل
(حسب الطراز)
(راجع الصفحة 22)



سلك الطاقة
(حسب الطراز)



برغي التثبيت بالمكتب
(1EA : الطرازات *32/42/47/50/60LN570 و 32/42/47/50/60LN572* فقط)
(2EA : الطرازات **32/42/47/50LA62 و **32/42/47/50LA64 و **32/42/47/50LA66 و **32/42/47/50LN571 فقط)
(راجع الصفحة 18 و 19)



كبل التثبيت بالمكتب
2EA
(الطرازات **32/42/47/50LA62 و **32/42/47/50LA64 و **32/42/47/50LA66 و **32/42/47/50LN571 فقط)
(راجع الصفحة 19)



برغي القوس
M4 x 8، 2EA
(الطرازات **32/42LA62 و **32/42LA64 و **32/42LA66 و *32/42LN571 فقط)
(راجع الصفحة 19)



برغي القوس
P4 x 8، 2EA
(الطرازات **47/50LA62 و **47/50LA64 و **47/50LA66 و *47/50LN571 فقط)
(راجع الصفحة 19)

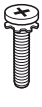

براغي الحامل
M4 x 14، 8EA
(الطرازات **LA62 و **LA64 و **LA66 و *LN571 فقط)
(راجع الصفحة 16)

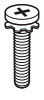

براغي الحامل
M4 x 20، 4EA
(الطرازات **LA69 و **LA74 فقط)
(راجع الصفحة 17)

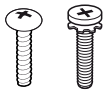

براغي الحامل
P5 x 25، 3EA
M4 x 14، 4EA
(الطرازات *LN570 و *LN572 فقط)
(راجع الصفحة 17)

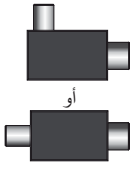

العازل
(حسب الطراز)
(راجع الصفحة 12)



فواصل المباعدة الداخلية للتثبيت على الحائط
4EA
(للطراز **LA64 فقط)
(راجع الصفحة 22)

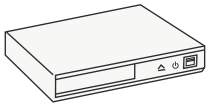

بلو راي
(الطرازات LA6980 فقط)

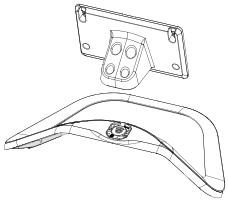

هيكل الحامل / قاعدة الحامل
(الطرازات **LA62 و **LA64 و **LA66 و*LN571 فقط)
(راجع الصفحة 16)

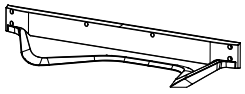

قاعدة الحامل
(الطرازات **LA69 و **LA74 فقط)
(راجع الصفحة 17)

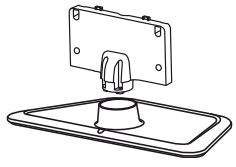

هيكل الحامل / قاعدة الحامل
(الطرازات *LN570 و*LN572 فقط)
(راجع الصفحة 17)

العربية

ملاحظة

- دليل تثبيت عازل الهوائي
  - استخدم هذا العازل لتثبيت التلفاز في مكان يوجد فيه تفاوت في الفولتية بين التلفاز و GND الخاص بإشارة الهوائي.
  » إذا كان ثمة تفاوت في الفولتية بين التلفاز و GND الخاص بإشارة الهوائي، فيمكن أن ترتفع حرارة وحدة الاتصال بالهوائي وقد تؤدي الحرارة المفرطة إلى وقوع حادث.
  - لمزيد من الأمان عند مشاهدة التلفاز، يمكنك إزالة فولتية الطاقة من هوائي التلفاز بصورة فعالة أكثر. يوصى بتعليق العازل على الحائط. اذا كان لا يمكن تثبيته على الحائط، قم بتعليقه على التلفاز. تجنّب فصل عازل الهوائي بعد التثبيت.
  - تأكد من توصيل هوائي التلفاز قبل البدء.

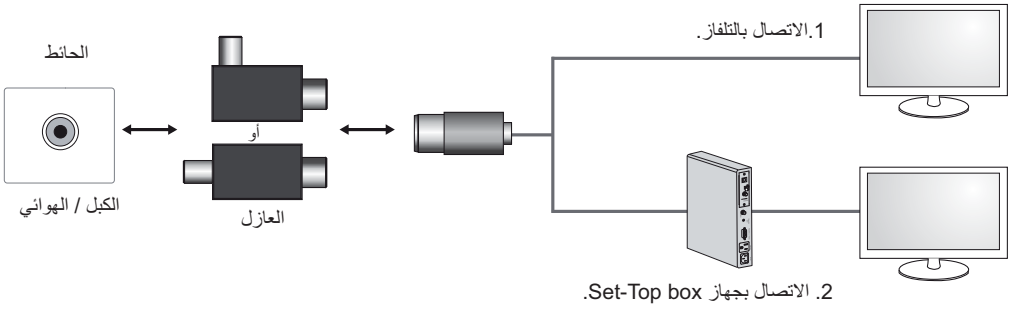

قم بتوصيل أحد طرفي العازل بمقبس الكبل/الهوائي والطرف الثاني بالتلفاز أو جهاز Set-Top box.

"من شأن الأجهزة المتصلة بوحدة التأريض الواقية الخاصة بالمبنى عبر الاتصال الرئيسي أو عبر أجهزة أخرى متصلة بوحدة التأريض الواقية - بالإضافة إلى الأجهزة المتصلة بنظام توزيع الكبل باستخدام كبل محوري ، أن تؤدي في بعض الأحيان إلى نشوب حريق. وبالتالي يجب توفير الاتصال بنظام توزيع الكبل عبر جهاز يقوم بتوفير عزل كهربائي ما دون نطاق تردد معيّن (عازل جلفاني، يرجى مراجعة EN 60728-11)"

عند تثبيت عازل التردد الراديوي، قد ينخفض مستوى حساسية الإشارة على نحو خفيف.

العناصر التي يتم شراؤها بشكل منفصل

يمكن تغيير العناصر التي يتم شراؤها بشكل منفصل أو تعديلها بهدف تحسين الجودة من دون أي إشعار.
اتصل بالوكيل لشراء هذه العناصر.
تعمل هذه الوحدات مع بعض الطرازات فقط.



AG-F*DP**
نظارات اللعب الثنائي



AG-F*
نظارات السينما ثلاثية الأبعاد



AN-MR400
وحدة التحكم السحرية عن بُعد Magic



Tag on

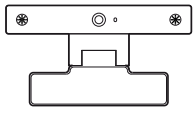

AN-VC4**
كاميرا مكالمات الفيديو

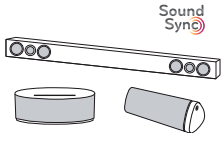

الجهاز الصوتي من LG

التوافق	LN57**	LA62** و LA64** و LA66** و LA69** و LA74**
AG-F*DP** نظارات اللعب الثنائي		•
AG-F* نظارات السينما ثلاثية الأبعاد		•
AN-MR400 وحدة التحكم السحرية عن بُعد Magic	•	•
AN-VC4** كاميرا مكالمات الفيديو	•	•
الجهاز الصوتي من LG	•	•
Tag on	•	•

قد يتغير اسم الطراز أو تصميمه استنادًا إلى ترقية وظائف المنتج، أو ظروف الشركة المصنّعة أو سياساتها.

الأجزاء والأزرار

النوع A : الطرازات **LA62 و **LA64 و **LA66 و *LN571 فقط

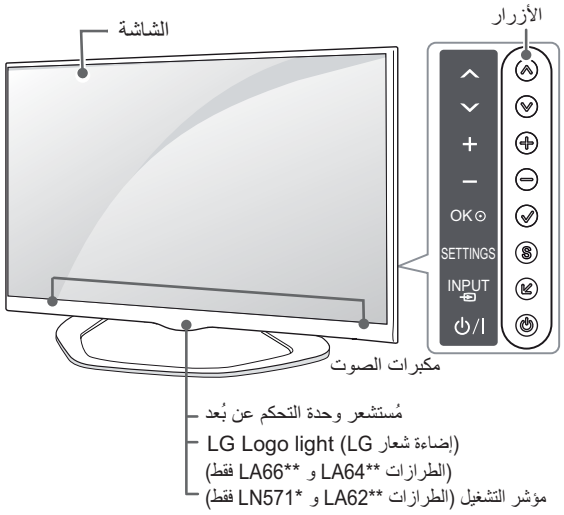

النوع B : الطرازات **LA69 و **42/47/55LA74 فقط

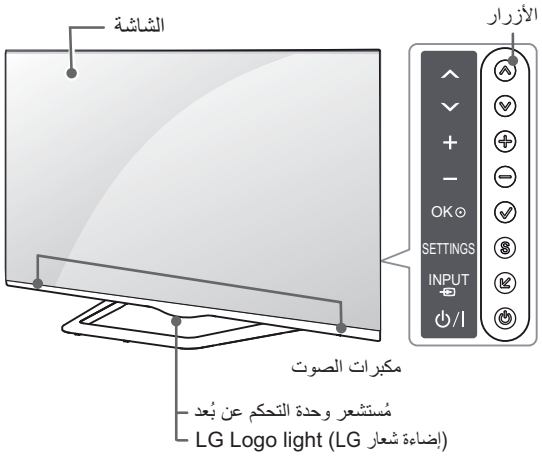

النوع C : الطرازات **60LA74 فقط

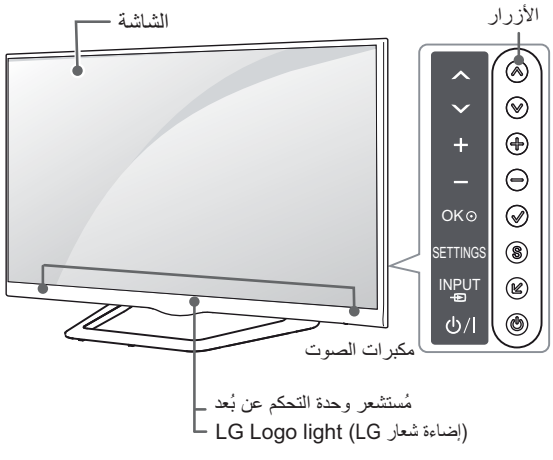

النوع D : الطرازات *LN570 و*LN572 فقط

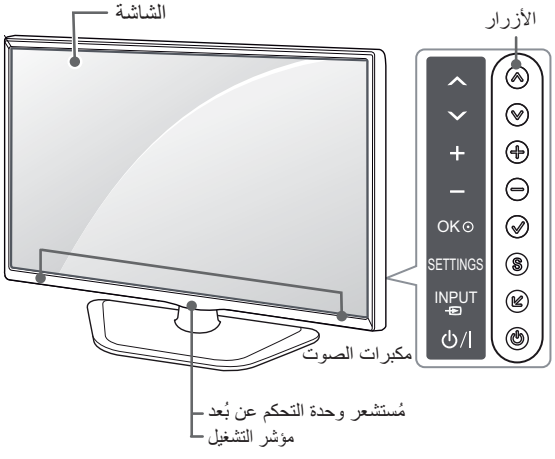

الزر	الوصف
∧ ∨	للتنقل عبر البرامج المحفوظة.
− +	لضبط مستوى الصوت.
✓	لتحديد خيار القائمة المميز أو تأكيد إدخال معين.
s	للوصول إلى القائمة الرئيسية، أو لحفظ الإدخال والخروج من القوائم.
↙	لتغيير مصدر الإدخال.
⏻	لتشغيل التلفاز أو إيقاف تشغيله.

ملاحظة

- يمكنك ضبط إضاءة شعار LG على التشغيل أو إيقاف التشغيل عن طريق تحديد **OPTION (خيارات)** في القوائم الرئيسية. (حسب الطراز)

حمل التلفاز ونقله

عند نقل التلفاز أو حمله، يُرجى قراءة الإرشادات التالية لتجنب خدشه أو إلحاق الضرر به ولضمان النقل الآمن بغض النظر عن نوع التلفاز وحجمه.

تنبيه

- تجنب لمس سطح الشاشة في كل وقت، إذ قد يؤدي ذلك إلى إلحاق الضرر بها.

- يوصى بنقل التلفاز في الصندوق أو مغلفًا بمواد التعبئة التي أرفقت به.
- افصل سلك الطاقة وجميع الكبلات قبل نقل التلفاز أو حمله.
- عند الإمساك بالتلفاز، يجب أن يكون اتجاه الشاشة بعيدًا عنك وذلك لتجنب إلحاق الضرر بها.

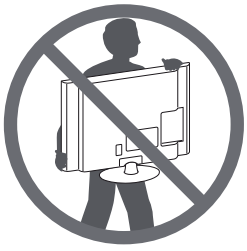

- أمسك الجزء العلوي والسفلي من إطار التلفاز بإحكام. تأكد من عدم الإمساك بالجزء الشفاف أو بمكبّر الصوت أو بمنطقة شبكة مكبّر الصوت.

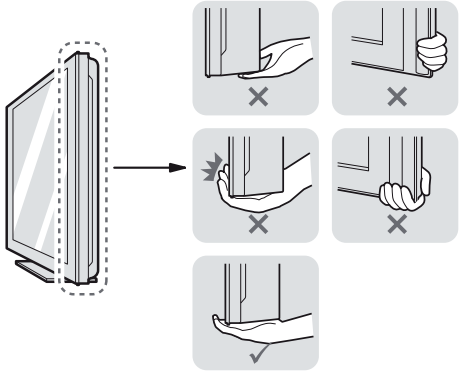

- يتطلب نقل جهاز تلفاز كبير شخصين على الأقل.
- عند نقل التلفاز باليد، يجب الإمساك به كما هو موضح في الصورة التالية.

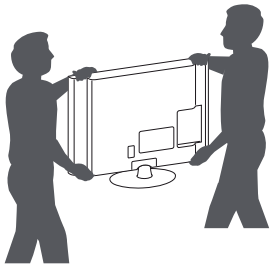

- عند نقل التلفاز، لا تعرِّضه للارتجاج أو الاهتزاز الشديد.
- عند نقل التلفاز، اجعله دومًا مستقيمًا، وتجنّب قلبه على جانبه أو إمالته يمينًا أو يسارًا.
- لا تستخدم القوة المفرطة لدرجة التسبّب في إمالة /ثني هيكل الإطار إذ قد يؤدي هذا إلى إلحاق ضرر بالشاشة.

العربية

إعداد التلفزيون

قد تختلف الصورة المعروضة عن صورة التلفاز لديك.

تركيب الحامل

LA62 وLA64 و**LA66 و *LN571

1

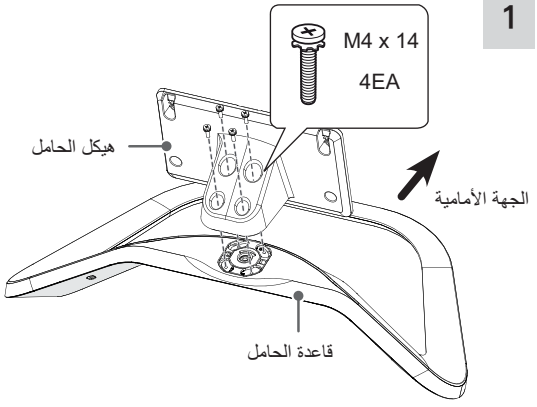

2

(الطرازات **LA62 و *LN571 فقط)

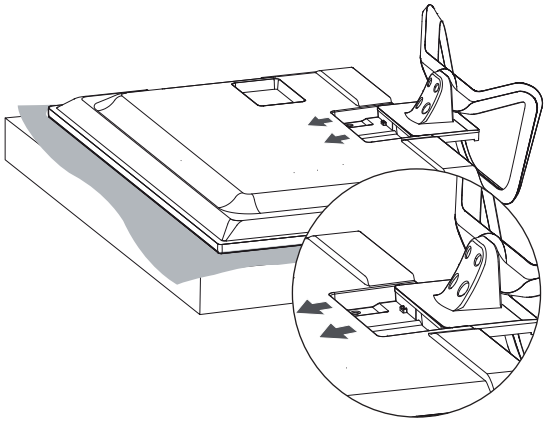

(الطرازات **LA64 و **LA66 فقط)

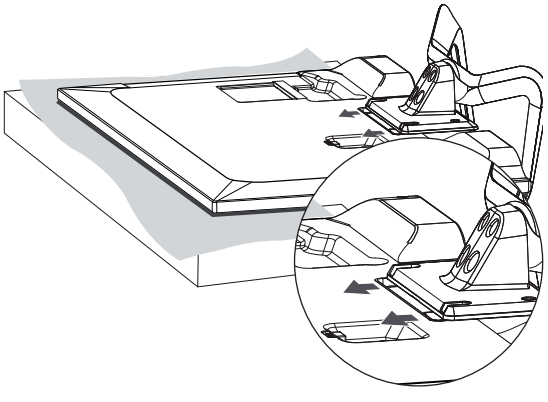

3

(الطرازات **LA62 و *LN571 فقط)

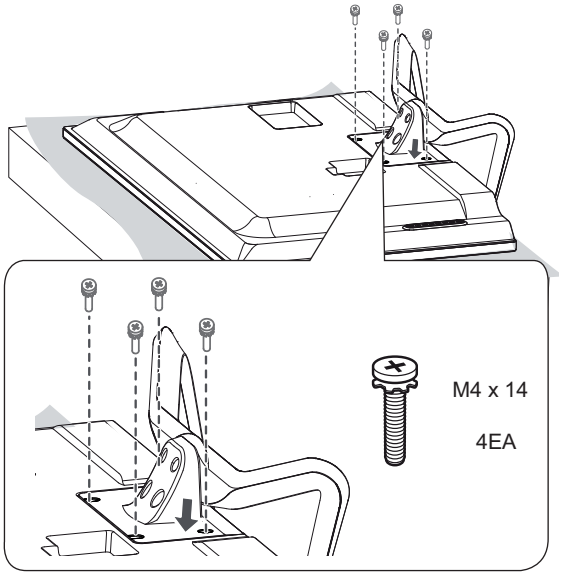

(الطرازات **LA64 و **LA66 فقط)

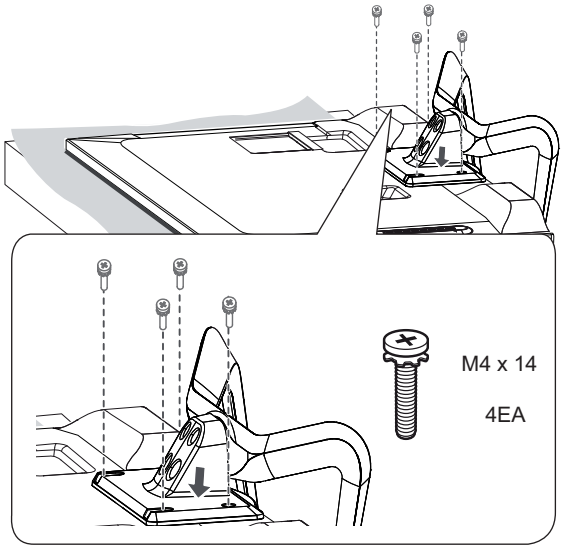

*LN570 و*LN572

1

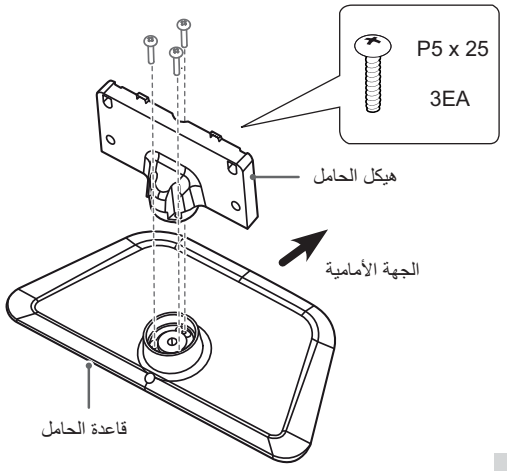

2

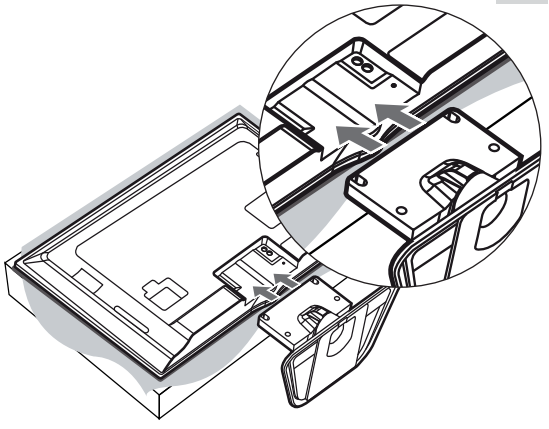

3

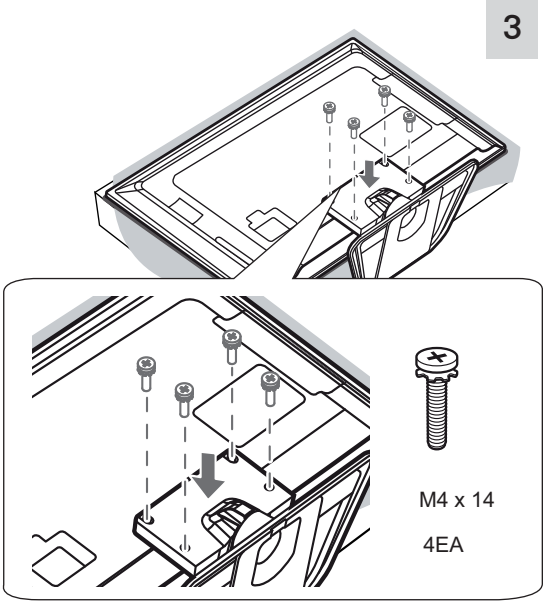

LA69 وLA74

1

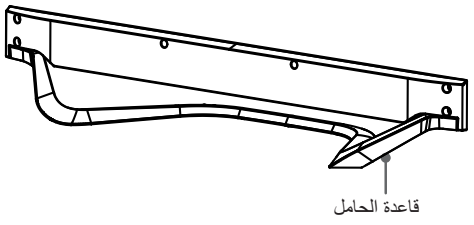

2

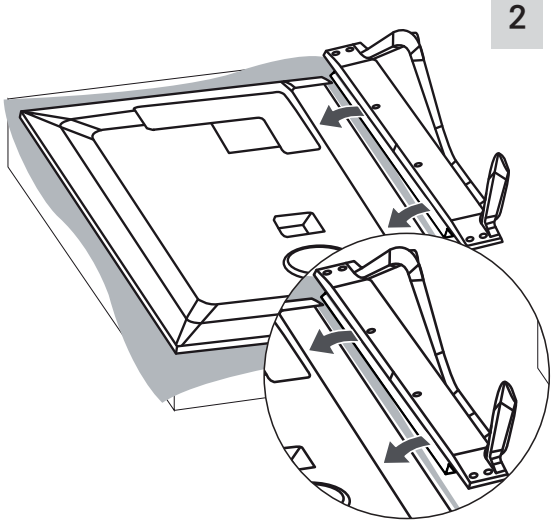

3

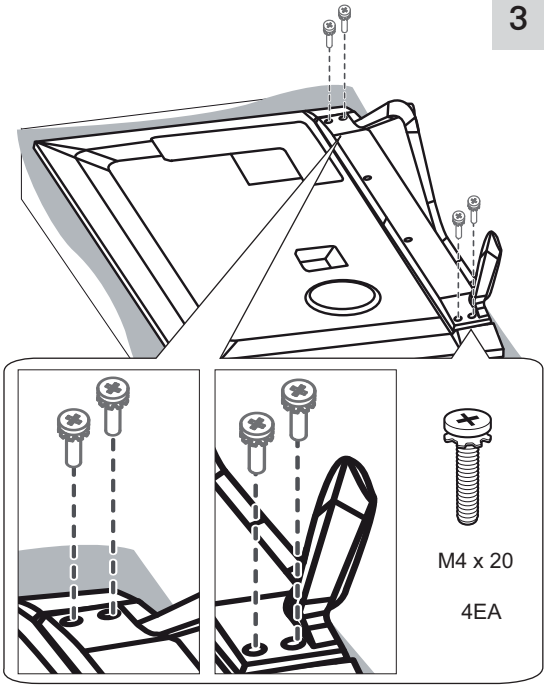

تنبيه

- عند تثبيت الحامل مع التلفاز، ضع الشاشة مع توجيه سطح الشاشة إلى اسفل، على طاولة مزودة بوسائد أو سطح مستوٍ لحماية الشاشة من الخدش.
- تأكّد من أنّ البراغي مربوطة بإحكام. (في حالةَ عدم ربطها بطريقة آمنة كفاية، قد يميل التلفاز نحو الأمام بعد تثبيته.)
  لا تربط البراغي بالقوّة؛ وإلاّ ستُلحق ضررًا بها وستصبح مرتخية.

ملاحظة

- قم بإزالة الحامل قبل تثبيت التلفاز على الحائط وذلك بتنفيذ إجراءات التركيب بشكل عكسي.
- إزالة الفيلم الوقائي (من الجزء الأسفل)
  (حسب الطراز)
  » يتم لصق الفيلم الوقائي بشكل مؤقت لمنع إلحاق الضرر بسطح المنتج أثناء التسليم.
  » عند تثبيت التلفاز، يرجى إزالة الفيلم الوقائي من أسفل الوحدة كما هو مبين في الصورة.

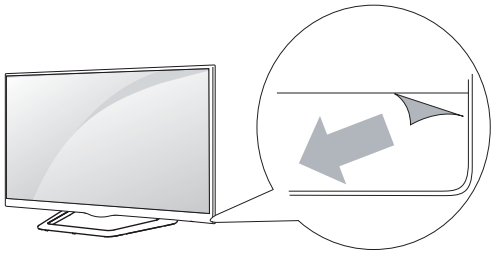

التثبيت على الطاولة

1 ارفع التلفاز وأمله إلى الوضع المستقيم على الطاولة.
-أبقِ مسافة 10 سم (على الأقل) من الحائط لتهوية مناسبة.

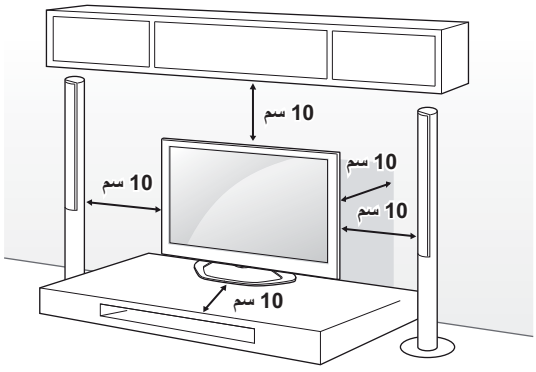

2 قم بتوصيل سلك الطاقة بمصدر الطاقة في الحائط.

تنبيه

- لا تضع التلفاز في مكان قريب من مصادر السخونة أو فوقها، إذ قد يؤدي ذلك إلى نشوب حريق أو إلحاق الضرر بالمنتج.

إحكام تثبيت التلفاز على الطاولة

ثبّت التلفاز على الطاولة لتجنب ميْله إلى الأمام أو تلفه أو الإصابة المحتملة.
لإحكام تثبيت التلفاز على الطاولة، أدخل البرغي المرفق في الجزء الخلفي من الحامل واربطه بإحكام.
(الطرازات *32/42/47/50/60LN570 و *32/42/47/50/60LN572 فقط)

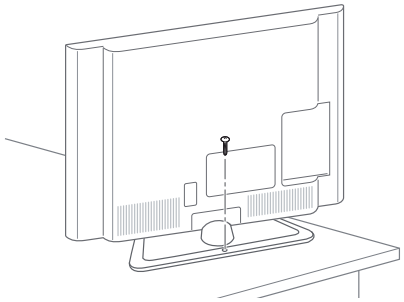

(الطرازات **32/42/47/50LA62 و**32/42/47/50LA64 و
**32/42/47/50LA66 و *32/42/47/50LN571 فقط)

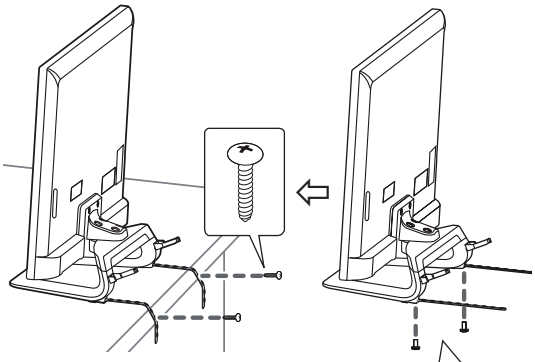

M4 x 8، 2EA
(الطرازات **32/42LA62 و**32/42LA64 و
**32/42LA66 و *32/42LN571 فقط)
P4 x 8، 2EA
(الطرازات **47/50LA62 و**47/50LA64 و
**47/50LA66 و *47/50LN571 فقط)

ملاحظة

(الطرازات **32/42/47/50LA62 و**32/42/47/50LA64 و
**32/42/47/50LA66 و *32/42/47/50LN571 فقط)
كيفية تثبيت التلفاز على طاولة

1 قم بتوصيل كبلات التثبيت على الطاولة بقاعدة الحامل باستخدام براغي الأقواس.
2 قم بتثبيت كبلات التثبيت على الطاولة باستخدام براغي التثبيت على الطاولة.
3 عند تثبيت التلفاز، انقل الطاولة إلى مكان قريب من الحائط. قد تقع إصابات في حالة وجود الأطفال بالقرب منها.

تحذير

- لمنع سقوط التلفاز، يجب تثبيته في الأرض/ على الحائط بأمان وفقًا لتعليمات التثبيت. قد تؤدي إمالة التلفاز أو اهتزازه أو تأرجحه إلى حدوث إصابات.

ضبط زاوية التلفاز لتتناسب مع زاوية العرض

(هذه الميزة غير متوفرة في كل الطرازات.)

أدر التلفاز 15 درجة إلى اليسار أو اليمين واضبط زاوية التلفاز بما يلائمك.
(الطرازات **LA62 و **LA64 و **LA66 و*LN571 فقط)

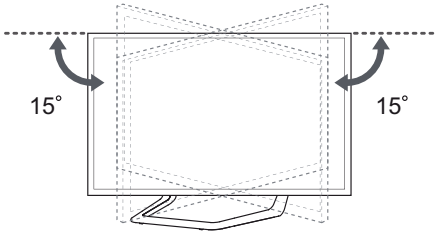

أدر التلفاز 10 درجات إلى اليسار أو اليمين واضبط زاوية التلفاز بما يلائمك.
(الطرازات **42/47LA69 و **42/47LA74 فقط)

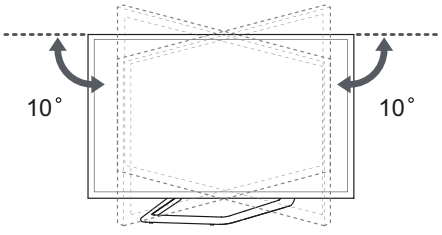

أدر التلفاز 8 درجات إلى اليسار أو اليمين واضبط زاوية التلفاز بما يلائمك.
(الطرازات **55LA69 و **55/60LA74 فقط)

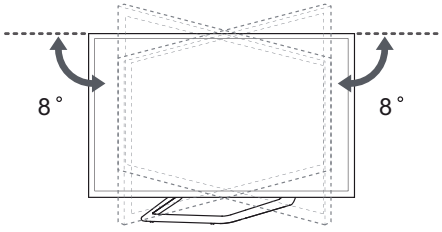

تنبيه

- عند ضبط زاوية المنتج، انتبه إلى أصابعك.
-إذ قد تحدث إصابة شخصية في حالة الضغط على الأيدي أو الأصابع. وقد يسقط المنتج في حالة إمالته بصورة زائدة، مما يتسبب في حدوث تلف أو وقوع إصابة.
(الطرازات **LA62 و **LA64 و **LA66 و *LN571 فقط)

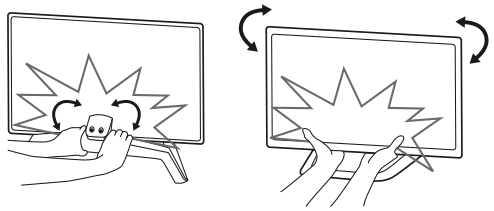

<الجهة الأمامية> <الجهة الخلفية>

إحكام تثبيت التلفاز على الحائط

(هذه الميزة غير متوفرة في كل الطرازات.)

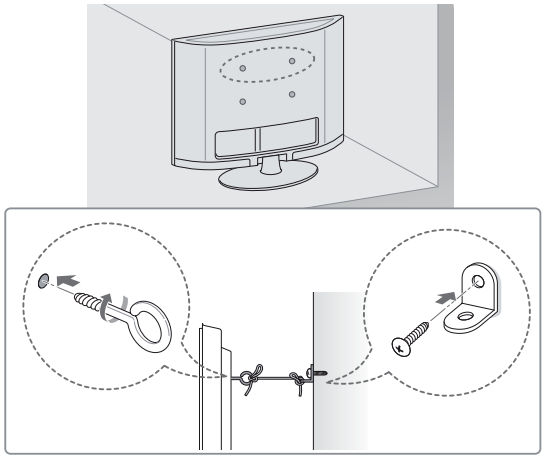

1 أدخل المسامير ذات العروة أو قوسي التلفاز والمسامير في جهة التلفاز الخلفية وقم بربطها بإحكام.
-أزل المسامير التي تم إدخالها في موضع المسامير ذات العروة أولاً في حالة توفرها.

2 ثبّت قوسي التثبيت على الحائط بالمسامير على الحائط.
وطابق موضع قوس التثبيت على الحائط مع المسامير ذات العروة في جهة التلفاز الخلفية.

3 قم بتوصيل المسامير ذات العروة وقوسي التثبيت على الحائط بإحكام بواسطة حبل قوي.
تأكد من المحافظة على الحبل في وضع أفقي مع السطح المستوي.

تنبيه

- احرص على عدم قيام الأطفال بالتسلق على التلفاز أو التعلق به.

ملاحظة

- استخدم منصة أو خزانة قوية وكبيرة بشكل كافٍ لتحمل جهاز التلفاز بشكل آمن.
- الأقواس، المسامير و الحبال غير مرفقة. يمكنك الحصول علي الملحقات الإضافية من الوكيل المحلي.

تحذير

- إذا لم يتم وضع التلفاز في موضع ثابت بشكل كافٍ، يمكن لهذا أن يشكّل خطرًا حيث يصبح التلفاز معرّضًا للسقوط. يمكن تفادي حدوث العديد من الإصابات، خاصة للأطفال، عبر اتخاذ احتياطات بسيطة مثل :
  » استخدام خزائن أو حاملات توصي بها الجهة المصنّعة للتلفاز.
  » استخدام قطع الأثاث التي تدعم التلفاز بشكل آمن فقط.
  » الحرص على وضع التلفاز بموضع لا يتجاوز طرف قطعة الأثاث الداعمة.
  » عدم وضع التلفاز على قطع أثاث طويلة (على سبيل المثال، خزانة أو خزانة كُتُب) من دون تثبيت الأثاث والتلفاز على دعامة مناسبة.
  » عدم وضع التلفاز على قطعة قماش أو مواد أخرى تم وضعها بين التلفاز وقطعة الأثاث الداعمة.
  » توعية الأطفال حول مخاطر تسلّق قطع الأثاث للوصول إلى التلفاز أو أدوات التحكّم الخاصة به.

استخدام نظام أمان Kensington

(هذه الميزة غير متوفرة في كل الطرازات.)

يوجد موصل نظام أمان Kensington بظهر التلفزيون. لمزيد من المعلومات حول التركيب والاستخدام، راجع الدليل المتوفر مع نظام أمان Kensington أو تفضل بزيارة موقع الويب http://www.kensington.com.

قم بتوصيل كبل نظام أمان Kensington بين التلفزيون والطاولة.

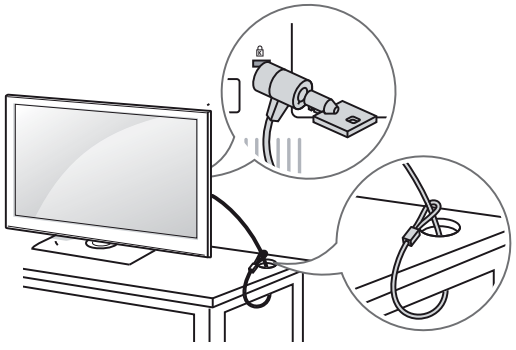

التثبيت على الحائط

قم بتثبيت قوس التثبيت الإختياري على الحائط بالجزء الخلفي من التلفاز بحرص وثبّت قوس التثبيت على حائط صلب يكون عموديًا بالنسبة للأرض. عند توصيل التلفاز بمواد بناء أخرى، يُرجى الاتصال بعامل مؤهل.

توصي LG بقيام شخص متخصص ومحترف بتركيب الجهاز على الحائط.

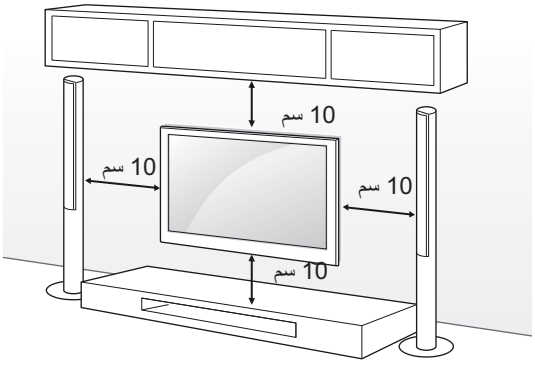

احرص على استخدام مسامير وقوس تثبيت على الحائط وفقًا لمعايير VESA.
يوفر الجدول التالي وصفًا للأبعاد القياسية لمجموعة قوس التثبيت على الحائط.

العناصر التي يتم شراؤها بشكل منفصل (قوس التثبيت على الحائط)

الطراز	32LA62** 32LN57**	42LA62** 32LA64** 32LA66** 42LN57**
VESA (أ x ب)	100 x 200	200 x 200
البرغي القياسي	M4	M6
عدد البراغي	4	4
قوس التثبيت على الحائط	LSW130B 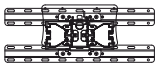	LSW230B 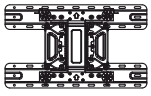
الطراز	47/50/55/60LA62** 42/47/50/55LA64** 42/47/50/55LA66** 42/47/55LA69** 42/47/55/60LA74** 47/50/55/60LN57**	
VESA (أ x ب)	400 x 400	
البرغي القياسي	M6	
عدد البراغي	4	
قوس التثبيت على الحائط	LSW430B 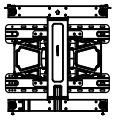	

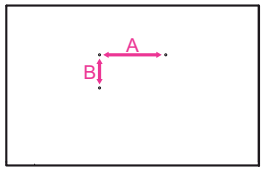

تنبيه

- افصل الطاقة أولاً، ثم انقل التلفاز أو قم بتثبيته. وإلا فقد تحدث صدمة كهربائية.
- في حالة تثبيت التلفاز بالسقف أو على حائط مائل، قد يسقط ويتسبب في حدوث إصابات بالغة.
استخدم جهاز تثبيت على الحائط معتمدًا من LG واتصل بالوكيل المحلي أو عامل مؤهل.
- لا تربط البراغي أكثر من اللازم حيث قد يتسبب هذا في حدوث تلف بالتلفاز وإبطال الضمان.
- استخدم البراغي وأجهزة التثبيت على الحائط التي تتوافق مع معايير VESA. لا يشمل ضمان هذا الجهاز الأضرار أو الإصابات الناتجة من سوء استخدام ملحق أو استخدام الملحق غير الملائم.

ملاحظة

- استخدم البراغي المدرجة في مواصفات البراغي المعتمدة وفقًا لمعايير VESA.
- تتضمن مجموعة جهاز التثبيت على الحائط دليل التركيب والقطع الضرورية.
- إن قوس التثبيت على الحائط ملحق اختياري. يمكنك الحصول على الملحقات الاختيارية من الوكيل المحلي.
- قد يختلف طول البراغي بحسب جهاز التثبيت على الحائط. تأكد من استخدام الطول المناسب.
- لمزيد من المعلومات، راجع الدليل المتوفر مع جهاز التثبيت على الحائط.
- عند تركيب قوس تثبيت على الحائط مصنّع من قِبل جهة أخرى في التلفاز، أدخل فواصل المباعدة الداخلية في فتحات جهاز تثبيت التلفاز على الحائط وحرِّك التلفاز بزاوية عمودية. يُرجى التأكد من عدم استخدام فواصل المباعدة مع قوس التثبيت على الحائط من LG. (الطرازات LA64** فقط)

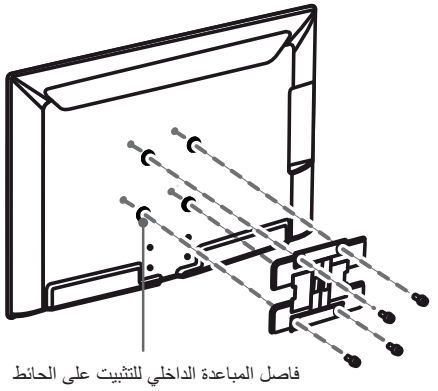

فاصل المباعدة الداخلي للتثبيت على الحائط

ترتيب الكبلات

1 اجمع الكبلات واربطها بواسطة حامل الكبل وأداة التحكم في الكبل.
2 ثبت أداة التحكم في الكبل بإحكام على التلفاز.

(الطرازات LA62** و LA64** و LA66** و LN571* فقط)

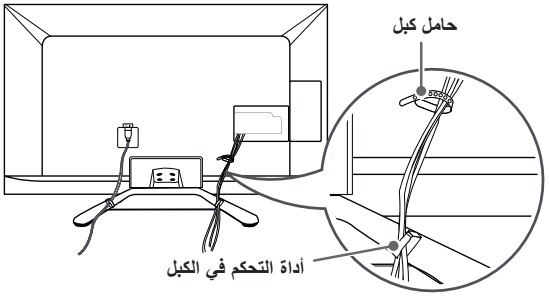

(الطرازات LA69** و LA74** فقط)

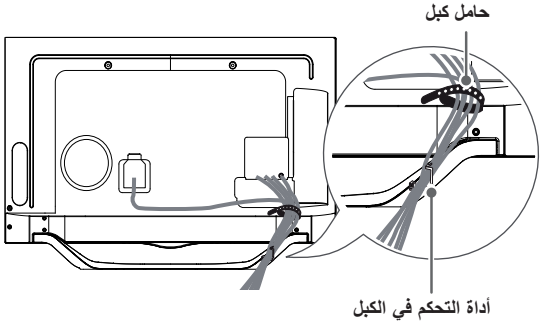

اجمع الكبلات واربطها بواسطة حامل الكبل في غطاء التلفاز الخلفي.

(الطرازات LN570* و LN572* فقط)

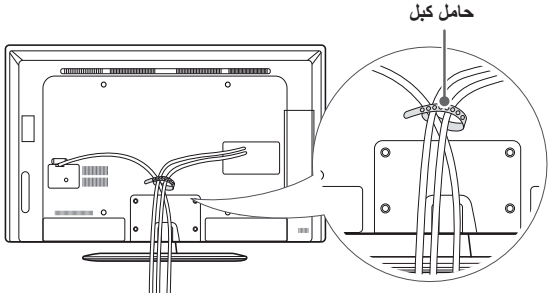

تنبيه

- لا تحرك التلفزيون عن طريق الإمساك بحامل الكبلات، حيث يمكن أن ينكسر حامل الكبلات، وقد تحدث إصابات ويلحق تلف بالتلفزيون.

إجراء التوصيلات

يستخدم هذا القسم الذي يتناول إجراء التوصيلات رسومًا تخطيطية للطرازات **LA64 بشكل أساسي.

قم بتوصيل الأجهزة الخارجية المتنوعة بالتلفاز وبدّل بين أوضاع الإدخال لتحديد جهاز خارجي. ولمزيد من المعلومات عن توصيل الأجهزة الخارجية، راجع الدليل المرفق مع كل جهاز.
الأجهزة الخارجية المتوفرة هي: أجهزة الاستقبال عالية الدقة ومشغلات أقراص DVD وأجهزة الفيديو وأنظمة الصوت ووحدات تخزين USB والكمبيوتر وأجهزة الألعاب وأجهزة خارجية أخرى.

ملاحظة

- قد يختلف توصيل الجهاز الخارجي من طراز إلى آخر.
- يجب توصيل الأجهزة الخارجية بالتلفاز بغض النظر عن ترتيب منافذ التلفاز.
- في حالة تسجيل برنامج تلفاز على قرص DVD أو جهاز فيديو، تأكد من توصيل كبل إدخال إشارة التلفاز بالتلفاز عبر مسجل أقراص DVD أو جهاز الفيديو. لمزيد من معلومات التسجيل، راجع الدليل المرفق مع الجهاز المتصل.
- راجع دليل الأجهزة الخارجية للحصول على تعليمات التشغيل.
- عند توصيل جهاز ألعاب بالتلفاز، استخدم الكبل المرفق بجهاز الألعاب.
- في وضع PC (كمبيوتر)، قد يحدث بعض التشويش المرتبط بدرجة الدقة أو النمط العمودي أو التباين أو السطوع. في حالة استمرار التشويش، قم بتغيير إخراج الكمبيوتر إلى قيمة دقة أخرى وقم بتغيير معدل التحديث إلى معدل آخر أو قم بضبط السطوع والتباين في قائمة PICTURE (صورة) حتى تحصل على صورة واضحة.
- في وضع PC (كمبيوتر)، قد لا تعمل بعض إعدادات الدقة بشكل صحيح وفقًا لكارت الشاشة.

توصيل الهوائي

قم بتوصيل التلفاز بمقبس هوائي على الحائط باستخدام كبل RF (بمقاومة 75 أوم).

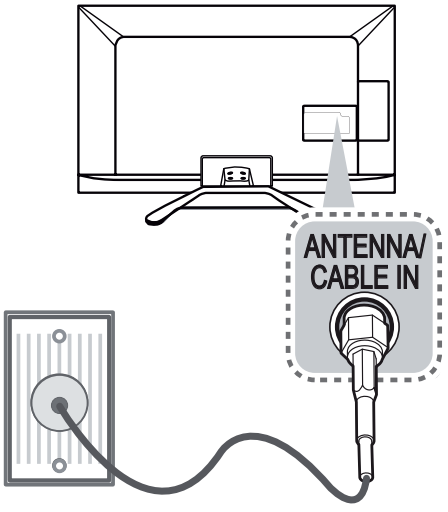

ملاحظة

- استخدم جهاز فصل الإشارة لاستخدام أكثر من تلفازين.
- إذا كانت جودة الصورة سيئة، فقم بتثبيت مضخم الإشارات بشكل صحيح لتحسين جودة الصورة.
- إذا كانت جودة الصورة سيئة أثناء توصيل هوائي، فحاول إعادة محاذاة الهوائي في الاتجاه الصحيح.
- لا يتم تزويد كبل هوائي ومحول.
- صوت التلفاز الرقمي المعتمد: MPEG و Dolby Digital وDolby Digital Plus وHE-AAC

وصلة HDMI

لإرسال إشارات الفيديو والصوت الرقمية من جهاز خارجي إلى التلفاز. قم بتوصيل الجهاز الخارجي بالتلفاز باستخدام كبل HDMI كما هو موضح في الصورة التالية.
اختر أي منفذ إدخال HDMI للتوصيل. فلا يهم تحديد منفذ معين لاستخدامه.

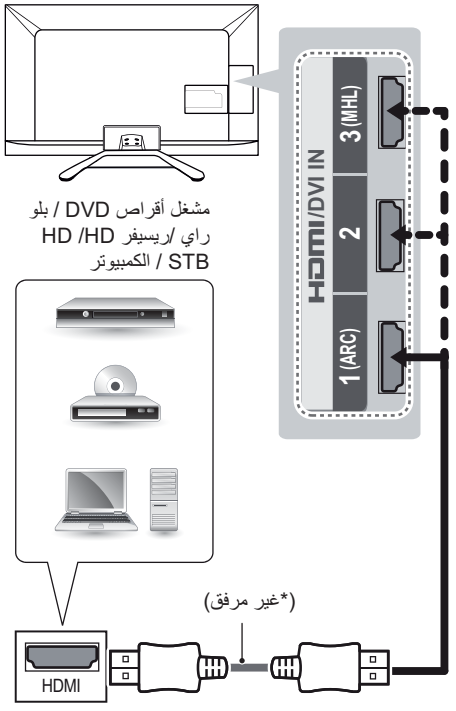

ملاحظة

- يوصى باستخدام التلفاز مع وصلة HDMI للحصول على أفضل جودة للصورة.
- استخدم أحدث كبل ™HDMI عالي السرعة مع وظيفة CEC (التحكم في إلكترونيات المستخدم).
- تم اختبار كبلات ™HDMI عالية السرعة لتحمل إشارة عالية الجودة تصل إلى 1080p وأكثر.
- تنسيق صوت HDMI المعتمد : Dolby Digital و DTS و PCM (حتى 192 كيلوهرتز، 32 كيلوهرتز/44.1 كيلوهرتز/48 كيلوهرتز/88 كيلوهرتز/96 كيلوهرتز/176 كيلوهرتز/192 كيلوهرتز).

ARC (قناة إرجاع الصوت)

- يجب توصيل جهاز الصوت الخارجي الذي يعتمد SIMPLINK و ARC باستخدام منفذ إدخال HDMI/DVI IN 1 (ARC).
- عند التوصيل باستخدام كبل HDMI عالي السرعة، يخرج جهاز الصوت الخارجي الذي يعتمد ARC صوت SPDIF البصري دون كبل الصوت البصري الإضافي ويعتمد وظيفة SIMPLINK.

وصلة تحويل إشارة DVI إلى HDMI

ترسل إشارة الفيديو الرقمية من جهاز خارجي إلى التلفاز. قم بتوصيل الجهاز الخارجي بالتلفاز باستخدام كبل DVI-HDMI كما هو موضح في الصورة التالية. لإرسال إشارة الصوت، قم بتوصيل كبل صوت.
اختر أي منفذ إدخال HDMI للتوصيل. فلا يهم تحديد منفذ معين لاستخدامه.

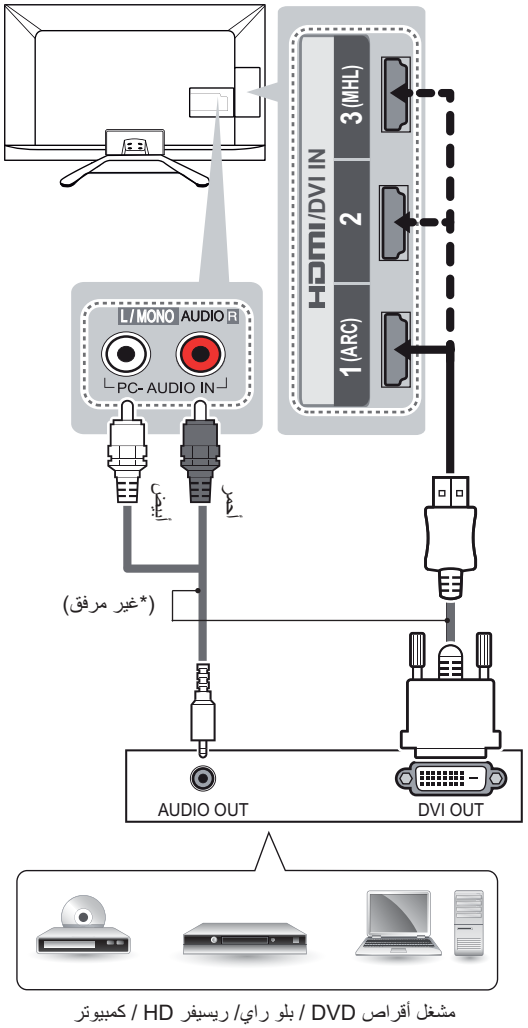

ملاحظة

- تبعًا لكارت الشاشة قد لا يعمل وضع DOS في حالة استخدام منفذ كبل DVI - HDMI.
- في حالة استخدام كبل HDMI/DVI،يتم دعم الوصلة الفردية (single link) فقط.

وصلة المكون

لإرسال إشارات الفيديو التناظري وإشارات الصوت من جهاز خارجي إلى التلفاز. قم بتوصيل الجهاز الخارجي بالتلفاز باستخدام كبل المكون كما هو موضح في الصورة التالية.

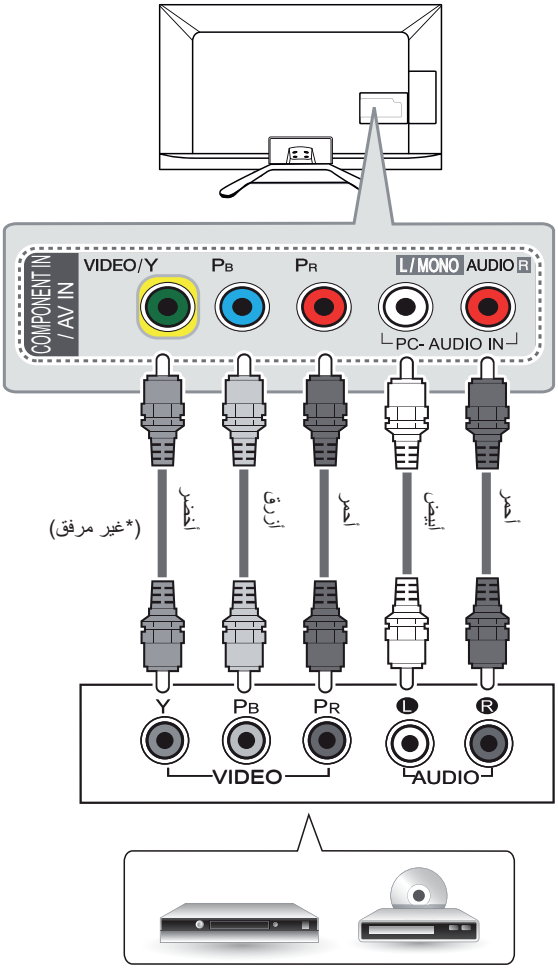

مشغل أقراص DVD / بلو راي / ريسيفر HD

ملاحظة

- إذا تم توصيل الكبلات بطريقة غير صحيحة، فقد تتسبب في عرض الصورة بالأبيض والأسود أو بألوان مشوشة.

وصلة الفيديو المركّب

لإرسال إشارات الفيديو التناظري وإشارات الصوت من جهاز خارجي إلى التلفاز. قم بتوصيل الجهاز الخارجي بالتلفاز باستخدام الكبل المركب كما هو موضح في الصورة التالية.

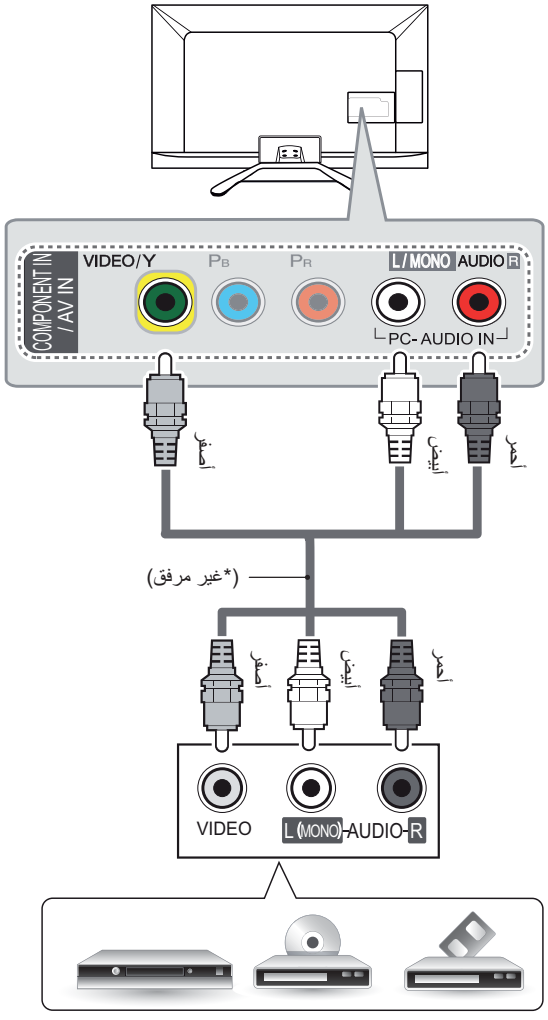

مشغل أقراص DVD / بلو راي / ريسيفر HD / جهاز فيديو

التوصيل بنظام صوت

يمكنك استخدام نظام صوت خارجي اختياري بدلاً من مكبر الصوت المدمج.

وصلة الصوت الرقمي البصري

لإرسال إشارة الصوت الرقمي من التلفاز إلى جهاز خارجي. قم بتوصيل الجهاز الخارجي بالتلفاز باستخدام كبل صوت بصري كما هو موضح في الصورة التالية.

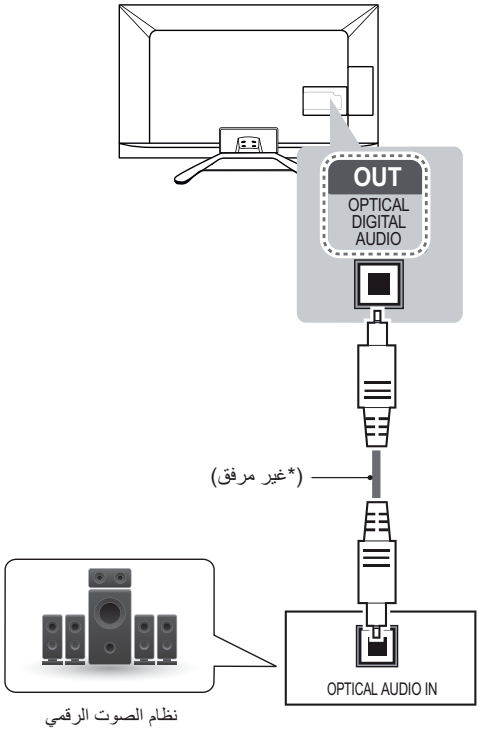

نظام الصوت الرقمي

ملاحظة

- لا تنظر إلى منفذ الإخراج البصري. فالنظر إلى شعاع الليزر قد يضر الرؤية.
- قد يعمل الصوت المزود بوظيفة ACP (الصوت المحمي بموجب حقوق النسخ) على حظر إخراج الصوت الرقمي.

توصيل سماعة الرأس

يرسل إشارة سماعة الرأس من التلفزيون إلى جهاز خارجي. قم بتوصيل الجهاز الخارجي والتلفزيون بسماعة الرأس كما هو موضح في الشكل التوضيحي التالي.

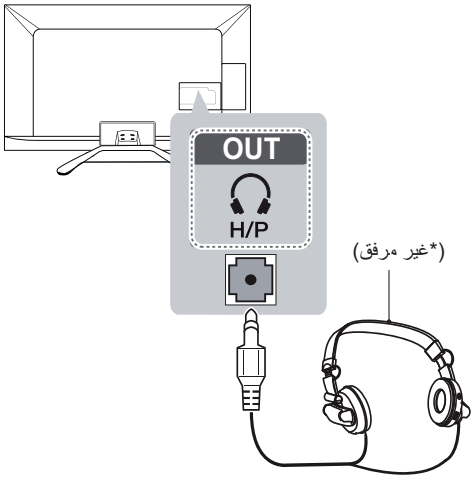

ملاحظة

- تكون خيارات قائمة AUDIO مُعطلة عند توصيل سماعة الرأس.
- عند تغيير AV MODE (وضع الصوت والصورة) أثناء توصيل سماعة الرأس، ينطبق التغيير على الفيديو وليس الصوت.
- لا يتوفر إخراج الصوت الرقمي البصري Optical Digital Audio Out عند توصيل سماعة الرأس.
- مقاومة سماعة الرأس: 16 أوم
- أقصى إخراج صوت لسماعة الرأس: 9 إلى 15 مللي واط
- حجم مقبس سماعة الرأس: 0.35 سم

التوصيل بوحدة USB

قم بتوصيل وحدة تخزين USB مثل ذاكرة فلاش USB أو قرص ثابت خارجي أو قارئ بطاقات ذاكرة USB بالتلفاز وانتقل إلى قائمة Smart Share لاستخدام ملفات وسائط متعددة مختلفة.

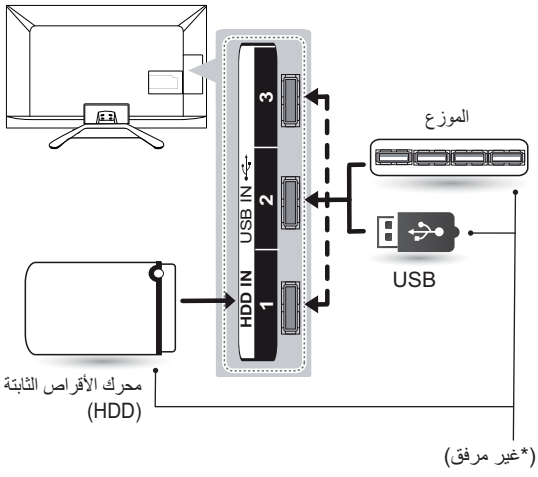

ملاحظة

- قد لا تعمل بعض موزعات USB. إذا لم يتم الكشف عن جهاز USB متصل باستخدام موزع USB، فقم بتوصيله مباشرةً بمنفذ USB في التلفاز.
- قم بتوصيل مصدر الطاقة الخارجي إذا كانت هناك حاجة لاستخدام USB.

توصيل MHL

إنّ التوصيل عالي الدقة للهاتف المحمول (MHL) عبارة عن واجهة لإرسال إشارات صوتية وبصرية رقمية من الهواتف المحمولة إلى أجهزة التلفاز.

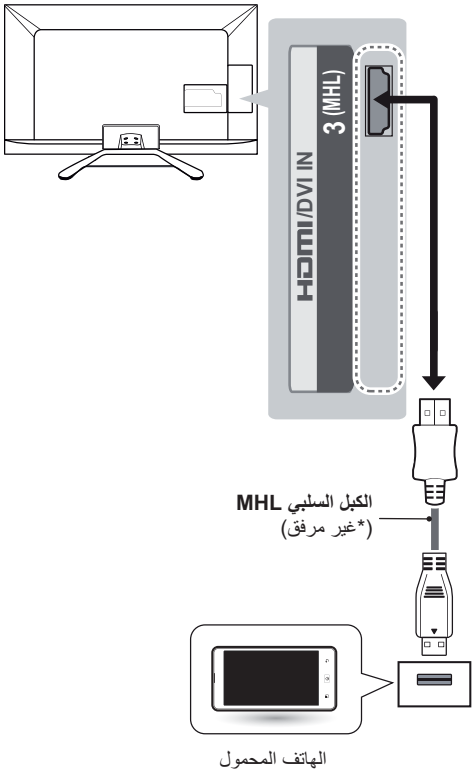

ملاحظة

- قم بتوصيل الهاتف المحمول بمنفذ HDMI/DVI IN 3 (MHL) لعرض شاشة الهاتف على التلفاز.
- يلزم استخدام الكبل السلبي MHL لتوصيل التلفاز وهاتف محمول.
- هذا يعمل فقط للهاتف الذي تكون فيه خاصية MHL ممكنّة.
- يمكن تشغيل بعض التطبيقات بواسطة وحدة التحكم عن بُعد.
- لبعض الهواتف المحمولة التي تدعم MHL، يمكنك التحكم بواسطة وحدة التحكم السحرية عن بُعد magic.
- قم بإزالة الكبل السلبي MHL من التلفاز عندما:
  » يتم تعطيل وظيفة MHL.
  » يكون الجهاز المحمول مشحونًا بالكامل في وضع الاستعداد.

وحدة التحكم عن بُعد

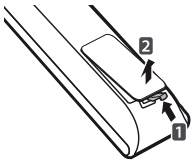

(حسب الطراز)
ترتكز المواصفات الموجودة في هذا الدليل على أزرار وحدة التحكم عن بُعد.
يرجى قراءة هذا الدليل بعناية واستخدام التلفاز بشكل صحيح.
لاستبدال البطاريات، افتح غطاء البطاريات، واستبدل البطاريات (1.5 فولت بحجم AAA) بحيث يتطابق الطرفان ⊕ و ⊖ مع الرمز المطبوع داخل حجرة البطاريات ثم أغلق غطاء البطارية.
لإزالة البطاريات، قم بتنفيذ إجراءات التركيب بترتيب عكسي.

تنبيه

- لا تخلط البطاريات القديمة والجديدة، إذ قد يؤدي ذلك إلى إتلاف وحدة التحكم عن بُعد.
- قد لا تعمل بعض المفاتيح على وحدة التحكم عن بُعد في التلفزيون التناظري وفي بعض البلدان.

تأكد من توجيه وحدة التحكم عن بُعد إلى مستشعر وحدة التحكم عن بُعد الموجود على التلفاز.

(الطرازات **LA62 و **LA64 و **LA66 و **LA69 و **LA74 فقط)

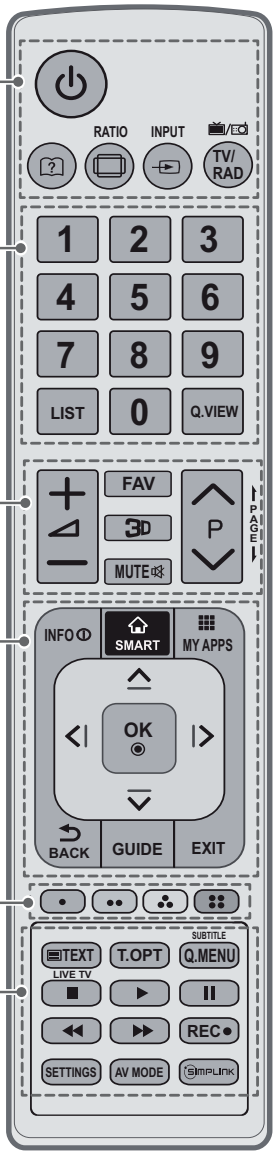

(الطاقة) لتشغيل التلفاز أو إيقاف تشغيله.
(دليل المستخدم) لعرض دليل المستخدم.
RATIO لإعادة ضبط حجم صورة.
INPUT لتغيير مصدر الإدخال.
TV/RAD (التلفاز/الراديو) لتحديد برنامج الراديو، والتلفاز، والتلفاز الرقمي.

أزرار الأرقام لإدخال الأرقام
LIST للوصول إلى لائحة البرامج المحفوظة.
Q.VIEW للعودة إلى البرنامج المعروض سابقًا.

+ − لضبط مستوى الصوت.
FAV للوصول إلى لائحة القنوات المفضلة.
3D يُستخدم لعرض الفيديو ثلاثي الأبعاد.
MUTE لكتم جميع الأصوات.
P ∧ ∨ للتنقل عبر البرامج أو القنوات المحفوظة.
PAGE للانتقال إلى الصفحة السابقة أو التالية.

INFO لعرض المعلومات الخاصة بالبرنامج والشاشة الحالية.
SMART للوصول إلى القوائم الرئيسية الخاصة بـ Smart.
MY APPS لعرض قائمة التطبيقات.
أزرار التنقل (أعلى/أسفل/يسار/يمين) للتنقل عبر القوائم أو الخيارات.
OK لتحديد القوائم أو الخيارات وتأكيد الإدخال.
BACK للعودة إلى المستوى السابق.
GUIDE لعرض دليل البرامج.
EXIT لمسح ما يظهر على الشاشة ولمعاودة مشاهدة التلفاز.

الأزرار الملونة للوصول إلى بعض الوظائف الخاصة في بعض القوائم.
(●: الأحمر، ●●: الأخضر، ●●●: الأصفر، ●●●●: الأزرق)

TELETEXT BUTTONS (أزرار نصوص المعلومات) (TEXT، T.OPT) تستخدم هذه الأزرار لنصوص المعلومات.
SUBTITLE لاستدعاء الترجمة المفضلة في الوضع الرقمي.
Q. MENU للوصول إلى القوائم السريعة.
LIVE TV للعودة إلى LIVE TV (التلفاز المباشر).
أزرار التحكم (■, ▶, ❚❚, ◀◀, ▶▶) للتحكم بالمحتويات المميزة أو قوائم Time Machine II أو Smart Share أو الأجهزة المتوافقة مع SIMPLINK (USB أو SIMPLINK أو Time Machine II).
REC ● لبدء التسجيل وعرض قائمة التسجيل.
SETTINGS للوصول إلى القوائم الرئيسية.
AV MODE لتحديد وضع AV.
SIMPLINK للوصول إلى أجهزة AV المتصلة بكبل HDMI عبر HDMI-CEC. ولفتح قائمة SIMPLINK.

العربية

(الطرازات **LN57 فقط)

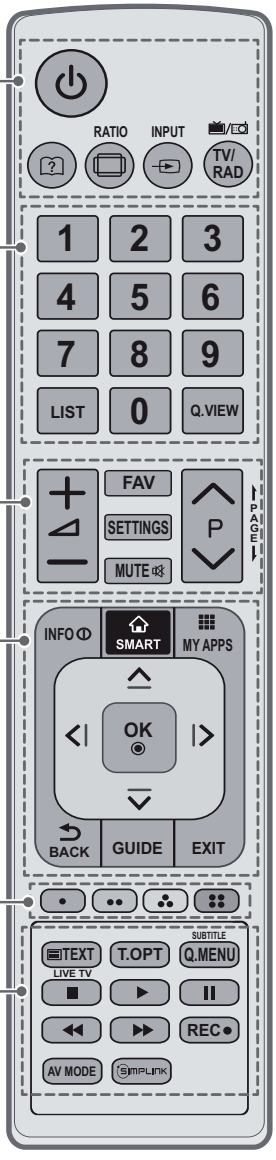

(الطاقة) لتشغيل التلفاز أو إيقاف تشغيله.

(دليل المستخدم) لعرض دليل المستخدم.

RATIO لإعادة ضبط حجم صورة.

INPUT لتغيير مصدر الإدخال.

TV/RAD (التلفاز/الراديو) لتحديد برنامج الراديو، والتلفاز، والتلفاز الرقمي.

أزرار الأرقام لإدخال الأرقام

LIST للوصول إلى لائحة البرامج المحفوظة.

Q.VIEW للعودة إلى البرنامج المعروض سابقًا.

لضبط مستوى الصوت.

FAV للوصول إلى لائحة القنوات المفضلة.

SETTINGS للوصول إلى القوائم الرئيسية.

MUTE لكتم جميع الأصوات.

P للتنقل عبر البرامج أو القنوات المحفوظة.

PAGE للانتقال إلى الصفحة السابقة أو التالية.

INFO لعرض المعلومات الخاصة بالبرنامج والشاشة الحالية.

SMART للوصول إلى القوائم الرئيسية الخاصة بـ Smart.

MY APPS لعرض قائمة التطبيقات.

أزرار التنقل (أعلى/أسفل/يسار/يمين) للتنقل عبر القوائم أو الخيارات.

OK لتحديد القوائم أو الخيارات وتأكيد الإدخال.

BACK للعودة إلى المستوى السابق.

GUIDE لعرض دليل البرامج.

EXIT لمسح ما يظهر على الشاشة ولمعاودة مشاهدة التلفاز.

الأزرار الملونة للوصول إلى بعض الوظائف الخاصة في بعض القوائم.

(●: الأحمر، ●●: الأخضر، ●●: الأصفر، ●●: الأزرق)

TELETEXT BUTTONS (أزرار نصوص المعلومات) (TEXT، T.OPT) تستخدم هذه الأزرار لنصوص المعلومات.

SUBTITLE لاستدعاء الترجمة المفضلة في الوضع الرقمي.

Q. MENU للوصول إلى القوائم السريعة.

LIVE TV للعودة إلى LIVE TV (التلفاز المباشر).

أزرار التحكم (■, ▶, II, ◀◀, ▶▶) للتحكم بالمحتويات المميزة أو قوائم Time Machine II أو Smart Share أو الأجهزة المتوافقة مع SIMPLINK (USB أو SIMPLINK أو Time Machine II).

REC ● لبدء التسجيل وعرض قائمة التسجيل.

AV MODE لتحديد وضع AV.

SIMPLINK للوصول إلى أجهزة AV المتصلة بكبل HDMI عبر HDMI-CEC. ولفتح قائمة SIMPLINK.

وظائف وحدة التحكم السحرية عن بُعد MAGIC

هذا الملحق ليس مضمنًا في كل الطرازات.

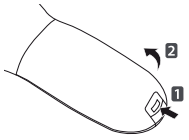

عند ظهور الرسالة "بطارية الجهاز السحري للتحكم عن بُعد منخفضة. قم بتغيير البطارية." فعليك استبدال البطارية.
لاستبدال البطاريات، افتح غطاء البطاريات، واستبدل البطاريات (1.5 فولت بحجم AA) بحيث يتطابق الطرفان ⊕ و⊖ مع الرمز المطبوع داخل حجرة البطاريات ثم أغلق غطاء البطارية. تأكد من توجيه وحدة التحكم عن بُعد باتجاه مستشعر التحكم عن بُعد الموجود على التلفاز.
لإزالة البطاريات، قم بتنفيذ إجراءات التركيب بترتيب عكسي.

تنبيه

- لا تخلط البطاريات القديمة والجديدة، إذ قد يؤدي ذلك إلى إتلاف وحدة التحكم عن بُعد.
- قد لا تعمل بعض المفاتيح على وحدة التحكم عن بُعد في التلفزيون التناظري وفي بعض البلدان.

(الطرازات *LA620 و *LA621 و **LA64 و **LA66 و **LA69 و **LA74 و *LN570 و *LN572 فقط)

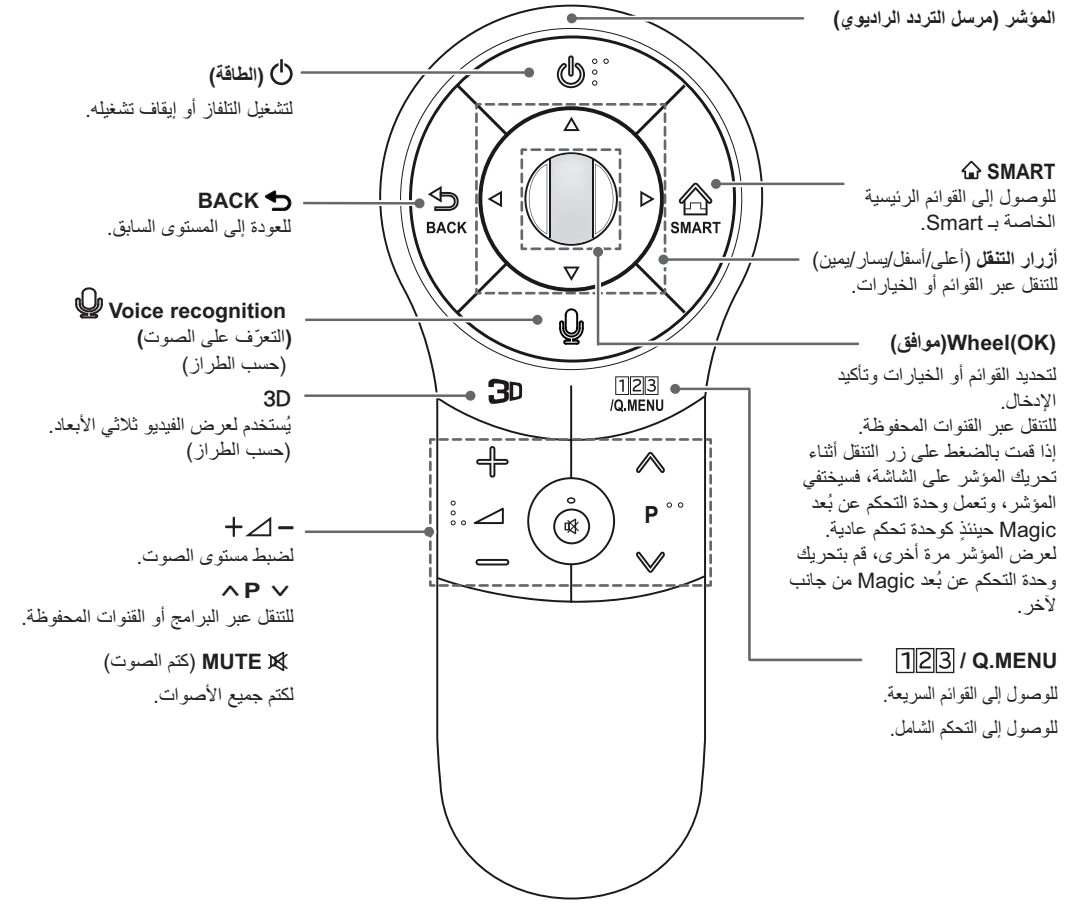

Voice recognition (التعرّف على الصوت) (حسب الطراز)

يلزم توفير اتصال شبكة لاستخدام وظيفة التعرّف على الصوت.
قد يختلف معدل التعرّف بحسب خصائص المستخدم (الصوت واللفظ والنبرة والسرعة) والبيئة (التشويش ومستوى صوت التلفاز).

1 اضغط على زر التعرّف على الصوت.

2 قُل ما تريده عندما يظهر إطار عرض الصوت على الجهة اليسرى من شاشة التلفاز.

- قد يفشل التعرّف على الصوت عندما تتكلم بسرعة كبيرة أو ببطء شديد.
- استخدم الجهاز السحري للتحكم عن بُعد على مسافة لا تزيد عن 10 سم من الوجه.

العربية

تسجيل وحدة التحكم السحرية عن بُعد Magic

يجب تسجيل وحدة التحكم عن بُعد Magic مع التلفاز لديك قبل الإستخدام.

كيفية تسجيل وحدة التحكم عن بُعد Magic

	1 للتسجيل تلقائيًا، قم بتشغيل التلفاز واضغط على زر **Wheel(OK)**. عند اكتمال التسجيل، تظهر رسالة الاكتمال على الشاشة. 2 في حالة فشل التسجيل، قم بإيقاف تشغيل التلفاز ثم أعد تشغيله، واضغط على زر **Wheel(OK)** لإكمال التسجيل.

كيفية إعادة تسجيل وحدة التحكم عن بُعد Magic

BACK **SMART**	1 اضغط مطولاً على أزرار **BACK** و **SMART** معًا لمدة 5 ثوان لإعادة الضبط، ثم سجله باتباع خطوات "كيفية تسجيل وحدة التحكم عن بُعد Magic" الموضحة أعلاه. 2 لإعادة تسجيل وحدة التحكم عن بُعد Magic اضغط مطولاً على زر **BACK** لمدة 5 ثوان باتجاه التلفاز. عند اكتمال التسجيل، تظهر رسالة الاكتمال على الشاشة.

كيفية استخدام وحدة التحكم عن بُعد Magic

	1 إذا اختفى المؤشر، فحرك وحدة التحكم عن بُعد قليلاً باتجاه اليمين أو اليسار. عندئذٍ، سيظهر تلقائيًا على الشاشة. » يختفي المؤشر في حالة عدم استخدامه لمدة معينة. 2 يمكنك تحريك المؤشر عن طريق توجيه جهاز استقبال المؤشر لوحدة التحكم عن بعد صوب التلفاز ثم تحريكها يمينًا أو يسارًا أو لأعلى أو لأسفل. » إذا لم يعمل المؤشر بصورة صحيحة، فاترك وحدة التحكم عن بعد لمدة 10 ثوان ثم أعد استخدامها.

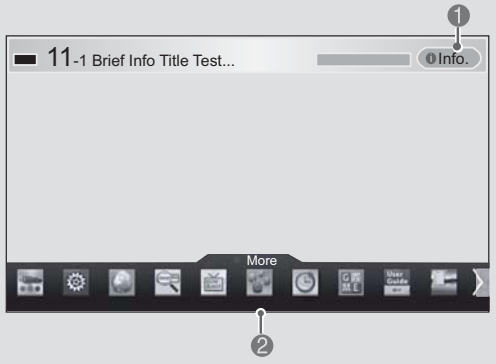

1	في حالة الضغط على **Wheel(OK) (موافق)** على وحدة التحكم عن بُعد Magic، تظهر الشاشة التالية. وهي تعرض معلومات حول البرنامج الحالي والشاشة.
2	يمكنك تحديد قائمة المزيد.

احتياطات ينبغي مراعاتها عند استخدام وحدة التحكم عن بُعد Magic

- استخدم وحدة التحكم عن بُعد في نطاق المسافة القصوى للاتصال (10 أمتار). يؤدي استخدام وحدة التحكم عن بعد خارج حدود هذه المسافة، أو مع وجود عائق يعترضها، إلى التسبب في فشل الاتصال.
- قد يحدث فشل الاتصال بسبب الأجهزة المجاورة. قد تتسبب الأجهزة الكهربائية مثل فرن الميكروويف أو الأجهزة التي تحتوي على شبكة LAN لاسلكية في حدوث تداخل، حيث إنها تستخدم النطاق الترددي نفسه (2.4 جيجاهرتز) الذي تستخدمه وحدة التحكم عن بُعد Magic.
- قد تتعرض وحدة التحكم عن بُعد Magic للتلف أو قد تتعطل في حالة سقوطها أو تعرضها لصدمة قوية.
- توخ الحذر من الاصطدام بالأثاث المجاور أو الأشخاص الآخرين عند استخدام وحدة التحكم عن بُعد Magic.
- لا يستطيع كل من جهة التصنيع والقائم بالتثبيت تقديم خدمة تتعلق بأمان الإنسان نظرًا لاحتمال التشويش على الموجات الكهربائية الخاصة بالأجهزة اللاسلكية المستخدمة.
- يُوصى بوضع نقطة الوصول (AP) على بعد مسافة أكثر من متر واحد بعيدًا عن التلفاز. في حالة تثبيت نقطة الوصول (AP) على بُعد أقرب من متر واحد، قد لا تعمل وحدة التحكم عن بُعد Magic على النحو المتوقع نظرًا لتداخل الترددات.

استخدام دليل المستخدم

يتيح لك دليل المستخدم الوصول بشكل أسهل إلى معلومات التلفاز المفصلة.

1 اضغط على الزر **SMART** للوصول إلى القائمة الرئيسية الخاصة بـ Smart.
2 حدد **User Guide (دليل المستخدم)** ثم اضغط على **Wheel(OK) (موافق)**.



User Guide (دليل المستخدم)

ملاحظة

- يمكنك أيضًا الوصول إلى دليل المستخدم بالضغط على (دليل المستخدم) على وحدة التحكم عن بُعد.

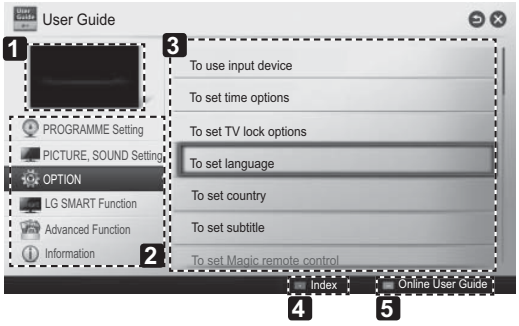

1 يُظهر البرنامج الذي تشاهده حاليًا أو شاشة مصدر الإدخال.

2 للتمكن من تحديد الفئة التي تريدها.

3 للتمكن من تحديد العنصر الذي تريده.
يمكنك استخدام الأزرار ∧/∨ للتنقل بين الصفحات.

4 للتمكن من استعراض شرح الوظيفة التي تريدها من الفهرس.

5 للحصول على المعلومات المفصلة لوظائف تلفاز LG SMART عندما يكون الانترنت متصلاً. (يمكن ان يكون غير متاح اعتماداً على البلد/اللغة.)

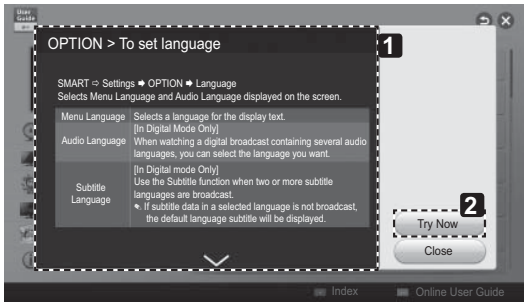

1 لعرض شرح القائمة المحددة.
يمكنك استخدام الأزرار ∧/∨ للتنقل بين الصفحات.

2 للإنتقال إلى القائمة المحددة مباشرة من دليل المستخدم.

العربية

الصيانة

تنظيف التلفاز

اهتم بتنظيف التلفاز بانتظام للحفاظ على أفضل أداء له ولإطالة عمره الافتراضي.

تنبيه

- تأكد من إيقاف التشغيل وفصل سلك الطاقة والكبلات الأخرى أولاً.
- عند ترك التلفزيون من دون تشغيل أو استخدام لفترة طويلة، فافصل سلك الطاقة من مصدر الطاقة بالحائط وذلك للوقاية من أي تلف محتمل نتيجة للبرق أو التغيرات المفاجئة في شدة التيار.

الشاشة والإطار والهيكل الخارجي والحامل

- لإزالة الغبار أو الأتربة الخفيفة، امسح السطح بقطعة قماش ناعمة ونظيفة وجافة.
- لإزالة الأوساخ الكبيرة، امسح سطح الشاشة بقطعة قماش ناعمة مرطبة بماء نظيف أو منظف معتدل خفيف. ثم امسحه فورًا بقطعة قماش جافة.

تنبيه

- تجنب لمس سطح الشاشة في كل وقت، إذ قد يؤدي ذلك إلى إلحاق الضرر بها.
- لا تدفع سطح الشاشة أو تعرضه للحك أو تضغط عليه بظفرك أو بشيء حاد حيث قد يؤدي ذلك إلى حدوث خدوش على الشاشة وتشويه الصورة.
- لا تستخدم المواد الكيميائية فقد تتسبب في تلف المنتج.
- لا ترش السائل على سطح الشاشة. وإذا دخل ماء إلى التلفاز، فقد يتسبب في نشوب حريق أو حدوث صدمة كهربائية أو عطل التلفاز.

سلك الطاقة

أزل الغبار المتراكم أو الأتربة المتراكمة على سلك الطاقة بانتظام.

استكشاف الأخطاء وإصلاحها

المشكلة	الحل
تعذر التحكم في التلفاز باستخدام وحدة التحكم عن بُعد.	• افحص جهاز استشعار وحدة التحكم عن بُعد وحاول مرة ثانية. • تحقق من عدم وجود أي عائق بين التلفاز ووحدة التحكم عن بُعد. • تحقق من أن البطاريات لا تزال تعمل وأنها مركبة بشكل صحيح (⊕ إلى ⊕، ⊖ إلى ⊖).
لا تظهر أي صورة ولا يصدُر أي صوت.	• تحقق من تشغيل التلفاز. • تحقق من توصيل سلك الطاقة بمصدر الطاقة في الحائط. • تحقق من عدم وجود مشكلة في مصدر الطاقة بالحائط من خلال توصيل أجهزة أخرى به.
يتوقف تشغيل التلفاز فجأة.	• افحص إعدادات التحكم بالطاقة. قد يكون مصدر الإمداد بالطاقة انقطع عن تزويد الطاقة. • تحقق من تنشيط ميزة Auto sleep (السكون التلقائي) في إعدادات Time (الوقت). • في حالة عدم وجود إشارة أثناء تشغيل التلفاز، فسيتوقف التلفاز عن التشغيل بشكل تلقائي بعد مرور 15 دقيقة لا يتم خلالها تسجيل أي نشاط.
عند الاتصال بالكمبيوتر الشخصي (HDMI DVI)، يتم عرض "لا توجد إشارة" أو "تنسيق غير صالح".	• قم بإيقاف تشغيل/تشغيل التلفاز باستخدام وحدة التحكم عن بعد. • أعد توصيل كبل HDMI. • أعد تشغيل الكمبيوتر الشخصي عندما يكون التلفاز قيد التشغيل.

العربية

المواصفات

(الطرازات *LA620 و *LA621 و **LA64 و **LA66 و **LA69 و **LA74 و *LN570 و *LN572 فقط)

مواصفات وحدة الشبكة المحلية LAN اللاسلكية (TWFM-B006D)	
القياسي	IEEE802.11a/b/g/n
نطاق التردد	من 2400 إلى 2483.5 ميجاهرتز من 5150 إلى 5250 ميجاهرتز من 5725 إلى 5850 ميجاهرتز(لا تشمل طرازات اوروبا)
طاقة الإخراج (الحد الأقصى)	802.11a: 11 ديسيبل ميللي واط 802.11b: 14 ديسيبل ميللي واط 802.11g: 10.5 ديسيبل ميللي واط 802.11n - 2.4 جيجاهرتز: 11 ديسيبل ميللي واط 802.11n - 5 جيجا هرتز: 12.5 ديسيبل ميللي واط
مواصفات وحدة البلوتوث (BM-LDS401)	
القياسي	إصدار بلوتوث 3.0
نطاق التردد	2400 ~ 2483.5 ميجاهرتز
طاقة الإخراج (الحد الأقصى)	10 ديسيبل ميللي واط أو أقل

• حيث إن نطاق القناة قد يختلف باختلاف البلد، يتعذر على المستخدم تغيير تردد التشغيل أو ضبطه ويتم ضبط هذا المنتج وفقًا لجدول التردد الإقليمي.

CE 0197 !

(الطرازات *LA623 و *LN571 فقط)

مواصفات وحدة الشبكة المحلية LAN اللاسلكية (TWFM-B006D)	
القياسي	IEEE802.11a/b/g/n
نطاق التردد	من 2400 إلى 2483.5 ميجاهرتز من 5150 إلى 5250 ميجاهرتز من 5725 إلى 5850 ميجاهرتز(لا تشمل طرازات اوروبا)
طاقة الإخراج (الحد الأقصى)	802.11a: 11 ديسيبل ميللي واط 802.11b: 14 ديسيبل ميللي واط 802.11g: 10.5 ديسيبل ميللي واط 802.11n - 2.4 جيجاهرتز: 11 ديسيبل ميللي واط 802.11n - 5 جيجا هرتز: 12.5 ديسيبل ميللي واط

• حيث إن نطاق القناة قد يختلف باختلاف البلد، يتعذر على المستخدم تغيير تردد التشغيل أو ضبطه ويتم ضبط هذا المنتج وفقًا لجدول التردد الإقليمي.

CE 0197 !

العربية

مواصفات المنتج قد تكون عرضة للتغيير دون إشعار مسبق بغرض ترقية وظائفه.

لمعرفة المزيد حول مصدر الإمداد بالطاقة المطلوب ومعايير استهلاك الطاقة، راجع الملصق الموجود على المنتج.

		32LA62**	42LA62**	47LA62**
الطرازات		32LA6200-TA 32LA6210-TD 32LA6230-TB 32LA620T-TA 32LA620Y-TA 32LA621Y-TD 32LA623T-TB 32LA623Y-TB	42LA6200-TA 42LA6210-TD 42LA6230-TB 42LA620T-TA 42LA620Y-TA 42LA621Y-TD 42LA623T-TB 42LA623Y-TB	47LA6200-TA 47LA6210-TD 47LA6230-TB 47LA620T-TA 47LA620Y-TA 47LA621Y-TD 47LA623T-TB 47LA623Y-TB
الأبعاد (العرض × الارتفاع × العمق)	مع الحامل (مم)	٧٣٣,٠ x ٤٩٩,٠ x ٢٤٢,٠	٩٦٤,٠ x ٦٣١,٠ x ٢٩٤,٠	١٠٧٦,٠ x ٦٩٥,٠ x ٣٢٧,٠
	من دون الحامل (مم)	٧٣٣,٠ x ٤٤٤,٠ x ٧٨,٠	٩٦٤,٠ x ٥٧٣,٠ x ٧٨,٠	١٠٧٦,٠ x ٦٣٧,٠ x ٧٩,٤
الوزن	مع الحامل (كجم)	٧,٦	١١,٨	١٥,٠
	من دون الحامل (كجم)	٦,٤	١٠,٠	١٢,٨
متطلبات الطاقة		تيار متردد ١٠٠-٢٤٠ فولت~ ٥٠ / ٦٠ هرتز	تيار متردد ١٠٠-٢٤٠ فولت~ ٥٠ / ٦٠ هرتز	تيار متردد ١٠٠-٢٤٠ فولت~ ٥٠ / ٦٠ هرتز
		50LA62	**55LA62**	**60LA62**
الطرازات		50LA6200-TA 50LA6210-TD 50LA6230-TB 50LA620T-TA 50LA620Y-TA 50LA621Y-TD 50LA623T-TB 50LA623Y-TB	55LA6200-TA 55LA6210-TD 55LA6230-TB 55LA620T-TA 55LA620Y-TA 55LA621Y-TD 55LA623T-TB 55LA623Y-TB	60LA6200-TA 60LA6210-TD 60LA6230-TB 60LA620T-TA 60LA620Y-TA 60LA621Y-TD 60LA623T-TB 60LA623Y-TB
الأبعاد (العرض × الارتفاع × العمق)	مع الحامل (مم)	١١٣١,٠ x ٧٢٥,٠ x ٣٢٧,٠	١٢٤٦,٠ x ٨٠٣,٠ x ٣٤٣,٠	١٣٥٥,٠ x ٨٦٥,٠ x ٣٤٣,٠
	من دون الحامل (مم)	١١٣١,٠ x ٦٦٧,٠ x ٨٠,٩	١٢٤٦,٠ x ٧٣٢,٠ x ٧٧,٢	١٣٥٥,٠ x ٧٩٣,٠ x ٦٥,٣
الوزن	مع الحامل (كجم)	١٧,٠	٢١,٥	٢٥,٩
	من دون الحامل (كجم)	١٤,٥	١٨,٧	٢٣,١
متطلبات الطاقة		تيار متردد ١٠٠-٢٤٠ فولت~ ٥٠ / ٦٠ هرتز	تيار متردد ١٠٠-٢٤٠ فولت~ ٥٠ / ٦٠ هرتز	تيار متردد ١٠٠-٢٤٠ فولت~ ٥٠ / ٦٠ هرتز
		32LA64	**42LA64**	**47LA64**
الطرازات		32LA6400-TA 32LA640Y-TA	42LA6400-TA 42LA640Y-TA	47LA6400-TA 47LA640Y-TA
الأبعاد (العرض × الارتفاع × العمق)	مع الحامل (مم)	٧٤٣,٠ x ٥١٨,٠ x ٢٤١,٠	٩٧٣,٠ x ٦٥٢,٠ x ٢٩٤,٠	١٠٨٦,٠ x ٧١١,٠ x ٣٢٧,٠
	من دون الحامل (مم)	٧٤٣,٠ x ٤٦١,٠ x ٣٦,٤	٩٧٣,٠ x ٥٩١,٠ x ٣٦,٣	١٠٨٦,٠ x ٦٥٤,٠ x ٣٦,٣
الوزن	مع الحامل (كجم)	٩,٢	١٤,٢	١٧,٥
	من دون الحامل (كجم)	٨,٠	١٢,٤	١٥,٠
متطلبات الطاقة		تيار متردد ١٠٠-٢٤٠ فولت~ ٥٠ / ٦٠ هرتز	تيار متردد ١٠٠-٢٤٠ فولت~ ٥٠ / ٦٠ هرتز	تيار متردد ١٠٠-٢٤٠ فولت~ ٥٠ / ٦٠ هرتز
		50LA64	**55LA64**	
الطرازات		50LA6400-TA 50LA640Y-TA	55LA6400-TA 55LA640Y-TA	
الأبعاد (العرض × الارتفاع × العمق)	مع الحامل (مم)	١١٣٧,٠ x ٧٣٢,٠ x ٣٢٧,٠	١٢٦٠,٠ x ٨٢١,٠ x ٣٤٣,٠	
	من دون الحامل (مم)	١١٣٧,٠ x ٦٧٧,٠ x ٣٧,٢	١٢٦٠,٠ x ٧٥٣,٠ x ٣٦,٣	
الوزن	مع الحامل (كجم)	١٩,٢	٢٤,٢	
	من دون الحامل (كجم)	١٦,٧	٢١,٥	
متطلبات الطاقة		تيار متردد ١٠٠-٢٤٠ فولت~ ٥٠ / ٦٠ هرتز	تيار متردد ١٠٠-٢٤٠ فولت~ ٥٠ / ٦٠ هرتز	

العربية

		32LA66	**42LA66**	**47LA66**
الطرازات		32LA6600-TA 32LA6610-TB 32LA6620-TD 32LA660Y-TA 32LA661Y-TB 32LA662Y-TD	42LA6600-TA 42LA6610-TB 42LA6620-TD 42LA660Y-TA 42LA661Y-TB 42LA662Y-TD	47LA6600-TA 47LA6610-TB 47LA6620-TD 47LA660Y-TA 47LA661Y-TB 47LA662Y-TD
الأبعاد (العرض × الارتفاع × العمق)	مع الحامل (مم)	٧٢٥,٠ x ٥٠١,٠ x ٢٤١,٠	٩٥٧,٠ x ٦٣٥,٠ x ٢٩٤,٠	١٠٦٩,٠ x ٦٩٥,٠ x ٣٢٧,٠
	من دون الحامل (مم)	٧٢٥,٠ x ٤٤٣,٠ x ٣٧,١	٩٥٧,٠ x ٥٧٤,٠ x ٣٥,٠	١٠٦٩,٠ x ٦٣٧,٠ x ٣٥,٠
الوزن	مع الحامل (كجم)	٨,٧	١٤,٣	١٧,٢
	من دون الحامل (كجم)	٧,٥	١٢,٤	١٤,٧
متطلبات الطاقة		تيار متردد ١٠٠-٢٤٠ فولت~ ٥٠ / ٦٠ هرتز	تيار متردد ١٠٠-٢٤٠ فولت~ ٥٠ / ٦٠ هرتز	تيار متردد ١٠٠-٢٤٠ فولت~ ٥٠ / ٦٠ هرتز

		50LA66	**55LA66**
الطرازات		50LA6600-TA 50LA6610-TB 50LA6620-TD 50LA660Y-TA 50LA661Y-TB 50LA662Y-TD	55LA6600-TA 55LA6610-TB 55LA6620-TD 55LA660Y-TA 55LA661Y-TB 55LA662Y-TD
الأبعاد (العرض × الارتفاع × العمق)	مع الحامل (مم)	١١٢٩,٠ x ٧٣٠,٠ x ٣٢٦,٠	١٢٣٨,٠ x ٨٠٢,٠ x ٣٤٣,٠
	من دون الحامل (مم)	١١٢٩,٠ x ٦٧٢,٠ x ٣٧,٢	١٢٣٨,٠ x ٧٣٣,٠ x ٣٥,٢
الوزن	مع الحامل (كجم)	١٩,٨	٢٢,٧
	من دون الحامل (كجم)	١٧,٣	٢٠,٠
متطلبات الطاقة		تيار متردد ١٠٠-٢٤٠ فولت~ ٥٠ / ٦٠ هرتز	تيار متردد ١٠٠-٢٤٠ فولت~ ٥٠ / ٦٠ هرتز

		42LA69	**47LA69**	**55LA69**
الطرازات		42LA6980-TA 42LA6910-TB 42LA698Y-TA 42LA691Y-TB	47LA6980-TA 47LA6910-TB 47LA698Y-TA 47LA691Y-TB	55LA6980-TA 55LA6910-TB 55LA698Y-TA 55LA691Y-TB
الأبعاد (العرض × الارتفاع × العمق)	مع الحامل (مم)	٩٥١,٠ x ٦٣٤,٠ x ٢٦٩,٠	١٠٦٣,٠ x ٦٩٧,٠ x ٢٦٩,٠	١٢٣٣,٠ x ٧٩٣,٠ x ٣١٦,٠
	من دون الحامل (مم)	٩٥١,٠ x ٥٦٤,٠ x ٣٤,٥	١٠٦٣,٠ x ٦٢٧,٠ x ٣٤,٥	١٢٣٣,٠ x ٧٢٣,٠ x ٣٤,٧
الوزن	مع الحامل (كجم)	١٤,٣	١٦,٧	٢٢,٨
	من دون الحامل (كجم)	١٢,٢	١٤,٦	٢٠,٠
متطلبات الطاقة		تيار متردد ١٠٠-٢٤٠ فولت~ ٥٠ / ٦٠ هرتز	تيار متردد ١٠٠-٢٤٠ فولت~ ٥٠ / ٦٠ هرتز	تيار متردد ١٠٠-٢٤٠ فولت~ ٥٠ / ٦٠ هرتز

الطرازات		**42LA74****	**47LA74****	**55LA74****
		42LA7400-TC 42LA740Y-TC	47LA7400-TC 47LA740Y-TC	55LA7400-TC 55LA740Y-TC
الأبعاد (العرض × الارتفاع × العمق)	مع الحامل (مم)	٩٥١,٠ x ٦٣٤,٠ x ٢٦٩,٠	١٠٦٣,٠ x ٦٩٧,٠ x ٢٦٩,٠	١٢٣٣,٠ x ٧٩٣,٠ x ٣١٦,٠
	من دون الحامل (مم)	٩٥١,٠ x ٥٦٤,٠ x ٣٤,٥	١٠٦٣,٠ x ٦٢٧,٠ x ٣٤,٥	١٢٣٣,٠ x ٧٢٣,٠ x ٣٤,٧
الوزن	مع الحامل (كجم)	١٤,٣	١٦,٧	٢٢,٨
	من دون الحامل (كجم)	١٢,٢	١٤,٦	٢٠,٠
متطلبات الطاقة		تيار متردد ١٠٠-٢٤٠ فولت~ ٥٠ / ٦٠ هرتز	تيار متردد ١٠٠-٢٤٠ فولت~ ٥٠ / ٦٠ هرتز	تيار متردد ١٠٠-٢٤٠ فولت~ ٥٠ / ٦٠ هرتز
الطرازات		**60LA74****		
		60LA7400-TA 60LA740Y-TA		
الأبعاد (العرض × الارتفاع × العمق)	مع الحامل (مم)	١٣٥٢,٠ x ٨٤٨,٠ x ٣١٦,٠		
	من دون الحامل (مم)	١٣٥٢,٠ x ٧٩٤,٠ x ٥٩,٩		
الوزن	مع الحامل (كجم)	٢٧,٦		
	من دون الحامل (كجم)	٢٤,٨		
متطلبات الطاقة		تيار متردد ١٠٠-٢٤٠ فولت~ ٥٠ / ٦٠ هرتز		
الطرازات		**32LN570* 32LN572***	**42LN570* 42LN572***	**47LN570* 47LN572***
		32LN5700-TB 32LN570B-TA 32LN570B-TB 32LN5720-TH 32LN572B-TH 32LN570Y-TB 32LN570Z-TB 32LN572Y-TH 32LN572Z-TH	42LN5700-TB 42LN570B-TA 42LN570B-TB 42LN5720-TH 42LN572B-TH 42LN570Y-TB 42LN570Z-TB 42LN572Y-TH 42LN572Z-TH	47LN5700-TB 47LN570B-TA 47LN570B-TB 47LN5720-TH 47LN572B-TH 47LN570Y-TB 47LN570Z-TB 47LN572Y-TH 47LN572Z-TH
الأبعاد (العرض × الارتفاع × العمق)	مع الحامل (مم)	٧٣٨,٠ x ٤٩٧,٠ x ٢٠٧,٠	٩٦٨,٠ x ٦٢٩,٠ x ٢٣٦,٠	١٠٨٠,٠ x ٦٩٤,٠ x ٢٦٤,٠
	من دون الحامل (مم)	٧٣٨,٠ x ٤٤٩,٠ x ٧٩,٠	٩٦٨,٠ x ٥٧٩,٠ x ٧٩,٠	١٠٨٠,٠ x ٦٤٢,٠ x ٨٠,٥
الوزن	مع الحامل (كجم)	٧,٠	١٠,٧	١٤,٧
	من دون الحامل (كجم)	٦,٤	٩,٦	١٣,٤
متطلبات الطاقة		تيار متردد ١٠٠-٢٤٠ فولت~ ٥٠ / ٦٠ هرتز	تيار متردد ١٠٠-٢٤٠ فولت~ ٥٠ / ٦٠ هرتز	تيار متردد ١٠٠-٢٤٠ فولت~ ٥٠ / ٦٠ هرتز
الطرازات		**50LN570* 50LN572***	**55LN570* 55LN572***	**60LN570* 60LN572***
		50LN5700-TB 50LN570B-TA 50LN570B-TB 50LN5720-TH 50LN572B-TH 50LN570Y-TB 50LN570Z-TB 50LN572Y-TH 50LN572Z-TH	55LN5700-TB 55LN570B-TA 55LN570B-TB 55LN5720-TH 55LN572B-TH 55LN570Y-TB 55LN570Z-TB 55LN572Y-TH 55LN572Z-TH	60LN5700-TB 60LN570B-TA 60LN570B-TB 60LN5720-TH 60LN572B-TH 60LN570Y-TB 60LN570Z-TB 60LN572Y-TH 60LN572Z-TH
الأبعاد (العرض × الارتفاع × العمق)	مع الحامل (مم)	١١٣٦,٠ x ٧٢٧,٠ x ٢٦٤,٠	١٢٥٠,٠ x ٧٩٠,٠ x ٢٩٧,٠	١٣٥٩,٠ x ٨٥٢,٠ x ٢٩٧,٠
	من دون الحامل (مم)	١١٣٦,٠ x ٦٧٣,٠ x ٨٢,١	١٢٥٠,٠ x ٧٣٧,٠ x ٧٩,١	١٣٥٩,٠ x ٧٩٩,٠ x ٦٧,٢
الوزن	مع الحامل (كجم)	١٥,٦	٢١,٢	٢٦,٣
	من دون الحامل (كجم)	١٤,٢	١٩,١	٢٤,٢
متطلبات الطاقة		تيار متردد ١٠٠-٢٤٠ فولت~ ٥٠ / ٦٠ هرتز	تيار متردد ١٠٠-٢٤٠ فولت~ ٥٠ / ٦٠ هرتز	تيار متردد ١٠٠-٢٤٠ فولت~ ٥٠ / ٦٠ هرتز

		32LN571*	42LN571*	47LN571*
الطرازات		32LN5710-TE 32LN571B-TE 32LN571Y-TE	42LN5710-TE 42LN571B-TE 42LN571Y-TE	47LN5710-TE 47LN571B-TE 47LN571Y-TE
الأبعاد (العرض × الارتفاع × العمق)	مع الحامل (مم)	٧٣٨,٠ x ٥٠٢,٠ x ٢٤٢,٠	٩٦٨,٠ x ٦٣٧,٠ x ٢٩٤,٠	١٠٨٠,٠ x ٧٠١,٠ x ٣٢٧,٠
	من دون الحامل (مم)	٧٣٨,٠ x ٤٤٩,٠ x ٧٩,٠	٩٦٨,٠ x ٥٧٩,٠ x ٧٩,٠	١٠٨٠,٠ x ٦٤٢,٠ x ٨٠,٥
الوزن	مع الحامل (كجم)	٧,٦	١١,٤	١٥,٩
	من دون الحامل (كجم)	٧,٠	٩,٦	١٣,٤
متطلبات الطاقة		تيار متردد ١٠٠-٢٤٠ فولت~ ٥٠ / ٦٠ هرتز	تيار متردد ١٠٠-٢٤٠ فولت~ ٥٠ / ٦٠ هرتز	تيار متردد ١٠٠-٢٤٠ فولت~ ٥٠ / ٦٠ هرتز
الطرازات		50LN571*	55LN571*	60LN571*
		50LN5710-TE 50LN571B-TE 50LN571Y-TE	55LN5710-TE 55LN571B-TE 55LN571Y-TE	60LN5710-TE 60LN571B-TE 60LN571Y-TE
الأبعاد (العرض × الارتفاع × العمق)	مع الحامل (مم)	١١٣٦,٠ x ٧٤٥,٠ x ٣٢٧,٠	١٢٥٠,٠ x ٨٠٤,٠ x ٣٤٣,٠	١٣٥٩,٠ x ٨٦٧,٠ x ٣٤٣,٠
	من دون الحامل (مم)	١١٣٦,٠ x ٦٧٣,٠ x ٨٢,١	١٢٥٠,٠ x ٧٣٧,٠ x ٧٩,١	١٣٥٩,٠ x ٧٩٩,٠ x ٦٧,٢
الوزن	مع الحامل (كجم)	١٦,٨	٢١,٩	٢٧,٠
	من دون الحامل (كجم)	١٤,٢	١٩,١	٢٤,٢
متطلبات الطاقة		تيار متردد ١٠٠-٢٤٠ فولت~ ٥٠ / ٦٠ هرتز	تيار متردد ١٠٠-٢٤٠ فولت~ ٥٠ / ٦٠ هرتز	تيار متردد ١٠٠-٢٤٠ فولت~ ٥٠ / ٦٠ هرتز

العربية

ظروف بيئة التشغيل	درجة حرارة التشغيل	من ٠ درجة مئوية إلى ٤٠ درجة مئوية
	نسبة رطوبة التشغيل	أقل من ٨٠ ٪
	درجة حرارة التخزين	من -٢٠ درجة مئوية إلى ٦٠ درجة مئوية
	نسبة رطوبة التخزين	أقل من ٨٥ ٪

		إشارة التلفزيون الرقمية	إشارة التلفزيون التناظرية
نيوزيلندا وسنغافورة	نظام التلفزيون	DVB-T	PAL/SECAM-B/G/D/K, PAL-I
	تغطية البرامج	UHF من ٢١ إلى ٦٩	VHF/UHF : BG من ١ إلى ٦٩، CATV من ٠١ إلى ٤٧ VHF/UHF : I من ١ إلى ٦٩، CATV من ٠١ إلى ٤٧ VHF/UHF : DK من ١ إلى ٦٩، CATV من ٠١ إلى ٤٧
أستراليا	نظام التلفزيون	DVB-T	PAL B/B
	تغطية البرامج	VHFمن ٠٦ إلى ١٢، UHF من ٢٧ إلى ٦٩	VHF/UHF : B/B من ٠ إلى ٧٥، CATV : من ٢ إلى ٤٤
إندونيسيا وإسرائيل وميانمار وسري لانكا	نظام التلفزيون	DVB-T	PAL/SECAM-B/G/D/K, PAL-I, NTSC-M
	تغطية البرامج	UHF من ٢١ إلى ٦٩	VHF/UHF : BG من ١ إلى ٦٩، CATV من ٠١ إلى ٤٧ VHF/UHF : I من ١ إلى ٦٩، CATV من ٠١ إلى ٤٧ VHF/UHF : DK من ١ إلى ٦٩، CATV من ٠١ إلى٤٧ VHF/UHF : M من ٢ إلى ٧٨، CATV من ٠١ إلى ٧١
فيتنام وماليزيا	نظام التلفزيون	DVB-T	PAL/SECAM-B/G/D/K, PAL-I, NTSC-M
	تغطية البرامج	VHF من ٦ إلى ١٢، UHF من ٢١ إلى ٦٩	VHF/UHF : BG من ١ إلى ٦٩، CATV من ٠١ إلى ٤٧ VHF/UHF : I من ١ إلى ٦٩، CATV من ٠١ إلى ٤٧ VHF/UHF : DK من ١ إلى ٦٩، CATV من ٠١ إلى ٤٧ VHF/UHF : M من ٢ إلى ٧٨، CATV من ٠١ إلى ٧١
جمهورية إيران الإسلامية والجزائر وتونس والطراز الرقمي	نظام التلفزيون	DVB-T	PAL/SECAM-B/G/D/K, PAL-I, NTSC-M
	تغطية البرامج	VHF من ٥ إلى ١٢، UHF من ٢١ إلى ٦٩	VHF/UHF : BG من ١ إلى ٦٩، CATV من ٠١ إلى ٤٧ VHF/UHF : I من ١ إلى ٦٩، CATV من ٠١ إلى ٤٧ VHF/UHF : DK من ١ إلى ٦٩، CATV من ٠١ إلى ٤٧ VHF/UHF : M من ٢ إلى ٧٨، CATV من ٠١ إلى ٧١
الطراز التناظري والهند و تايلاند وجنوب إفريقيا --	نظام التلفزيون	-	PAL/SECAM-B/G/D/K, PAL-I, NTSC-M
	تغطية البرامج	-	VHF/UHF : BG من ١ إلى ٦٩، CATV من ٠١ إلى ٤٧ VHF/UHF : I من ١ إلى ٦٩، CATV من ٠١ إلى ٤٧ VHF/UHF : DK من ١ إلى ٦٩، CATV من ٠١ إلى ٤٧ VHF/UHF : M من ٢ إلى ٧٨، CATV من ٠١ إلى ٧١
	مقاومة الهوائي الخارجي	٧٥ أوم	٧٥ أوم

وضع HDMI/DVI-DTV المعتمد

درجة الدقة	التردد الأفقي (كيلوهرتز)	التردد العمودي (هرتز)
640X480	٣١,٤٦٩ ٣١,٥	٥٩,٩٤ ٦٠
720X480	٣١,٤٦٩ ٣١,٥	٥٩,٩٤ ٦٠
720X576	٣١,٢٥ ١٥,٦٢٥	٥٠ ٥٠
1280X720	٣٧,٥ ٤٤,٩٦ ٤٥	٥٠ ٥٩,٩٤ ٦٠
1920X1080	٣٣,٧٢ ٣٣,٧٥ ٢٨,١٢٥ ٢٦,٩٧ ٢٧ ٢٨,١٢٥ ٣٣,٧١٦ ٣٣,٧٥ ٥٦,٢٥ ٦٧,٤٣ ٦٧,٥	٥٩,٩٤ ٦٠ ٥٠ ٢٣,٩٧ ٢٤ ٢٥ ٢٩,٩٧٦ ٣٠,٠٠ ٥٠ ٥٩,٩٤ ٦٠

وضع HDMI/DVI-PC المعتمد

درجة الدقة	التردد الأفقي (كيلوهرتز)	التردد العمودي (هرتز)
640x350	٣١,٤٦٨	٧٠,٠٩
720x400	٣١,٤٦٩	٧٠,٠٨
640x480	٣١,٤٦٩	٥٩,٩٤
800x600	٣٧,٨٧٩	٦٠,٣١
1024x768	٤٨,٣٦٣	٦٠,٠٠
1152x864	٥٤,٣٤٨	٦٠,٠٥٣
1360x768	٤٧,٧١٢	٦٠,٠١٥
1280x1024	٦٣,٩٨١	٦٠,٠٢٠
1920x1080	٦٧,٥٠	٦٠,٠٠

(باستثناء الطراز**32LN57)

معلومات توصيل منفذ المكون

منافذ المكونات على TV	Y	P_B	P_R
منافذ إخراج الفيديو على مشغّل أقراص DVD	Y	P_B	P_R
	Y	B-Y	R-Y
	Y	Cb	Cr
	Y	Pb	Pr

الإشارة	المكون
480i/576i	O
480p/576p	O
720p/1080i	O
1080p	O (٥٠ هرتز / ٦٠ هرتز فقط)

العربية

وضع 3D (ثلاثي الأبعاد) المعتمد

- يتم تبديل محتويات وسائط مقاطع الفيديو، باستخدام أنواع الإدخال الواردة أدناه، إلى الشاشة الثلاثية الأبعاد تلقائيًا.

وضع 3D (ثلاثي الأبعاد) المعتمد تلقائياً				
الإدخال	الإشارة	التردد الأفقي (كيلو هرتز)	التردد العمودي (هرتز)	تنسيق الفيديو ثلاثي الأبعاد القابل للتشغيل
HDMI	480 X 640	31.5 / 31.469	60 / 59.94	علوي وسفلي، جانب إلى جانب (نصفي)، جانب إلى جانب (ملء الشاشة)
		63 / 62.938		تكديس الإطارات، تبديل الخطوط
	480p	31.5 / 31.469		علوي وسفلي، جانب إلى جانب (نصفي)، جانب إلى جانب (ملء الشاشة)
		63 / 62.938		تكديس الإطارات، تبديل الخطوط
	576p	31.25	50	علوي وسفلي، جانب إلى جانب (نصفي)، جانب إلى جانب (ملء الشاشة)
		62.5		تكديس الإطارات، تبديل الخطوط
	720p	37.50	50	علوي وسفلي، جانب إلى جانب (نصفي)، جانب إلى جانب (ملء الشاشة)
		45 / 44.96	60 / 59.94	
		75	50	تكديس الإطارات، تبديل الخطوط
		90 / 89.91	60 / 59.94	
	1080i	28.125	50	علوي وسفلي، جانب إلى جانب (نصفي)، جانب إلى جانب (ملء الشاشة)
		33.75 / 33.72	60 / 59.94	
		56.25	50	تكديس الإطارات، تبديل الخطوط
		67.5 / 67.432	60 / 59.94	
	1080p	27 / 26.97	24 / 23.97	علوي وسفلي، جانب إلى جانب (نصفي)، جانب إلى جانب (ملء الشاشة)
		28.125	25	
		33.75 / 33.716	30 / 29.976	
		54 / 43.94	24 / 23.97	تكديس الإطارات، تبديل الخطوط
		56.25	25	
		67.5 / 67.432	30 / 29.976	
		56.25	50	علوي وسفلي، جانب إلى جانب (نصفي)
		67.5 / 67.432	60 / 59.94	
USB	1080p	33.75	30	جانب إلى جانب (نصفي)، علوي وسفلي، رقعة الشطرنج (لوحة المربعات)، MPO (الصور)، JPS (الصور)
DLNA	1080p	33.75	30	

العربية

وضع 3D (ثلاثي الأبعاد) المعتمد يدويًا				
الإدخال	الإشارة			تنسيق الفيديو ثلاثي الأبعاد القابل للتشغيل
	درجة الدقة	التردد الأفقي (كيلو هرتز)	التردد العمودي (هرتز)	
DTV	SD / HD	-	-	2D (ثنائي الأبعاد) إلى 3D (ثلاثي الأبعاد)، جانب إلى جانب(نصفي)، علوي وسفلي
(CVBS)ATV	SD	-	-	
Component (المكون)	SD / HD	-	-	
HDMI-PC	768x1024	48.36	60	
	768x1360	47.71		
	1080x1920	67.5		2D (ثنائي الأبعاد) إلى 3D (ثلاثي الأبعاد)، جانب إلى جانب(نصفي)، علوي وسفلي، لوحة المربعات، الإطار المتوالي، تداخل السطور، تداخل الأعمدة
	غير ذلك	-	-	2D (ثنائي الأبعاد) إلى 3D (ثلاثي الأبعاد)، جانب إلى جانب(نصفي)، علوي وسفلي
HDMI-DTV	480P	31.5	60	2D (ثنائي الأبعاد) إلى 3D (ثلاثي الأبعاد)، جانب إلى جانب(نصفي)، علوي وسفلي، لوحة المربعات، الإطار المتوالي، تداخل السطور، تداخل الأعمدة
	576P	31.25	50	
	720p	37.5	50	
		45	60	
	1080i	28.12	50	2D (ثنائي الأبعاد) إلى 3D (ثلاثي الأبعاد)، جانب إلى جانب(نصفي)، علوي وسفلي
		33.75	60	
	1080p	27	24	2D (ثنائي الأبعاد) إلى 3D (ثلاثي الأبعاد)، جانب إلى جانب(نصفي)، علوي وسفلي، لوحة المربعات، تداخل السطور، تداخل الأعمدة
		28.12	25	
		33.75	30	
		56.25	50	2D (ثنائي الأبعاد) إلى 3D (ثلاثي الأبعاد)، جانب إلى جانب(نصفي)، علوي وسفلي، لوحة المربعات، الإطار المتوالي، تداخل السطور، تداخل الأعمدة
		67.5	60	
USB ,DLNA (الأفلام)	أقل من 480x704	-	-	2D (ثنائي الأبعاد) إلى 3D (ثلاثي الأبعاد)
	أكثر من 480x704 متداخل	-	-	2D (ثنائي الأبعاد) إلى 3D (ثلاثي الأبعاد)، جانب إلى جانب(نصفي)، علوي وسفلي
	أكثر من 480x704 تقدمي	-	60 / 50	2D (ثنائي الأبعاد) إلى 3D (ثلاثي الأبعاد)، جانب إلى جانب(نصفي)، علوي وسفلي، لوحة المربعات، الإطار المتوالي، تداخل السطور، تداخل الأعمدة
	أكثر من 480x704 تقدمي	-	غير ذلك	2D (ثنائي الأبعاد) إلى 3D (ثلاثي الأبعاد)، جانب إلى جانب(نصفي)، علوي وسفلي، لوحة المربعات، تداخل السطور، تداخل الأعمدة
USB, DLNA (الصور)	أقل من 240x320	-	-	2D (ثنائي الأبعاد) إلى 3D (ثلاثي الأبعاد)
	أكثر من 240x320	-	-	2D (ثنائي الأبعاد) إلى 3D (ثلاثي الأبعاد)، جانب إلى جانب(نصفي)، علوي وسفلي
Miracast/Widi	768px1024	-	60 / 30	2D (ثنائي الأبعاد) إلى 3D (ثلاثي الأبعاد)، جانب إلى جانب(نصفي)، علوي وسفلي
	720px1280	-	60 / 30	
	1080px1920	-	60 / 30	
	غير ذلك	-	-	2D (ثنائي الأبعاد) إلى 3D (ثلاثي الأبعاد)

العربية

التراخيص

قد تختلف التراخيص المعتمدة بحسب الطراز. للحصول على مزيد من المعلومات حول التراخيص، يُرجى زيارة الموقع www.lg.com.

مصنعه بتصريح من معامل دولبى.
" دولبى " و علامه د – المزدوجه علامات تجاريه لمعامل دولبى .

"يعد مصطلحا HDMI وHDMI High-Definition Multimedia Interface وشعار HDMI علامات تجارية أو علامات تجارية مسجلة لشركة HDMI Licensing, LLC في الولايات المتحدة ودول أخرى."

حول DIVX VIDEO: ®DivX عبارة عن تنسيق فيديو رقمي أنشأته شركة DivX, LLC، وهي شركة تابعة لشركة Rovi Corporation. وهذا الجهاز يعد جهاز ®DivX Certified الذي يسمح بتشغيل فيديو DivX. تفضل بزيارة الموقع *divx.com* لمزيد من المعلومات والحصول على أدوات البرامج اللازمة لتحويل ملفاتك إلى صيغة فيديو DivX.

حول DIVX VIDEO-ON-DEMAND: يجب تسجيل جهاز ®DivX Certified هذا لتتمكن من تشغيل أفلام DivX Video-on-Demand (المعروفة اختصارًا بـ VOD) التي تم شراؤها. للحصول على رمز التسجيل، حدّد موقع قسم DivX VOD في قائمة إعداد الجهاز. انتقل إلى موقع vod.divx.com للحصول على مزيد من المعلومات حول كيفية إتمام عملية التسجيل الخاصة بك.

"®DivX Certified لتشغيل فيديو ®DivX حتى HD 1080p، بما في ذلك المحتوى Premium."

"®DivX و ®DivX Certified والشعارات ذات الصلة هي علامات تجارية مسجلة لصالح شركة Rovi Corporation أو الشركات التابعة لها وتُستخدم بموجب ترخيص."

"تغطيها واحدة أو أكثر من براءات الاختراع التالية في الولايات المتحدة:
7,295,673; 7,460,668; 7,515,710; 7,519,274"

تم تصنيعه بموجب ترخيص يحمل أرقام براءات الاختراع التالية في الولايات المتحدة: 5,956,674؛ 5,974,380؛ 6,487,535 وبراءات اختراع أخرى في الولايات المتحدة والعالم الصادرة منها والمعلقة. إن DTS والرمز و DTS مع الرمز هي علامات تجارية مسجلة، كما أن DTS 2.0+Digital Out تعتبر علامة تجارية لصالح شركة DTS, Inc. ويتضمن المنتج البرنامج. © DTS, Inc. جميع الحقوق محفوظة.

إشعار البرامج مفتوحة المصدر

للحصول على رمز المصدر بموجب GPL و LGPL و MPL وتراخيص أخرى مفتوحة المصدر، التي يحتوي عليها هذا المنتج، يُرجى زيارة http://opensource.lge.com.
إضافة إلى رمز المصدر، فإنّ كل شروط التراخيص وكفالات إخلاء المسؤولية وإشعارات حقوق الطبع والنشر متوفرة للتنزيل.
ستوفر LG Electronics أيضًا الرمز المفتوح المصدر على قرص مضغوط مقابل التكاليف التي تغطي إجراء هذا التوزيع (مثل تكلفة الوسائط والشحن والتسليم) وذلك بعد توجيه طلب عبر البريد الإلكتروني على opensource@lge.com. يسري هذا العرض لمدة ثلاثة (3) أعوام من تاريخ شراء المنتج.

إعداد جهاز التحكم الخارجي

للحصول على معلومات حول إعداد جهاز التحكم الخارجي، يرجى زيارة عنوان الموقع التالي www.lg.com

العربية



يوجد اسم طراز التلفزيون ورقمه التسلسلي بالجزء الخلفي من التلفزيون
قم بتدوينهما في حالة احتياجك إلى أي خدمة في المستقبل.

الطراز _____

الرقم التسلسلي _____

لتقديم الاقتراحات أو الآراء
أو الشكاوى، يرجى الاتصال
على الرقم ٥٤ ٨٠٠ في الإمارات العربية المتحدة
٥٤ ٥٤ ٠٨٠٠ في جنوب أفريقيا
٥٤ ٥٤ ١٠٠ ٠٨٠ في المغرب
١٩٩٦٠ في مصر
في البلدان الأخرى، يرجى الاتصال
بالوكيل المحلي أو زيارة الموقع
http://www.lg.com

LG
Life's Good

دليل المالك

إعداد جهاز التحكم الخارجي

يُرجى قراءة هذا الدليل بعناية قبل تشغيل
الجهاز والاحتفاظ به للرجوع إليه في المستقبل.

www.lg.com

رموز المفاتيح

• لا تتوفر هذه الميزة لكل الطرازات.

الرمز (سداسي عشري)	الوظيفة	ملاحظة	الرمز (سداسي عشري)	الوظيفة	ملاحظة
00	CH +، PR +	زر R/C Button وحدة التحكم عن بُعد)	45	Q.Menu	زر R/C Button وحدة التحكم عن بُعد)
01	CH -، PR -	زر R/C Button وحدة التحكم عن بُعد)	4C	List, - (ATSC Only) اللائحة، - (ATSC فقط)	زر R/C Button وحدة التحكم عن بُعد)
02	Volume +	زر R/C Button وحدة التحكم عن بُعد)	53	List	زر R/C Button وحدة التحكم عن بُعد)
03	Volume -	زر R/C Button وحدة التحكم عن بُعد)	5B	Exit	زر R/C Button وحدة التحكم عن بُعد)
06	> (مفتاح السهم / مفتاح الاتجاه الأيمن)	زر R/C Button وحدة التحكم عن بُعد)	61	أزرق	زر R/C Button وحدة التحكم عن بُعد)
07	< (مفتاح السهم / مفتاح الاتجاه الأيسر)	زر R/C Button وحدة التحكم عن بُعد)	63	أصفر	زر R/C Button وحدة التحكم عن بُعد)
08	Power (الطاقة)	زر R/C Button وحدة التحكم عن بُعد)	71	أخضر	زر R/C Button وحدة التحكم عن بُعد)
09	Mute	زر R/C Button وحدة التحكم عن بُعد)	72	أحمر	زر R/C Button وحدة التحكم عن بُعد)
0B	Input	زر R/C Button وحدة التحكم عن بُعد)	79	Ratio / Aspect Ratio	زر R/C Button وحدة التحكم عن بُعد)
0E	SLEEP	زر R/C Button وحدة التحكم عن بُعد)	91	(AD (Audio Description	زر R/C Button وحدة التحكم عن بُعد)
F0	TV, TV/RAD	زر R/C Button وحدة التحكم عن بُعد)	7A	User Guide	زر R/C Button وحدة التحكم عن بُعد)
19 - 10	* Number Key 0 - 9 (* المفاتيح الرقمية من 0 إلى 9)	زر R/C Button وحدة التحكم عن بُعد)	7C	SMART / Home	زر R/C Button وحدة التحكم عن بُعد)
1A	Q.View / Flashback	زر R/C Button وحدة التحكم عن بُعد)	7E	Simplink	زر R/C Button وحدة التحكم عن بُعد)
1E	FAV (القنوات المفضلة)	زر R/C Button وحدة التحكم عن بُعد)	8E	►► (تقديم)	زر R/C Button وحدة التحكم عن بُعد)
20	Text (نصوص المعلومات)	زر R/C Button وحدة التحكم عن بُعد)	8F	◄◄ (إرجاع)	زر R/C Button وحدة التحكم عن بُعد)
21	T. Opt(خيارات نصوص المعلومات)	زر R/C Button وحدة التحكم عن بُعد)	AA	Info	زر R/C Button وحدة التحكم عن بُعد)
28	Return (BACK)	زر R/C Button وحدة التحكم عن بُعد)	AB	Programme Guide (دليل البرامج)	زر R/C Button وحدة التحكم عن بُعد)
30	AV (Audio/ Video) Mode	زر R/C Button وحدة التحكم عن بُعد)	B0	► (التشغيل)	زر R/C Button وحدة التحكم عن بُعد)
39	Caption/Subtitle	زر R/C Button وحدة التحكم عن بُعد)	B1	■ (إيقاف, Live TV)	زر R/C Button وحدة التحكم عن بُعد)
40	Λ (مفتاح السهم/ المؤشر لأعلى)	زر R/C Button وحدة التحكم عن بُعد)	BA	II (التجميد/التشغيل البطيء / الإيقاف المؤقت)	زر R/C Button وحدة التحكم عن بُعد)
41	V (مفتاح السهم/ المؤشر لأسفل)	زر R/C Button وحدة التحكم عن بُعد)	BD	● (تسجيل)	زر R/C Button وحدة التحكم عن بُعد)
42	My Apps	زر R/C Button وحدة التحكم عن بُعد)	DC	3D	زر R/C Button وحدة التحكم عن بُعد)
43	Menu / Settings	زر R/C Button وحدة التحكم عن بُعد)	9F	* /App	زر R/C Button وحدة التحكم عن بُعد)
44	OK / Enter	زر R/C Button وحدة التحكم عن بُعد)			

* يتوفر رمز المفتاح 4C (0x4C) في الطرازات ATSC/ISDB التي تستخدم القناة الرئيسية/الثانوية.
(للطرازات في كوريا، اليابان، أمريكا الشمالية، أمريكا اللاتينية باستثناء كولومبيا)

إعداد جهاز التحكم الخارجي

•قد تختلف الصورة المعروضة عن صورة التلفاز الذي تستخدمه.

قم بتوصيل مقبس إدخال USB إلى محوّل RS-232C / Serial بجهاز تحكم خارجي (مثل كمبيوتر أو نظام التحكم في الصوت والصورة) وذلك للتحكم في وظائف المنتج بشكل خارجي.

ملاحظة : يوجد طرق متعددة لتوصيل التلفاز بحسب المنفذ المعتمد الخاص بالطراز.

* يُرجى الملاحظة بأن ليس كل الطرازات تدعم هذه الاتصالات.
* لا يتم توفير الكبل.

USB إلى محوّل Serial مع كبل USB

نوع USB

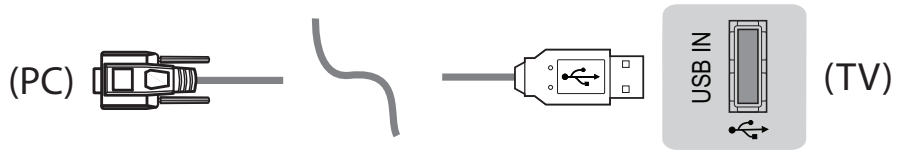

• يعتمد LGTV جهاز USB PL2303 المستند إلى الشريحة (معرّف المورّد : 0x0557، معرّف المنتج : 0x2008) المحوّل التسلسلي الذي لم تصنعه LG أو توفره.
• يمكن شراؤه من متاجر الكمبيوتر التي تبيع الملحقات للمحترفين لدعم تكنولوجيا المعلومات.

RS-232C مع كبل RS-232C (قديم)

نوع مقبس السماعة

• عليك شراء مقبس الهاتف لكابل RS-232 المطلوب لإنشاء اتصال بين الكمبيوتر والتلفاز، الأمر المذكور في الدليل.

* للطرازات الأخرى، قم بالتوصيل بمنفذ جهاز USB.

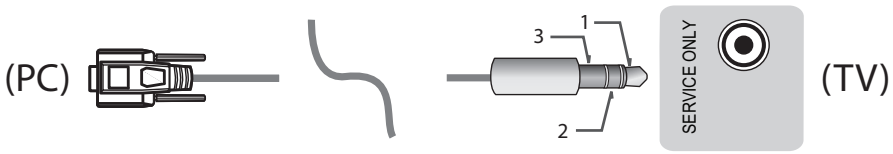

- لا يمكن استخدام هذه الوصلة إلا للطرازات التالية: 55/47/39LN5450-UA و 55/50/47/42LN5400-UA و 42/39/32LN5300-UA و 37/32LN530B-UA.

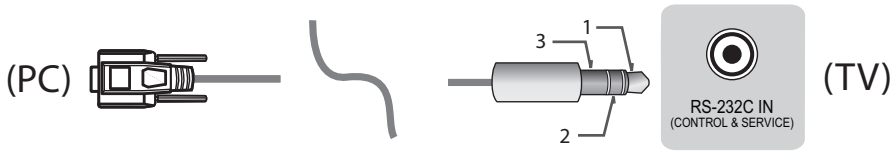

- لا يمكن استخدام هذه الوصلة إلا للطرازات التالية: 60PN6550-UA و50/60PN6500-UA و 50/60PN5300-UF و 42/50PN4500-UA.

كمبيوتر العميل

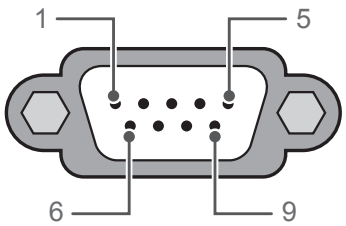

RS-232C
(المنفذ التسلسلي)

عمليات تكوين RS-232C

عمليات التكوين ثلاثية الأسلاك (غير قياسية)

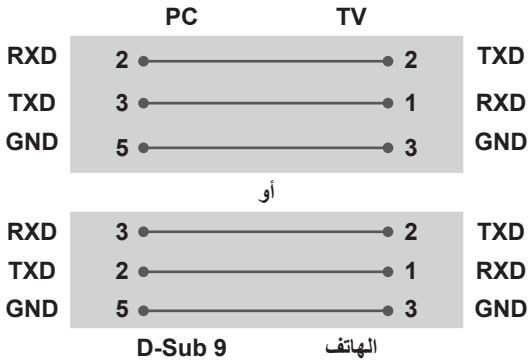

معرّف الجهاز

رقم معرّف الجهاز. "**تخطيط البيانات الفعلي**" يُرجى مراجعة الصفحة 6

1 اضغط على **SETTINGS** للوصول إلى القوائم الرئيسية.

2 اضغط على أزرار التنقل للانتقال إلى **OPTION (خيارات)** واضغط على **OK**.

3 اضغط على أزرار التنقل للانتقال إلى **SET ID (ضبط التعريف)** واضغط على **OK**.

4 مرّر إلى اليسار أو اليمين لتحديد رقم معرّف الجهاز ثم حدد **CLOSE (إغلاق)**. يتراوح نطاق الضبط بين 1 - 99.

5 بعد الانتهاء، اضغط على **EXIT**.

معاملات الاتصال

- معدل سرعة نقل البيانات: 9600 بت في الثانية (UART)
- طول البيانات: 8 بت
- معدل بت التماثل : لا شيء
- معدل بت التوقف: 1 بت
- رمز الاتصال: رمز ASCII
- استخدم كبلاً (معكوسًا) متقاطعًا.

القائمة المرجعية للأوامر

(حسب الطراز)

	COMMAND 1	COMMAND 2	DATA (سداسية عشرية)		COMMAND 1	COMMAND 2	DATA (سداسية عشرية)
01. Power off (إيقاف التشغيل)	k	a	00	13. Balance (اتزان)	k	t	من 00 إلى 64
02. Aspect Ratio (نسبة طول إلى عرض)	k	c	(راجع الصفحة 7)	14. Colour Temperature (درجة حرارة اللون)	x	u	من 00 إلى 64
03. Screen Mute (حجب الشاشة)	k	d	(راجع الصفحة 7)	15. ISM Method (طريقة ISM) (تلفاز البلازما فقط)	j	p	(راجع الصفحة 8)
04. Volume Mute (كتم الصوت)	k	e	من 00 إلى 01	16. Energy Saving (توفير الطاقة)	j	q	من 00 إلى 05
05. Volume Control (التحكم في مستوى الصوت)	k	f	من 00 إلى 64	17. Tune Command (أمر التوليف)	m	a	(راجع الصفحة 8)
06. Contrast (تباين)	k	g	من 00 إلى 64	18. Channel (Programme) Add/Del(Skip) (القناة (لبرامج) إضافة/حذف(تخطي))	m	b	من 00 إلى 01
07. Brightness (سطوع)	k	h	من 00 إلى 64	19. Key (المفتاح)	m	c	Key Code (رمز المفتاح)
08. Colour (لون)	k	i	من 00 إلى 64	20. Control Back Light, Control Panel Light (التحكم إضاءة خلفية, إضاءة اللوح التحكم)	m	g	من 00 إلى 64
09. Tint (درجة اللون)	k	j	من 00 إلى 64	21. Input select (تحديد الإدخال) (الرئيسي)	x	b	(راجع الصفحة 10)
10. Sharpness (حدة)	k	k	من 00 إلى 32	22. 3D (ثلاثي الأبعاد) (الطرازات الثلاثية الأبعاد فقط)	x	t	(راجع الصفحة 11)
11. OSD Select (تحديد شاشة خيارات العرض)	k	l	من 00 إلى 01	23. Extended 3D (ثلاثي الأبعاد موسّع) (الطرازات الثلاثية الأبعاد فقط)	x	v	(راجع الصفحة 11)
12. Remote Control Lock Mode (وضع إقفال وحدة التحكم عن بُعد)	k	m	من 00 إلى 01				

* ملاحظة : أثناء عمليات جهاز USB مثل DviX أو EMF، لا يتم تنفيذ جميع الأوامر باستثناء Power(ka) وKey(mc) كما يتم التعامل معها كـ NG.

بروتوكول الإرسال / الاستقبال

الإرسال

[Command1][Command2][ ][Set ID][ ][Data][Cr]

[Command 1] : الأمر الأول للتحكم بالتلفاز (j أو k أو m أو x)
[Command 2] : الأمر الثاني للتحكم بالتلفاز.
[Set ID] : يمكنك ضبط معرّف الجهاز لاختيار رقم معرّف التلفاز المطلوب من قائمة option (الخيارات). يتراوح نطاق الضبط بين 1 و 99. عند تحديد معرّف الجهاز '0'، يتم التحكم بكل جهاز متصل.
تتم الإشارة إلى معرّف الجهاز برقم عشري (من 1 إلى 99) على القائمة، وبرقم سداسي عشري (0×0 إلى 0x63) في بروتوكول الإرسال/الاستقبال.
[DATA] : لإرسال بيانات الأمر(سداسية عشرية). إرسال بيانات 'FF' لقراءة حالة الأمر.
[Cr] : إرجاع لأول سطر - رمز ASCII '0x0D'
[ ] : المسافة - رمز ASCII '0x20'

إقرار قبول البيانات

[Command2][ ][Set ID][ ][OK][Data][x]

* يرسل الجهاز ACK (الإقرار) وفقًا لهذا التنسيق عند استقبال البيانات العادية. في هذا الوقت، إذا كانت البيانات في وضع قراءة البيانات، فيشير ذلك إلى بيانات الحالة الحالية. إذا كانت البيانات في وضع كتابة البيانات، فإنها تظهر بيانات الكمبيوتر.

إقرار الخطأ

[Command2][ ][Set ID][ ][NG][Data][x]

* يرسل الجهاز ACK (الإقرار) وفقًا لهذا التنسيق عند استقبال بيانات غير عادية من وظائف غير قابلة للتطبيق أو أخطاء في الاتصال.

Data 00: الرمز غير صالح

تخطيط البيانات الفعلي (سداسي عشري -> عشري)

* عند إدخال [data] في التنسيق السداسي العشري، راجع جدول التحويل التالي.
* يستخدم أمر ضبط القناة (ma) قيمة سداسية عشرية ذات بايتين([data]) لتحديد رقم القناة.

00 : الخطوة 0	32 : الخطوة 50 (ضبط التعريف 50)	FE : الخطوة 254
01 : الخطوة 1 (ضبط التعريف 1)	33 : الخطوة 51 (ضبط التعريف 51)	FF : الخطوة 255
...	...	...
0A : الخطوة 10 (ضبط التعريف 10)	63 : الخطوة 99 (ضبط التعريف 99)	00 01 : الخطوة 256
...	...	...
0F : الخطوة 15 (ضبط التعريف 15)	C7 : الخطوة 199	0E 27 : الخطوة 9998
10 : الخطوة 16 (ضبط التعريف 16)	C8 : الخطوة 200	0F 27 : الخطوة 9999
...	...	...

* قد تعمل الأوامر بشكل مختلف بحسب الطراز والإشارة.

01. Power (الطاقة) (الأمر: k a)

◀ للتحكم بإيقاف تشغيل الجهاز.

Transmission[k][a][ ][Set ID][ ][Data][Cr]

Data 00 : Power Off (إيقاف التشغيل)

Ack [a][ ][Set ID][ ][OK/NG][Data][x]

◀ لإظهار Power On (التشغيل). (يعمل التلفاز على وضع On (التشغيل) فقط)

Transmission [k][a][ ][Set ID][ ][FF][Cr]

Ack [a][ ][Set ID][ ][OK][01][x]

* وبالمثل، في حالة إرسال وظائف أخرى لبيانات "FF" وفقًا لهذا التنسيق، توضح استجابة بيانات الإقرار الحالة حول كل وظيفة.

02. Aspect Ratio (نسبة طول إلى عرض) (الأمر: k c) (حجم الصورة الرئيسية)

◀ لضبط تنسيق الشاشة. (تنسيق الصورة الرئيسية)
يمكنك أيضًا ضبط تنسيق الشاشة باستخدام Aspect Ratio (نسبة طول إلى عرض) في Q.MENU أو قائمة PICTURE (صورة).

Transmission [k][c][ ][Set ID][ ][Data][Cr]

Data
Normal screen : 01 (الشاشة العادية) (4:3)
02 : Wide screen (الشاشة العريضة) (16:9)
04 : Zoom (التكبير / التصغير)
05 : Zoom 2 (التكبير / التصغير 2) (أميركا اللاتينية باستثناء كولومبيا فقط)
06 : Set by Programme / Original (أصلي)
07 : 14:9 (أوروبا و كولومبيا و الشرق الأوسط و آسيا باستثناء كوريا الجنوبية واليابان)
09 : Just Scan* (مسح فقط)
0B : Full Wide(عريض بملئ الشاشة) (أوروبا و كولومبيا و الشرق الأوسط و آسيا باستثناء كوريا الجنوبية واليابان)
1F : Cinema Zoom (تكبير سينمائي) من 1 إلى 16 إلى 10

Ack [c][ ][Set ID][ ][OK/NG][Data][x]

* باستخدام منفذ إدخال الكمبيوتر، حدّد نسبة طول الشاشة إلى عرضها على 16:9 أو 4:3.
* في وضع DTV (التلفاز الرقمي)/Component/HDMI (المكون) (دقة عالية)، يتوفر الخيار Just Scan (مسح فقط).
* قد يعمل وضع Full wide (عريض بملء الشاشة) بشكل مختلف بحسب الطراز وهو معتمد لـ DTV بالكامل و ATV و AV جزئيًا.

03. Screen Mute (حجب الشاشة) (الأمر: k d)

◀ لتحديد تشغيل/إيقاف حجب الشاشة.

Transmission [k][d][ ][Set ID][ ][Data][Cr]

Data 00 : Screen mute off (إيقاف حجب الشاشة) (عرض الصورة)
Video mute off (إيقاف حجب الفيديو)
01 : Screen mute on (تشغيل حجب الشاشة) (عدم عرض الصورة)
10 : Video mute on (تشغيل حجب الفيديو)

Ack [d][ ][Set ID][ ][OK/NG][Data][x]

* في حالة تشغيل حجب الفيديو فقط، سيعرض التلفاز شاشة خيارات العرض (OSD). ولكن في حالة حجب الشاشة، لن يعرض التلفاز شاشة خيارات العرض (OSD).

04. Volume Mute (كتم الصوت) (الأمر: k e)

◀ للتحكم بتشغيل/إيقاف كتم الصوت.
يمكنك أيضًا ضبط كتم الصوت باستخدام الزر MUTE على وحدة التحكم عن بُعد.

Transmission [k][e][ ][Set ID][ ][Data][Cr]

Data 00 : كتم الصوت يعمل (إيقاف الصوت)
01 : إيقاف كتم الصوت (تشغيل الصوت)

Ack [e][ ][Set ID][ ][OK/NG][Data][x]

05. Volume Control (التحكم بمستوى الصوت) (الأمر: k f)

◀ لضبط مستوى الصوت.
يمكنك أيضاً ضبط مستوى الصوت باستخدام أزرار مستوى الصوت على وحدة التحكم عن بُعد.

Transmission [k][f][ ][Set ID][ ][Data][Cr]

Data الحد الأدنى: 00 إلى الحد الأقصى: 64

Ack [f][ ][Set ID][ ][OK/NG][Data][x]

06. Contrast (تباين) (الأمر: k g)

◀ لضبط درجة تباين الشاشة.
يمكنك أيضًا ضبط درجة التباين من قائمة PICTURE (صورة).

Transmission [k][g][ ][Set ID][ ][Data][Cr]

Data الحد الأدنى: 00 إلى الحد الأقصى: 64

Ack [g][ ][Set ID][ ][OK/NG][Data][x]

07. Brightness (سطوع) (الأمر: k h)

◀ لضبط درجة سطوع الشاشة.
يمكنك أيضًا ضبط درجة السطوع من قائمة PICTURE (الصورة).

Transmission [k][h][ ][Set ID][ ][Data][Cr]

Data الحد الأدنى: 00 إلى الحد الأقصى: 64

Ack [h][ ][Set ID][ ][OK/NG][Data][x]

08. Colour (لون) (الأمر: k i)

◀ لضبط ألوان الشاشة.
يمكنك أيضًا ضبط الألوان من قائمة PICTURE (صورة).

Transmission [k][i][ ][Set ID][ ][Data][Cr]

Data الحد الأدنى: 00 إلى الحد الأقصى: 64

Ack [i][ ][Set ID][ ][OK/NG][Data][x]

09. Tint (درجة اللون) (الأمر: k j)

◄ لضبط درجة لون الشاشة.
يمكنك أيضًا ضبط الدرجة في قائمة PICTURE (صورة).

Transmission [k][j][ ][Set ID][ ][Data][Cr]

Data Red (أحمر) : 00 إلى Green (أخضر) : 64

Ack [j][ ][Set ID][ ][OK/NG][Data][x]

10. Sharpness (حدة) (الأمر: k k)

◄ لضبط حدة الشاشة.
يمكنك أيضًا ضبط الحدة من قائمة PICTURE (صورة).

Transmission [k][k][ ][Set ID][ ][Data][Cr]

Data الحد الأدنى : 00 إلى الحد الأقصى : 32

Ack [k][ ][Set ID][ ][OK/NG][Data][x]

11. OSD Select (تحديد شاشة خيارات العرض) (الأمر: k l)

◄ لتحديد تشغيل/إيقاف تشغيل OSD (شاشة خيارات العرض) عند التحكم عن بُعد.

Transmission [k][l][ ][Set ID][ ][Data][Cr]

Data 00 : OSD off (إيقاف شاشة خيارات العرض) 01 : OSD on (تشغيل شاشة خيارات العرض)

Ack [l][ ][Set ID][ ][OK/NG][Data][x]

12. Remote control lock mode (وضع إقفال وحدة التحكم عن بُعد) (الأمر: k m)

◄ لإقفال عناصر التحكم الخاصة باللوحة الأمامية على الشاشة ووحدة التحكم عن بُعد.

Transmission [k][m][ ][Set ID][ ][Data][Cr]

Data 00 : Lock off (إيقاف القفل) 01 : Lock on (تشغيل القفل)

Ack [m][ ][Set ID][ ][OK/NG][Data][x]

* إذا كنت لا تستخدم وحدة التحكم عن بُعد، فاستخدم هذا الوضع. عند إيقاف تشغيل الطاقة الرئيسية وتشغيلها (افصل الطاقة عن القابس وأعدها بعد 20 - 30 ثانية) عندئذٍ يتم تحرير تأمين التحكم الخارجي.
* في وضع الاستعداد (يمكن إيقاف تشغيل التيار المتناوب بواسطة مؤقت الإيقاف أو أمر "ka"، "mc")إذا كان قفل المفاتيح قيد التشغيل، لن يتم تشغيل التلفاز بواسطة مفتاح تشغيل بالأشعة تحت الحمراء والمفتاح المحلي.

13. Balance (اتزان) (الأمر: k t)

◄ لضبط التوازن.
يمكنك أيضًا ضبط التوازن من قائمة AUDIO (صوت).

Transmission [k][t][ ][Set ID][ ][Data][Cr]

Data الحد الأدنى: 00 إلى الحد الأقصى: 64

Ack [t][ ][Set ID][ ][OK/NG][Data][x]

14. Colour Temperature (درجة حرارة اللون) (الأمر: x u)

◄ لضبط درجة حرارة الألوان. يمكنك أيضًا ضبط درجة حرارة الألوان من قائمة PICTURE (صورة).

Transmission [x][u][ ][Set ID][ ][Data][Cr]

Data الحد الأدنى: 00 إلى الحد الأقصى: 64

Ack [u][ ][Set ID][ ][OK/NG][Data][x]

15. ISM Method (طريقة ISM) (الأمر: j p) (تلفاز البلازما فقط)

◄ للتحكم في طريقة ISM. يمكنك أيضًا ضبط طريقة ISM من القائمة OPTION (خيارات).

Transmission [j][p][ ][Set ID][ ][Data][Cr]

Data 02: Orbiter (منع الظلال)
08: Normal (عادي)
20: Colour Wash (تنظيف الألوان)

Ack [p][ ][Set ID][ ][OK/NG][Data][x]

16. Energy Saving (توفير الطاقة) (الأمر: j q)

◄ للحد من استهلاك طاقة التلفاز. يمكنك أيضًا ضبط توفير الطاقة من القائمة PICTURE (صورة).

Transmission [j][q][ ][Set ID][ ][Data][Cr]

DATA
00 : Off (إيقاف)
01 : Minimum (حد أدنى)
02 : Medium (متوسط)
03 : Maximum (حد أقصى)
04 : Auto (تلقائي)
05 : Screen off (إيقاف الشاشة)

* (بحسب الطراز)

Ack [q][ ][Set ID][ ][OK/NG][Data][x]

17. Tune Command (أمر التوليف) (الأمر: m a)

* قد يعمل هذا الأمر بشكل مختلف بحسب الطراز والإشارة.

* لطرازات أوروبا والشرق الأوسط وكولومبيا وآسيا باستثناء كوريا الجنوبية واليابان

◄ حدّد القناة على الرقم الفعلي التالي.

Transmission [m][a][ ][Set ID][ ][Data 00][ ][Data 01][ ][Data 02][Cr]

* بث أرضي تناظري/كابل

[Data 00][Data 01] Channel Data (بيانات القناة)
Data 00 : High byte channel data (بيانات القناة ذات البايت المرتفع)
Data 01 : Low byte channel data (بيانات القناة ذات البايت المنخفض)
- 00 00 ~ 00 C7 (الرقم العشري : 0 ~ 199)

Data 02 : Input Source (مصدر الإدخال) (تناظري)
- 00 : Terrestrial TV (تلفاز البث الأرضي) (ATV)
- 80 : Cable TV (تلفاز كبلي) (CATV)

* بث أرضي رقمي/كابل/قمر صناعي

[Data 00][Data 01] Channel Data (بيانات القناة)
Data 00 : High Channel data (بيانات القناة العليا)
Data 01 : Low Channel data (بيانات القناة الأدنى)
00 00 ~ 0F 27 (الرقم العشري: 0 ~ 9999)

Data 02 : Input Source (مصدر الإدخال) (رقمي)
- 10 : Terrestrial TV (تلفاز البث الأرضي) (DTV)
- 20 : Terrestrial Radio (راديو البث الأرضي) (الراديو)
- 40 : Satellite TV (تلفاز القمر الصناعي) (SDTV)
- 50 : Satellite Radio (راديو القمر الصناعي) (S-Radio)
- 90 : Cable TV (تلفاز كبلي) (CADTV)
- a0 : Cable Radio (راديو كبلي) (CA-Radio)

* أمثلة عن أمر التوليف:
1. قم بالتوليف إلى البث الأرضي التناظري (PAL) القناة 10.
معرّف الجهاز = الكل = 00
Data 00 & 01 = بيانات القناة هي 0a 00 = 10
Data 02 = تلفاز البث الأرضي التناظري = 00
النتيجة = **ma 00 00 0a 00**

2. قم بالتوليف على البث الأرضي الرقمي (DVB-T) القناة 01.
معرّف الجهاز = الكل = 00
Data 00 & 01 = بيانات القناة هي 01 00 = 1
Data 02 = تلفاز البث الأرضي الرقمي = 10
النتيجة = **ma 00 00 01 10**

3. قم بالتوليف على القمر الصناعي (DVB-S) القناة 1000.
معرّف الجهاز = الكل = 00
Data 00 & 01 = بيانات القناة هي E8 03 = 1000
Data 02 = تلفاز القمر الصناعي الرقمي = 40
النتيجة = **ma 00 03 E8 40**

Ack [a][ ][Set ID][ ][OK][Data 00][Data 01][Data 02][x]
[a][ ][Set ID][ ][NG][Data 00][x]

* * لطرازات كوريا الجنوبية وأمريكا الشمالية/اللاتينية باستثناء كولومبيا

◀ لتوليف القناة على الرقم الفعلي/الرئيسي/الثانوي التالي.

Transmission [m][a][ ][0][ ][Data00][ ][Data01]
[ ][Data02][ ][Data03][ ][Data04][ ][Data05][Cr]

تملك بعض القنوات الرقمية رقم قناة فعلي ورئيسي وثانوي. الرقم الفعلي هو رقم القناة الرقمية الفعلي والرقم الرئيسي هو الرقم الذي يجب تخطيط القناة عليه أما الرقم الثانوي فهو القناة الفرعية. بما أن موالف ATSC يقوم بتخطيط القناة تلقائيًا على الرقم الرئيسي، فلا يلزم الرقم الفعلي عند إرسال أمر.

* بث أرضي تناظري/كابل

Data 00 :Physical Channel Number (رقم القناة الفعلي)
- البث الأرضي (ATV) : 02~45 (الرقم العشري: 2 ~ 69)
- الكبل (CATV) : 01، 0E~7D (الرقم العشري : 1، 14~125)

[Data 01 ~ 04]: Major/Minor Channel Number (رقم القناة الرئيسي/الثانوي)
Data 01 & 02 : xx (لا تهتم)
Data 03 & 04 : xx (لا تهتم)

Data 05 : Input Source (مصدر الإدخال) (تناظري)
- 00 : Terrestrial TV (تلفاز البث الأرضي) (ATV)
- 01 : Cable TV (تلفاز كبلي) (CATV)

* بث أرضي رقمي/كابل

Data 00: xx (لا تهتم)

[Data 01][Data 02]: Major Channel Number (رقم القناة الرئيسي)
Data 01 : High byte Channel Data (بيانات القناة ذات البايت المرتفع)
Data 02 : Low byte Channel Data (بيانات القناة ذات البايت المنخفض)
- 01 00 ~ 0F 27 (الرقم العشري: 1 ~ 9999)
[Data 03][Data 04]: Minor Channel Number (رقم القناة الثانوي)
Data 03 : High byte Channel Data (بيانات القناة ذات البايت المرتفع)
Data 04 : Low byte Channel Data (بيانات القناة ذات البايت المنخفض)

Data 05 : Input Source (مصدر الإدخال) (رقمي)
- 02 : Terrestrial TV (تلفاز البث الأرضي) (DTV) - استخدم رقم قناة فعلي.
- 06 : Cable TV (تلفاز كبلي) (CADTV) - استخدم رقم قناة فعلي.
- 22 : Terrestrial TV (تلفاز البث الأرضي) (DTV) - لا تستخدم رقم قناة فعلي.
- 26 : Cable TV (تلفاز كبلي) (CADTV) - لا تستخدم رقم قناة فعلي.
- 46 : Cable TV (تلفاز كبلي) (CADTV) - استخدم رقم القناة الأساسي فقط. (One Part Channel)

يتوفر بايتان لكل بيانات قناة أساسية وثانوية، لكن عادةً، يُستخدم البايت المنخفض وحده (البايت المرتفع هو 0).

* أمثلة عن أمر التوليف:
1. قم بالتوليف على الكبل التناظري (NTSC) القناة 35.
معرّف الجهاز = الكل = 00
Data 00 = بيانات القناة هي 35 = 23
Data 01 & 02 = ما من رقم رئيسي = 00 00
Data 03 & 04 = ما من رقم ثانوي = 00 00
Data 05 = تلفاز كابلي تناظري = 01
المجموع = **ma 00 23 00 00 00 01**

2. قم بالتوليف على البث الأرضي الرقمي (ATSC) القناة 3-30.
معرّف الجهاز = الكل = 00
Data 00 = الرقم الفعلي غير معروف = 00
Data 01 & 02 = الرقم الرئيسي هو 30 = 1E 00
Data 03 & 04 = الرقم الثانوي هو 3 = 03 00
Data 05 = تلفاز البث الأرضي الرقمي = 22
المجموع = **ma 00 00 00 1E 00 03 22**

Ack [a][ ][Set ID][ ][OK][Data 00][Data 01][Data 02][Data 03][Data 04]
[Data 05]
[x][a][ ][Set ID][ ][NG][Data 00][x]

* لطراز اليابان

◀ لتوليف القناة على الرقم الفعلي/الرئيسي/الثانوي التالي.

Transmission [m][a][ ][0][ ][Data00][ ][Data01]
[ ][Data02][ ][Data03][ ][Data04][ ][Data05][Cr]

* بث أرضي رقمي/قمر صناعي

Data 00: xx (لا تهتم)

[Data 01][Data 02]: Major Channel Number (رقم القناة الرئيسي)
Data 01: High byte Channel Data (بيانات القناة ذات البايت المرتفع)
Data 02: Low byte Channel Data (بيانات القناة ذات البايت المنخفض)
- 01 00 ~ 27 0F (الرقم العشري: 1 ~ 9999)

[Data 03][Data 04]: Minor/Branch Channel Number (رقم القناة الثانوي/الفرعي)
(لا تهتم في القمر الصناعي)
Data 03: High byte Channel Data (بيانات القناة ذات البايت المرتفع)
Data 04: Low byte Channel Data (بيانات القناة ذات البايت المنخفض)

Data 05: Input Source (مصدر الإدخال) (رقمي/قمر صناعي لليابان)
- 02 : Terrestrial TV (تلفاز البث الأرضي) (DTV)
- 07 : BS (قمر صناعي خاص بالبث)
- 08 : CS1 (قمر صناعي خاص بالاتصالات 1)
- 09 : CS2 (قمر صناعي خاص بالاتصالات 2)

* أمثلة عن أمر التوليف:
1. قم بالتوليف على البث الأرضي الرقمي (ISDB-T) القناة 1-17.
معرّف الجهاز = الكل = 00
Data 00 = الرقم الفعلي غير معروف = 00
Data 01 & 02 = الرقم الرئيسي هو 17 = 11 00
Data 03 & 04 = الرقم الثانوي/الفرعي هو 1= 01 00
Data 05 = تلفاز أرضي رقمي = 02
المجموع = **ma 00 00 00 11 00 01 02**

2. قم بالتوليف على القمر الصناعي الخاص بالبث (ISDB-BS) القناة 30.
معرّف الجهاز = الكل = 00
Data 00 = الرقم الفعلي غير معروف = 00
Data 01 & 02 = الرقم الرئيسي هو 30 = 00 1E
Data 03 & 04 = لا تهتم = 00 00
Data 05 = تلفاز BS رقمي = 07
المجموع = **ma 00 00 00 1E 00 00 07**

* تختلف هذه الميزة بحسب الطراز.

Ack [a][ ][Set ID][ ][OK][Data 00][Data 01][Data 02][Data 03][Data 04][Data 05]
Ack [a][ ][Set ID][ ][NG][Data 00][x]

18. Channel(Programme) Add/Del(Skip)

(القناة (لبرامج) إضافة/حذف(تخطي)) (الأمر: m b)

◄ لتخطي القناة الحالية (البرنامج) للمرة التالية.

Transmission [m][b][ ][Set ID][ ][Data][Cr]

Data 00 : Del (حذف) (ATSC، ISDB)/Skip (تخطي) (DVB)
01 : Add (إضافة)

Ack [b][ ][Set ID][ ][OK/NG][Data][x]

* قم بضبط حالة القناة المحفوظة إلى del (حذف) (ATSC، ISDB)/skip (تخطي) (DVB) أو add (إضافة).

Transmission [m][b][ ][Set ID][ ][Data][Cr]

Data :00 Channel Delete (حذف قناة) Data :01 Channel Add (إضافة قناة)
(بيانات حذف القناة)

Ack [b][ ][Set ID][ ][OK/NG][Data][x]

19. Key (المفتاح) (الأمر: m c)

◄ لإرسال رمز الأشعة تحت الحمراء الرئيسي لوحدة التحكم عن بُعد.

Transmission [m][c][ ][Set ID][ ][Data][Cr]

Data Key code (رمز المفتاح) - راجع الصفحة 2.

Ack [c][ ][Set ID][ ][OK/NG][Data][x]

20. Control Back Light (التحكم إضاءة خلفية) (الأمر: m g)

* لطراز تلفاز LCD/ تلفاز LCD بتقنية LED

◄ للتحكم إضاءة خلفية.

Transmission [m][g][ ][Set ID][ ][Data][Cr]

Data الحد الأدنى: 00 إلى الحد الأقصى: 64

Ack [g][ ][Set ID][ ][OK/NG][Data][x]

Control Panel Light (إضاءة اللوح التحكم) (الأمر: m g)

* لتلفاز البلازما

◄ للتحكم إضاءة اللوح.

Transmission [m][g][ ][Set ID][ ][Data][Cr]

Data الحد الأدنى: 00 إلى الحد الأقصى: 64

Ack [g][ ][Set ID][ ][OK/NG][Data][x]

21. Input select (تحديد إدخال) (الأمر: x b)
(إدخال الصورة الرئيسية)

◄ لتحديد مصدر إدخال الصورة الرئيسية.

Transmission [x][b][ ][Set ID][ ][Data][Cr]

Data

DTV : 00	CADTV : 01
DTV : 02 القمر الصناعي	ATV : 10
ISDB-BS (اليابان)	
ISDB-CS1 : 03 (اليابان)	
ISDB-CS2 : 04 (اليابان)	
CATV : 11	
AV : 20 أو AV1	AV2 : 21
Component1 : 40 (المكون 1)	Component2 : 41 (المكون 2)
HDMI1 : 90	HDMI2 : 91
HDMI3 : 92	HDMI4 : 93

Ack [b][ ][Set ID][ ][OK/NG][Data][x]

* تعتمد هذه الوظيفة على الطراز والإشارة.

22. 3D (ثلاثي الأبعاد) (الأمر: x t) (الطرازات ثلاثية الأبعاد فقط) (بحسب الطراز)

◄ لتغيير الوضع ثلاثي الأبعاد للتلفاز.

Transmission [x][t][ ][Set ID][ ][Data 00][ ][Data 01]
[ ][Data 02][ ][Data 03][Cr]

Data Structure (البنية)
[Data 00] 3D On : 00 (ثلاثي الأبعاد يعمل)
3D Off : 01 (ثلاثي الأبعاد لا يعمل)
3D to 2D : 02 (ثلاثي الأبعاد إلى ثنائي الأبعاد)
2D to 3D : 03 (ثنائي الأبعاد إلى ثلاثي الأبعاد)
[Data 01] Top and Bottom : 00 (علوي وسفلي)
Side by Side : 01 (جنبًا إلى جنب)
Check Board : 02 (لوحة مربعات)
Frame Sequential : 03 (إطار متوالي)
Column interleaving : 04 (تداخل الأعمدة)
Row interleaving : 05 (تداخل السطور)
[Data 02] Right to Left : 00 (من اليمين إلى اليسار)
Left to Right : 01 (من اليسار إلى اليمين)
[Data 03] : 3D Effect(3D Depth) (التأثير الثلاثي الأبعاد(عمق ثلاثي الأبعاد)) : الحد الأدنى: 00 - الحد الأقصى: 14
(*إرسال بواسطة رمز سداسي عشري)

*إذا كانت [Data 00] هي 00 (ثلاثي الأبعاد يعمل)، فتكون [Data 03] خالية من أي معنى.
* إذا كانت [Data 00] هي 01 (إيقاف تشغيل ثلاثي الأبعاد) أو 02 (من ثلاثي الأبعاد إلى ثنائي الأبعاد)، فتكون [Data 01] و [Data 02] و [Data 03] خالية من أي معنى.
* إذا كانت [Data 00] هي 03 (من ثنائي الأبعاد إلى ثلاثي الأبعاد)، فتكون [Data 01] و [Data 02] خالية من أي معنى.
* قد لا تتوفر كافة خيارات الأنماط الثلاثية الأبعاد ([Data 01]) بحسب إشارة البث/الفيديو.

[Data 03]	[Data 02]	[Data 01]	[Data 00]
x	O	O	00
x	x	x	01
x	x	x	02
O	x	x	03

X :لا تهتم

Ack [t][ ][Set ID][ ][OK][Data00][Data01][Data02]
[Data03][x]
[t][ ][Set ID][ ][NG][Data00][x]

23 . Extended 3D (ثلاثي الأبعاد موسع) (الأمر: x v)
(الطرازات الثلاثية الأبعاد فقط) (بحسب الطراز)

◄ لتغيير الخيار الثلاثي الأبعاد للتلفاز.

Transmission [x][v][ ][Set ID][ ][Data 00][ ][Data 01][Cr]

[Data 00] 3D option : (خيار الوضع ثلاثي الأبعاد)
3D Picture Correction : 00 (تصحيح صورة ثلاثية الأبعاد)
3D Depth : 01 (عمق ثلاثي الأبعاد) (يكون وضع ثلاثي الأبعاد يدويًا فقط)
3D Viewpoint : 02 (نقطة مركزية ثلاثية الأبعاد)
3D Colour Correction : 06 (تصحيح اللون ثلاثي الأبعاد)
3D Sound Zooming : 07 (تكبير صوت 3D)
Normal Image View : 08 (عرض عادي للصورة)
3D Mode : 09 (الوضع الثلاثي الأبعاد) (النوع)

[Data 01] يوجد نطاق معيّن لكل خيار ثلاثي الأبعاد محدد من قبل [Data 00].

1) عندما تكون [Data 00] 00
Right to Left : 00 (من اليمين إلى اليسار)
Left to Right : 01 (من اليسار إلى اليمين)

2) عندما تكون [Data 00] 01، 02
Data الحد الأدنى: 0 - الحد الأقصى: 14 (*النقل حسب رمز سداسي عشري)
يحوّل نطاق قيمة البيانات (0-20) نطاق النقطة المركزية (10- - 10+) تلقائيًا (بحسب الطراز)

3) عندما تكون [Data 00] 06، 07، 08
Off : 00 (إيقاف التشغيل)
On : 01 (التشغيل)

4) عندما تكون [Data 00] 09
Standard : 00 (قياسي)
Sport : 01 (رياضة)
Cinema : 02 (سينما)
Extreme : 03 (أقصى درجة)
Manual : 04 (يدوي)

Ack [v][ ][Set ID][ ][OK][Data00][Data01][x]
[v][ ][Set ID][ ][NG][Data00][x]


LG
Life's Good