arçelik

Klima
Kullanma kılavuzu

10610 AA
10620 AA
10630 AA
10640 AA

Lütfen önce bu kılavuzu okuyun!
Değerli Müşterimiz,
Modern tesislerde üretilmiş ve titiz kalite kontrol işlemlerinden geçirilmiş olan ürününüzün size en iyi verimi sunmasını istiyoruz.
Bunun için, bu kılavuzun tamamını, ürünü kullanmadan önce dikkatle okuyun ve bir başvuru kaynağı olarak saklayın.

Kullanma kılavuzu ürünü hızlı ve güvenli bir şekilde kullanmanıza yardımcı olur.
• Ürünü kurmadan ve çalıştırmadan önce kullanma kılavuzunu okuyun.
• Özellikle güvenlikle ilgili bilgilere uyun.
• Daha sonra da ihtiyacınız olabileceği için kullanma kılavuzunu kolay ulaşabileceğiniz bir yerde saklayın.
• Ayrıca ürün ile birlikte ilave olarak verilen diğer belgeleri de okuyun.
Bu kullanma kılavuzunun başka modeller için de geçerli olabileceğini unutmayın. Modeller arasındaki farklar kılavuzda açık bir şekilde vurgulanmıştır.

Semboller ve açıklamaları
Kullanma kılavuzunda şu semboller yer almaktadır:

Önemli bilgiler veya kullanımla ilgili faydalı ipuçları.

Can ve mal açısından tehlikeli durumlara karşı uyarı.

Elektrik gerilimine karşı uyarı.

Bu ürün, çevreye saygılı modern tesislerde doğaya zarar vermeden üretilmiştir.

EEE yönetmeliğine uygundur.

İÇİNDEKİLER

1 Klimanız 4

Genel görünüm 4
İç üniteler 4
Sinyal alıcı 4
Dış üniteler 5
Kablolu uzaktan kumanda 6
Teknik özellikler 7

2 Önemli güvenlik bilgileri 8

Genel güvenlik 8
Kullanım amacı 9
Çocuk güvenliği 10
Pratik ve yararlı bilgiler 11

3 Kurulum 12

Kurulum için doğru yer 12
Elektrik bağlantısı 12
Ambalajın imha edilmesi 12
Ürünün taşınması 12
Eski ürünü elden çıkarma 12

4 Ön hazırlık 13

Enerji tasarrufu için yapılması gerekenler 13

5 Program seçimi ve klimanın çalıştırılması 14

Klimanın üstün özellikleri 14
Nem giderme konumu 14
Fuzzy konumu 14
Programlama (başlatma/bitirme) fonksiyonu 14
Jet cool 14
Neo plasma hava temizleme sistemi 14
Açma/kapama 14
Çalışma konumları 14
Soğutma konumu 15
Nem giderme konumu 15
Isıtma konumu 15
Fuzzy konumu 16
Fan konumu 17
Jet cool konumu 17
Çocuk kilidi 18
Sıcaklık ayarlama / Oda sıcaklığı kontrolü 18
Neo plasma konumu 18
Otomatik çapraz hava akımı yönlendirme 18
Dikey hava akımının yönlendirilmesi 19
Kanat kontrolü 19
Saat ve gün ayarlanması 20
Haftalık program saatinin ayarlanması 20
Tatil programının ayarlanması 21
Programlama saatinin ayarlanması . 21
Otomatik açılma ayar modu 22
Otomatik kapanma ayar modu 22
Otomatik başlatma 23
Filtre temizleme uyarısı 23
Manuel çalıştırma 23

6 Bakım ve temizlik 24

Anti-bakteriyel filtrenin temizlenmesi 24
Neo plasma filtre temizliği 25

7 Problemler için çözüm önerileri 26

8 Tüketici hizmetleri 27

1 Klimanız

Genel görünüm

İç üniteler

(10630 AA - 10640 AA)

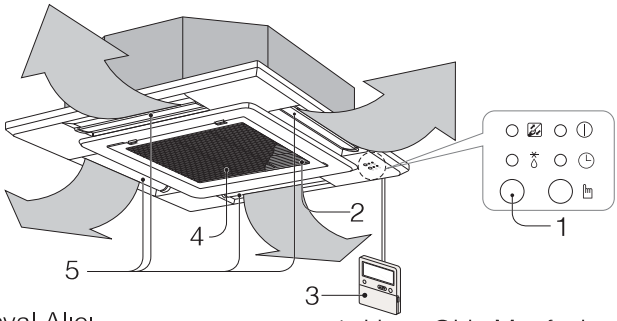

1- Sinyal Alıcı
2- Anti Bakteriyel Filtre
3- Kablolu Uzaktan Kumanda
4- Hava Giriş Menfezi
5- Hava Çıkış Menfezi

(10610 AA - 10620 AA)

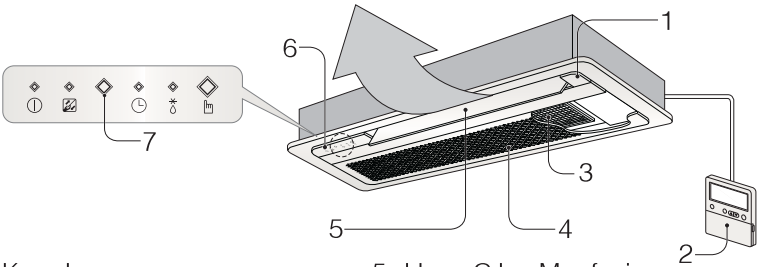

1- Kapak
2- Kablolu Uzaktan Kumanda
3- Anti Bakteriyel Filtre
4- Hava Giriş Menfezi
5- Hava Çıkış Menfezi
6- Çalışma Durumu Gösterge Ekranı
7- Sinyal Alıcı

Sinyal alıcı

Sinyalleri uzaktan kumandadan alır.
(Sinyal alma sesi : iki kısa veya bir uzun bip sesi duyulur.)

Açma/Kapam : Klimanız çalışırken yanar

Filtre Sinyali : İlk çalışmadan 2400 saat sonra yanar.

Zaman Ayarı : Zaman ayarı esnasında yanar.

Defrost Modu : Klimanız defrostta veya sıcak başlatmada iken yanar.

Manuel Çalıştırma: Uzaktan kumanda kullanılmadığı zaman yanar.

Dış üniteler

18K - 24K - 30K

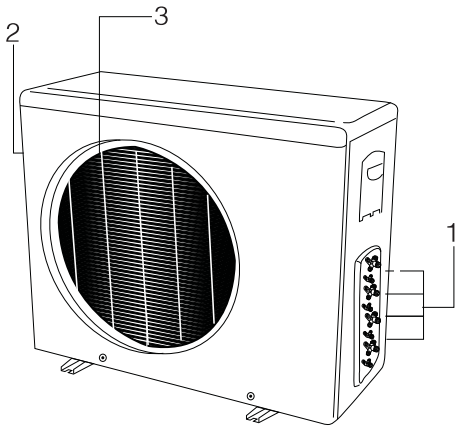

1- İç-dış ünite boru bağlantı vanaları
2- Hava giriş menfezi (arkada)
3- Hava çıkış menfezi

54K

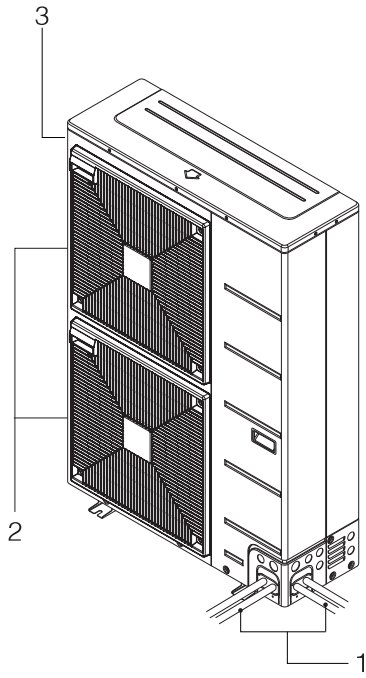

1- Branşman bağlantı boruları
2- Hava çıkış menfezi
3- Hava giriş menfezi (arka ve yanda)

10640 AA İç ünite 10507 AA model numaralı dış ünite ile birlikte kullanılamaz.

Kablolu uzaktan kumanda

Koruma kapağı açık durumda

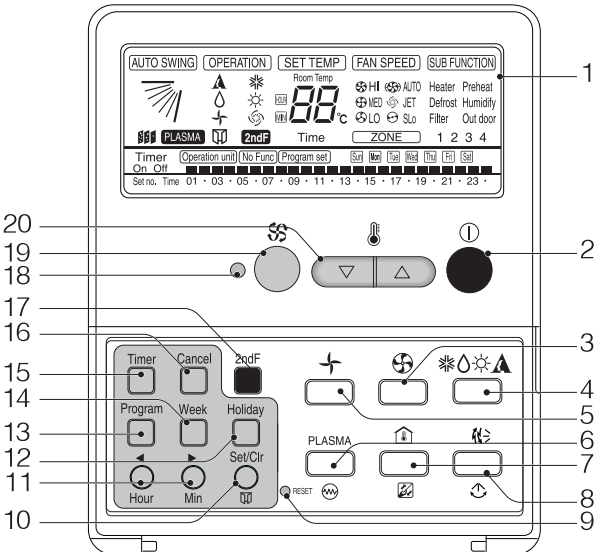

1- Uzaktan Kumanda Ekranı
2- Açma/Kapama Tuşu
3- Fan Hızı Ayar Tuşu
4- Çalışma Konumu Seçim Tuşu
5- Fan Konumu Tuşu
6- Neo Plasma (Hava Temizleme) Tuşu
7- Oda Sıcaklığı Gösterge Tuşu
8- Hava Akımı Yönlendirme Tuşu
9- Sıfırmalama Tuşu (RESET)
10- Kayıt/İptal Tuşu
11- Zaman Ayarı Tuşu
12- Tatil Zaman Ayarı Tuşu
13- Programlama Ayar Tuşu
14- Haftalık Zaman Ayarı Tuşu
15- Otomatik Açılma (ON), Kapanma(OFF) Ayar Tuşu
16- Zaman Ayarı İptal Tuşu
17- İkincil Fonksiyon Tuşu
18- Sinyal Dağıtıcı
19- Otomatik Çapraz Hava Akış Yönlendirme Tuşu
20- Sıcaklık Ayar Tuşu

Kumanda fonksiyonlarının kullanımı, iç ünite modeline göre değişiklik gösterir.

Teknik özellikler

Modeller		10610 AA	10620 AA	10630 AA	10640 AA
Soğutma kapasitesi (Btu/h) (Nominal)		9000	12000	18000	24000
Isıtma kapasitesi (Btu/h) Nominal)		10000	13200	19800	26400
Çekilen akım (A)	Soğutma (Nominal)	0.10	0.15	0.15	0.28
	Isıtma (Nominal)	0.10	0.15	0.15	0.28
Elektrik girişi (Ø/V/Hz)	(İç üniteler)	1 / 220 ~ 240 / 50			
	(18K Dış Ünite)	1 / 220 ~ 240 / 50			
	(24K Dış Ünite)	1 / 220 ~ 240 / 50			
	(30K Dış Ünite)	1 / 220 ~ 240 / 50			
	(54K Dış Ünite)	3 / 380 ~ 415 / 50			
Nem alma kapasitesi (lt/h)		1.1	1.3	2.4	3
Ünite net ağırlığı (kg) (İç ünite)		22	22	19	26
Ünite net ağırlığı (kg)	(18K Dış Ünite)	48			
	(24K Dış Ünite)	64			
	(30K Dış Ünite)	63			
	(54K Dış Ünite)	95			
Kullanılacak sigorta (C Tipi)		20 A			

Ürün kalitesini artırmak için önceden haber verilmeksizin teknik özelliklerde değişiklik yapilabilir. Kılavuzda yer alan şekiller şematik olup ürününüzle birebir uyum içinde olmayabilir.

Ürünün üzerinde bulunan işaretlemelerde veya ürünle birlikte verilen diğer basılı dökümanlarda beyan edilen değerler, ilgili standartlara göre laboratuvar ortamında elde edilen değerlerdir. Bu değerler, ürünün kullanım ve ortam şartlarına göre değişebilir.Anma değeri için TS EN 14511 de T1 iklim şartları ile tarif edilen koşullar esas alınmıştır.İç ve dış ortam sıcaklıklarının standartlarda esas alınan değerlerin dışına çıkması durumunda klimanızın ısıtma ve soğutma kapasitelerinin etkilenmesi doğaldır.Satın almış olduğunuz ürünün kullanım ömrü 10 yıldır. Bu, ürünün fonksiyonunu yerine getirebilmesi için gerekli yedek parça bulundurma süresidir.

2 Önemli güvenlik bilgileri

Bu bölümde, kişisel yaralanma ya da maddi hasar tehlikelerini önlemeye yardımcı olacak güvenlik bilgileri yer almaktadır. Bu bilgilere uyulmaması halinde, her türlü garanti ve güvenilirlik taahhüdü geçersiz hale gelir.

ⓘ Güvenlik önlemlerinin alınmasında herhangi bir hata yapılması durumunda son derecede tehlikeli sonuçlar doğabilir. Bu önlemlere uyulmadığı takdirde firmamız hiçbir sorumluluk kabul etmeyecektir.

Genel güvenlik

- Cihazı kurmadan önce üzerinde herhangi bir hasar olup olmadığını kontrol edin. Cihaz hasarlıysa kurulumunu yaptırmayın. Hasarlı cihazlar güvenliğiniz için tehlike oluşturabilir.
- Şebeke geriliminin klimanıza uygun olduğundan emin olun. Bkz. Teknik Özellikler sayfası
- Elektrik tesisatınızın uygun olduğundan emin olun. Klimanızı bağlayacağınız hattın mutlaka topraklanmış olması gerekmektedir.
- Topraklama tesisatını ehliyetli bir elektrikçiye yaptırmayı ihmal etmeyin. Topraklama yapılmadan yasal ve standartlara uygun olmayan şebeke beslemelerinin kullanımı halinde, ortaya çıkabilecek kullanım zararından firmamız sorumlu olmayacaktır.
- Klimanızı hazır duruma getirmek için Yetkili Servisi çağırın.
- Cihazda soğutma gazı dolaşımının gerçekleştiği soğutucu devresine kesici ve delici aletler kullanarak zarar vermeyin. Evaporatör ve kondanser gaz kanallarının, boru uzantılarının üst yüzey kaplamalarının delinmesi durumunda püskürecek soğutma gazı cilt tahrişleri ve göz yaralanmalarına sebep olur.
- Klimanıza mutlaka modeline uygun gecikmeli tip (C-tipi) otomatik sigorta kullanın.
- Çalışır durumda iken, cihazdaki hava giriş-çıkış kanalları ve dış ünitenin üzerini örtmeyin ve herhangi bir cisimle kapatmayın.
- Klimanızı şebeke kablosundan tutarak çekmeyin. Kabloda olabilecek herhangi bir hasarda, elektrik çarpabilir.
- Eğer üründen garip ses, duman ve koku gelirse ürünü sigortadan kapatın.
- Klimanızdan soğutucu gaz kaçtığında havalandırmak için mutlaka pencereleri açın.
- Hava filtresini çıkarırken metal parçalara dokunmayın. Bu sizin yaralanmanıza neden olabilir.
- Klimanızın yakınında ısıtıcı cihazlar kullanmayın. Bu cihazlardan yayılabilecek aşırı ısı, klimanızın plastik parçalarında erimeye neden olabilir. Elektrik kablosunun ısı kaynaklarından uzak olmasına dikkat edin.
- Elektriksel parçaların suyla temasını engelleyin. Klimanın elektriksel parçaları suyla temas ettiyse klimanızı kapatıp servis çağırın.
- Elektrik kablosu üzerine ağır maddeler koymayın.
- Paneli ve kontrol kutusunun kapağını güvenli bir şekilde yerine takın.

- Cihazı kendi başınıza (müşteri) kurmayı, sökmeyi ya da yeniden kurmayı denemeyin.
- Ürünü ambalajından çıkartırken ve kurarken dikkatli olun.
- Ürünü hasarlı bir kurulum ayağının üstüne kurmayın.
- Kurulum alanının zaman içinde bozulmayacağından emin olun.
- Cihaz çalışır durumdayken elektrik fişini çıkarıp takmayın.
- Cihazı hava almayacak şekilde sıkıca kapatılmış alanlarda uzun süre kullanmayın.
- Yanıcı gaz kaçağı olduğunda, gazı kapatın ve cihazı açmadan önce havalandırma için bir pencere açın.
- Cihaz ıslandığında (su baskını) ya da suya batma durumunda), bir Yetkili Servis Merkezi ile iletişim kurun.
- Cihazın kurulumu ya da bakımından sonra her zaman (soğutucu) gaz kaçağı kotrolü yapın.
- Cihazı kurarken dahi düz tutun.
- Cihazı dış üniteden gelen gürültü ve sıcak havanın komşulara zarar verebileceği bir yere kurmayın.
- Cihazı en az iki kişi kaldırmalı ve taşımalıdır.
- Cihazı doğrudan denizden esen rüzgara (tuz spreyi) maruz kalacağı bir yere kurmayın.
- Pilleri ateşe atmayın. Pilleri kısa devre yaptırmayın, parçalarına ayırmayın veya aşırı ısıtmayın. Piller doğru şekilde değiştirilmediğinde patlama tehlikesi ortaya çıkar. Yanlızca aynı veya eşdeğer tipteki pillerle değiştirin.
- Pillerden akan sıvı cildinize ya da giysilerinize bulaşırsa bol temiz su ile yıkayın. Pillerin akması halinde uzaktan kumandayı kullanmayın.
- Pillerden akan sıvıyı yutmayın, yutmanız halinde en yakın sağlık kuruluşuna başvurun.
- Çevremizi korumak için, bitmiş pilleri yerel kanun veya yönetmeliklere uygun şekilde atın.

Kullanım amacı

- Bu cihaz, yanlarında güvenliklerinden sorumlu olacak veya onlara ürünün kullanımıyla ilgili gerekli talimatları verecek bir kişi bulunmadığı sürece fiziksel, duyusal veya zihinsel yeteneklerinde yetersizlik bulunan veya bilgisiz ya da deneyimsiz olan kişiler (çocuklar dahil) tarafından kullanım için tasarlanmamıştır.
- Hareket halindeki fan ciddi yaralanmalara yol açacağı için, cihazınız çalışır durumda iken temas etmeyin.
- Güvenlik talimatlarında verilen bilgileri uygulayarak giderilmeyen arızalarda: Cihazı kapatın, sigortayı indirin ve yetkili servisi çağırın.
- Klimanıza doğru yanıcı ve soğutucu gazlar içeren spreyler sıkmayın.
- Klimanızın üzerindeki düğmeleri ıslak elle kullanmayın.
- Klimanız çalışırken iç ve dış ünitelerdeki hava giriş ve çıkış menfezlerine elinizi veya bir başka cismi sokmayın. İç kısımda bulunan dönen fanlar ağır yaralanmalara neden olabilir.
- Klimanızı, bulunduğunuz mekanı soğutmak dışında (elbiseleri kurutmak, gıdaları muhafaza etmek, hayvanları yaşatmak, bitki yetiştirmek gibi) bir amaçla kullanmayın.
- Hava akımının uzun süre doğrudan vücudunuza gelmemesine dikkat edin.

- Klimanızın hava giriş ve çıkış menfezlerini tıkamayın. Bu klimanızın randımanının düşmesine ve düzensiz çalışmasına yol açar.
- Klimanızı şartlara ve sağlık koşullarına en uygun sıcaklığa ayarlayın.
- Klimanızı durdurduktan sonra tekrar çalıştırmak için 3 dakika bekleyin. Aksi taktirde tesisatınızın sigortası atabilir.
- Nem çok yüksek olduğunda, bir kapı ya da pencere açık bırakıldığında klimayı uzun süre çalışır halde bırakmayın.
- Cihaz çalışırken iç ızgarasını açmayın. (Ünitede varsa, elektrostatik filtreye dokunmayın.)
- Bir ocak vb. ile birlikte kullanırken ortamı ara sıra havalandırın.
- Cihazı temizlerken ya da bakımını yaparken elektrik bağlantısını kesin.
- Cihaz uzun süre kullanılmayacaksa, elektrik bağlantısını kesin ya da şalteri kapatın.
- Su tahliye hortumunu, suyun doğru bir biçimde tahliye edilmesini sağlayacak şekilde takın.
- Temizlik için yumuşak bir bez kullanın. Sert deterjanlar, çözücüler vb. kullanmayın.
- Filtreyi her zaman güvenli bir şekilde takın. Filtreyi iki haftada bir yada gerekirse daha sık temizleyin.
- Cihazı temizlerken ya da bakımını yaparken sağlam bir tabure ya da merdiven kullanın.
- Uzaktan kumandadaki tüm pilleri aynı türdeki yenileri ile değiştirin. Eski ve yeni ya da farklı türdeki pilleri birlikte kullanmayın.

Çocuk güvenliği

- Elektrikli cihazlar çocuklar için tehlike arz edebilir. Cihaz çalışırken çocukları cihazdan uzak tutun. Cihaz ile oynamalarına izin vermeyin.
- Çocukların cihaz üzerine çıkmasını engelleyin. Aksi taktirde ciddi yaralanmalara neden olabilir.
- Ürünün ambalajını açtıktan sonra, ambalaj malzemesinin çocukların ulaşamayacağı bir yerde durmasına dikkat edin.
- Özellikle küçük çocukların ve yaşlıların bulunduğu odaların sıcaklık düzeylerine dikkat edin.
- Klimadan tahliye edilen suyu içmeyin.
- Ambalaj malzemeleri çocuklar için tehlikelidir. Ambalaj malzemelerini çocukların ulaşamayacakları bir yerde muhafaza edin. Cihazınızın ambalajı geri dönüşümlü malzemeden üretilmiştir. Atık talimatlarına uygun bir şekilde tasnif ederek çöpe atın. Normal ev çöpüyle birlikte atmayın.

Pratik ve yararlı bilgiler

- Odanızı aşırı soğutmayın. Bu hem sağlığınız için iyi değildir, hem de fazla elektrik sarfiyatına neden olur.
- Klimanız çalışırken, güneş ışınlarının doğrudan içeri girmesine engel olun, güneşlik ve perdeleri kapalı tutun.
- Klimanızın dikey ve yatay kanatlarının yönünü ayarlayarak, oda sıcaklığının ve hava akımının oda içinde homojen olarak dağılmasını sağlayın.
- Geniş, büyük mekanlarda örneğin; kafeterya, pastane gibi kapıların sürekli açık olduğu yerlerde hava perdelerinin kullanılması elektrik sarfiyatını azaltarak, klimanızdan daha iyi verim elde edilmesini sağlayacaktır. Bu durumda ortam istenilen sıcaklık konumuna daha çabuk gelir.
- Serin ve sıcak havayı oda içinde tutmak için, kapı ve pencereleri mümkün olduğunca kapalı tutmaya dikkat edin.
- Anti-bakteriyel filreyi düzenli olarak temizleyin. Anti-bakteriyel filitrede tıkanma, hava akışını, soğutmayı ve nem giderme olayını azaltır. Anti-bakteriyel filitreyi düzenli olarak temizlemezseniz, soğutma-ısıtma kapasitesi düşecek ve kullandığınız elektriğin bir kısmı boşa harcanacaktır.
- Klimanızın çalışması sırasında pencereler kapalı tutulduğundan, fırsat buldukça pencereleri açarak odayı havalandırın.
- Klimanızı uzun bir süre çalıştırmayacaksanız 2-3 saat fan konumunda çalıştırınız, bu işlem klimanızın içindeki rutubeti giderir. Daha sonra sigortadan kapatın.

3 Kurulum

Ürününüzün kurulumu için size en yakın Yetkili Servis'e başvurun.

Kurulum için doğru yer

Ürünü donma ihtimali olmayan ortamlarda sabit ve düz bir zemine kurun.

Elektrik bağlantısı

Klimayı teknik özellikler tablosunda belirtilen kapasitedeki bir sigorta tarafından korunan topraklı bir prize bağlayın. Klimanın, topraklama yapılmadan kullanılması halinde, ortaya çıkacak zararlardan firmamız sorumlu olmayacaktır.

- Bağlantı ulusal yönetmeliklerle uyumlu olmalıdır.
- Evinizdeki sigortanın akım değeri 16 amperden az ise ehliyetli bir elektrikçiye 16 amperlik bir sigorta bağlatın.
- Voltaj ve izin verilen sigorta koruması "Teknik Özellikler" bölümünde belirtilmiştir.
- Belirtilen voltaj, şebeke voltajınıza eş değer olmalıdır.
- Uzatma kabloları ya da çoklu prizler ile bağlantı yapmayın.

⚠ Hasar görmüş bir elektrik kablosu ehliyetli bir elektrikçi tarafından değiştirilmelidir.

⚠ Ürün onarılmadan çalıştırılmamalıdır. Elektrik çarpma tehlikesi vardır.

Ambalajın imha edilmesi

Ambalaj malzemeleri çocuklar için tehlikelidir. Ambalaj malzemelerini çocukların ulaşamayacakları bir yerde muhafaza edin. Klimanızın ambalajı geri dönüşümlü malzemelerden üretilmiştir. Atık talimatlarına uygun bir şekilde tasnif ederek çöpe atın. Normal ev çöpüyle birlikte atmayın.

Ürünün taşınması

Ürünü başka bir yere taşımanız gerekirse, Yetkili Servis Merkezi ile iletişim kurun.

Eski ürünü elden çıkarma

Eski klimanızı çevreye zarar vermeyecek şekilde atın. Klimanızı nasıl atabileceğiniz hakkında yetkili satıcınız veya belediyenizin çöp toplama merkezine danışabilirsiniz. Klimanızı çöpe atmadan önce çocukların tehlikeye maruz kalmaması için elektrik fişini kesin.

ⓘ Yağ, soğutucu akışkan atılması ve diğer parçaların demontajı, ilgili yerel ve ulusal mevzulara uygun olarak yapılmalıdır.

ⓘ Sistemi kendi kendinize sökmeyiniz. Sistemin sökülmesi, soğutucu akışkana, yağa ve diğer parçalara gereken müdahale yetkili servis tarafından ilgili yerel ve ulusal mevzuatlara göre yapılmalıdır.

ⓘ Atıkların geri dönüşümü ve kullanımı özel arıtma tesisi tarafından yapılmalıdır. Atık prosedürüne uygun olarak yapılacak işlemler,çevre ve insan sağlığı için potansiyel olumsuz sonuçların önlenmesine yardımcı olacaktır. Daha fazla bilgi için yetkili servis ya da yerel yetkililere danışabilirsiniz.

ⓘ Ürününüz  bu sembol ile işaretlidir. Bu sembol elektriksel ve elektronik parçaların evsel atıklarla karıştırılarak atılmaması gerektiğini belirtir.

4 Ön hazırlık

Enerji tasarrufu için yapılması gerekenler

- Klimanızın kapasitesinin kullanmak istediğiniz mekana uygun olduğundan emin olun.
- Soğutma kapasitesi mekanın ihtiyacından daha küçük bir klima verimli soğutma sağlayamayacağından kompresörü sürekli devrede tutmak zorunda kalacak ve enerji sarfiyatı artacaktır.
- Soğutma kapasitesi, mekanın ihtiyacından daha büyük bir klima ise ortamı çok çabuk soğutacak ve kompresörü sık sık kapatıp açacaktır. Bu durum klimanın enerji sarfiyatını arttıracaktır. Klimanın bulunduğu mekan aşırı soğuyacak ve konfor yerine rahatsızlık yaratacaktır. Ayrıca daha yüksek kapasiteli klimalar daha yüksek ses seviyesine sahip olduğu için, klima kapasitesine göre daha küçük kalan mekandaki gürültü sizi rahatsız edecektir.
- Klima kullandığınız mekanın ısı yalıtımı konforunuzu arttırır, enerji sarfiyatınızı düşürür ve bu nedenle mekanın ısı kaybı-kazanç noktalarının iyi izolasyonu önemlidir. Ayrıca klima kullanımı sırasında mekanın kapı ve pencerelerinin mutlak suretle kapalı olması gerekmektedir. Kapıların açık tutulması zorunluluk ise (mağaza ve dükkanlar gibi yerlerde), hava perdesi gibi dışarıdan sıcak veya soğuk hava akımını engelleyici cihazlar kullanılmalıdır.
- Soğutmada, güneşin camlardan direk içeri girdiği saatlerde güneşliklerin, perdelerin veya panjurların kullanılması klimanın enerji sarfiyatının artmasını engeller.
- Soğutmada dış ünite direk güneş altında olduğu yerlerde, bir tente, gölgelik vs ile (dış ünitenin hava akışını engellememek şartıyla) doğrudan gelen güneş ışığından korunması enerji sarfiyatının artmasını engeller.
- Montaj esnasında iç ve dış ünitelerin yerleşim kaidelerine uyulması önemlidir. Özellikle, cihazların hava giriş çıkış kanallarının ve üfleme menfezlerinin önlerinde hava akışını engelleyecek etkenlerin olmaması gerekmektedir.
- Soğutmada klimanın ihtiyaç duyduğunuz sıcaklık değerinden daha düşük değerlere ayarlanması enerji sarfiyatınızı arttırırken, konfor etkisini azaltacaktır. Klimanın sürekli en düşük ayar sıcaklığı yerine, ihtiyacınıza göre daha yüksek sıcaklık değerlerinde kullanabilirsiniz.
- Klimanın toz tutucu filtrelerinin temizliğini düzenli aralıklarla yapın. Filtrelerin zaman içinde tıkanması hava akışını engelleyeceğinden, klimadan beklediğiniz performansı almanızı engelleyecektir. Bu durum klimayı zorlayacağı için, enerji sarfiyatının da artmasına sebep olacaktır.
- Klima iç ve dış ünitelerinde yer alan ısı değişim elemanlarının temizliği çok önemlidir. Isı değişim elemanlarının kirlenmesi, tıkanması klimanın istediğiniz soğutma/ ısıtmayı gerçekleştirmek için daha çok çalışmasına, dolayısıyla enerji sarfiyatının artmasına sebep olur. Bu nedenle, klima yılda en az bir defa bakım yaptırmanızı öneririz.(Yıllık bakım garanti kapsamı dışındadır.)
- Klimada programlama özelliğini kullanarak enerji sarfiyatını düşürebilirsiniz. Mekanı kullanmadığınız zamanlarda klimanın kapanmasını ve kullanacağınız zamanlarda yeniden açılmasını sağlayabilirsiniz.
- Hava yönlendirme kanatlarını, mekan içerisinde bulunan kişileri rahatsız etmeyecek şekilde ayarlamanızı öneririz. “Chaos Swing” özelliğini kullanmanız mekan içerisinde daha dengeli bir hava dağılımı sağlamanıza yardım edecektir.

5 Program seçimi ve klimanın çalıştırılması

Klimanın üstün özellikleri

Nem giderme konumu
Sıcaklığın nispeten düşük fakat nemin yüksek olduğu durumda, hava konfor şartlarını sağlamak için geliştirilmiş bir sistemdir.

Fuzzy konumu
Klimanızın oda sıcaklığını hissederek, fan hızını ve sıcaklık ayarını otomatik olarak kontrol etmesidir.

Programlama (başlama/ bitirme) fonksiyonu
Klimanızın belirlemiş olduğunuz zaman ve şartlarda kendi kendine çalışmasını veya durmasını sağlar. Bu sayede elektrik tasarrufu sağlanarak, serin ve rahat bir ortamda maksimum konfor elde edilir.

Jet cool
Bulunduğunuz ortamın kısa bir sürede soğuması için jet cool tuşuna basmanız yeterli olacaktır. Bu konumda klimanız 18°C ayar sıcaklığında 30 dk. kesintisiz olarak çalışacaktır.

Neo plasma hava temizleme sistemi
Klimanızdaki neo plasma hava temizleme sistemi yardımıyla gözle görülemeyecek kadar küçük toz, partikül ve bakterileri ortamdan arındırabilirsiniz.

Açma/kapama
Uzaktan kumandanızın üzerindeki “Açma / Kapama” “⏻” tuşuna basın. Bu durumda ön paneldeki “Açma/ Kapama” ledi yanacak ve klimadan uyarı sinyali gelecektir.

Çalışma konumları
Klimanız 4 farklı çalışma konumunda kullanılabilir.

❄ Soğutma konumu
İstenilen sıcaklık derecesi ve şartlarında soğutmayı sağlamak için kullanılır.

💧 Nem giderme konumu
Nemin yüksek olduğu durumlarda, ortamı fazla soğutmadan nemi azaltmak için kullanılır.

☼ Isıtma konumu
İstenilen sıcaklık derecesi ve şartlarında ısıtmayı sağlamak için kullanılır.

A Fuzzy konumu
Ayarlanan sıcaklık değerine göre, klimanız soğutma konumunda otomatik olarak çalışır.

Uzaktan kumandanızın kapağını açarak “Çalışma Konumu Seçim” “❄💧☼A” tuşuna basın. Tuşa her bastığınızda konum değişecek ve sırasıyla soğutma, nem giderme, ısıtma ve fuzzy konumlarına geçecektir. Daha sonra çalışma konumlarından birini seçin. Oda sıcaklığını ve fan hızını, kumandanızın üzerindeki “Sıcaklık Ayar” “▽ △” ve “Fan Hızı Ayar” “” tuşları ile ayarlayın.

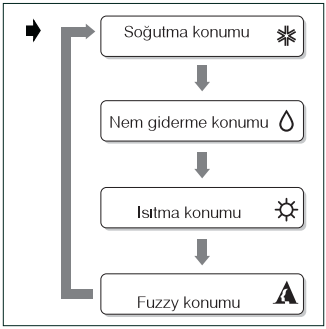

❄ Soğutma konumu

1. Eğer klimanız açık değil ise uzaktan kumandanızın “Açma/ Kapama” “⏻” tuşuna basın.
2. Uzaktan kumandanızın kapağını açın.
3. “Çalışma Konumu Seçim” “❄💧☼A” tuşuna basın. Tuşa her bastığınızda konum değişecek ve sırasıyla soğutma, nem giderme, ısıtma ve fuzzy konumlarına geçecektir. Soğutma konumunu “❄” seçin.

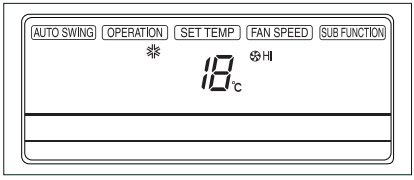

4. Oda sıcaklığını arttırmak ve azaltmak için uzaktan kumandanın “Sıcaklık Ayar” “▽ △” tuşuna basın. Klimanızı 18°C ile 30°C arasında oda sıcaklığı set değerine ayarlayabilirsiniz. “Sıcaklık Ayar” “▽ △” tuşuna her bastığınızda, oda sıcaklığı set değeri 1°C artacak veya azalacaktır.
5. Klimanızın soğuttuğu havanın odaya veriliş hızını ayarlamak için uzaktan kumanda üzerindeki “Fan Hızı Ayar” “🌀” tuşuna basın. Tuşa her bastığınızda klimanız sırasıyla yüksek (HI), otomatik (AUTO), jetcool (JET), düşük (LO), orta (MED), fan hızına geçecektir.

ⓘ Oda sıcaklığını kontrol etmek için “Oda Sıcaklığı Gösterge” “🏠” tuşuna basın. Uzaktan kumandanızın göstergesindeki sıcaklık değerini oda sıcaklığının altında seçin. Ayarlanan (istenilen) sıcaklık, oda sıcaklığından yüksek olduğunda, cihaz havalandırma modunda çalışır.

💧 Nem giderme konumu

1. Eğer klimanız açık değil ise uzaktan kumandanızın “Açma/ Kapama” “⏻” tuşuna basın.
2. Uzaktan kumandanızın kapağını açın.
3. Aşırı soğutma yapmadan oda içindeki fazla nemi gideren bu konuma geçmek için “Çalışma Konumu Seçim” “❄💧☼A” tuşuna basın. Tuşa her bastığınızda konum değişecek ve sırasıyla soğutma, nem giderme, ısıtma ve fuzzy konumlarına geçecektir. Nem giderme konumunu “💧” seçin.
4. Nem giderme (alma) konumunda klimanız oda sıcaklığını hissederek ayar sıcaklığını otomatik olarak belirleyecektir. Bu durumda sıcaklık göstergesi ekranda görülmeyeceği için sıcaklığı kontrol etmeniz mümkün değildir. Çünkü klimanız en sağlıklı koşulları ortam sıcaklığını gözönüne alarak otomatik olarak sağlayacaktır.
5. “Fan Hızı Ayar” “🌀” tuşuna basarak fan hızını istediğiniz konuma getirin. Tuşa her bastığınızda klimanız sırasıyla düşük (LO), orta (MED), yüksek (HI), otomatik (AUTO), fan hızına geçecektir. (Alt resimdeki gösterge düşük hızı göstermektedir).

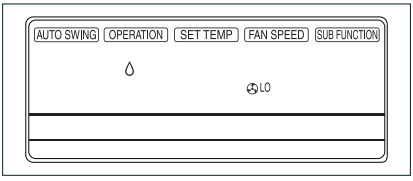

☼ Isıtma konumu

1. Eğer klimanız açık değil ise uzaktan kumandanızın “Açma/ Kapama” “⏻” tuşuna basın.
2. Uzaktan kumandanızın kapağını açın.

3. “Çalışma Konumu Seçim” “❄💧☼🅰” tuşuna basın. Tuşa her bastığınızda konum değişecek ve sırasıyla soğutma, nem giderme, ısıtma ve fuzzy konumlarına geçecektir. Isıtma konumunu “☼” seçin.

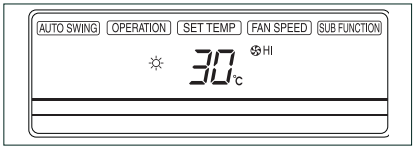

4. Oda sıcaklığını arttırmak ve azaltmak için uzaktan kumandanın “Sıcaklık Ayar” “▽ △” tuşuna basın. Klimanızı 18°C ile 30°C arasında oda sıcaklığı set değerine ayarlayabilirsiniz. “Sıcaklık Ayar” “▽ △” tuşuna her bastığınızda, oda sıcaklığı set değeri 1°C artacak veya azalacaktır.
5. Klimanızın soğuttuğu havanın odaya veriliş hızını ayarlamak için uzaktan kumanda üzerindeki “Fan Hızı Ayar” “” tuşuna basın. Tuşa her bastığınızda klimanız sırasıyla yüksek (HI), otomatik (AUTO), düşük (LO), orta (MED), fan hızına geçecektir.
6. Klimanız ısıtma konumunda çalışmaya başlarken soğuk hava üflememesi için sıcak başlatma özelliği aktif durumdadır. Bu özellik aktif durumda iken kumanda ekranında “Preheat” yazısı belirir.

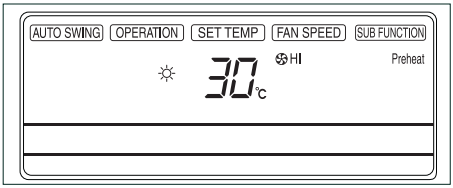

7. Klimanız ısıtma konumunda çalışırken dış ortam sıcaklığı çok düşük seviyelerde ise klimanız defrost moduna geçer. Klimanız defrost moduna geçtiğinde uzaktan kumanda ekranında defrost “Defrost” sembolü belirir.

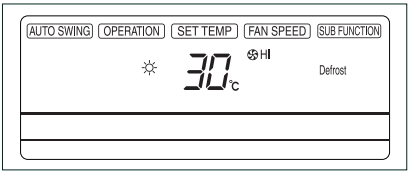

ⓘ Oda sıcaklığını kontrol etmek için “Oda Sıcaklığı Gösterge” “” tuşuna basın. Uzaktan kumandanızın göstergesindeki sıcaklık değerini oda sıcaklığının altında seçin. Ayarlanan (istenilen) sıcaklık, oda sıcaklığından yüksek olduğunda, cihaz havalandırma modunda çalışır.

🅰 Fuzzy konumu

1. Eğer klimanız açık değil ise uzaktan kumandanızın “Açma/Kapama” “⏻” tuşuna basın.
2. Uzaktan kumandanızın kapağını açın.
3. “Çalışma Konumu Seçim” “❄💧☼🅰” tuşuna basın. Tuşa her bastığınızda konum değişecek ve sırasıyla soğutma, nem giderme, ısıtma ve fuzzy konumlarına geçecektir. Fuzzy konumunu “🅰” seçin.
4. Fuzzy konumunda, odanızın ayarlayacağınız sıcaklık değerine getirilmesi için bir çalışma konumu seçilir. Bu konumda,“Fan Hızı Ayar” “” tuşu ile ayarlanabilir.
5. Fuzzy konumunda cihaz, odayı seçilen çalışma modunda (ısıtma/soğutma) ayarlanan sıcaklık değerine ulaştırmaya çalışır. İstenilen sıcaklık değerine ulaşıldığı zaman cihaz durur. Daha sonra oda sıcaklık değeri değiştiğinde cihaz tekrar odayı istenilen sıcaklığa getirmek için aynı çalışma modunda çalışmaya başlar.
6. Oda sıcaklığını arttırmak ve

azaltmak için uzaktan kumandanın "Sıcaklık Ayar" "▽ △" tuşuna basın. Klimanızı 18°C ile 30°C arasında oda sıcaklığı set değerine ayarlayabilirsiniz. "Sıcaklık Ayar" "▽ △" tuşuna her bastığınızda, oda sıcaklığı set değeri 1°C artacak veya azalacaktır.

7. Klimanızın ısıttığı havanın odaya veriliş hızını ayarlamak için uzaktan kumanda üzerindeki "Fan Hızı Ayar" "" tuşuna basın. Tuşa her bastığınızda klimanız sırasıyla yüksek (HI), otomatik (AUTO), düşük (LO), orta (MED), fan hızına geçecektir.

Fan konumu

1. Eğer klimanız açık değil ise uzaktan kumandanızın "Açma/ Kapama" "⏻" tuşuna basın.
2. Uzaktan kumandanızın kapağını açın.
3. "Fan Konumunu" "" tuşuna basın.
4. Uzaktan kumandanızın içindeki "Fan Hızı Ayar" "" tuşuna basın. Tuşa her bastığınızda klimanız sırasıyla yüksek (HI), otomatik (AUTO), düşük (LO), orta (MED), fan hızına geçecektir.

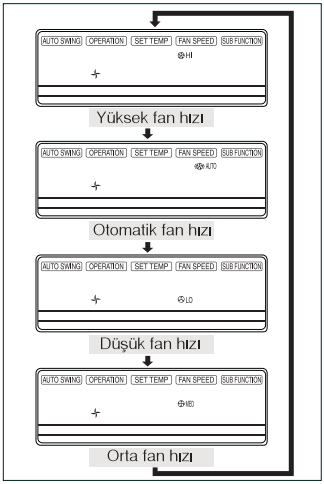

5. Fan konumunda sıcaklık ayarı yapamazsınız. Bu konumdan çıkmak için "Çalışma Konumu Seçim" "❄💧☼A" tuşuna basın.

Jet cool konumu

1. Eğer klimanız açık değil ise uzaktan kumandanızın "Açma/ Kapama" "⏻" tuşuna basın.
2. Uzaktan kumandanızın kapağını açın.
3. "Çalışma Konumu Seçim" "❄💧☼A" tuşuna basın. Tuşa her bastığınızda konum değişecek ve sırasıyla soğutma, nem giderme, ısıtma ve fuzzy konumlarına geçecektir. Soğutma konumunu "❄" seçin.
4. "Fan Hızı Ayar" "" tuşuna ekranda "Po" işareti belirinceye kadar basın. Klimanız 30dk. boyunca oldukça yüksek fan hızında sıcaklık ayarını 18°C'ye getirerek soğutma konumunda çalışacaktır.

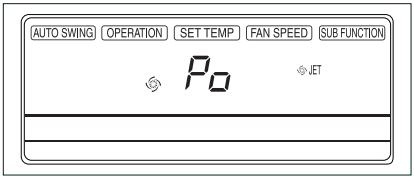

5. Jet cool konumunu iptal etmek için,

- Fan hızı ayar tuşu ""
- Çalışma konumu seçim tuşu"❄💧☼A"
- Sıcaklık ayar tuşu "▽ △" tuşlarından birine basmanız yeterli olacaktır.

ⓘ Jet cool konumu özellikle sıcak yaz günlerinde oda sıcaklığını kısa sürede düşürmek için kullanılır.

ⓘ Jet cool özelliği ısıtma konumunda geçerli değildir.

Çocuk kilidi

Çocuk kilidi ile cihazı cocukların temasından koruyabilirsiniz. Bu durumda çalışan bir programda hiçbir değişiklik yapılamaz.

1. Çocuk kilidini etkinleştirmek için, “Otomatik Açılma(ON)/Kapanma (OFF) Ayar” “Timer” ve “Zaman Ayarı” “Min” tuşlarına, ekranda çocuk kilidinin çalıştığını gösteren simge “CL” belirene dek basılı tutun.

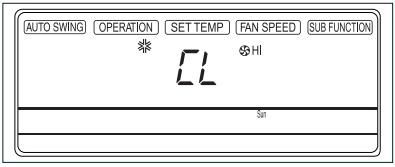

2. Çocuk kilidini iptal etmek için “Otomatik Açılma(ON)/Kapanma (OFF) Ayar” “Timer” ve “Zaman Ayarı” “Min” tuşlarına, ekranda çocuk kilidinin çalıştığını gösteren simge “CL” silinene dek basılı tutun.

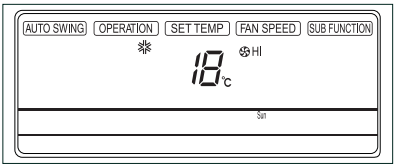

Sıcaklık ayarlama / Oda sıcaklığı kontrolü

1. İstenilen oda sıcaklığı basitçe ayarlanabilir. “Sıcaklık Ayar”“ ▽ △ ” tuşlarına basarak istediğiniz oda sıcaklığını ayarlayın. Ayarlanan sıcaklık değeri oda sıcaklık değerinden yüksek ise cihaz soğutma modunda çalışmaz. Ayarlanan sıcaklık değerini düşürünüz. Ayarlanan sıcaklık değeri oda sıcaklığı değerinden düşük ise cihaz ısıtma modunda çalışmaz. Ayarlanan sıcaklık değerini arttırınız.
2. “Oda Sıcaklığı Gösterge” “⌂” tuşuna basıldığında oda sıcaklığı 5 sn. süresince ekranda görünür. 5 sn. sonra ayarlanan sıcaklık değeri ekranda belirir.

ⓘ Kablolu uzaktan kumandanın oda içindeki yerine göre okunan oda sıcaklık değeri değişebilir.

Neo plasma fonksiyonu

1. Eğer klimanız açık değil ise uzaktan kumandanızın “Açma/Kapama” “⏻” tuşuna basın.
2. Uzaktan kumandanızın kapağını açın.
3. Uzaktan kumandanızın içindeki “Neo Plasma” “PLASMA” tuşuna basın. Neo plasma, tuşa basıldığında tüm konumlar için devreye girer. Tekrar basıldığında ise devreden çıkar.

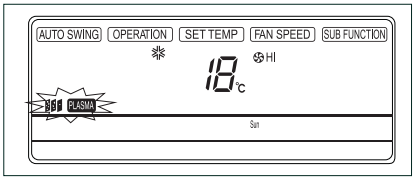

Otomatik çapraz hava akımı yönlendirme

Bu fonksiyon karşılıklı olan kanatların birer dakika arayla diğer kanatlardan daha fazla açılarak daha konforlu bir şekilde ortamın soğutulması veya ısıtılmasını sağlar. Bu işlem iptal edilinceye kadar karşılıklı kanatlar birer dakika arayla bu işlemi tekrar eder. Sadece istenen hava akımı oranını ayarlayabilirsiniz.

1. Eğer klimanız açık değil ise uzaktan kumandanızın “Açma/Kapama” “⏻” tuşuna basın.
2. Uzaktan kumandanızın kapağını açın.
3. “Otomatik Çapraz Hava Akış Yönlendirme” “” tuşuna basın.

4. Otomatik çapraz hava yönlendirme özelliğini iptal etmek için tekrar “Otomatik Çapraz Hava Akış Yönlendirme” “” tuşuna basın.

Otomatik çapraz hava akımı yönlendirme fonksiyonu iç ünite modeline göre değişiklik gösterir.

Dikey hava akımının yönlendirilmesi

Uzaktan kumandanızı kullanarak yatay kanatları kontrol edip klimanın üfleme yönünü ayarlayabilirsiniz. “Açma/Kapama” “” tuşuna basarak klimayı çalıştırın. “Hava Akımı Yönlendirme” “” tuşuna basın. Yatay kanatlar yukarıya ve aşağıya hareket etmeye başlayacaktır. Yatay kanatlar çalışmaya başladıktan sonra ilk 5 hareketinde maksimum ve minimum açı arasında salınım yapacaktır. Bu sırada yatay kanatları istediğiniz herhangi bir açıda durdurmak istiyorsanız tekrar “Dikey Hava Akımı Yönlendirme” “” tuşuna basın.

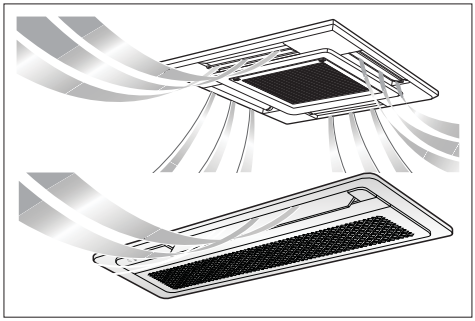

Klima kapatıldığında yatay kanatlar da kapanacaktır.

“Dikey Hava Akımı Yönlendirme” “” tuşuna basıldığında, ilk 5 hareketten sonra yatay kanatlar tanımlı bir algoritma uyarınca otomatik olarak hareket edecek ve oda havası düzgün bir şekilde dağıtılacaktır.

Yatay kanatların yönünü ayarlamak için her zaman uzaktan kumandanızı kullanın. Yatay kanatların elle ayarlanması ürüne hasar verebilir.

Kanat kontrol

Bu fonksiyon klimanızın kanatlarını farklı açılarda ayarlamanıza yardımcı olacaktır.

1. Eğer klimanız açık değil ise uzaktan kumandanızın “Açma/Kapama” “” tuşuna basın.
2. Uzaktan kumandanızın kapağını açın.
3. Uzaktan kumandanızın üzerindeki “Zaman Ayarı” “” ve “Hava Akımı Yönlendirme” “” tuşlarına ekranda “P0” göründüğü zaman parmağınızı tuşlardan çekin.

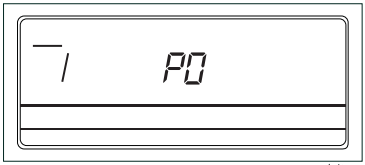

4. “Hava Akımı Yönlendirme” “” tuşuna her bastığınızda iki yatay kanadın açıları aşağıdaki şekillerde göründüğü gibi “P0” dan “P5” ‘e doğru değişecektir.

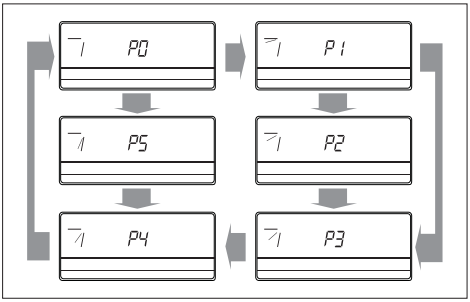

5. “Zaman Ayarı” “” ve “Hava Akımı Yönlendirme” “” tuşlarına aynı anda basarak kanat kontrol ayarını tamamlayabilirsiniz.

6. Bu işlemi diğer iki kanada uygulamak için “Zaman Ayarı” “Hour” ve “Hava Akımı Yönlendirme” “” tuşlarına 3 saniye süresince basın. Diğer işlemler bir önceki işlemlerle aynıdır.
7. Kanat açılarını eski pozisyonuna getirmek için “Zaman Ayarı”“Min” ve “Hava Akımı Yönlendirme” “” tuşlarına aynı anda 3 saniye süresince basarak ekranda “P0” ibaresini görün. Diğer iki kanat için ise “Zaman Ayarı” “Hour” ve “Hava Akımı Yönlendirme” “” tuşlarını kullanarak yapabilirsiniz.

Saat ve gün ayarlanması

1. Uzaktan kumandanızın kapağını açın.
2. Klimanızın kumanda saat ve gün ayarını yapabilmek için “Sıfırlama” “RESET” tuşuna “Time” sembolü yanıp sönünceye kadar basın.

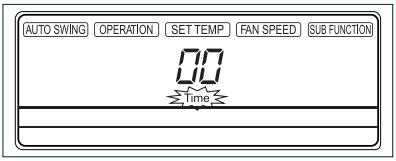

3. Saat ayarını yapabilmek için “Zaman Ayarı” “Hour” tuşuna basın. Tuşa her basıtığınızda rakamlar 00 ile 23 arasında değişecektir.

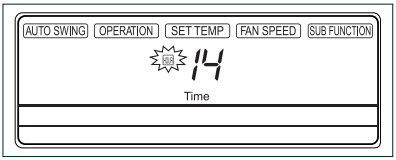

4. Dakika ayarını yapabilmek için “Zaman Ayarı” “Min” tuşuna basın. Tuşa her basıtığınızda rakamlar 00 ile 59 arasında değişecektir.

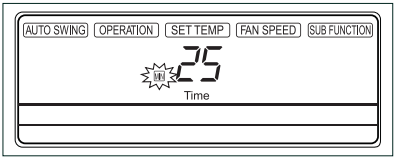

5. Gün ayarını yapabilmek için “Haftalık Zaman Ayar” “Week” tuşuna basın. Tuşa her basıtığınızda “Pazar” “Sun” gününden başlayarak “Cumartesi” “Sat” gününe kadar ilerleyecektir. Ayarlamak istediğiniz güne geldiğinizde tuşa basmayı bırakın.

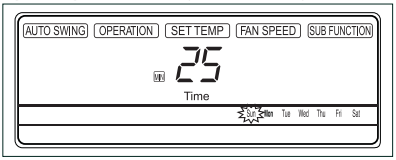

6. “Sıfırlama” “RESET” tuşuna basarak saat ve gün ayarlaması işlemini bitirin.

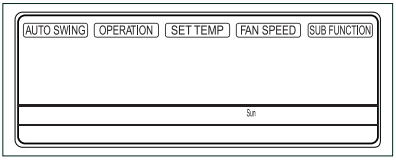

Haftalık program saatinin ayarlanması

Program saat ayarı, siz evde yokken veya uykudayken, klimanızın bütün hafta boyunca otomatik olarak açılıp kapanmasını sağlar.

1. Klimanızın haftalık program saatini ayarlamak için “Programlama Ayar” “Program” tuşuna basın. Uzaktan kumandanızın ekranı üzerinde aşağıda gösterildiği şekilde “Program Set”, “Sun” ve “01” yazan bölümler yanıp sönecektir.

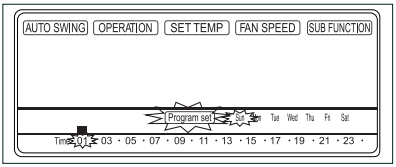

2. Klimanın hangi günler çalışacağını belirlemek için “Haftalık Zaman Ayar” “Week” tuşuna basın. Tuşa her basıtığınızda “Pazar” “Sun”

gününden başlayarak “Cumartesi” “Sat” gününe kadar ilerleyecektir. Ayarlamak istediğiniz güne geldiğinizde tuşa basmayı bırakın.

3. Klimanın çalışmasını istediğiniz saat aralığını seçmek için “Zaman Ayarı” “Hour” veya “Min” tuşlarına basın. “Kayıt/İptal” “SET/CLR” tuşuna basarak belirlediğiniz zamanın hafızaya alınmasını sağlayın. “Kayıt/İptal” “SET/CLR” tuşuna bastığınızda uzaktan kumandanızın ekranında “■” sembolü görünecektir. Örneğin aşağıdaki resimde klimanın saat 5’e ayarlandığını göstermektedir.

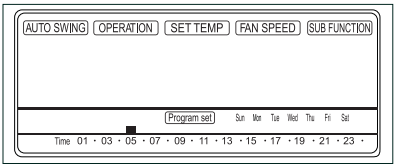

Örnek:
Aşağıda hazırlanmış programa göre klimanız “Pazartesi” “Mon” günü saat 6’dan 8’e ve 13’den 22’ye kadar çalışacak şekilde programlanmıştır. Koyu renkle işaretlenmiş saat aralıklarında klimanız çalışacak, açık renklerde ise klimanız çalışmayacaktır. Böylelikle klimanızı hafta boyunca istediğiniz saatlerde çalıştırıp durdurabilirsiniz.

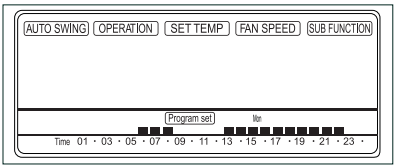

4. Hazırlamış olduğunuz haftalık programlamayı kaydetmek için bir kere “Programlama Ayar” “Program” tuşuna basmanız yeterlidir.
5. Haftalık programlama ayarını iptal etmek için “Zaman Ayarı İptal” “Cancel” tuşuna basın.

Haftalık programı bir kere ayarladıktan sonra bir daha ayarlamazsanız, en son ayarladığınız şekilde her hafta haftalık program çalışacaktır.

Tatil programının ayarlanması

Cihazınızı ayarladığınız haftalık programdan, evde bulunmadığınız günleri (Tatil günleri) çıkartmak için kullanılır. Böylelikle haftalık program sizin seçtiğiniz günlerde çalışmaz.

1. Klimanızın tatil programını ayarlamak için “Programlama Ayar” “Program” tuşuna basın.
2. Klimanızın hangi günlerde tatil moduna geçeceğini belirtmek için “Haftalık Zaman Ayar” “Week” tuşuna basın.Tuşa her basıtığınızda “Pazar” “Sun” gününden başlayarak “Cumartesi” “Sat” gününe kadar ilerleyecektir. Ayarlamak istediğiniz güne geldiğinizde tuşa basmayı bırakın.
3. Tatil moduna geçeceği günü belirledikten sonra “Tatil Zaman Ayar” “Holiday” tuşuna basarak programı kaydedin. Bu işlemden sonra kumanda ekranınız aşağıda gösterildiği gibi olacaktır. Salı “Tue” gününün dikdörtgen içine alınması tatil olduğunu gösterir.

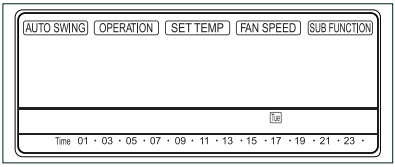

Programlama saatinin ayarlanması

Bu fonksiyon klimanızın farklı zaman aralıklarında otomatik olarak açılıp kapanmasını sağlar.
Uzaktan kumanda göstergesindeki saatin doğru olduğundan emin olun.

Otomatik açılma ayar modu

1. Klimanız kapalı konumdayken “Otomatik Açılma (ON) / Kapanma (OFF) Ayar” “Timer” tuşuna basın. Uzaktan kumanda ekranında “01” yazan bölüm yanıp sönecektir.

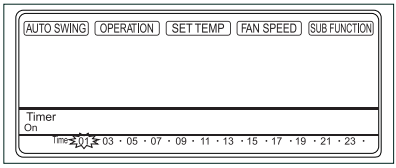

2. “Zaman Ayarı” “Hour” veya “Min” tuşlarını kullanarak açılma zaman ayarını ayarlayın ve 5sn bekleyin. Klimanın zamanlayıcı gösterge ışığı yanacak ve programlanmış olacaktır.

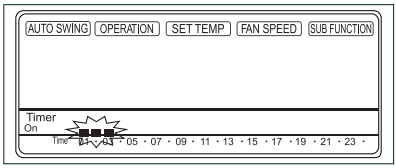

3. Yaptığınız otomatik açılma zaman ayarını iptal etmek için “Zaman Ayarı İptal” “Cancel” tuşuna basın.

Örnek: Klimanız kapalı konumdayken, aşağıdaki resim klimanızın 8 saat sonra çalışacağını gösterir.

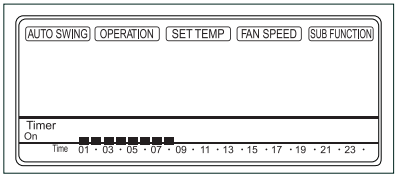

4. Yaptığınız otomatik kapanma zaman ayarını iptal etmek için “Program Ayarı İptal” “Cancel” tuşuna basın.

Otomatik kapanma ayar modu

1. Klimanız açık konumdayken “Otomatik Açılma (ON) / Kapanma (OFF) Ayar” “Timer” tuşuna basın. Uzaktan kumanda ekranında “01” yazan bölüm yanıp sönecektir.

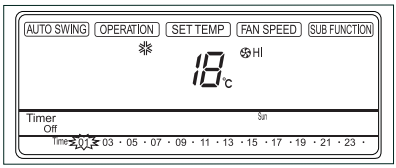

2. “Zaman Ayarı” “Hour” veya “Min” tuşlarını kullanarak kapanma zaman ayarını ayarlayın ve 5sn bekleyin. Klimanın zamanlayıcı gösterge ışığı yanacak ve programlanmış olacaktır.

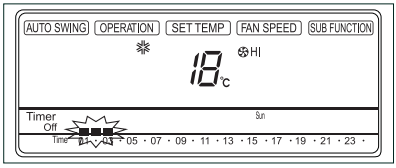

3. Yaptığınız otomatik kapanma zaman ayarını iptal etmek için “Zaman Ayarı İptal” “Cancel” tuşuna basın.

Örnek: Klimanız açık konumdayken, aşağıdaki resim klimanızın 5 saat sonra kapanacağını gösterir.

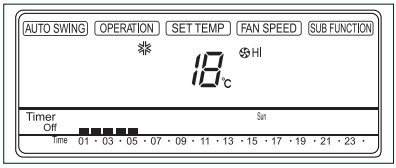

4. Yaptığınız otomatik kapanma zaman ayarını iptal etmek için “Program Ayarı İptal” “Cancel” tuşuna basın.

Otomatik başlatma

Elektrik kesilip tekrar geldiğinde klimanız, otomatik başlatma özelliği sayesinde elektrik kesilmeden önceki ayarlardan çalışmaya başlar. İlk kalkışta fan en düşük hızda çalışır ve kompresör 2.5-3 dakika sonra devreye girer. Kompresörün devreye girmesiyle birlikte fan hızı da önceki ayarlara otomatik olarak ayarlanır.

Klimanız çalışır konumda iken, elektrik kesildiğinde set değerlerini hafızasında saklama yeteneğine sahiptir. Dolayısı ile tekrar elektrik geldiğinde kendiliğinden set edilen değerde çalışmaya devam eder. Klimanızın elektriği tekrar geldiğinde otomatik başlatma ile çalışmasını istemiyorsanız sigortadan kapatın.

Filtre temizleme uyarısı

Bu fonksiyon, iç ünite filtresinin periyodik temizleme süresinin geldiğini belirtir .

İç ünite ön panel üzerindeki çalışma durumu gösterge ekranında bulunan filtre temizleme uyarı "⌧" ledi yandığında iç ünite filtresini temizleyin. Temizleme işlem bittikten sonra bu fonksiyonu yeniden aktif hale getirmek için aşağıdaki adımları yapın.

1. "Otomatik Açılma (ON) / Kapanma (OFF) Ayar" "Timer ▢" ve "Zaman Ayarı" "Hour ○" tuşlarına iç ünite üzerinde bulunan filtre temizleme uyarı "⌧" ledi sönünceye kadar basılı tutun.

Filtre tozlandığında, cihazın soğutma ve ısıtma performansında düşüş yaşanacaktır, ve daha fazla elektrik harcayacaktır. Bu yüzden periyodik temizleme süresini aşmadan filtreyi temizleyin.

Manuel çalıştırma

Uzaktan kumandanız çalışmadığı zaman devreye girecek olan konumdur. Çalıştırma düğmesine 2 saniye süreyle basıldığında klimanız çalışmaya başlayacaktır. Eğer klimanızı durdurmak isterseniz aynı tuşa tekrar basmanız yeterli olacaktır.

Eğer klimanızı durdurmak isterseniz tuşa tekrar basmanız yeterli olacaktır.

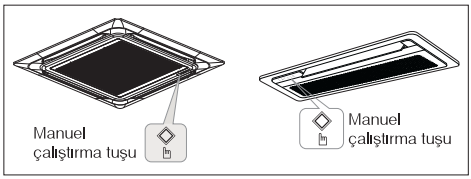

Aşağıdaki tablo, manuel çalıştırmada oda sıcaklığına göre klimanızın çalışma konumu, fan hızı ve ayar sıcaklıklarını göstermektedir.

	Soğutmalı model	Isı pompalı model	
		Oda sıc. ≥ Ayarlanan sıc. -2°C	Oda sıc. < Ayarlanan sıc. -2°C
Çalışma konumu	Soğutma	Soğutma	Isıtma
İç ünite fan hızı	Yüksek	Ayarlanabilir	Ayarlanabilir
Ayar sıcaklığı	22°C	Ayarlanabilir	Ayarlanabilir

6 Bakım ve temizlik

Anti-bakteriyel filtrenin temizlenmesi

Yetkili servisimize yaptıracağınız yıllık bakım, klimanızın ömrünü uzatır ve daha verimli çalışmasını sağlar. Temizlik ya da bakıma başlamadan önce, ürüne giden elektriği kesin. Klimanızın temizliğindeki en önemli bölüm, anti-bakteriyel filtrenin temizlenmesidir. Anti-bakteriyel filtreyi temizlemediğiniz taktirde, soğutma-ısıtma kapasitesi düşer ve enerji sarfiyatı hissedilir derecede artabilir. Klimanızın anti-bakteriyel filtresini kullanma mevsiminin başında ve sonunda temizlenmelidir. Klimanızın bulunduğu ortamın kirlilik durumuna göre belirli aralıklarla (en az 15 günde bir) ön panel hava giriş menfezlerinin arkasında bulunan sürgülü hava filtrelerini çekip, tıkanıp tıkanmadığını kontrol edin.

Anti-Bakteriyel filtreyi çıkartmak için ön pano üzerinde bulunan askı mandallarını ok yönünde hareket ettirin ve ön panoyu yavaşça aşağıya çekerek ön pano üzerindeki anti-bakteriyel filtreyi çıkartın.

(10630 AA - 10640 AA)

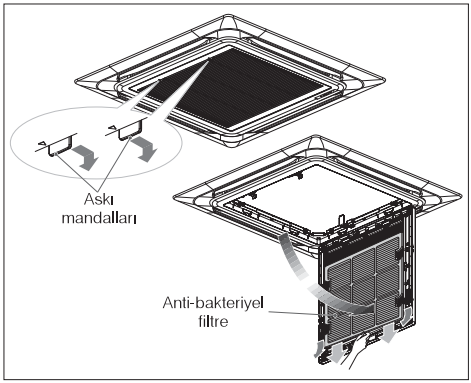

(10610 AA - 10620 AA)

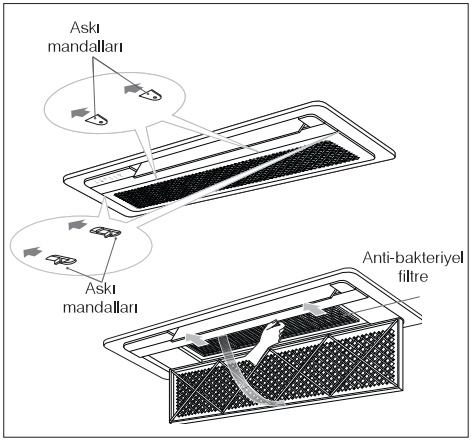

Anti-bakteriyel filtre üzerindeki tozları elektrik süpürgesiyle aldıktan sonra, anti-bakteriyel filtreyi vakum ya da ılık su ve sabun ile temizleyiniz. (40°C ve üzeri sıcaklıktaki su, anti-bakteriyel filtreleri deforme edebilir.) Temizleme bitince gölgede kurutun ve tekrar anti-bakteriyel filtreleri yerine takın.

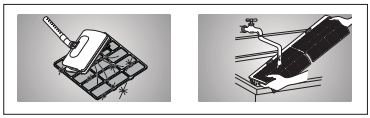

Anti-bakteriyel filtreyi deforme etmemek için kesinlikle sıcak su, deterjan ve benzeri maddeler kullanmayın.

⚠ Klimanızı suyla yıkamayın, bu durumda elektrik çarpma tehlikesi vardır.

ⓘ Klimanızı kesinlikle anti-bakteriyel filtresiz çalıştırmayın.

ⓘ Anti-bakteriyel filtrenin 2 yılda bir değiştirilmesi önerilir.

ⓘ Anti-bakteriyel filtrelerin hasar görmesi halinde, Yetkili servisimizden yeni bir anti-bakteriyel filtre temin edebilirsiniz.

Neo plasma filtre temizliği

1. Anti-bakteriyel filtreyi çıkardıktan sonra, NEO PLASMA filtreyi hafifçe çekerek çıkartın.

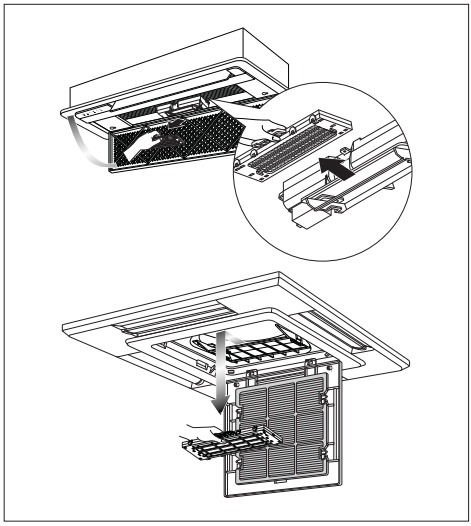

2. NEO PLASMA filtre üzerindeki tozları ve kiri elektrikli süpürge veya hava ile temizleyin. Eğer oldukça kirli ise su ile yıkayın. Daha sonra kurutun.



3. Keskin yüzeyler olduğundan yaralanmalara karşı dikkatli olun.
4. NEO PLASMA filtreyi tekrar yerine takın.

⚠ Herhangi bir elektrik çarpılmasına maruz kalmamak için ön panoyu açtıktan sonra neo plasma filtresine 10 saniye süre geçinceye kadar dokunulmamalıdır.

⚠ Klimanızı suyla yıkamayın, bu durumda elektrik çarpma tehlikesi vardır.

ⓘ Her 3 ayda bir veya gerekli olduğu zamanlarda neo plasma filtre kontrol edilmeli ve temizlenmelidir.

ⓘ Klimanızın neo plasma filtresini, uzaktan kumandayı veya dış yüzeyini asla 40°C ve üzerindeki sıcak suyla veya tiner, aseton, benzin gibi uçucu maddelerle temizlemeyin. Aksi halde klimanızın ve uzaktan kumandanızın dış yüzeyine zarar verebilirsiniz.



ⓘ Mevsim sonunda klimanızın iç mekanizmalarını kurutmak için fan konumunda 2-3 saat çalıştırın. Uzaktan kumandanızdaki pilleri çıkartın. Uzun süre kullanmayacaksanız, klimanızın dış ünitesini hava şartlarından koruyacak bir örtü ile örtün.

7 Problemler için çözüm önerileri

Klimanız çalışmıyor.
• Sigortanın atıp atmadığını ve devre kesiciyi kontrol edin. • Zamanlayıcıyı çalıştırma sırasında bir hata yapıp yapmadığınızı kontrol edin.
Klimanız etkili olarak soğutmuyor veya ısıtmıyor.
• Filtrenin kirli olup olmadığını kontrol edin. • Sıcaklık ayarının doğru yapılıp yapılmadığını kontrol edin. • Klimanızı ilk çalıştırdığınızda oda çok sıcak ise, soğutma için biraz bekleyin. • Ünitenin hava giriş ve çıkış pencerelerinin önünde bir engel olup olmadığını kontrol edin.
Odada tuhaf bir koku var.
• Kokunun duvardaki, halılardaki,mobilyalardaki veya oda içinde bulunan giysilerdeki nemden kaynaklanıp kaynaklanmadığını kontrol edin.
Klimanız gürültülü çalışıyor.
• Su akıyormuş gibi bir ses; Bu, klimanızın içinde dolaşan soğutucu akışkanın sesidir. • Sıkışmış havanın atmosfere açılırken çıkardığı gibi bir ses; Bu, klimanızın ısıtma işlemi sırasında buz çözülme işleminin başlangıcında ve bitiminde ünitenin içinde gerçekleşen soğutucu akışkanın ters yönlere hareket etmesinden doğan sestir.
Klima sis üflüyor.
• Ortam çok nemli ise, klimanızdan çıkan hava akımının sıcak havayı soğutması ile buğulanma oluşacaktır. Bu, klimanızın yanlış çalışmasından kaynaklanmaz ve bir arıza değildir.
Klimanız tekrar çalıştırıldığında 3 dakika kadar çalışmıyor.
• Bu, klimanızın korunması için geliştirilmiş bir önlemdir. 3 dakika sonunda klimanız çalışmaya başlayacaktır.
Uzaktan kumanda aletinizin göstergesi silik ise veya hiç göstermiyor.
• Piller bitmiş veya yanlış yerleştirilmiş olabilir. Kontrol edin.
Klimanız çalıştırıldığında veya durduktan sonra iç üniteden “tik” “tik” gibi sesler geliyor.
• Sıcaklık değişikliği plastik gövdenin büzülmesi veya genleşmesine yol açar. Bu, klimanızın yanlış çalışmasından kaynaklanmaz ve bir arıza değildir.
Isıtma işlemi sürerken hava akımı doğrudan doğruya başlamıyor.
• Eğer hava akımı, sıcaklık derecesi yükselmeden başlarsa, istenmeyen bir soğutma etkisi görülecektir. Bunu önlemek için hava akımı, sıcaklık yeterli dereceye ulaştıktan sonra başlayacaktır. Bu klimanızın arızalı olmasından kaynaklanmaz ve normaldir.

8 Tüketici hizmetleri

Değerli Müşterimiz,
Sizlere iyi ürün vermek kadar, iyi hizmet vermenin de önemine inanıyoruz. Bu nedenle siz bilinçli tüketicilere çok geniş kapsamlı yeni hizmetler sunmaya devam ediyoruz.

Yetkili servislerimizin haftanın 7 günü 09:00-22:00 saatleri arasında hizmet vermeye başladı. Doğrudan bu numarayı çevirerek Arçelik Çağrı Merkezine başvurabilir ve arzu ettiğiniz hizmeti talep edebilirsiniz.

Arçelik Çağrı Merkezi
444 0 888
(Sabit telefonlardan veya cep telefonlarından alan kodu çevirmeden arayınız*)

Diğer Numara
(0216) 585 8 888

*Sabit telefonlardan yapılan aramalarda şehir içi arama tarifesi üzerinden, cep telefonu ile yapılan aramalarda ise GSM-GSM Tarifesi üzerinden ücretlendirme yapılmaktadır.

Çağrı Merkezimize ayrıca www.arcelik.com adresindeki Tüketici Hizmetleri Bölümünde bulunan formu doldurarak 0216 585 8 888 nolu telefonu arayarak ya da 0216 423 23 53 nolu telefona faks çekerek de ulaşabilirsiniz. Yazılı başvurular için adresimiz: Çağrı Merkezi, Ankara Asfaltı Yanı, 34950 Tuzla/İSTANBUL

Aşağıdaki önerilere uymanızı rica ederiz.
1. Ürününüzü aldığınızda Garanti Belgesi Yetkili Satıcınıza onaylattırınız.
2. Ürününüzü kullanma kılavuzu esaslarına göre kullanınız.
3. Ürününüzle ilgili hizmet talebiniz olduğunda yukarıdaki telefon numaralarından Çağrı Merkezimize başvurunuz.
4. Hizmet için gelen teknisyene ‘‘teknisyen kimlik kartı’’nı sorunuz.
5. İşiniz bittiğinde servis teknisyeninden ‘‘HİZMET FİŞİ’’ istemeyi unutmayınız. Alacağınız Hizmet Fişi, ilerde ürününüzde meydana gelebilecek herhangi bir sorunda size yarar sağlayacaktır.
6. Kullanım ömrü: 10 yıldır. (Ürünün fonksiyonunu yerine getirebilmesi için gerekli yedek parça süresi)

arçelik

Garanti ile ilgili olarak müşterinin dikkat etmesi gereken hususlar

Arçelik tarafından verilen bu garanti, Klima'nın normalin dışında kullanılmasından doğacak arızaların giderilmesini kapsamadığı gibi, aşağıdaki durumlar da garanti dışıdır:

1. *Kullanma hatalarından meydana gelen hasar ve arızalar,*
2. *Ürünün müşteriye tesliminden sonraki yükleme, boşaltma ve taşıma sırasında oluşan hasar ve arızalar,*
3. *Voltaj düşüklüğü veya fazlalığı; hatalı elektrik tesisatı; ürünün etiketinde yazılı voltajdan farklı voltajda kullanma nedenlerinden meydana gelecek hasar ve arızalar,*
4. *Yangın ve yıldırım düşmesi ile meydana gelecek arızalar ve hasarlar.*
5. *Ürünün kullanma kılavuzlarında yer alan hususlara aykırı kullanılmasından kaynaklanan arızalar.*

Yukarıda belirtilen arızaların giderilmesi ücret karşılığında yapılır.

Ürünün kullanım yerine montajı ve nakliyesi ürün fiyatına dahil değildir.

Garanti belgesinin tekemmül ettirilerek tüketiciye verilmesi sorumluluğu, tüketicinin malı satın aldığı satıcı, bayi, acenta ya da temsilciliklere aittir. Garanti belgesi üzerinde tahrifat yapıldığı, ürün üzerindeki orijinal seri numarası kaldırıldığı veya tahrif edildiği takdirde bu garanti geçersizdir.

Üretici Firma: LG Electronics Inc. (LG Twin Towers, 20 Yeouido-dong, Yeoungdeungpo-gu, Seoul 150-724 Korea) Telefon : 00 82-2-3777-7884 Fax: 00 82-2-3777-5133

İthalatçı Firma: Arçelik-LG Klima San. ve Tic. A.Ş. (Gebze Organize Sanayi Bölgesi İhsan Dede Cad. No:139 41480 Gebze / Kocaeli Telefon : (0262) 678 78 78 Fax: (0262) 678 78 79

Ürününüzün CE uygunluğu, LG Electronics Inc. (LG Twin Towers, 20 Yeouido-dong, Yeoungdeungpo-gu, Seoul 150-724 Korea) Telefon : 00 82-2-3777-7884 Fax: 00 82-2-3777-5133 tarafından belgelenmiştir.

Çağrı Merkezi
444 0 888

Diğer Numara
0216 585 8 888

ARÇELİK A.Ş. Tuzla 34950 İstanbul
Tel: (0-216) 585 85 85 Fax: (0-216) 423 23 53

Klima

arçelik

GARANTİ BELGESİ

Arçelik Klima'nın, kullanma kılavuzunda gösterildiği şekilde kullanılması ve Arçelik'in yetkili kıldığı Servis elemanları dışındaki şahıslar tarafından bakım, onarım veya başka bir nedenle müdahale edilmemiş olması şartıyla, bütün parçaları dahil olmak üzere tamamı malzeme, işçilik ve üretim hatalarına karşı ürünün teslim tarihinden itibaren 2 (İKİ) YIL SÜRE İLE GARANTİ EDİLMİŞTİR. Garanti kapsamı içinde gerek malzeme ve işçilik, gerekse montaj hatalarından dolayı arızalanması halinde yapılan işlemler için, işçilik masrafı, değiştirilen parça bedeli ya da başka bir ad altında hiçbir ücret talep edilmeyecektir. Garanti süresi içinde yapılacak onarımlarda geçen süre, garanti süresine ilave edilir. Tamir süresi en fazla 20 iş günüdür. Bu süre mamulün yetkili servis atölyelerimize, yetkili servis atölyelerimizin bulunmaması durumunda Yetkili Satıcılarımıza veya Firmamıza bildirildiği tarihten itibaren başlar. Ürünün arızasının 10 iş günü içerisinde giderilememesi halinde Arçelik A.Ş. ürünün tamiri tamamlanıncaya kadar, benzer özelliklere sahip başka bir ürünü, müşterinin kullanımına tahsis edecektir.

Arızanın giderilmesi konusunda uygulanacak teknik yöntemlerin tespiti ile değiştirilecek parçaların saptanması tamamen firmamıza aittir. Arızanın giderilmesi ürünün bulunduğu yerde veya Yetkili Servis atölyelerinde yapılabilir. Müşterimizin buna onayı şarttır.
Ancak;
Tüketicinin onarım hakkını kullanmasına rağmen malın;
-Tüketiciye teslim edildiği tarihten itibaren, garanti süresi içinde kalmak kaydıyla, bir yıl içerisinde en az dört defa veya imalatçı-üretici ve/veya ithalatçı tarafından belirlenen garanti süresi içerisinde altı defa arızalanmasının yanı sıra, bu arızaların maldan yararlanamamayı sürekli kılması,
-Tamiri için gereken azami süresinin aşılması
-Firmanın servis istasyonunun, servis istasyonunun mevcut olmaması halinde sırayla satıcısı, bayii, acentesi temsilciliği ithalatçısı veya imalatçı-üreticisinden birisinin düzenleyeceği raporla arızanın tamirini mümkün bulunmadığının belirlenmesi, durumlarında tüketici malın ücretsiz değiştirilmesini, bedel iadesi veya ayıp oranda bedel indirimi talep edebilir.
Garanti belgesi ile ilgili olarak çıkabilecek sorunlar için Sanayi ve Ticaret Bakanlığı,Tüketicinin ve Rekabetin Korunması Genel Müdürlüğü'ne başvurulabilir. Bu belgenin kullanılmasında; 4077 sayılı Tüketicinin Korunması Hakkında Kanun ve bu Kanun'a dayanılarak yürürlüğe konulan Garanti Belgesi Uygulama Esaslarına Dair Yönetmelik uyarınca, T.C. Sanayi ve Ticaret Bakanlığı Tüketicinin ve Rekabetin Korunması Genel Müdürlüğü tarafından izin verilmiştir.

ARÇELİK-LG A.Ş

GENEL MÜDÜR *GENEL MÜDÜR YRD.*

Seri No:
Tip:
Teslim Tarihi, Yeri:
Fatura Tarihi No:
Satıcı Firma Ünvanı:

Adres:

Tel-Faks:
Satıcı Firma (Kaşe ve İmza):

Bu belge, Sanayi ve Ticaret Bakanlığı'nın 81495 no'lu ve 09.04.2010 izin tarihli belgesine göre düzenlenmiştir.
Bu bölümü, ürünü aldığınız Yetkili Satıcı imzalayacak ve kaşeleyecektir.

MFL67307601