LG
Life's Good

FRANÇAIS

MANUEL D'UTILISATION

Haut parleur sans fil avec station lightning

MON STYLE MA MUSIQUE

Veuillez lire attentivement ce manuel avant d'utiliser votre appareil et conservez-le pour vous y référer ultérieurement.

ND2530

MFL67887402

Consignes de sécurité

ATTENTION : AFIN DE RÉDUIRE LE RISQUE DE DÉCHARGE ÉLECTRIQUE, NE RETIREZ PAS LE BOÎTIER (NI L'ARRIÈRE). AUCUNE PIÈCE DE CET APPAREIL N'EST SUSCEPTIBLE D'ÊTRE RÉPARÉE PAR L'UTILISATEUR. CONFIEZ L'ENTRETIEN DE L'APPAREIL À DES PERSONNES QUALIFIÉES.

Le symbole d'un éclair à l'intérieur d'un triangle sert à avertir l'utilisateur de la présence d'une tension dangereuse non isolée dans le corps de l'appareil, qui peut être suffisamment élevée pour provoquer un risque de décharge électrique.

Le symbole d'un point d'exclamation à l'intérieur d'un triangle sert à avertir l'utilisateur de la présence d'instructions d'utilisation et de maintenance (entretien) importantes dans la documentation qui accompagne l'appareil.

AVERTISSEMENT : POUR PRÉVENIR TOUT RISQUE D'INCENDIE OU DE DÉCHARGE ÉLECTRIQUE, N'EXPOSEZ PAS CET APPAREIL À LA PLUIE OU À L'HUMIDITÉ.

AVERTISSEMENT : n'installez pas cet appareil dans un espace confiné tel qu'une bibliothèque ou tout autre meuble similaire.

AVIS: Pour la sécurité, des informations concernant le produit et son alimentation électrique, veuillez vous référez à l'étiquette principal sur le bas de l'appareil.

PRÉCAUTION concernant le cordon d'alimentation

Il est recommandé de brancher la plupart des appareils sur un circuit dédié.

Autrement dit, un circuit comportant une prise de courant qui alimente uniquement cet appareil et qui n'a ni autres prises ni circuit dérivé. Reportez-vous à la page des spécifications de ce manuel d'utilisation pour plus de détails. Ne surchargez pas les prises murales. Les prises murales surchargées, desserrées ou endommagées, les câbles de rallonge, les cordons d'alimentation effilochés, ou les gaines isolantes craquelées ou endommagées constituent un danger. Chacune de ces conditions peut entraîner un risque de décharge électrique ou d'incendie. Examinez régulièrement le cordon de votre appareil. S'il paraît endommagé ou détérioré, débranchez-le, cessez d'utiliser l'appareil et faites remplacer le cordon par un cordon strictement identique auprès d'un point de service après-vente agréé. Protégez le cordon d'alimentation de sorte qu'il ne puisse pas être tordu, entortillé, pincé, coincé dans une porte ou piétiné. Faites particulièrement attention aux fiches, aux prises murales et au point d'où sort le cordon de l'appareil. Pour déconnecter l'appareil du réseau électrique, retirez le cordon d'alimentation de la prise électrique. Lors de l'installation de l'appareil, assurez-vous que la prise soit facilement accessible.

Cet appareil est équipé d'une batterie transportable ou de piles rechargeables.

Retrait sans danger de la batterie ou des piles de l'appareil : Pour retirer la batterie ou les piles usagées, procédez dans l'ordre inverse de leur insertion. Pour empêcher toute contamination de l'environnement et tout danger pour la santé des êtres humains et des animaux, la batterie ou les piles usagées doivent être mises au rebut dans le conteneur approprié à un point de collecte prévu pour leur recyclage. Ne jetez pas la batterie ou les piles usagées avec les autres déchets. Recyclez toujours les batteries et piles rechargeables usagées. La batterie ne doit pas être exposée à une chaleur excessive, telle que la lumière directe du soleil, les flammes, etc.

ATTENTION : l'appareil ne doit pas être exposé à des projections d'eau ou à des éclaboussures, et aucun objet rempli de liquide tel qu'un vase ne doit être posé sur l'appareil.

Mise au rebut des produits

1. Le pictogramme d'une poubelle barrée sur le produit indique que le produit est conforme à la Directive européenne 2002/96/CE.
2. Tous les déchets électriques et électroniques doivent être collectés séparément et transportés par les services de voirie municipaux vers des installations spécifiques de collecte des déchets, identifiées en conséquence par le gouvernement ou par les autorités locales.
3. Le traitement correct de votre vieil appareil contribue à protéger l'environnement et la santé des personnes.
4. Pour plus d'informations sur le traitement de votre appareil en fin de vie, merci de bien vouloir vous adresser à votre mairie, au service de la voirie ou au magasin où vous avez acheté le produit.

Mise au rebut des piles ou batteries usagées

1. Le pictogramme d'une poubelle barrée sur les piles ou batteries accompagnant votre produit indique qu'elles sont conformes à la Directive européenne 2006/66/CE.
2. Ce pictogramme peut être associé aux symboles chimiques du mercure (Hg), du cadmium (Cd) ou du plomb (Pb) si la batterie contient plus de 0,0005 % de mercure, 0,002 % de cadmium ou 0,004 % de plomb.
3. Toutes les piles et batteries doivent être collectées séparément et transportées par les services de voirie municipaux vers des installations spécifiques de collecte des déchets, identifiées en conséquence par le gouvernement ou par les autorités locales.
4. La mise au rebut correcte de vos piles ou batteries usagées contribue à protéger l'environnement et la santé des personnes et des animaux.
5. Pour plus d'informations sur la mise au rebut de vos piles ou batteries usagées, contactez votre mairie, le service de la voirie ou le magasin où vous avez acheté ce produit.

CE 0984

LG Electronics déclare par la présente que ce ou ces produits sont conformes aux exigences essentielles et aux dispositions applicables des directives 1999/5/CE, 2004/108/CE, 2006/95/CE, 2009/125/CE et 2011/65/CE.

Vous pouvez obtenir une copie de la déclaration de conformité à l'adresse suivante.

Bureau à contacter pour la conformité de ce produit :

LG Electronics Inc.
Représentant de l'UE, Krijgsman 1,
1186 DM Amstelveen, Pays-Bas

- Veuillez noter que ce bureau n'est PAS un centre de service après-vente. Pour obtenir des informations sur le service après-vente, consultez la carte de garantie ou contactez le revendeur auprès duquel vous avez acheté ce produit.

Pour utilisation en intérieur uniquement.

Déclaration d'exposition aux rayonnements de radiofréquences

Cet appareil doit être installé et utilisé à une distance minimale de 20 cm.

Table des matières

1 Prise en main

2 Consignes de sécurité
6 Principales fonctionnalités
6 Accessoires
6 Introduction
7 Télécommande
8 Panneau avant
8 Panneau arrière
9 Raccordement de l'adaptateur
9 Mode de fixation du noyau de ferrite (pour les interférences électromagnétiques uniquement)

2 Fonctionnement

10 Fonctions de base
10 – Activez le mode veille
10 – Eteignez l'appareil
10 – Fonctionnement avec votre iPod/iPhone/iPad
11 – iPod/iPhone/iPad compatibles
13 – Coupure temporaire du son
13 – MISE HORS TENSION AUTOMATIQUE
13 – Réglage de l'effet son de BASSE
13 – Vous pouvez lire des fichiers audio en raccordant le périphérique portable
14 Utilisation de la technologie sans fil Bluetooth
14 – Écouter de la musique via un appareil Bluetooth
15 Utilisation Bluetooth App

3 Résolution des problèmes

17 Résolution des problèmes

4 Annexe

18 Marques de commerce et licences
18 Manipulation de l'appareil
19 Caractéristiques techniques

Principales fonctionnalités

Fabriqué pour iPod/iPhone/iPad

Pour écouter de la musique sur votre iPod/iPhone/iPad grâce à une connexion simple.

Portable In

Pour écouter de la musique sur tous vos appareils portables.

Bluetooth®

Pour écouter de la musique sur votre appareil grâce à une connexion simple.

BASSE

Renforce l'effet son de BASS.

Télécommande Bluetooth LG

Vous pouvez commander cet appareil à l'aide de votre iPod/iPhone/iPad via Bluetooth. Cet appareil et votre iPod/iPhone/iPad doivent être jumelés via Bluetooth. Visitez l'App Store d'Apple. Utilisez ce code QR pour chercher l'application "LG Bluetooth Remote". Pour plus d'informations, reportez-vous à la page 16.

(Apple iOS)

Accessoires

Veuillez vérifiez et identifiez les accessoires fournis.

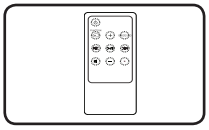

Télécommande (1)

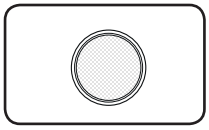

Pile (1)

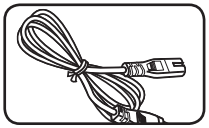

Câble d'alimentation (1)

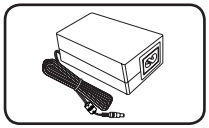

Adaptateur CA (1)

Introduction

Pictogrammes utilisés dans ce manuel

Remarque

Indique les remarques et les fonctions spéciales.

Avertissement

Attire l'attention sur les précautions à prendre.

Télécommande

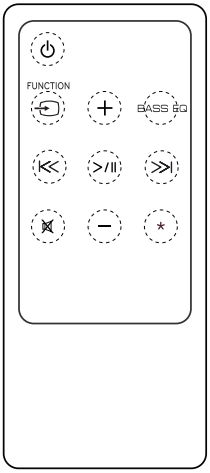

⏻ (Alimentation): Met l'appareil en MARCHE ou ARRET.

FUNCTION : Pour sélectionner la fonction et la source d'entrée.

+/- (Volume) : Règle le volume du haut parleur

BASS EQ : Renforce l'effet son de BASS.

I<< / >>I (Ignorer/Recherche) :

-Ignorer une lecture rapide en arrière ou avant.
-Recherche d'une section dans un fichier.

>/II (Lecture/Pause) : Permet de démarrer ou mettre en pause la lecture.

(Mute) : Pour couper le son.

★ : Cette touche ne sert à aucune fonction.

Attention

La batterie utilisée dans cet appareil peut présenter un risque d'incendie ou d'explosion si mal utilisée. Veillez à ne pas recharger, démonter, incinérer ou exposer à des températures supérieures à 100 °C. Ne remplacer que la pièce no. CR2025 de la pile. L'utilisation d'une batterie de type différent peut présenter un risque d'incendie ou d'explosion. Jetez les piles usées. Ne laissez pas les piles à portée des enfants. Ne la démontez pas et ne la jetez pas au feu.

Installation des piles

Vous avez deux manières d'ouvrir le couvercle des piles.

1. Faites tourer le couvercle dans le sens antihoraire à l'aide d'une pièce de monnaie ou de votre doigt. Ensuite, retirer le couvercle des piles.

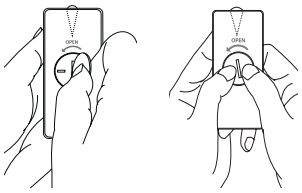

Pièce de monnaie Doigt

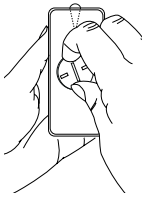

2. Insérez placez les piles en faisant bien correspondre le pôle (+) à celui indiqué sur le couvercle du compartiment.

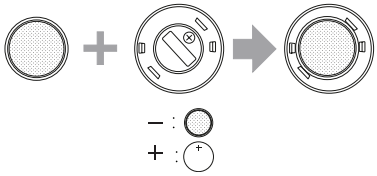

3. Replacez le couvercle du compartiment des piles sur la télécommande et faites-le pivoter dans le sens horaire pour le fermer.

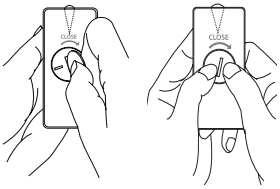

Pièce de monnaie Doigt

Attention

Si vous avez des ongles trop longs, n'utilisez pas votre doigt pour ouvrir le couvercle des piles. Car vous pourriez vous casser vos ongles.

Panneau avant

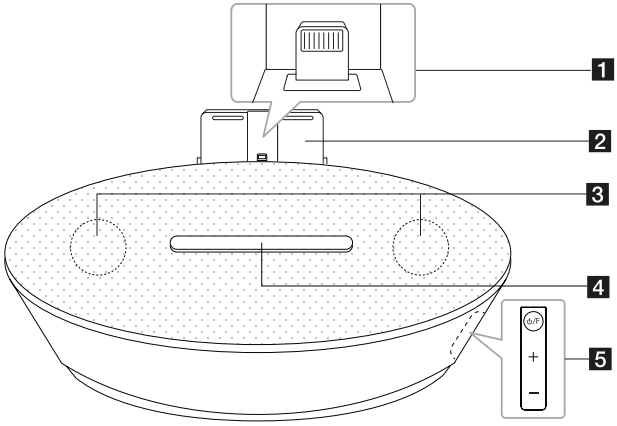

1 Station iPod/iPhone (Connecteur Lightning)
2 Assistance pour iPod/iPhone
3 Haut parleur
4 Fenêtre d'affichage
Affiche chacune des fonctions.

5 ⏻ / **F**(Alimentation/Fonction)
- Mise sous tension: Appuyez sur ⏻ / **F** pour mettre l'appareil sous tension.
- Mise hors tension: Appuyez et maintenez ⏻ / **F** pour 3 secondes environ pour mettre l'appareil sous tension.
- Permet de sélectionner la fonction et la source d'entrée.
+/- (Volume)
Règle le volume du haut parleur.

Panneau arrière

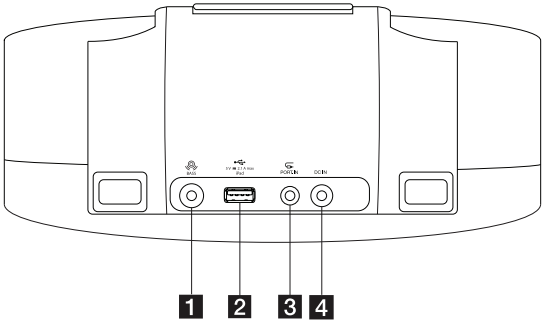

1 **BASS**
Renforce l'effet son de BASS.

2 (USB)
Lecture des fichiers audio utilisant votre câble USB pour iPod/iPhone/iPad.

3 **PORT.IN**
Vous permet d'écouter de la musique depuis votre appareil portable

4 **DC IN** (Entrée adaptateur CA)
Raccordement de l'adaptateur CA.

Attention

Précautions d'utilisation des touches tactiles

- Utilisez les touches tactiles avec les mains propres et sèches.
  - Dans un environnement humide, essuyez l'humidité sur les touches avant de les utiliser.
- N'appuyez pas trop fort sur les touches tactiles pour qu'elles fonctionnent..
  - Si vous appuyez trop fort, vous risquez d'endommager le capteur des touches.
- Appuyez correctement sur la touche dont vous voulez actionner la fonction.
- Veillez à ne pas mettre un matériau conducteur tel qu'un objet métallique en contact avec les touches tactiles. Cela peut provoquer des dysfonctionnements.

Raccordement de l'adaptateur

1. Raccordez le câble d'alimentation CA fourni à l'adaptateur CA.
2. Raccordez le câble de l'adaptateur CA à l'entrée de l'adaptateur DC IN.
3. Branchez le câble d'alimentation CA dans une prise secteur CA. Votre station passe alors en mode veille.

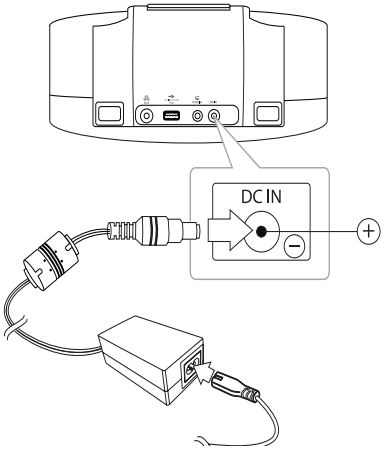

Attention

Utilisez exclusivement l'adaptateur CA fourni avec cet appareil. N'utilisez pas l'alimentation électrique d'un autre appareil ou d'un autre fabricant. L'utilisation d'un autre câble d'alimentation ou d'une autre source d'alimentation pourrait endommager l'appareil et annuler votre garantie.

Mode de fixation du noyau de ferrite (pour les interférences électromagnétiques uniquement)

Vous devez monter les tores (fournis avec le modèle que vous avez acheté) afin de réduire ou d'éliminer l'interférence électrique.

1. Appuyez sur la butée [a] du noyau de ferrite pour l'ouvrir.
2. Enroulez le câble transportable et le câble USB sur le noyau de ferrite.
3. Fermez l'unité du tore magnétique jusqu'à entendre un claquement.

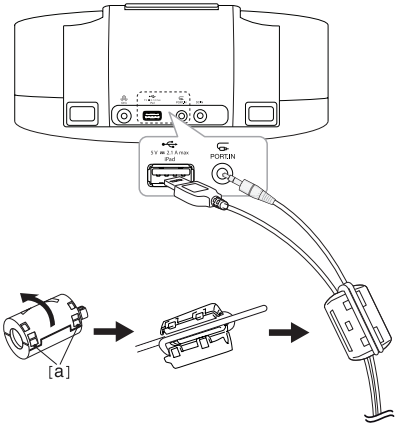

Fonctions de base

Activez le mode veille

Appuyez sur ⏻ ou appuyez et maintenez ⏻/F. Les indicateurs LED s'allument et la dernière fonction que vous avez sélectionné clignote. Ensuite l'appareil se met en mode veille.

Eteignez l'appareil

Appuyez sur ⏻ ou appuyez et maintenez ⏻/F. Les indicateurs LED s'éteignent et l'appareil est mis hors tension.

Fonctionnement avec votre iPod/iPhone/iPad

Profitez de la musique de votre iPod/iPhone/iPad. Pour plus de détails concernant votre iPod/iPhone/iPad, consultez le guide d'utilisateur de votre iPod/iPhone/iPad.

Écoutez de la musique en plaçant votre iPod/iPhone (connecteur Lightning) sur la station d'accueil de l'appareil.

1. Installez le support du iPod/iPhone(connecteur Lightning).

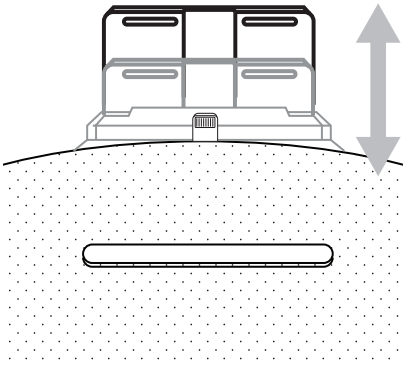

2. Placez le iPod/iPhone(Connecteur Lightning) fermement sur la station d'accueil. Dès que vous allumez la station, votre iPod/iPhone s'allume automatiquement et commence à se recharger.

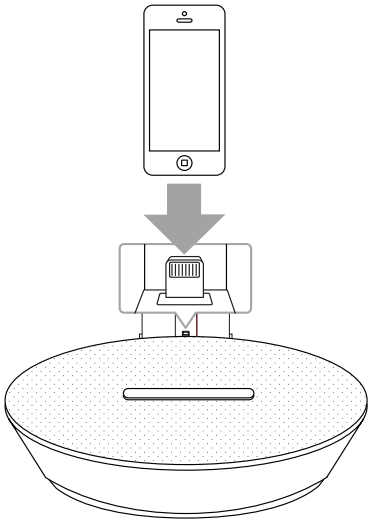

3. Appuyez sur la FUNCTION ou ⏻/F pour sélectionner iPod la fonction (IPOD).

Écoutez de la musique en connectant votre iPod/iPhone/iPad (Connecteur Pin30/Lumière) sur l'appareil.

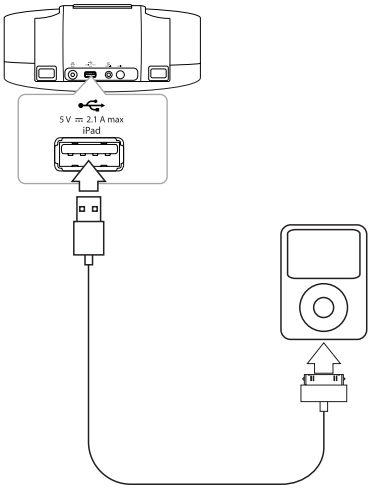

1. Connectez iPod/iPhone/iPad (Connecteur Pin 30/lumière) sur le port USB de l'appareil en utilisant le câble iPod/iPhone/iPad. Si vous allumez cet appareil, votre iPod/iPhone/iPad (Connecteur Pin 30/lumière) s'allume automatiquement et cla recharge commence.
2. Press **FUNCTION** or **/F** to select (USB) function. Vous pouvez utiliser votrer iPod/iPhone/iPad (Connecteur Pin 30/lumière) par un affichage de iPod/iPhone/iPad (Connecteur Pin 30/lumière)en utilisant la télécommande et commandr votre iPod/iPhone/iPad (Connecteur Pin 30/lumière).

iPod/iPhone/iPad compatibles

- L'appareil est compatible avec les modèles suivants :

  iPhone 5
  iPhone 4S
  iPhone 4
  iPhone 3GS
  iPad 3G, 4G
  iPad 2
  iPad
  iPad mini
  iPod touch 3G, 4G, 5G
  iPod nano 4G, 5G, 6G, 7G

  Selon la version du logiciel sur votre iPod/iPhone/iPad, il pourrait être possible de ne pas pouvoir contrôler votre iPod/iPhone/iPad à partir de la station.

Pour	Action
Mettre en pause ou redémarrer	Appuyez sur >/II.
Passer	Pendant la lecture, appuyez sur la touche I<< / >>I pour aller au fichier suivant ou retourner au début du fichier courant. Pour une lecture de moins de 2 secondes, appuyez sur I<< pour aller sur la fichier précédent. Une lecture après 3 secondes, appuyez sur I<< pour aller au début de la fichier.
Rechercher	Appuyez et maintenez I<< / >>I pendant la lecture et relâchez-le sur le point que vous voulez écouter.

Remarque

- Si une erreur apparait dans le fonctionnement de iPod/iPhone/iPad, vérifiez ce qui suit:

  - Votre iPod/iPhone/iPad n'est pas connecté correctement.
  - Cet appareil détecte votre iPod/iPhone/iPad comme un appareil inconnu.
  - La batterie de votre iPod/iPhone/iPad est exceptionnellement faible.

  ➡ Il y a lieu de recharger la batterie.
  ➡ Si vous rechargez votre iPod/iPhone/iPad alors que la batterie est au plus bas, le chargement peut prendre plus de temps.

- En fonction de la version du logiciel de votre iPod/iPhone/iPad, il pourrait être impossible de le contrôler à partir de la station. Nous vous recommandons d'installer la version la plus récente du logiciel.
- Si vous utilisez une application, faites un appel, ou envoyez et recevez un message texte SMS, etc. sur l'iPod touch/iPhone/iPad, il faut d'abord le débrancher l'appareil puis l'utiliser.
- En cas de problème avec votre iPod/iPhone/iPad, veuillez visiter www.apple.com/support.
- En mode veille, vous pouvez recharger vote iPod/iPhone/iPad.
- Pour l'iPod touche/iPhone/iPad, il peut être nécessaire d'effectuer des opérations supplémentaires comme le fait de le déverrouiller.

Coupure temporaire du son

Appuyez sur pour couper le son. Vous pouvez en avoir besoin par exemple pour pouvoir répondre au téléphone. Pour annuler la fonction MUTE, appuyez à nouveau sur ou réglez le niveau du volume en appuyant sur **+/-** (Volume).

MISE HORS TENSION AUTOMATIQUE

L'appareil se met hors tension pour économiser la consommation électronique dans le cas où a station principale n'est pas branchée sur l'appareil externe et n'est pas utilisée pour 25 minutes.

De même pour cet appareil après six heures après que l'appareil principal soit branché sur l'autre appareil en utilisant une entrée analogique.

Réglage de l'effet son de BASSE

Vous pouvez écouter la musique en réglant l'effet de son de BASS. Appuyez plusieurs fois sur **BASS EQ** ou **BASS**. Vous pouvez ensuite renforcer l'effet don de BASSE.

Vous pouvez lire des fichiers audio en raccordant le périphérique portable

La station peut être utilisée pour lire de la musique à partir de divers types d'appareils portables. (Le câble n'est pas fourni avec les accessoires pour cet appareil.)

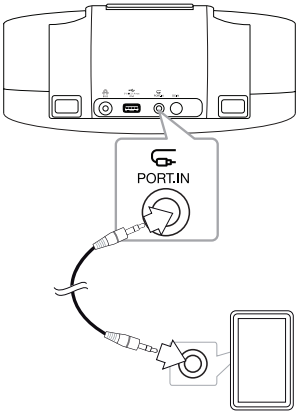

1. Raccordez l'appareil portable sur **PORT.IN** de la station.
2. Mettez l'appareil sous tension utilisant ou **/F**.
3. Sélectionnez la fonction (PORTABLE) en appuyant sur **FUNCTION** ou **/F**.
4. Allumez l'appareil portable et lancez la lecture.

Utilisation de la technologie sans fil Bluetooth

À propos de la technologie Bluetooth

Bluetooth® est une technologie de communication sans fil pour les connexions de courte portée.

La portée disponible est de 10 mètres.

(Le son peut être interrompu lorsque la connexion est perturbée par d'autres ondes électroniques ou que la distance entre les deux appareils connectés est trop grande.)
La connexion d'appareils individuels via la technologie sans fil *Bluetooth*® n'entraîne aucun frais. Un téléphone mobile équipé de la technologie sans fil *Bluetooth*® peut être contrôlé en cascade si la connexion est effectuée via la technologie sans fil *Bluetooth*®.
Périphériques compatibles : Téléphone portable, MP3, ordinateur portable, PDA.

Profils Bluetooth

Pour pouvoir utiliser la technologie sans fil Bluetooth, les appareils doivent pouvoir interpréter certains profils. Cet appareil est compatible avec le profil suivant :

A2DP (Advanced Audio Distribution Profile)

Écouter de la musique via un appareil Bluetooth

Avant de lancer le jumelage, assurez-vous que la fonction Bluetooth de votre appareil compatible est activée. Reportez-vous au manuel d'utilisation de votre appareil Bluetooth. Une fois le jumelage effectué, il n'est pas nécessaire de recommencer l'opération.

1. Sélectionnez la fonction Bluetooth en appuyant sur **FUNCTION** ou **/F**. La LED Bluetooth " " "clignote sur la fenêtre d'affichage.
2. Allumez le périphérique Bluetooth et procédez au jumelage. Lors de la recherche de cet appareil avec votre périphérique Bluetooth, celui-ci peut afficher la liste des appareils détectés selon le type de périphérique Bluetooth dont il s'agit. Votre appareil est indiqué comme "LG Docking (XX:XX)".

Remarque

XX:XX signifie les derniers quatre chiffres de l'adresse BT. Par exemple, votre appareil à une adresse comme 9C:02:98:4A:F7:08, vous verrez "LG Docking (F7:08)" sur votre appareil Bluetooth.

3. Saisissez votre code PIN.
   Code PIN : 0000
4. Une fois que cette station est connectée avec succès au Bluetooth de votre appareil, la LED "Bluetooth" arrête de clignoter.

Remarque

- Certains périphériques Bluetooth ont un mode de jumelage différent en fonction de leur type.
- Si le nom de votre appareil ne figure pas dans la liste, essayez la procédure de jumelage.

5. Écouter de la musique.
   Pour lire une piste de musique enregistrée sur votre périphérique Bluetooth, reportez-vous au manuel d'utilisation de votre périphérique.
   Le niveau de volume sera réglé en fonction du volume sonore de votre périphérique Bluetooth.

Remarque

- Le son de la station principale risque d'être déformé si vous augmentez le volume de l'appareil Bluetooth au tiers ou plus.
- Quand vous utilisez la fonction Bluetooth, réglez le volume d'un appareil Bluetooth à un niveau convenable pour l'écouter.

Remarques

- Une fois que votre appareil est connecté à la station par Bluetooth, la fonction se met automatiquement sur BT.
- Après avoir recherché cet appareil sur votre appareil Bluetooth, jumelez l'appareil Bluetooth avec cette unité. Écoutez ensuite la musique de votre choix.
- Le son peut être coupé lorsque des interférences provoquées par d'autres ondes électroniques perturbent la connexion.
- Vous ne pouvez pas contrôler l'appareil Bluetooth via votre station.
- Le jumelage est limité à un seul appareil Bluetooth (le jumelage multiple n'est pas pris en charge).
- Même si la distance qui sépare votre appareil Bluetooth de cette mini-chaîne hi-fi est inférieure à 10 mètres, il est possible que la connexion ne puisse pas se faire s'il existe des obstacles entre les deux.
- Selon le type de l'appareil, il se peut que vous ne puissiez pas utiliser la fonction Bluetooth.
- Vous pouvez utiliser la technologie sans fil avec un téléphone, un baladeur MP3, un ordinateur portable, etc.
- Lorsqu'aucun appareil n'est connecté via Bluetooth " ✱ " la LED clignote sur la fenêtre d'affichage.
- En cas de dysfonctionnement électrique dû à des appareils utilisant la même fréquence, tels que du matériel médical, des fours à micro-ondes ou des dispositifs de réseau local sans fil, la connexion sera interrompue.
- La connexion sera interrompue si une personne se tient dans le champ entre le périphérique Bluetooth et le lecteur.
- Plus vous éloignez le périphérique Bluetooth de la station et plus la qualité du son diminue. Lorsque vous dépassez la distance supportée par le Bluetooth, la connexion est interrompue.
- L'appareil équipé de la technologie sans fil Bluetooth sera déconnecté si vous éteignez la mini-chaîne hi-fi ou si vous éloignez l'appareil de la mini-chaîne hi-fi de plus de 10 mètres.
- Si l'appareil Bluetooth est déconnecté, reconnectez-le à la station.

Utilisation Bluetooth App

À propos de "LG Bluetooth Remote" App

LG Bluetooth Remote App apporte une série de nouvelles fonctionnalités à votre station. Pour profiter de plus de fonctionnalités, nous vous recommandons de télécharger et d'installer gratuitement "LG Bluetooth Remote". L'application BT sera disponible dans la version du logiciel 4.3(ou plus récente). Connectez votre appareil sur la station e utilisant l'affichage du réglage sur votre appareil, non pas l'application BT.

Installez " LG Bluetooth Remote App" à partir de la boutique " Apple App Store".

1. Tapez sur l'icône "Apple App Store".
2. Dans la barre de recherche, entrez "LG Bluetooth Remote" et validez.
3. Dans la liste de résultats, sélectionnez "LG Bluetooth Remote" pour télécharger l'application Bluetooth.
4. Appuyez sur l'icône pour installer.
5. Appuyez sur l'icône pour télécharger.

Remarque

- Assurez-vous que votre périphérique Bluetooth est connecté à Internet.
- Assurez-vous que votre périphérique Bluetooth est équipé de "Apple App Store".
- Si vous voulez avoir plus d'information, consultez l'explication de l'application BT dans la boutique «Apple App Store».

Installation de l'application «LG Bluetooth Remote» à l'aide du code QR

1. Installez l'application "LG Bluetooth Remote app" en utilisant le code QR. Utilisez le logiciel de lecture pour le code QR.
2. Appuyez sur l'icône pour installer.
3. Appuyez sur l'icône pour télécharger.

(Apple iOS)

Remarque

- Assurez-vous que votre périphérique Bluetooth est connecté à Internet.
- Assurez-vous que votre périphérique Bluetooth dispose d'une application de recherche. Sinon, vous pouvez en télécharger un sur "Apple App Store".

Activez le Bluetooth avec l'application "LG Bluetooth Remote"

L'application "LG Bluetooth Remote" vous aide à connecter votre appareil Bluetooth à la station. Après avoir effectué le jumelage, activez le Bluetooth avec l'application LG Bluetooth Remote.

1. Appuyez sur l'icône de l'application LG Bluetooth Remote sur l'écran d'affichage de votre appareil pour ouvrir l'application LG Bluetooth Remote , et aller au menu principal.
2. Appuyez sur [Réglage] et sélectionnez l'appareil de votre choix.
3. Pour plus d'informations sur l'utilisation, appuyez sur [Réglage] puis sur [Aide].

Remarque

- L'application BT sera disponible dans la version comme suit du logiciel iOS O/S : Ver 4.3(ou plus récente)
- Si vous placez votre iPod/iPhone(Connecteur Lightning) sur la station de cet appareil après une connexion Bluetooth, la connexion Bluetooth est désactivée.
- Si vous utilisez Bluetooth, il se peut que vous ne puissiez pas faire fonctionner l'application BT. Débranchez d'abord l'appareil Bluetooth avant de pouvoir utiliser correctement l'application BT.
- Si vous utilisez l'application Bluetooth pour l'utilisation, il y a quelques différences entre l'application et la télécommande fournie. Utilisez la télécommande fournie au besoin.
- Si vous utilisez l'application BT avec l'appareil Bluetooth connecté, la connexion Bluetooth que vous avez auparavant est susceptible d'être interrompue. (Ce processus a une différence en fonction du SE du Smartphone).
- En fonction de l'appareil Bluetooth, l'application BT peut ne pas fonctionner.
- En mode Bluetooth, si vous utilisez l'application BT, la télécommande fournie peut ne pas fonctionner.
- Lors de l'utilisation de l'application BT pour la télécommande, le fonctionnement est susceptible d'être différent de la télécommande fournie.
- Selon le type du système d'exploitation, vous vez quelques différences pour l'utilisation de l'application BT.
- Quand votre appareil Bluetooth est déjà connecté avec un autre appareil, coupez la connexion Bluetooth d'abord. Ensuite, vous pouvez commander votre lecteur par l'application BT.
- La connexion que vous avez effectué risque d'être interrompue si vous sélectionnez une autre application ou si vous changez les réglages de l'appareil connecté par l'application BT. Dans ce cas, vérifiez le statut de la connexion.
- Ne connectez pas votre appareil Apple en utilisant un câble sur le port USB. Sinon, la connexion Bluetooth sera interrompue.
- Après connexion de l'application BT, votre appareil peut jouer de la musique. Dans ce cas, réessayez la procédure de connexion.
- Pour éviter un dysfonctionnement, il est recommandé de ne connecter qu'un seul périphérique sur cet appareil.

Résolution des problèmes

Problème	Solution
Il n'y pas de courant.	• Branchez le câble d'alimentation. • Vérifiez le bon fonctionnement du circuit électrique en branchant d'autres appareils.
Il n'y a pas de son.	• Appuyez sur la **FUNCTION** ou **/ F** et ensuite vérifiez la fonction sélectionnée. • Réglez le volume de votre appareil portable.
La télécommande ne fonctionne pas correctement.	• Utilisez la télécommande dans un périmètre de 7 m. • Ôtez tout obstacle entre la télécommande et l'appareil. • Replacez la batterie par une batterie neuve.
L'iPod/iPhone/iPad ne fonctionne pas.	Branchez correctement l'iPod/iPhone/iPad sur la station.

Marques de commerce et licences

Made for iPod iPhone iPad

"Made for iPod", "Made for iPhone" et "Made for iPad" signifient qu'un accessoire électronique a été conçu pour se connecter spécifiquement à l'iPod, à l'iPhone ou à l'iPad, respectivement, et a été certifié par le développeur comme répondant aux standards de performances d'Apple. Apple n'est pas responsable du fonctionnement de cet appareil ni de sa conformité aux normes réglementaires et de sécurité. Veuillez noter que l'utilisation de cet accessoire avec l'iPod, l'iPhone ou l'iPad peut affecter les performances sans fil.

Bluetooth®

La technologie sans fil ***Bluetooth®*** est un système qui permet d'établir une liaison radio entre des appareils électroniques situés dans un rayon de 10 mètres au maximum.

La connexion d'appareils individuels via la technologie sans fil ***Bluetooth®*** n'entraîne aucun frais. Un téléphone mobile équipé de la technologie sans fil ***Bluetooth®*** peut être contrôlé en cascade si la connexion est effectuée via la technologie sans fil ***Bluetooth®***.

La marque et le logo ***Bluetooth®*** sont la propriété de ***Bluetooth®*** SIG, Inc. et leur utilisation par LG Electronics est soumise à licence.

Les autres marques et noms de marques sont la propriété de leurs détenteurs respectifs.

Manipulation de l'appareil

Lors du transport

Conservez le carton et les emballages d'origine. Si vous devez transporter l'appareil, pour une protection maximale, emballez-le tel que vous l'avez reçu à sa sortie de l'usine.

Entretien des surfaces extérieures

N'utilisez pas de liquides volatiles tels qu'un insecticide en aérosol à proximité de l'appareil.

Si vous frottez trop fort, vous risquez d'endommager la surface.

Ne laissez pas de produits en caoutchouc ou en plastique en contact prolongé avec l'appareil.

Nettoyage de l'appareil

Pour nettoyer le lecteur, utilisez un chiffon doux et sec. Si les surfaces sont très sales, utilisez un chiffon doux légèrement humidifié d'une solution détergente douce. N'utilisez pas de solvants puissants tels que alcool, benzine ou diluants, car ces derniers risquent d'endommager la surface de l'appareil.

Caractéristiques techniques

Généralités	
Caractéristiques de l'adaptateur	12 V CC ⎓ 2,5 A, 100 -240 V, 50/60 Hz
Consommation électrique	25 W
Dimensions (L x H x P)	275 X 90 X 170 mm
Poids net (approx.)	1,3 kg
Température de fonctionnement	5 °C à 35 °C (41 °F à 95 °F)
Taux d'humidité toléré	5 à 90 %

Entrées	
PORT. IN	500 mV (jack stereo 3,5 mm)

USB	
Version USB	USB 1.1
Alimentation électrique du bus	USB : CC 5 V ⎓ 2,1 A, iPod/ iPhone : CC 5 V ⎓ 2,5 A

Amplificateur	
Puissance de sortie	5 W + 5 W (8 Ω à 1 kHz)
T.H.D	10 %

Enceintes	
Type	intégrées
Impédance nominale	8 Ω
Puissance nominale d'entrée	5 W
Puissance maximale	10 W

- Conception et caractéristiques sujettes à modification sans préavis.

LG
Life's Good