LG
Life's Good

DEUTSCH

BEDIENUNGSANLEITUNG

Micro-Hi-Fi-Anlage

Bitte lesen Sie dieses Handbuch vor der Bedienung des Gerätes sorgfältig durch und bewahren Sie es zum späteren Nachschlagen auf.

CM2030 (CM2030, CMS2030F)



CM2030-DU_ADEULLB_GER_7533.indd 1 2013-03-13 9:31:59

Sicherheitshinweise

ACHTUNG
GEFAHR VON STROMSCHLÄGEN NICHT ÖFFNEN

VORSICHT : ZUR VERMEIDUNG VON STROMSCHLÄGEN DIE ABDECKUNG (BZW. RÜCKWAND) NICHT ABNEHMEN. ES BEFINDEN SICH KEINE VOM BENUTZER ZU WARTENDEN BAUTEILE IM INNERN. WARTUNGSARBEITEN NUR VON FACHPERSONAL DURCHFÜHREN LASSEN.



Das Blitzsymbol innerhalb eines gleichseitigen Dreiecks warnt den Benutzer vor nicht isolierter gefährlicher Spannung im Innern des Produktgehäuses, die so stark sein kann, dass für Personen die Gefahr von Stromschlägen besteht.



Das Ausrufungszeichen innerhalb eines gleichseitigen Dreiecks weist den Benutzer auf wichtige Anleitungen zu Betrieb und Wartung in der mit den Gerät gelieferten Literatur hin.

ACHTUNG: SCHÜTZEN SIE STROMSCHLAGGEFAHR, SETZEN SIE DIESES PRODUKT REGEN ODER FEUCHTIGKEIT.

ACHTUNG: Das Gerät nicht an einem beengten Ort einbauen, wie z. B. in einem Bücherregal o.ä.

VORSICHT: Belüftungsöffnungen dürfen nicht verdeckt werden. Das Gerät muss gemäß den Herstellerangaben aufgestellt werden.

Schlitze und Öffnungen im Gehäuse dienen zur Belüftung, gewährleisten einen ordnungsgemäßen Betrieb des Produktes und schützen das Gerät vor Überhitzung. Die Öffnungen sollten niemals verdeckt werden, indem das Produkt auf ein Bett, ein Sofa, einen Teppich oder eine ähnliche Oberfläche gestellt wird. Dieses Produkt sollte nicht in einen eingelassenen Bereich, wie z. B. einem Bücherschrank oder einem Regal, aufgestellt werden, falls keine ordnungsgemäße Belüftung gewährleistet werden kann oder falls die Richtlinien des Herstellers nicht befolgt werden können. Dieses Gerät besitzt eine tragbare Batterie oder Akku-Batterie.

HINWEIS: Angaben zur Geräteidentifizierung und zur Stromversorgung finden Sie auf dem Hauptetikett an der Unterseite des Gerätes.

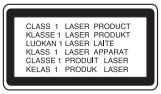

VORSICHT: Dieses Gerät besitzt ein Laser-System. Um das Gerät richtig zu verwenden, lesen Sie dieses Benutzerhandbuch sorgfältig durch und bewahren Sie es auf. Setzen Sie sich zur Wartung mit einem qualifizierten Servicebetrieb in Verbindung.

Durch Bedienungen, Einstellungen oder Verfahren, die in dieser Anleitung nicht erwähnt werden, kann gefährliche Strahlung freigesetzt werden.

Um direkten Kontakt mit dem Laserstrahl zu vermeiden, darf das Gehäuse nicht geöffnet werden.

VORSICHTSHINWEISE zum Netzkabel

Die meisten Geräte sollten an einen eigenen Stromkreis angeschlossen werden.

D. h. eine einzelne Steckdose, an die ausschließlich das jeweilige Gerät angeschlossen wird und die keine weiteren Steckdosen oder Zweigschaltkreise besitzt. Beachten Sie hierzu die technischen Daten des Gerätes in diesem Benutzerhandbuch. Steckdosen niemals überlasten. Überlastete, lockere oder beschädigte Steckdosen, Verlängerungskabel, beschädigte Stromkabel oder rissige Leitungsisolationen bergen Gefahren und können Stromschläge oder Brände verursachen. In diesen Fällen besteht die Gefahr von Stromschlägen oder Bränden. Überprüfen Sie regelmäßig die Kabel des Gerätes. Bei Schäden oder Verschleiß das entsprechende Kabel abziehen, das Gerät nicht mehr verwenden und das Kabel von einem zugelassenen Kundendienst durch ein gleichwertiges Kabel ersetzen lassen. Vermeiden Sie eine unsachgemäße physikalische oder mechanische Nutzung des Stromkabels, wie z. B. Verdrehen, Knicken, Zerstechen, Einklemmen in einer Tür oder Darauftreten. Achten Sie besonders auf Stecker, Steckdosen und auf die Punkte, an denen das Kabel aus dem Gerät heraustritt. Das Netzkabel beim Abziehen immer am Netzstecker selbst festhalten. Achten Sie bei der Montage des Gerätes darauf, dass der Netzstecker leicht zugänglich ist.

Dieses Gerät besitzt eine tragbare Batterie oder Akku-Batterie.

Sicherheitshinweise zum Herausnehmen der Batterie aus dem Gerät:

Führen Sie zum Herausnehmen der alten Batterie bzw. das Batteriepakets die Einzelschritte zum Einlegen der Batterie in umgekehrter Reihenfolge durch. Um eine Gefährdung der Umwelt sowie mögliche Gesundheitsgefährdungen von Menschen und Tieren zu vermeiden, sollten Altbatterien in einen geeigneten Behälter einer Sammelstelle gegeben werden. Altbatterien niemals zusammen mit dem Hausmüll entsorgen. Bitte geben Sie Altbatterien an einer kostenlosen Sammelstelle für Batterien und Akku-Batterien ab. Die Batterie keiner extremen Hitze aussetzen, wie z. B. direkte Sonneneinstrahlung, Feuer o. ä.

VORSICHT: Das Gerät sollte keinem Wasser ausgesetzt werden (Tropf- oder Spritzwasser) und es sollten keine mit Flüssigkeiten gefüllte Behälter auf das Gerät gestellt werden, wie z. B. Vasen.

Entsorgung von Altgeräten



1. Wenn dieses Symbol eines durchgestrichenen Abfalleimers auf einem Produkt angebracht ist, unterliegt dieses Produkt der europäischen Richtlinie 2002/96/EC.
2. Alle Elektro-und Elektronik-Altgeräte müssen getrennt vom Hausmüll über dafür staatlich vorgesehenen Stellen entsorgt werden.
3. Mit der ordnungsgemäßen Entsorgung des alten Geräts vermeiden Sie Umweltschäden und eine Gefährdung der persönlichen Gesundheit.
4. Weitere Informationen zur Entsorgung des alten Geräts erhalten Sie bei der Stadtverwaltung, beim Entsorgungsamt oder in dem Geschäft, wo Sie das Produkt erworben haben.

Entsorgung alter Batterien/Akkus



1. Wenn sich dieses Symbol mit durchgestrichenem Mülleimer auf den Batterien/Akkus Ihres Produkts befindet, bedeutet das, dass sie die EG-Richtlinie 2006/66/EC erfüllen.
2. Dieses Symbol kann mit chmeischen Symbolen für Quecksilber (HG), Kadmium (Cd) oder Blei kombiniert sein, wenn die Batterie mehr als 0,0005% Quecksilber, 0,002% Kadmium oder 0,004% Blei enthält.
3. Alle Batterien/Akkus sollten getrennt vom Hausmüll über die ausgewiesenen Sammelstellen entsorgt werden, die von staatlichen oder regionalen Bohörden dazu bestimmt wurden.
4. Die ordnungsgemäße Entsorgung Ihrer alten Batterien/Akkus hilft bei der Vermeidung möglicher negativer Folgen für Mensch, Tier und Umwelt.
5. Beim Wunsch nach ausführlicheren informationen über die Entsorgung Ihrer alten Batterien/Akkus wenden Sie sich bitte an Ihre Stadt-/oder Gemeindeverwaltung, die für Sie zuständige Abfallbehörde oder das Geschäft, in dem Sie das Produkt gekauft haben.

CE

Hiermit erklärt LG Electronics, dass diese(s) Produkt(e) die grundlegenden Anforderungen und die sonstigen Bestimmungen der Richtlinien 2004/108/EC, 2006/95/EC, 2009/125/EC und 2011/65/EU erfüllt/erfüllen.

Kontaktbüro für die Regelbefolgung dieses Produktes:

LG Electronics Inc.
EU Representative, Krijgsman 1,
1186 DM Amstelveen, The Netherlands

Bitte beachten Sie, dass dies KEIN Ansprechpartner für den Kundendienst ist. Informationen zu Kundedienstleistungen finden Sie auf der Garantiekarte oder beim Händler, bei dem Sie dieses Gerät erworben haben.

Inhaltsverzeichnis

1 Erste Schritte

2 Sicherheitshinweise
6 Einzigartige Funktionen
6 Zubehör
6 Voraussetzungen zur Dateiwiedergabe
6 – Voraussetzungen für MP3-/WMA-Audiodateien
7 – Kompatible USB-Geräte
7 – Anforderungen an USB-Geräte
8 Fernbedienung
10 Bedienungsfeld
11 Rückseite

2 Anschlüsse

12 Anschluss der Lautsprecher
12 – Anschluss der Lautsprecher an das Gerät
12 Antennenanschluss
13 Anschluss von Zusatzgeräten
13 – USB-Anschluss
13 – PORT. IN-Anschluss

3 Bedienung

14 Grundfunktionen
14 CD/USB Betrieb
14 – Ordner auswählen
15 Weitere Funktionen
15 – Programmierte Wiedergabe
15 – Dateiinformationen anzeigen (ID3-TAG)
15 – Ton vorübergehend stummschalten
15 – BASS und TREBLE einstellen
16 Radiobetrieb
16 – Radio hören
16 – Speichern von Radiosendern
16 – Schlechten UKW-Empfang verbessern
16 – Alle gespeicherten Sender löschen
17 – Hinweise über Radiosender anzeigen
17 – Automatische Senderprogrammierung (ASPM)
18 – Alle gespeicherten RDS-Sender löschen
18 Die Uhrzeit einstellen
19 – Alarm einstellen
19 – Einstellen des Sleep-Timers
19 – Dimmer
20 Musik vom Zusatzgerät hören
20 – Automatische Abschaltung

4 Fehlersuche

21 Fehlersuche

5 Anhang

22 Allgemeine Spezifikationen
23 Wartung
23 – Umgang mit dem Gerät
23 – Hinweise zu Discs
23 Marken und Lizenzen

Einzigartige Funktionen

Anschluss für tragbare Geräte

Wiedergabe von Musik auf Ihrem tragbaren Gerät. (zum Beispiel für MP3s oder Notebooks)

Radio

Radio hören.

USB

Wiedergabe von Musik auf Ihrem USB-Gerät.

BASS und TREBLE verstärken

Bässe und Höhen beim Hören von Musik verstärken.

Alarm

Wecker auf die gewünschte Uhrzeit einstellen.

Zubehör

Bitte prüfen Sie den Lieferumfang auf Vollständigkeit.

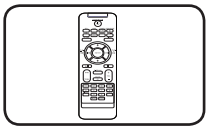

Fernbedienung (1)

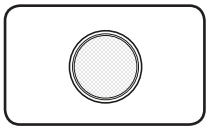

Batterie (1)

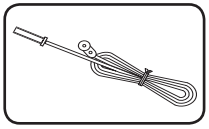

FM-Antenne (1)

Voraussetzungen zur Dateiwiedergabe

Voraussetzungen für MP3-/ WMA-Audiodateien

MP3 / WMA-Datei-Kompatibilität mit diesem Gerät ist wie folgt begrenzt:

- Sampling-Frequenz: zwischen 8 kHz und 48 kHz (MP3), zwischen 8 kHz und 48 kHz (WMA)
- Bitrate: zwischen 32 kbps und 384 kbps (MP3), zwischen 32 kbps und 384 kbps (WMA)
- Dateianzahl: Maximal 999.
- Dateierweiterungen: ".mp3"/".wma"
- CD-ROM-Dateiformat: ISO9660/ JOLIET
- Es wird die Verwendung von Easy-CD Creator empfohlen, mit dem das ISO9660-Dateisystem erstellt wird.
- Die Option Disc-Format muss auf [Mastered] eingestellt werden, damit wiederbeschreibbare Discs nach der Formatierung mit LG Playern kompatibel sind. Mit dem Live File System formatierte Discs können nicht auf LG Playern wiedergegeben werden. (Mastered/Live File System: Disc-Formatierungssystem unter Windows Vista)

Kompatible USB-Geräte

- MP3-Player: MP3-Player mit Flash-Speicher.
- USB-Flash-Laufwerk: Gerät mit Unterstützung für USB 2,0 oder USB 1,1.
- Trotz der USB-Fähigkeit dieses Gerätes werden jedoch nicht alle USB-Geräte unterstützt.

Anforderungen an USB-Geräte

- Geräte, für die zum Anschluss an einen Computer eine zusätzliche Softwareinstallation erforderlich ist, werden nicht unterstützt.
- Das USB-Gerät niemals während der Dateiübertragung trennen.
- Der Suchlauf kann bei USB-Geräten mit hoher Kapazität etwas länger als eine Minute dauern.
- Zur Vermeidung von Datenverlust sollten Sicherungskopien sämtlicher Daten erstellt werden.
- Bei Verwendung eines USB-Verlängerungskabels oder USB-Hubs wird das USB-Gerät nicht erkannt.
- Geräte, die mit dem NTFS-Dateisystem formatiert sind, werden nicht unterstützt. (Es werden nur die Dateisysteme FAT16 und FAT32 unterstützt.)
- Dieses Gerät wird nicht unterstützt, falls insgesamt mehr als 1 000 Dateien gespeichert wurden.
- Externe Festplatte, gesperrte Gerät oder USB-Festplatten werden nicht unterstützt.
- Der USB-Anschluss des Gerätes kann nicht mit einem PC verbunden werden. Das Gerät kann somit nicht als Speichergerät eingesetzt werden.
- Bestimmte USB-Geräte funktionieren nicht zusammen mit diesem Gerät.

Fernbedienung

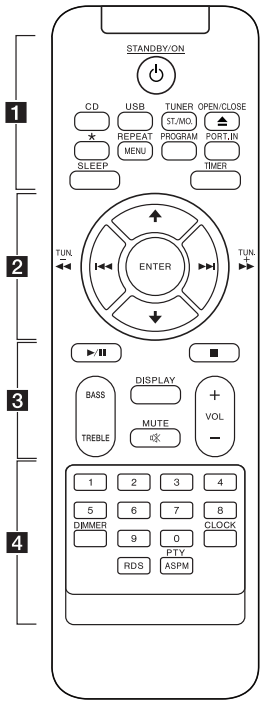

1

STANDBY/ON : Schaltet das Gerät EIN und AUS.

CD : CD-Funktion auswählen.

USB : USB-Funktion auswählen.

TUNER/ST./MO. :

- TUNER-Funktion auswählen.
- Auswahl Mono/Stereo.

OPEN/CLOSE : Öffnet bzw. schließt das Disc-Fach.

★ : Diese Taste ist nicht belegt.

REPEAT/MENU : Tracks/Dateien mehrmals oder in zufälliger Reihenfolge wiedergeben.

PROGRAM :
-Radiosender speichern.
-Playliste zur späteren Wiedergabe erstellen.

PORT.IN : Portable-Funktion auswählen.

SLEEP : Das Gerät kann zu einer festgelegten Zeit automatisch ausgeschaltet werden.

TIMER : Mit Hilfe der TIMER-Funktion können Sie die DISC- und USB-Wiedergabe sowie den TUNER-Empfang zur gewünschten Uhrzeit ein- und ausschalten.

2

ENTER : Einstellung übernehmen.

▲/▼ :

- Suche nach Ordnern mit MP3-/WMA-Dateien. Drücken Sie bei der Wiedergabe einer CD/von einem USB-Gerät mit mehreren Ordnern, in denen MP3-/WMA-Dateien gespeichert sind, die Taste ▲/▼, um den gewünschten Ordner zur Wiedergabe auszuwählen.

- Eine Sendernummer für einen Radiosender wählen.

I◀◀ / ▶▶I (Überspringen) : Zum nächsten oder vorherigen Track/zur Datei.
◀◀/▶▶ (Suchen) : Suchlauf zurück oder vor.

TUN. -/+ : Radiosender auswählen.

3

▶/II (Play/Pause) : Wiedergabe Start oder Pause.

■ : Wiedergabe anhalten.

BASS/TREBLE : Bässe und Höhen einstellen.

DISPLAY : Anzeige von Informationen über Ihre Musik. Eine MP3-Datei enthält oftmals einen ID3-Tag. Dieser Tag beinhaltet Informationen wie Titel, Künstler, Album oder Zeit.

MUTE : Ton stummschalten.

VOL +/- : Einstellen der Lautstärke.

4

Nummerntasten 0 bis 9 : Einen gewünschten Track/eine Datei direkt auswählen.

DIMMER : Helligkeit der Anzeige verringern.

CLOCK : Uhrzeit einstellen und anzeigen.

RDS : RDS (Radio Data System) (Siehe Seite 17)

PTY/ASPM :

- Radiosender nach Typ suchen.

- ASPM (Automatische Senderprogrammierung) (Siehe Seite 17)

Einlegen der Batterien

Vor der ersten Verwendung der Fernbedienung muss die Schutzlasche herausgezogen werden.

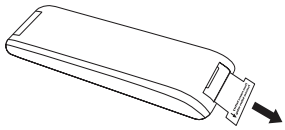

1. Öffnen Sie das Batteriefach.

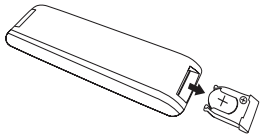

2. Drücken Sie auf den Rand der Batterie (der gepunktete Bereich, wie in der Abbildung gezeigt) und nehmen Sie die Batterie heraus.



3. Drehen Sie das Batteriegehäuse um und legen Sie eine neue Batterie mit der Polung (+) zur Markierung (+) am Batteriegehäuse zeigend ein. Drücken Sie die Batterie vorsichtig hinein.

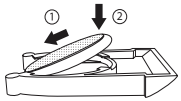

4. Schließen Sie das Batteriefach.

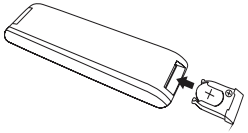

⚠ Achtung

Bei unsachgemäßer Handhabung der in diesem Gerät verwendeten Batterie besteht die Gefahr von Bränden oder Verätzungen. Die Batterie nicht wieder aufladen, öffnen, verbrennen oder über 100°C erwärmen. Es sollten nur Batterien vom Modell CR2025 verwendet werden. Bei Einsatz einer Batterie eines anderen Typs besteht Brand- oder Explosionsgefahr. Verbrauchte Batterien sollten entsorgt werden. Batterien nicht in der Nähe von Kindern aufbewahren. Niemals öffnen oder in offenes Feuer werfen.

! Hinweis

Die Batterie nicht in die gezeigte Richtung herausziehen.

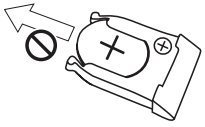

Bedienungsfeld

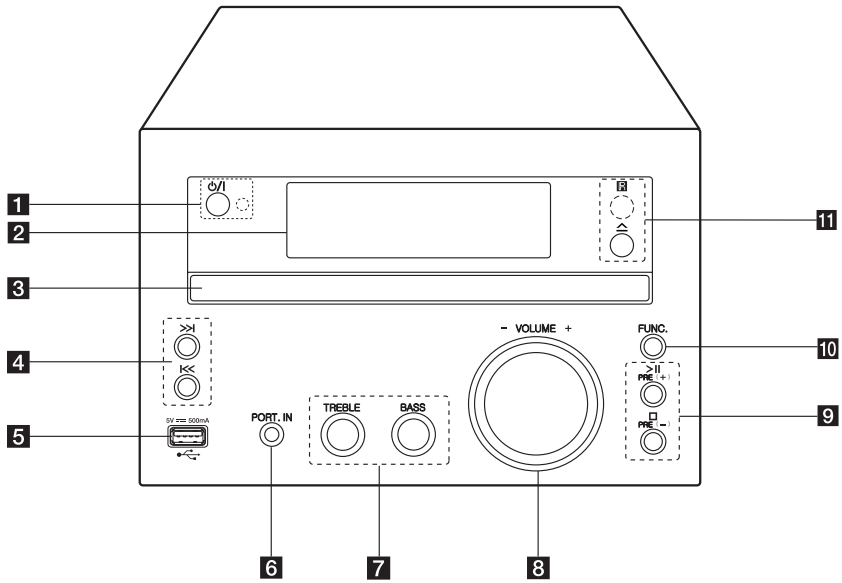

1 ⏻/❙ (Ein-/Ausschalten)
Schaltet das Gerät EIN und AUS.

LED-Anzeige
Die LED-Anzeige leuchtet im Bereitschaftsmodus.

2 Anzeigefenster

3 Disc-Fach
Disc einlegen.

4 ❙<< / >>❙ (Überspringen/Suchlauf)
- Suchlauf zurück oder vor.
- Zum nächsten oder vorherigen Kapitel/Track/ zur Datei springen.
- Einen gewünschten Radiosender einstellen.

5 USB-Anschluss
Wiedergabe von Audiodateien eines angeschlossenen USB-Gerätes.

6 **PORT. IN**
Wiedergabe von Musik auf Ihrem tragbaren Gerät.

7 **TREBLE/BASS**
Musik mit den gewünschten Höhen und Bässen wiedergeben.

8 **VOLUME-/+**
Lautstärke der Lautsprecher einstellen.

9 **>II**
Wiedergabe starten oder unterbrechen.
□
Wiedergabe anhalten.
PRE(+)/PRE(-)
Sendernummern auswählen.

10 **FUNC.**
Funktion und Eingangsquelle auswählen.

11 ⏏ (Öffnen/schließen)
Öffnet bzw. schließt das Disc-Fach.

R
Fernbedienungssensor

Rückseite

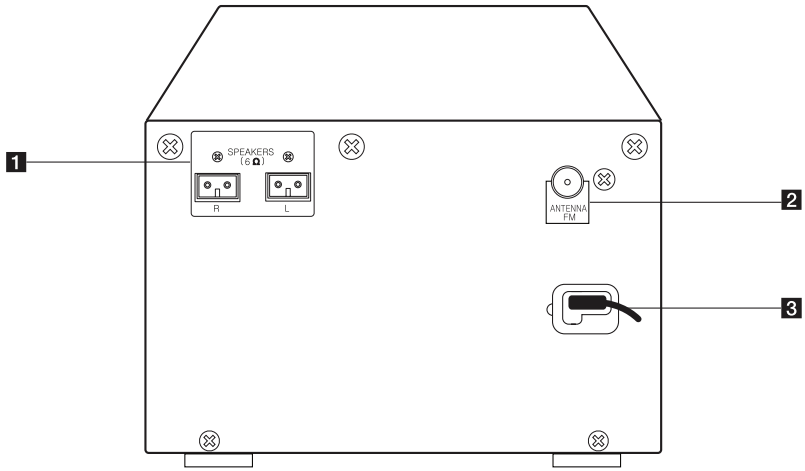

1 Anschluss **SPEAKERS** (**R/L**)
2 **ANTENNA FM**
3 Netzkabel

Anschluss der Lautsprecher

Anschluss der Lautsprecher an das Gerät

Schließen Sie die Stecker der Lautsprecherkabel an die Anschlüsse mit der Bezeichnung SPEAKER an.

Schließen Sie den rechten Stecker am Anschluss **R** und den linken Stecker am Anschluss **L** an.

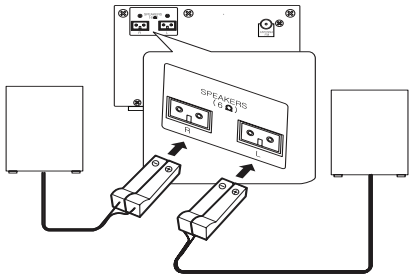

Achtung

Die Lautsprecher enthalten magnetische Bauteile. Aus diesem Grund können Farbverfälschungen auf dem Bildschirm oder PC-Monitor auftreten. Die Lautsprecher sollten daher in ausreichendem Abstand zum Fernseher oder PC-Monitor aufgestellt werden.

Anschluss	Lautsprecher	Position
R	Vorn	Vorn rechts
L	Vorn	Vorn links

Antennenanschluss

Schließen Sie zum Radioempfang die mitgelieferte UKW-Antenne an.

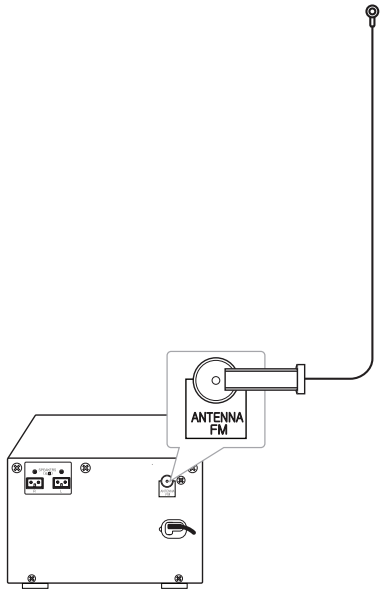

Hinweis

Die UKW-Drahtantenne muss vollständig entfaltet werden.

Anschluss von Zusatzgeräten

USB-Anschluss

Schließen Sie das USB-Speichergerät (z. B. MP3-Player) am USB-Anschluss auf der Vorderseite des Gerätes an.

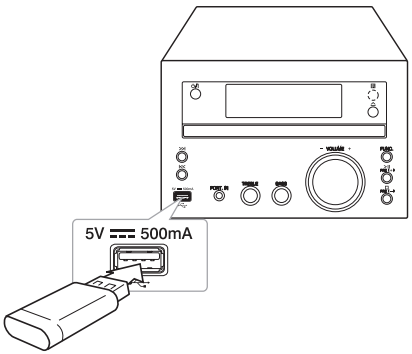

Hinweis

- USB-Gerät vom Gerät trennen.
  1. Wählen Sie eine andere Funktion/ einen anderen Modus oder drücken Sie zweimal nacheinander die Taste ■ auf der Fernbedienung bzw. □ am Gerät.
  2. Ziehen Sie das USB-Gerät ab.

PORT. IN-Anschluss

Anschluss eines tragbaren Gerätes (Kopfhörer oder Line-out-Anschluss z. B. eines MP3- oder PMP-Players) an den Eingangsanschluss PORT. IN.

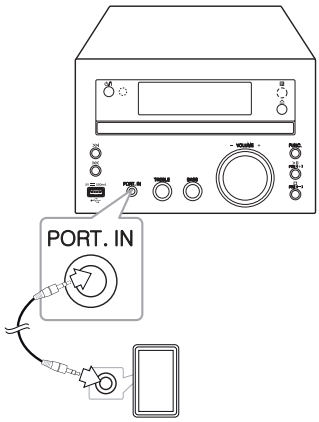

Grundfunktionen

CD/USB Betrieb

1. Legen Sie dadurch die Disc ein, dass Sie ⏏**OPEN/CLOSE** auf der Fernbedienung bzw. ⏏ auf dem Gerät drücken.

   Oder schließen Sie das USB-Gerät am USB-Anschluss an.
2. Wählen Sie die CD oder USB-Funktion mit **CD** oder **USB** auf der fernbedienung oder **FUNC.** auf das gerät.
3. Drücken Sie ⏮ / ⏭ auf der Fernbedienung oder ⏮ / ⏭ auf dem Gerät, um einen Track oder eine Datei zu wählen, den oder die Sie spielen möchten.

Funktion	Drücken
Stop	Drücken Sie die Taste ■ auf der Fernbedienung bzw. am Gerät.
Wiedergabe	Drücken Sie die Taste ▶/❚❚ auf der Fernbedienung bzw. ⏯ am Gerät.
Pause	Drücken Sie während der Wiedergabe die Taste ▶/❚❚ auf der Fernbedienung bzw. ⏯ am Gerät.
Zum vorherigen/ nächsten Track/ zur Datei springen	Drücken Sie während der Wiedergabe die Taste ⏭ auf der Fernbedienung bzw. ⏭ am Gerät, um zum nächsten Track/zur Datei zu springen. Drücken Sie während der ersten zwei Sekunden der Wiedergabe die Taste ⏮ auf der Fernbedienung bzw. ⏮ am Gerät, um zum vorherigen Track/ zur Datei zu springen. Drücken Sie nach den ersten drei Sekunden der Wiedergabe die Taste ⏮ auf der Fernbedienung bzw. ⏮ am Gerät, um zum Anfang des aktuellen Tracks/der Datei zu springen.
Suchlauf nach einem Titelabschnitt	Halten Sie die Taste ◀◀/▶▶ auf der Fernbedienung bzw. ⏮ / ⏭ am Gerät während der Wiedergabe gedrückt und lassen Sie sie an der gewünschten Stelle los.
Wiederholte oder Zufalls-Wiedergabe	Drücken Sie mehrmals die Taste **REPEAT/MENU** auf der Fernbedienung zur Anzeige in der folgenden Reihenfolge, REPEAT1 -> REPEAT GROUP(Only MP3) -> REPEAT -> RAND.(RANDOM) -> OFF

Ordner auswählen

1. Drücken Sie mehrmals die Taste ▲/▼ auf der Fernbedienung, bis der gewünschte Ordner angezeigt wird.
2. Drücken Sie die Tasten ▶/❚❚ auf der Fernbedienung bzw. ⏯ am Gerät. Daraufhin wird die erste Datei im Ordner wiedergegeben.

Hinweis

- Die Ordner/Dateien auf einem USB-Gerät und auf einer CD werden wie folgt angezeigt.

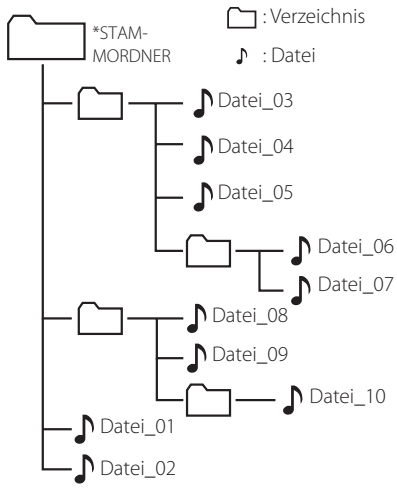

- Dateien und Ordner werden in der aufgenommenen Reihenfolge aufgelistet und können je nach Aufnahme unterschiedlich dargestellt werden.
- Ordner werden in der folgenden Reihenfolge angezeigt:
  FAT(USB) : DATEI_01 -> DATEI_02 -> DATEI_03 -> DATEI_04 -> DATEI_05 -> **DATEI_06 -> DATEI_07 -> DATEI_08 -> DATEI_09** -> DATEI_10
  CD : DATEI_01 -> DATEI_02 -> DATEI_03 -> DATEI_04 -> DATEI_05 -> **DATEI_08 -> DATEI_09 -> DATEI_06 -> DATEI_07** -> FILE_10
- *STAMMORDNER : Der erste Bildschirm wird angezeigt, wenn der Computer das USB-Gerät als "STAMMORDNER" erkannt hat.

Weitere Funktionen

Programmierte Wiedergabe

Mit der Programmfunktion können Sie Ihre Lieblingstitel auf einer Disc oder einem USB-Gerät im Receiver speichern.

Ein Programm kann bis zu 20 Titel/Dateien enthalten.

1. Legen Sie eine CD ein oder schließen Sie ein USB-Gerät an und warten Sie, bis der Datenträger gelesen wurde.
2. Drücken Sie bei angehaltener Wiedergabe die Taste **PROGRAM** auf der Fernbedienung.
3. Drücken Sie die Taste **I◄◄ / ►►I** auf der Fernbedienung bzw. **I<< / >>I** auf dem Gerät, um einen Titel/eine Datei auszuwählen.
4. Drücken Sie nochmals die Taste **PROGRAM** um den nächsten Titel/die nächste Datei zu speichern und auszuwählen.
5. Drücken Sie zur Wiedergabe der programmierten Musikdateien die Taste **►/II** auf der Fernbedienung bzw. **>II** am Gerät.
6. Drücken Sie zum Aufheben der Auswahl zweimal die Taste ■ auf der Fernbedienung bzw. □ am Gerät.

Hinweis

Die Programmierung wird ebenfalls gelöscht, wenn die Disc aus dem Gerät genommen, das USB-Gerät getrennt, das Gerät ausgeschaltet oder eine andere Funktion aufgerufen wird.

Dateiinformationen anzeigen (ID3-TAG)

Während der Wiedergabe einer MP3-Datei mit Dateiinformationen können diese durch Drücken der Taste **DISPLAY**. angezeigt werden.

Ton vorübergehend stummschalten

Drücken Sie **MUTE** auf der Fernbedienung, um Ihr Gerät stumm zu schalten.
Der Ton kann stummgeschaltet werden, falls z. B. das Telefon klingelt. Daraufhin erscheint kurzzeitig die Meldung "MUTE" im Anzeigefenster. Um die Stummschaltung aufzuheben, drücken Sie nochmals auf **MUTE** oder ändern Sie die Lautstärke.

BASS und TREBLE einstellen

Die Bässe und Höhen zur Musikwiedergabe können mit den Tasten **BASS** und **TREBLE** eingestellt werden.

Fernbedienung : Drücken Sie die Taste **BASS/ TREBLE**. Dara**u**fhin erscheint die Anzeige "BASS/ TREB". Stellen Sie mit den **VOL+/-** den gewünschten Klang ein.
Gerät : Drehen Sie den Schalter **BASS/TREBLE** nach rechts und links. Daraufhin erscheint die Anzeige "BASS/TREB".

In der Anzeige	Beschreibung
BASS	Bässe verstärken.
TREB(TREBLE)	Höhen verstärken.

Radiobetrieb

Radio hören

1. Drücken Sie **TUNER/ST./MO.** auf der Fernbedienung oder **FUNC.** auf dem Gerät bis FM im Display erscheint.
2. Automatische Sendereinstellung : Halten Sie die Taste **TUN. -/+** auf der Fernbedienung bzw. **I<< / >>I** am Gerät ca. zwei Sekunden lang gedrückt, bis sich die Frequenzanzeige ändert, und lassen Sie die Taste dann los. Die Sendersuche stoppt, sobald ein Radiosender empfangen wird.

   Manuelle Sendereinstellung : Drücken Sie mehrmals die Taste **TUN. -/+** auf der Fernbedienung bzw. **I<< / >>I** am Gerät.
3. Stellen Sie mit den Tasten **VOL+/-** auf der Fernbedienung bzw. **VOLUME-/+** am Gerät die gewünschte Lautstärke ein.

Speichern von Radiosendern

Es können 50 Sender für UKW gespeichert werden.

Vor der Sendersuche sollte die Lautstärke verringert werden.

1. Drücken Sie die Taste **TUNER/ST./MO.** auf der Fernbedienung bzw. **FUNC.** auf dem Gerät, bis das Symbol FM im Anzeigefenster erscheint.
2. Stellen Sie mit den Tasten **TUN. -/+** auf der Fernbedienung bzw. **I<< / >>I** am Gerät die gewünschte Frequenz ein.
3. Drücken Sie **PROGRAM**. Eine voreingestellte Nummer wird im Display blinken.
4. Drücken Sie zur Auswahl der gewünschten Sendernummer die Taste ▲/▼ auf der Fernbedienung bzw. **PRE(+)/PRE(-)** am Gerät.
5. Drücken Sie **PROGRAM**. Der Radiosender ist gespeichert.
6. Wiederholen Sie die Schritte 2 bis 5, um weitere Sender zu speichern.
7. Um einen gespeicherten Radiosender anzuhören, drücken Sie die Taste ▲/▼ auf der Fernbedienung bzw. **PRE(+)/PRE(-)** am Gerät.

Schlechten UKW-Empfang verbessern

Drücken Sie die Taste **TUNER/ST./MO.** auf der Fernbedienung. Daraufhin ändert sich die Tuner-Einstellung von Stereo nach Mono. Auf diese Weise wird die Empfangsqualität verbessert.

Alle gespeicherten Sender löschen

1. Halten Sie die Taste **PROGRAM** ca. zwei Sekunden lang gedrückt. Daraufhin blinkt das Symbol "ERASE" im Anzeigefenster.
2. Drücken Sie nun die Taste **PROGRAM** um alle gespeicherten Sender zu löschen.

Hinweise über Radiosender anzeigen

Der UKW-Tuner ist mit der RDS-Funktion (Radio Data System) ausgestattet. Hierbei werden Information über den gerade eingestellten Radiosender angezeigt. Drücken Sie mehrmals die Taste **RDS**, um die verschiedenen Datentypen zu durchlaufen:

PS (Name des Programmdienstes)
Der Name des Kanals erscheint in der Anzeige.

PTY (Programmarterkennung)
Die Programmart (z. B. Jazz oder Nachrichten) erscheint in der Anzeige.

RT (Radiotext)
Textmeldungen mit Sonderinformationen des Senders. Der Text läuft u. U. über die Anzeige.

CT (Vom Sender ausgestrahlte Uhrzeit)
Anzeige des vom Sender ausgestrahlten Datums und der Uhrzeit.

Um Radiosender mit einem bestimmten Programmtyp zu suchen, drücken Sie die Taste **RDS**. In der Anzeige erscheint der zuletzt eingestellte Programmtyp. Drücken Sie einmal oder mehrmals die Taste **PTY/ASPM** um einen bevorzugten Programmtyp einzustellen. Drücken Sie **TUN. -/+** um den automatischen. Suchlauf zu starten. Sobald ein Sender gefunden wurde, wird der Suchlauf angehalten.

Automatische Senderprogrammierung (ASPM)

Mithilfe dieser Funktion können automatisch bis zu 50 Radiosender gesucht und gespeichert werden.

1. Drücken Sie die Taste **TUNER/ST./MO.** auf der Fernbedienung bzw. **FUNC.** am Gerät, bis das Symbol FM im Anzeigefenster erscheint.
2. Halten Sie die Taste **PTY/ASPM** mindestens drei Sekunden lang gedrückt. Daraufhin blinkt das Symbol "ASPM" im Anzeigefenster und der Suchlauf beginnt. (87,50 - 108,00 MHz)
   Um den Suchlauf zu beenden, drücken Sie nochmals auf **PTY/ASPM**.
3. Sobald ein RDS-Radiosender gefunden wurde, wird dieser gespeichert.
4. Nach dem Suchlauf wird die Anzahl gespeicherter Radiosender angezeigt und das Symbol "END" erscheint.
5. Auch bei manueller Belegung einer Speicherplatztaste mit einem UKW-Sender wird im Anschluss eine Schnellwahlnummer für einen RDS-Sender gespeichert.
6. Drücken Sie zum Anhören eines gespeicherten Senders die Taste ▲/▼.

Alle gespeicherten RDS-Sender löschen

1. Halten Sie die Taste **PROGRAM** ca. zwei Sekunden lang gedrückt. Daraufhin blinkt das Symbol "ERASE" im Anzeigefenster.
2. Drücken Sie nun die Taste **PROGRAM** um alle gespeicherten Sender zu löschen.

Hinweis

- Falls ein Sender auf unterschiedlichen Frequenzen ausgestrahlt wird, wird nur die stärkste Frequenz gespeichert.
- Sobald 50 Sender gespeichert wurden, wird der Suchlauf abgebrochen.
- Sollte kein Sender gespeichert worden sein, werden ca. vier Sekunden lang die Meldungen "0 MEM" und "END" angezeigt.
- Bei sehr schwachem RDS-Signal wird ein Sender möglicherweise nicht gespeichert.
- Falls bereits 50 Sender gespeichert wurden, ist keine ASPM möglich. Vor dem Suchen Speichern neuer RDS-Sender sollten bereits gespeicherte Sender gelöscht werden.

Die Uhrzeit einstellen

1. Gerät ein- und ausschalten.
2. Halten Sie die Taste **CLOCK** mindestens zwei Sekunden lang gedrückt.
3. Auswahl des Alarmmodus mit ⏮/⏭.
   - 12 HOUR (zur Anzeige von am und pm) oder 24 HOUR (für 24-Stunden-Anzeige)
4. Drücken Sie **CLOCK** um Ihre Auswahl zu bestätigen.
5. Wählen Sie mit der Taste ⏮/⏭. die Stunden.
6. Drücken Sie **CLOCK**.
7. Wählen Sie mit der Taste ⏮/⏭. die Minuten.
8. Drücken Sie **CLOCK**.
9. Um die Uhrzeit einzustellen, wiederholen Sie die Schritte 2-8.

Alarm einstellen

Sie können das Gerät als Wecker benutzen.
Sie müssen die Uhr einstellen, bevor Sie den Wecker einstellen.

1. Schalten Sie das Gerät ein.
2. Halten Sie die Taste **TIMER** gedrückt. Daraufhin werden nacheinander die verfügbaren Wecktöne angezeigt.
3. Wählen Sie das gewünschte ein, und drücken Sie zum Speichern auf **TIMER**.
   (TUNER/CD/USB)
4. Daraufhin erscheint die Meldung "ON TIME". Dies ist die gewünschte Einschaltzeit für das Gerät. Wählen Sie mit den Tasten ⏮/⏭ die Stunden und Minuten und drücken Sie zum Speichern auf **TIMER**.
5. Daraufhin erscheint die Meldung "OFF TIME". Dies ist die gewünschte Ausschaltzeit für das Gerät.
   Wählen Sie mit der Taste ⏮/⏭ die Stunden und Minuten und drücken Sie zum Speichern auf **TIMER**.
6. Stellen Sie mit der Taste ⏮/⏭ die Lautstärke ein und drücken Sie zum Speichern auf **TIMER**.
7. Daraufhin werden die Einstellungen angezeigt.
8. Um die Weckzeit einzustellen, wiederholen Sie die Schritte 2-6.

Hinweis

- Sollte bereits eine Weckzeit programmiert worden sein, kann diese durch Drücken auf **TIMER** im Bereitschaftsmodus angezeigt werden.
- Um die programmierte Weckzeit zu deaktivieren, drücken Sie bei eingeschaltetem Gerät die Taste **TIMER**.
- Um die Weckzeit zu aktivieren, drücken Sie bei eingeschaltetem Gerät die Taste **TIMER**. Daraufhin werden die Weckzeit sowie das Alarm-Symbol ⏲ angezeigt.

Einstellen des Sleep-Timers

Drücken Sie mehrmals die Taste **SLEEP** und stellen Sie mit den Tasten **ENTER** die Zeit bis zum Ausschalten des Gerätes zwischen 15 und 90 Minuten ein. Nach Ablauf dieser Zeit wird das Gerät ausgeschaltet. (Die Einstellung erfolgt in der folgenden Reihenfolge: 15 -> 30 -> 45 -> 60 -> 90 -> AUS(OFF))

Um die Einschlaf-Funktion zu beenden, drücken Sie mehrmals die Taste **SLEEP**, bis die Anzeige "SLEEPOFF" erscheint.

Hinweis

- Die verbleibende Zeit bis zum Ausschalten des Gerätes kann angezeigt werden.
- Drücken Sie die Taste **SLEEP**. Im Anzeigefenster wird die Zeit bis zum Ausschalten des Gerätes angezeigt.

Dimmer

Drücken Sie einmal die Taste **DIMMER** Das Anzeigefenster wird um die Hälfte verdunkelt. Drücken Sie zum Abbrechen nochmals die Taste **DIMMER**.

Musik vom Zusatzgerät hören

Das Gerät kann zur Wiedergabe von Musiktiteln zahlreicher Zusatzgeräte eingesetzt werden.
(Siehe Seite 13)

1. Schließen Sie das Zusatzgerät am PORT. IN-Anschluss des Gerätes an.
2. Schalten Sie das Gerät über die Taste ⏻/| ein. (Ein-/Ausschalten).
3. Drücken Sie zur Auswahl der Funktion PORTABLE die Taste **FUNC.** am Gerät.
4. Schalten Sie das Zusatzgerät ein und starten Sie die Wiedergabe.

Automatische Abschaltung

Dieses Gerät schaltet sich aus Energiespargründen aus, wenn das Hauptgerät nicht mit dem externen Gerät verbunden und länger als 25 Minuten nicht benutzt wird. Dieses Gerät schaltet sich ebenfalls aus, wenn seit der Verbindung des Hauptgerätes über einen analogen Eingang mit einem anderen Gerät 6 Stunden vergangen sind.

Fehlersuche

Störung	Ursache & Behebung
Kein Strom.	• Der Netzstecker ist nicht angeschlossen. Schließen Sie das Netzkabel an. • Überprüfen Sie die Stromversorgung. Überprüfen Sie die Funktion der Steckdose mit anderen Elektrogeräten.
Kein Ton.	• Überprüfen Sie die Funktion der Steckdose mit anderen Elektrogeräten. Drücken Sie die Taste **FUNC.** um die gewählte Funktion anzuzeigen. • Die Lautsprecherkabel sind nicht korrekt angeschlossen. Schließen Sie die Lautsprecherkabel korrekt an. • Die Lautstärke ist zu gering eingestellt. Stellen Sie mit den Tasten **VOLUME -/+** die Lautstärke ein.
Das Gerät startet die Wiedergabe nicht.	• Es ist eine nicht spielbare Disc eingelegt. Eine spielbare Disc einlegen. • Es ist keine Disc eingelegt. Eine Disc einlegen. • Die Disc ist verschmutzt. Die Disc reinigen. (Siehe Seite 23.) • Die Disc wurde falsch herum eingelegt. Legen Sie eine Disc mit dem Etikett oder der bedruckten Seite nach oben ein.
Radiosender können nicht eingestellt werden.	• Die Antenne ist falsch ausgerichtet oder angeschlossen. Richten Sie die Antenne aus. • Die Signalstärke der Radiosender ist zu gering. Stellen Sie die Sender manuell ein. • Es wurden keine Radiosender gespeichert oder die Speicherplatztasten wurden (beim Suchlauf nach voreingestellten Sendern) gelöscht. Speichern Sie einige Radiosender nach den Anleitungen auf Seite 16.
Die Fernbedienung funktioniert nicht richtig.	• Die Fernbedienung ist nicht auf den Fernbedienungs-Sensor des Gerätes gerichtet. Richten Sie die Fernbedienung auf den Fernbedienungs-Sensor des Gerätes. • Die Fernbedienung ist zu weit vom Gerät entfernt. Die Fernbedienung sollte nicht weiter als 5 m entfernt verwendet werden. • Zwischen Fernbedienung und Gerät befindet sich ein Hindernis. Entfernen Sie das Hindernis. • Die Batterie der Fernbedienung ist schwach. Tauschen Sie die Batterien gegen neue aus.

Allgemeine Spezifikationen

Allgemein	
Netzteil	Siehe Hauptetikett.
Stromverbrauch	Siehe Hauptetikett.
Gesamtgewicht	1,4 kg
Äußere Abmessungen (B/H/T)	160 x 107 x 250 mm
Betriebstemperatur	5 °C bis 35 °C (41 °F bis 95 °F)
Luftfeuchtigkeit während des Betriebs	5 % bis 85 %
Bus-Stromversorgung	DC 5 V ⎓ 500 mA

Tuner	
UKW(FM)-Empfangsbereich	87,5 bis 108,0 MHz bzw 87,50 bis 108,00 MHz

Verstärker	
Ausgangsleistung	20 W + 20 W

CD	
Frequenzgang	40 Hz bis 20 kHz
Störabstand	70 dB
Dynamikbereich	55 dB

Lautsprecher	
Typ	1-Weg 1-Lautsprecher
Widerstand	6 Ω
Nenneingangsleistung	20 W
Max. Eingangsleistung	40 W
Abmessungen (B x H x T)	136 x 180 x 210 mm
Gesamtgewicht (1 Stk.)	1,3 kg

- Design and specifications are subject to change without notice.

Wartung

Umgang mit dem Gerät

Transport des Gerätes

Bitte bewahren Sie die Originalverpackung auf. Um einen ausreichender Schutz beim Transport des Gerätes zu erreichen, verpacken Sie das Gerät in der Originalverpackung.

Reinigung der äußeren Oberflächen

Verwenden Sie keine flüchtigen Flüssigkeiten, wie Insektensprays.

Durch zu starken Druck beim Abwischen können die Oberflächen beschädigt werden.

Gummi- oder Plastikteile sollten nicht über einen längeren Zeitraum mit dem Gerät in Kontakt sein.

Reinigung des Gerätes

Verwenden Sie zur Reinigung des Players ein weiches, trockenes Tuch. Starke Verunreinigungen können mit einem weichen und mit milder Reinigungslösung angefeuchteten Tuch entfernt werden. Keine Lösemittel wie Alkohol, Benzin oder Verdünner verwenden, ansonsten können die Oberflächen des Gerätes beschädigt werden.

Pflege des Gerätes

Bei diesem Gerät handelt es sich um ein High-Tech-Präzisionsgerät. Die Bildqualität verschlechtert sich, wenn die Linse und Teile des Disc-Laufwerks verschmutzt bzw. abgenutzt sind. Detaillierte Hinweise erhalten Sie bei Ihrem Kundendienst-Center.

Hinweise zu Discs

Umgang mit Discs

Keine Etiketten oder Klebeband aufkleben.

Aufbewahrung von Discs

Legen Sie die Disc nach der Wiedergabe in die Hülle. Die Disc keiner direkten Sonneneinstrahlung oder Wärmequellen aussetzen und nicht in einem direkt in der Sonne geparkten Fahrzeug liegen lassen.

Reinigung von Discs

Keine starken Lösemittel wie Alkohol, Benzin, Verdünner, handelsübliche Reiniger oder Antistatiksprays für Schallplatten verwenden.

Marken und Lizenzen

Plays Windows Media™

R·D·S



CM2030-DU_ADEULLB_GER_7533.indd 24 2013-03-13 9:32:05