LG
Life's Good

ภาษาไทย

คู่มือการใช้งาน

ฟังเพลงอย่างมีสไตล์
ลำโพงไร้สายพร้อมแท่นเสียบต่อคู่

โปรดอ่านคู่มือนี้อย่างละเอียดก่อนที่จะเริ่มใช้งานอุปกรณ์แ
ละเก็บคู่มือไว้เพื่อใช้อ้างอิงในอนาคต

ND5530

MFL67886914

ข้อมูลด้านความปลอดภัย



ข้อควรระวัง: เพื่อลดความเสี่ยงในการถูกไฟฟ้าช็อต ห้ามถอดฝาครอบเครื่อง (หรือฝาด้านหลัง) ผู้ใช้ไม่สามารถตรวจซ่อมชิ้นส่วนภายในได้ โปรดขอรับบริการจากช่างที่ผ่านการรับรอง



สัญลักษณ์รูปสายฟ้าและลูกศรในสามเหลี่ยมด้านเท่าเป็นสัญลักษณ์สำหรับเตือนให้ผู้ใช้ระมัดระวังบริเวณภายในอุปกรณ์ซึ่งมีแรงดันไฟฟ้าในระดับที่เป็นอันตรายและไม่ได้ผ่านการหุ้มฉนวน แรงดันไฟฟ้าดังกล่าวมีปริมาณมากพอที่จะทำให้เกิดไฟฟ้าช็อตได้



เครื่องหมายตกใจภายในสามเหลี่ยมด้านเท่า มีวัตถุประสงค์เพื่อเตือนผู้ใช้ได้ทราบถึงความสำคัญของคำแนะนำในการใช้งานและการบำรุงรักษา (บริการ) ที่มีอยู่ในคู่มือที่มาพร้อมกับผลิตภัณฑ์

คำเตือน: เพื่อป้องกันอันตรายจากไฟไหม้หรือไฟฟ้าช็อต ห้ามวางผลิตภัณฑ์นี้ไว้ในบริเวณที่ผลิตภัณฑ์อาจตากฝนหรือสัมผัสกับความชื้น

คำเตือน: ห้ามติดตั้งผลิตภัณฑ์นี้ไว้ในพื้นที่ที่จำกัด เช่น บนชั้นวางหนังสือหรือบริเวณอื่นๆ ที่คล้ายคลึงกัน

ข้อสังเกต: สำหรับข้อมูลด้านความปลอดภัยรวมทั้งรหัสสินค้าและอัตราชัพพลาย โปรดอ้างอิงฉลากหลักที่อยู่ด้านล่างของอุปกรณ์

เครื่องใช้ไฟฟ้าที่ใช้ควรวางไว้บนแผงวงจรที่

ในการติดตั้งเครื่องใช้ไฟฟ้าส่วนใหญ่ จะแนะนำให้เชื่อมต่อเครื่องใช้ไฟฟ้ากับวงจรไฟฟ้าสำหรับเครื่องใช้ไฟฟ้านั้นๆ โดยเฉพาะ

นั่นคือ มีวงจรออกอันเดียวซึ่งใช้กับเครื่องใช้ไฟฟ้าชิ้นเดียวและไม่มีวงจรทางอ อกหรือทางแยกอื่น ๆ เพื่อความแน่ใจ ให้ตรวจสอบข้อมูลในหน้าข้อมูลจำเ พาะของคู่มือใช้งานฉบับนี้ และอย่าติดตั้งน้ำหนักเกินขนาดบนผนัง ถ้ามีการติดตั้งน้ำ หนักเกินขนาดบนผนัง อาจจะทำให้เกิดขั้วหลวมหรือเสียหายต่อสายไฟต่อขยาย ซึ่งอาจจะทำให้สายไฟแตกหรือฉนวน ขาด ล้วนทำให้เกิดอันตรายได้ เงื่อนไขใดๆ เหล่านี้อาจทำให้เกิดไฟฟ้าช็อตหรือไฟไหม้ได้ ตรวจสอบเครื่องใช้ไฟฟ้าหรือสายไฟของท่านเป็น ระยะๆ และถ้าหากพบเห็นความเสียหายหรือการ เสื่อมสภาพใดๆ ให้ถอดปลั๊กออกแล้วหยุดการใช้ เครื่อง และเปลี่ยนสายที่เหมือนกันจากศูนย์บริการที่ได้รับอนุญาต ป้องกันสายไฟจากจากการใช้งานทางกายภาพและทางกลที่ผิด เช่น บิด, งอ, ถูกบีบ, ถูกประตูหนีบ หรือเดินเหยียบ ให้ความสนใจกับปลั๊ก ผนัง และจุดที่สายออกจากเครื่อง ให้ความสนใจกับปลั๊ก ผนัง และจุดที่สายออกจากเครื่อง เมื่อต้องการถอดสายไฟออกจากสายไฟหลัก ให้ดึงดึงปลั๊กสายไฟออก

อุปกรณ์นี้มีแบตเตอรี่แบบพกพาหรือตัวสะสมประจุไฟฟ้าติดตั้งเอาไว้

วิธีที่ปลอดภัยในการถอดแบตเตอรี่ออกจากอุปกรณ์:

ถอดแบตเตอรี่เก่าออก โดยปฏิบัติตามขั้นตอนการใส่แบตเตอรี่ในลำดับย้อนกลับ เพื่อป้องกันการปนเปื้อนของสิ่งแวดล้อมและนำมาซึ่งภัยคุกคามต่อสุขภาพมนุษย์และสัตว์ ให้ทิ้งแบตเตอรี่เก่าลงในที่ทิ้งที่ เหมาะสมตามจุดเก็บขยะต่าง ๆ อย่าทิ้งแบ ตเตอรี่หรือแบตเตอรี่กับของเสียอื่น ๆ ขอแนะนำให้ท่านใช้ระบบการคืนแบ ตเตอรี่และตัวสะสมประจุไฟฟ้าโดยไม่เสียค่าใช้จ่ายที่มีอยู่ในท้องถิ่นของ ท่าน ไม่ควรวางแบตเตอรี่เอาไว้ในบริเวณที่โดนความร้อนสูง เช่น แสงแดด เปลวไฟ หรือบริเวณอื่นๆ ที่มีลักษณะทำนองเดียวกัน

ข้อควรระวัง:

- ไม่ควรวางอุปกรณ์ในบริเวณที่จะสัมผัสกับน้ำ (หยดน้ำหรือน้ำที่กระเด็นใส่) และไม่ควรวางภาชนะบรรจุของเหลว เช่น แจกัน ไว้บนอุปกรณ์
- ห้ามวางวัตถุที่เป็นแหล่งกำเนิดเปลวไฟ เช่น เทียนไขที่จุดไฟไว้บนเครื่องเล่น
- ใช้อะแดปเตอร์ไฟกระแสสลับที่ให้มากับเครื่องเท่านั้น อย่าใช้แหล่งจ่ายไฟจากอุปกรณ์อื่นหรือผู้ผลิตอื่น การใช้สายไฟหรือแหล่งจ่ายไฟอื่น อาจก่อให้เกิดความเสียหายกับอุปกรณ์และทำให้การรับประกันเป็นโมฆะ
- เพื่อหลีกเลี่ยงการเกิดไฟไหม้ ไฟฟ้าช็อต อย่าเปิดตัวเครื่อง ติดต่อเจ้าหน้าที่ผู้เชี่ยวชาญเท่านั้น
- อย่าวางเครื่องใกล้เครื่องทำความร้อนหรือถูกแสงแดดโดยตรง ความชื้น หรือทำให้กลไกสั่นสะเทือน
- อย่าวางเครื่องในสถานที่ๆ ไม่เหมาะสม เช่น บนชั้นสูง อาจทำให้ร่วงหล่นลงมาได้เนื่องจากการสั่นสะเทือนของเสียง

สารบัญ

1 เริ่มต้นใช้งาน

2 ข้อมูลด้านความปลอดภัย
4 คุณลักษณะหลัก
4 อุปกรณ์เสริม
4 บทนำ
5 รีโมตคอนโทรล
6 แผงด้านหน้า
8 แผงด้านหลัง
9 การเชื่อมต่อ AC อะแดปเตอร์
9 เกี่ยวกับอุปกรณ์ลดสัญญาณรบกวน (ติดตั้งหรือไม่ก็ได้)

2 การใช้งาน

10 การใช้งานพื้นฐาน
10 – iPod/iPhone/iPad การทำงาน
11 – iPod/iPhone/iPad ที่สามารถใช้งานร่วมกันได้
12 – การทำงานของอุปกรณ์ Android
13 – การฟังเพลงจากอุปกรณ์ภายนอกของท่าน
14 การใช้เทคโนโลยี Bluetooth Wireless
14 – การฟังเพลงจากอุปกรณ์ Bluetooth
16 – การใช้เทคโนโลยี Bluetooth
18 การใช้งานอื่นๆ
18 – LG Tag On
18 – ระบบเชื่อมต่อเสียงของแอลจี
19 – การตั้งค่าเอฟเฟกต์เสียงเบส
19 – การปิดเสียงชั่วคราว
19 – ปิดเครื่องอัตโนมัติ

3 การแก้ไขปัญหา

20 การแก้ไขปัญหา

4 ภาคผนวก

21 เกี่ยวกับสัญญาณไฟ LED
22 เครื่องหมายการค้าและสิทธิ์การใช้งาน
22 การจัดการกับเครื่อง
23 ข้อมูลจำเพาะ

คุณลักษณะหลัก

ผลิตขึ้นมาสำหรับอุปกรณ์ iPod/iPhone/iPad หรือ Android

Android

พังเพลงจากอุปกรณ์ iPod/iPhone/iPad หรือ Android ผ่านการเชื่อมต่อที่เรียบง่าย

ช่องต่อสัญญาณเข้าจากอุปกรณ์แบบพกพา

พังเพลงจากอุปกรณ์แบบพกพา

การเชื่อมโยงระบบเสียงของแอลจี

ควบคุมระดับเสียงของเครื่องด้วยรีโมทคอนโทรลของทีวีแอลจีของคุณที่เข้ากันได้กับการเชื่อมโยงระบบเสียง ของแอลจี

LG Bluetooth Remote

ท่านสามารถควบคุมชุดอุปกรณ์นี้ด้วย iPod touch/iPhone/iPad หรืออุปกรณ์ Android ผ่าน Bluetooth. ชุดอุปกรณ์นี้และอุปกรณ์ของคุณจะต้องถูกจับคู่สำหรับ Bluetooth. เข้าไปใน “Apple App Store” หรือ “Google Android Market (Google Play Store)” หรือใช้โค้ด QR ด้านล่างเพื่อค้นหาแอพ “LG Bluetooth Remote” ถ้าต้องการดูข้อมูลอย่างละเอียด เข้าไปที่หน้า 16-17

(Apple iOS)

(Android OS)

อุปกรณ์เสริม

โปรดตรวจสอบอุปกรณ์เสริมที่ให้มาด้วย

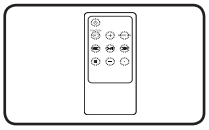

รีโมทคอนโทรล (1)

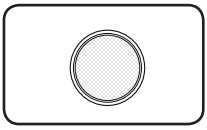

แบตเตอรี่ (1)

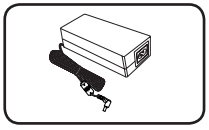

อะแดปเตอร์ไฟกระแสสลับ (1)

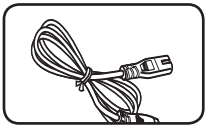

สายไฟ (1)

บทนำ

สัญลักษณ์ที่ใช้ในคู่มือการใช้งานนี้

หมายเหตุ

แสดงคุณสมบัติการใช้งานและหมายเหตุพิเศษ

ข้อควรระวัง

แสดงข้อควรระวังเพื่อป้องกันความเสียหายที่อาจเกิดขึ้นจากการใช้งานที่ผิด

รีโมตคอนโทรล

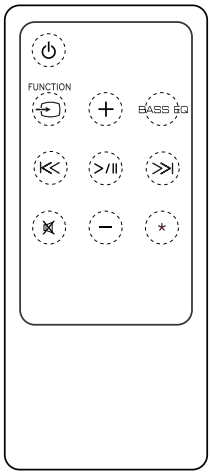

(เปิดเครื่อง): เปิดหรือปิดเครื่อง

FUNCTION : เลือกฟังก์ชันและแหล่งสัญญาณเข้า (เลือกฟังก์ชั่น LG Sound Sync โดยการกดปุ่ม **SOUND SYNC** ที่อยู่ด้านล่างของตัวเครื่อง)

+/– (ระดับเสียง) : ปรับระดับความดังของลำโพง

BASS EQ : เพิ่มเอฟเฟกต์เสียงเบส

I<< / >>I(ข้าม/ค้นหา) :

-ข้ามย้อนกลับหรือไปข้างหน้าอย่างรวดเร็ว

-ค้นหาบางส่วนของไฟล์

>/II (เล่น/หยุด) : เริ่มหรือหยุดเล่นชั่วคราว

: ปิดเสียง

★ : **ปุ่มไม่ได้มีไว้ทำหน้าที่ใดๆ**

การใส่แบตเตอรี่

1. ให้ใช้เหรียญเปิดฝาครอบแบตเตอรี่ลักษณะแบบทวนเข็มนาฬิกา แล้วนำฝาครอบออก

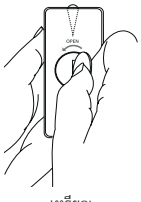

เหรียญ

2. ใส่แบตเตอรี่โดยให้ขั้วบวก (+) หันไปทางด้านเดียวกับเครื่องหมายบวก (+) บนฝาปิดแบตเตอรี่

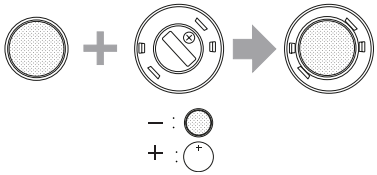

3. ใส่ฝาปิดแบตเตอรี่บนรีโมทคอนโทรลและหมุนตามเข็มนาฬิกาจนปิด

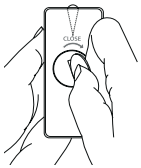

เหรียญ

ข้อควรระวัง

ถ้าท่านมีเล็บยาว อย่าใช้นิ้วมือเปิดฝาปิดแบตเตอรี่ ไม่เช่นนั้นจะทำให้เล็บของท่านแตกได้

คำเตือน

อย่ากลืนกินแบตเตอรี่ สารเคมีอันตรายจากการเผาไหม้

ข้อควรระวัง

- แบตเตอรี่ที่ใช้ในอุปกรณ์นี้อาจทำให้เกิดไฟไหม้หรือการบาดเจ็บสารเคมีได้หากดูแลไม่ถูกวิธี ห้ามชาร์จไฟ ถอดแยก เผา หรือให้ความร้อนสูงกว่า 100 °C (212 °F) เปลี่ยนแบตเตอรี่ด้วยหมายเลข CR2025 เท่านั้น การใช้แบตเตอรี่ยี่ห้ออื่นอาจทำให้เกิดอันตรายจากไฟไหม้หรือการระเบิดได้ ทิ้งแบตเตอรี่ที่ใช้แล้ว เก็บแบตเตอรี่ให้พ้นมือเด็ก
ห้ามถอดแยกหรือนำไปเผาไฟ
- [รีโมทคอลโทรลที่มาพร้อมกับ] ผลิตภัณฑ์นี้ประกอบด้วยเหรียญ/ถ่านกระดุม หากกลืนกินเหรียญ/ถ่านกระดุมเข้าไป สามารถทำให้เกิดการเผาไหม้ภายในในเวลาเพียงแค่ 2 ชั่วโมงเท่านั้นและสามารถทำให้เสียชีวิตได้ หากช่องใส่แบตเตอรี่ปิดไม่แน่นหนา ให้หยุดใช้ผลิตภัณฑ์นั้นและเก็บให้ห่างจากมือเด็ก หากคุณคิดว่าแบตเตอรี่อาจถูกกลืนกินเข้าไป หรือติดอยู่ในส่วนใดส่วนหนึ่งของร่างกาย ควรรีบไปพบแพทย์ในทันที

แผงด้านหน้า

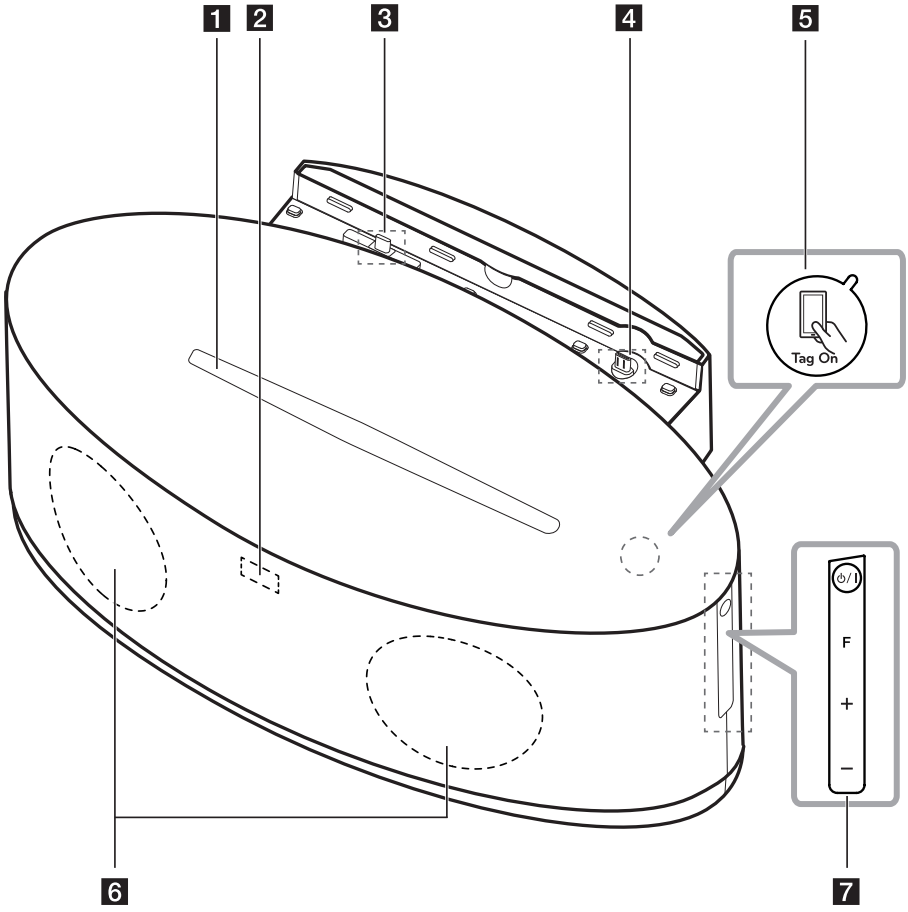

หมายเหตุ

วิธีเปิดแท่นเสียบต่อ

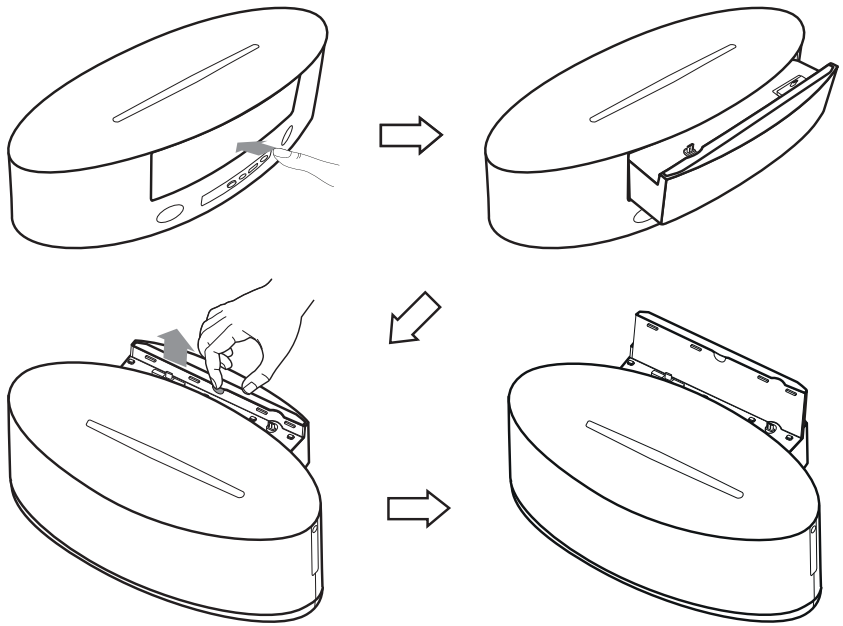

1 หน้าจอแสดงผล
แสดงผลฟังก์ชันต่างๆ

2 เซ็นเซอร์ตรวจจับรีโมท

3 ช่องเสียบ iPod/iPhone/iPad (Lightning Connector)
เชื่อมต่อ iPod/iPhone/iPad

4 ช่องเสียบอุปกรณ์ Android (Micro USB)
เชื่อมต่ออุปกรณ์ Android

5 **Tag on**
LG Tag On ยอมให้คุณติดตั้งและเปิดแอพ "LG Bluetooth Remote" ไปยังโทรศัพท์ที่รองรับ NFC ได้

6 ลำโพง

7 ⏻/I : การเปิดหรือปิดเครื่อง
F : เลือกฟังก์ชันและแหล่งสัญญาณเข้า
(เลือกฟังก์ชั่น LG Sound Sync โดยการกดปุ่ม **SOUND SYNC** ที่อยู่ด้านล่างของตัวเครื่อง)
+/− (ระดับเสียง) : ปรับระดับเสียงของลำโพง

ข้อควรระวัง

ข้อควรระวังเมื่อใช้ปุ่มสัมผัส

- เมื่อจะใช้งานปุ่มสัมผัส มือต้องสะอาดและแห้ง
  - ในสภาพแวดล้อมที่ชื้น
    ต้องเช็ดปุ่มสัมผัสเพื่อขจัดความชื้นก่อนใช้งาน
- เมื่อใช้งานปุ่มสัมผัส อย่ากดปุ่มแรงเกินไป
  - หากท่านกดปุ่มแรงเกินไป
    เซ็นเซอร์ของปุ่มสัมผัสอาจเสียหายได้
- กดปุ่มสัมผัสที่ท่านต้องการใช้งานเพื่อควบคุมการทำงานของฟังก์ชันอย่างถูกต้อง
- ระวังอย่าให้มีสื่อที่นำกระแสไฟ เช่น วัตถุที่เป็นโลหะ อยู่บนปุ่มสัมผัส
  เนื่องจากอาจทำให้การทำงานบกพร่องได้

แผงด้านหลัง

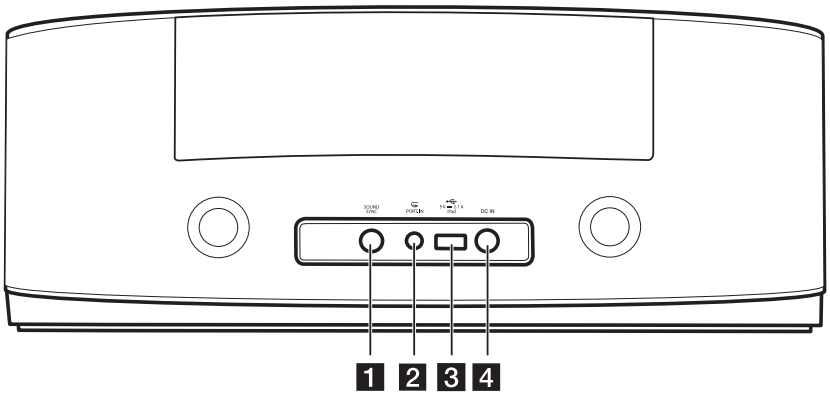

1 **SOUND SYNC**
ปรับความสอดคล้องอุปกรณ์กับ LG TV ของคุณ

2 **PORT.IN** (3.5 mm)
ฟังเพลงจากอุปกรณ์แบบพกพา

3 **USB พอร์ท**
- เล่นไฟล์เพลงโดยใช้เคเบิล USB สำหรับ iPod/iPhone/iPad
- ชาร์จอุปกรณ์พกพาของท่าน

4 **DC IN** (การเชื่อมต่อ AC อแดปเตอร์)
เชื่อมต่ออะแดปเตอร์ไฟกระแสสลับ

การเชื่อมต่อ AC อะแดปเตอร์

1. เชื่อมต่อสายไฟกระแสสลับของชุดอุปกรณ์เข้ากับอะแดปเตอร์ไฟกระแสสลับ
2. เชื่อมต่อสายไฟกระแสสลับเข้ากับจุดรับกระแสไฟของอะแดปเตอร์ไฟกระแสสลับ
3. เชื่อมต่อสายไฟกระแสสลับของชุดอุปกรณ์เข้ากับเต้ารับ จากนั้นอุปกรณ์จะเข้าสู่โหมดแสตนด์บาย

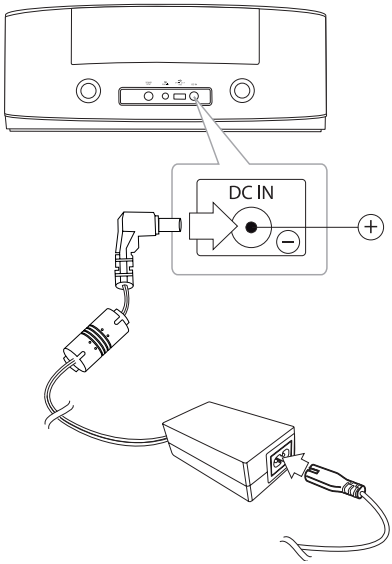

ข้อควรระวัง

ใช้อะแดปเตอร์ไฟกระแสสลับที่ให้มากับเครื่องเท่านั้น
อย่าใช้แหล่งจ่ายไฟจากอุปกรณ์อื่นหรือผู้ผลิตอื่น
การใช้สายไฟหรือแหล่งจ่ายไฟอื่น อาจก่อให้เกิดความเสียหายกับอุปกรณ์และทำให้การรับประกันเป็นโมฆะ

เกี่ยวกับอุปกรณ์ลดสัญญาณรบกวน (ติดตั้งหรือไม่ก็ได้)

อุปกรณ์ลดสัญญาณรบกวน (ferrite core) นี้สามารถลดสัญญาณรบกวนได้

วิธีติดตั้งอุปกรณ์ลดสัญญาณรบกวน

1. กดตัวล็อค [a] อุปกรณ์ลดสัญญาณรบกวนเพื่อเปิดออก
2. พันสายอุปกรณ์พกพาและสาย USB เข้ากับแกนเฟอไรท์
3. ปิดล็อคอุปกรณ์ลดสัญญาณรบกวนจนได้ยินเสียงคลิก

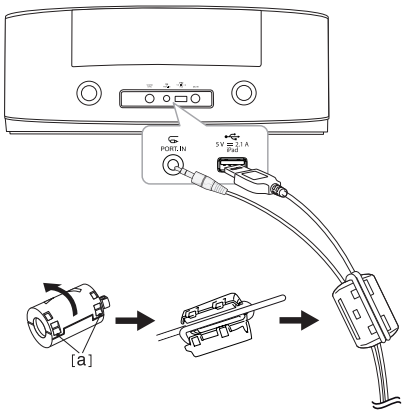

การใช้งานพื้นฐาน

iPod/iPhone/iPad การทำงาน

ท่านสามารถฟังเสียงได้จาก iPod/iPhone/iPad ของท่านผ่านอุปกรณ์นี้ สำหรับรายละเอียดเกี่ยวกับ iPod/iPhone/iPad อ้างอิงคู่มือการใช้งาน iPod/iPhone/iPad

หมายเหตุ

- เราขอแนะนำให้ถอดฝาครอบของ iPod/iPhone/iPad ก่อนวาง iPod/iPhone/iPad ลงไปในแท่นเสียบ
- ก่อนเชื่อมต่อ โปรดตรวจสอบตำแหน่งของการเชื่อมต่อก่อน อ้างอิงข้อมูลในหน้า 6 ถึง 7

เชื่อมต่อ iPod/iPhone/iPad/ (Lightning Connector) ไปยังแท่นเชื่อมต่อ

1. เชื่อมต่อ iPod/iPhone/iPad ของคุณ (Lightning Connector) ไปยังแท่นเสียบให้แน่น

   เมื่ออุปกรณ์นี้ถูกเชื่อมต่อกับพลังงาน iPod/iPhone/iPad ของท่านจะเปิดและเริ่มการค้นหาโดยอัตโนมัติ แม้แต่อยู่ในโหมดสแตนด์บาย

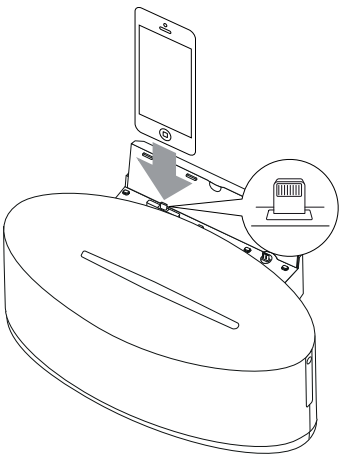

2. กด **FUNCTION** หรือ **F** เพื่อเลือกฟังก์ชั่น **iPod**

เชื่อมต่อ iPod/iPhone/iPad (30 พิน/Lightning Connector) ไปยังพอร์ท USB

1. เชื่อมต่อ iPod/iPhone/iPad (30 พิน/Lightning Connector) ไปยังพอร์ท USB โดยใช้เคเบิลที่เหมาะสม

   เมื่ออุปกรณ์นี้ถูกเชื่อมต่อกับพลังงาน iPod/iPhone/iPad ของท่านจะเปิดและเริ่มการค้นหาโดยอัตโนมัติ แม้แต่อยู่ในโหมดสแตนด์บาย

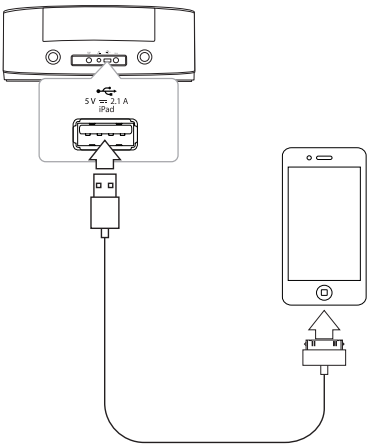

2. กด **FUNCTION** หรือ **F** เพื่อเลือกฟังก์ชั่น (USB)

หากต้องการ	ให้
เล่น	กด >/II
หยุดชั่วคราว	ในระหว่างการเล่น ให้กด >/II
ข้าม	ระหว่างการเล่น ให้กด I<< / >>I เพื่อไปยังไฟล์ถัดไปหรือกลับไปยังจุดเริ่มต้นของไฟล์ปัจจุบัน เล่นน้อยกว่า 2 วินาที กด I<< เพื่อไปยังไฟล์ก่อนหน้านี้ เล่นหลังจาก 3 วินาที กด I<< เพื่อไปยังจุดเริ่มต้นของไฟล์
ค้นหา	กดปุ่ม I<< / >>I ค้างไว้ระหว่างเล่นและปล่อยปุ่มในตำแหน่งที่ท่านอยากฟัง

iPod/iPhone/iPad ที่สามารถใช้งานร่วมกันได้

ลำโพงนี้รองรับรุ่นอุปกรณ์ดังต่อไปนี้ ;

- iPod touch 3G, 4G, 5G
- iPod nano 4G, 5G, 6G, 7G
- iPhone 5
- iPhone 4S
- iPhone 4
- iPhone 3GS
- iPad mini
- iPad 2G, 3G, 4G
- iPad

หมายเหตุ

- ตอนที่ยกเลิกการเชื่อมต่อ iPod/iPhone/iPad ในช่วงการเล่นมีเดียการเล่นจะหยุดชั่วคราว
- เมื่อวาง iPod/iPhone/iPad บนแท่นเสียบคุณไม่สามารถควบคุมปุ่มระดับเสียงของ iPod/iPhone/iPad ได้
- ถ้าหากการเชื่อมต่อมีความผิดพลาดเกิดขึ้น โปรดตรวจสอบปัญหาดังต่อไปนี้;
  - การเชื่อมต่อ iPod/iPhone/iPad ไม่แน่น
  - ลำโพงนี้ไม่รู้ว่าอุปกรณ์นี้คือ iPod/iPhone/iPad
  - ระดับพลังงานของ iPod/iPhone/iPad ต่ำเกินไป
    ➡ จำเป็นต้องชาร์จแบตเตอรี่ใหม่
    ➡ หากท่านชาร์จแบตเตอรี่ในขณะที่ iPod/iPhone/iPad มีแบตเตอรี่อ่อนมาก อาจใช้เวลาชาร์จนานขึ้น
- ท่านอาจจะควบคุม iPod/iPhone/iPad ของท่านจากอุปกรณ์นี้เนื่องมาจากการทำงานที่ไม่ถูกต้องของ iPod/iPhone/iPad
- เนื่องจากเวอร์ชันซอฟต์แวร์ของ iPod/iPhone/iPad's ของท่านท่านอาจจะไม่สามารถควบคุม iPod/iPhone/iPad จากอุปกรณ์นี้ได้ เราขอแนะนำให้ท่านติดตั้งซอฟต์แวร์รุ่นใหม่ล่าสุด
- หากท่านใช้แอปพลิเคชั่น โทรศัพท์ หรือส่งและรับข้อความ SMS ฯลฯ ผ่าน iPod touch/iPhone/iPad ให้ตัดการเชื่อมต่ออุปกรณ์สื่อสารจากแท่นเสียบ iPod/iPhone/iPad ของชุดอุปกรณ์นี้ จากนั้นจึงใช้อุปกรณ์สื่อสารของท่าน
- หากพบปัญหาในการใช้งาน iPod/iPhone/iPadดปรดดูข้อมูลได้ที่ www.apple.com/support
- iPod touch, iPhone และ iPad มีการทำงานบางอย่างที่แตกต่างจาก iPod คุณอาจต้องควบคุมเพิ่มเติมเพื่อใช้งานกับเครื่องนี้ (เช่น “slide to unlock”)
- ห้ามชาร์ท iPad สองเครื่องพร้อมกัน

การทำงานของอุปกรณ์ Android

คุณสามารถฟังเพลงจากอุปกรณ์ LG Android
โดยเสียบต่อผ่านช่อง Micro USB ของอุปกรณ์ฟังเพลงนี้
ถ้าหากต้องการทราบข้อมูลเพิ่มเติมเกี่ยวกับอุปกรณ์ Android
กรุณาอ่านคู่มืออุปกรณ์ Android

ถ้าต้องการส่งสตรีมเสียงจากอุปกรณ์ Android
ผ่านอุปกรณ์ฟังเพลงนี้คุณจำเป็นต้องมีองค์ประกอบที่เหมาะสมคือ:

- ใช้ระบบปฏิบัติการ Android : เวอร์ชั่น 4.1 (ขึ้นไป)
- มีช่องเสียบต่อ Micro USB

ถ้าหากใช้ระบบปฏิบัติการ Android
(ก่อนเวอร์ชั่น 4.0) อุปกรณ์นี้สามารถชาร์ทผ่านอุปกรณ์ Android เท่านั้น
และคุณสามารถเล่นระบบเสียงผ่านบูลทูธ

หมายเหตุ

- อุปกรณ์นี้อาจไม่สามารถทำงานร่วมกับอุปกรณ์ที่ไม่รองรับ *AOA (Android Open Accessory) เวอร์ชั่น 2.0
  โดยมีความเป็นไปได้ว่าโทรศัพท์บางรุ่นอาจไม่รองรับหรือไม่ตรงกับมาตรฐานระบบเสียง *AOA2.0 USB ซึ่งจะส่งผลทำให้อุปกรณ์แฮงก์หรือรีบูท หลังจากที่เสียบต่อตรงหรือถอดออกจากระบบลำโพง ถ้าหากคุณเจอปัญหาดังกล่าว
  โปรดติดต่อบริษัทผู้ผลิตอุปกรณ์
  คุณอาจจำเป็นต้องอัพเดทอุปกรณ์ เพื่อให้มีซอฟต์แวร์ Jellybean ล่าสุด หรือมาตรฐานระบบเสียง AOA2.0 USB ที่ถูกต้อง

  *เกี่ยวกับ AOA (Android Open Accessory) 2.0 เวอร์ชั่น ;
  เอาท์พุตระบบเสียงจากอุปกรณ์ Android
  ไปยังอุปกรณ์ต่อพ่วงและ HID (Human Interface Device)
- เราขอแนะนำให้คุณถอดฝาครอบอุปกรณ์ Android ออกก่อนที่จะวางอุปกรณ์ Android กับช่องเสียบ
- ก่อนเชื่อมต่อ โปรดตรวจสอบตำแหน่งของการเชื่อมต่อก่อน อ้างอิงข้อมูลในหน้า 6 ถึง 7

1. เช็คที่คำแนะนำเบื้องต้นสำหรับตัวเชื่อมต่อไมค์ USB บนโทรศัพท์ Android ของท่าน

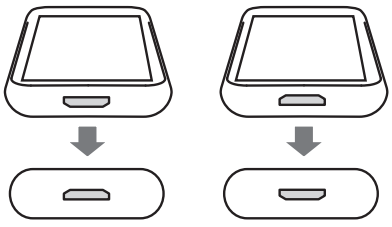

2. เชื่อมต่ออุปกรณ์ Android ให้แน่น

หมายเหตุ

ประกอบแผ่นรองอุปกรณ์ Android
ถ้าหากคุณต้องการหมุนแท่นเสียบ
ดึงแท่นเสียบขึ้นจากนั้นหมุนไปทางซ้ายหรือทางขวา

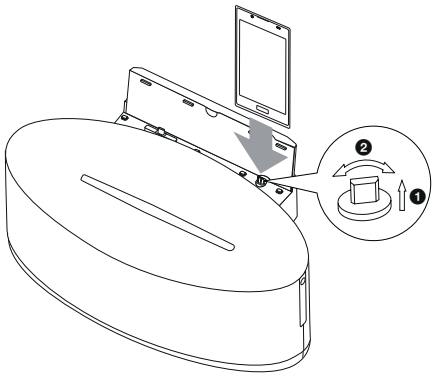

3. กด **FUNCTION** หรือ **F** เพื่อเลือกฟังก์ชั่น (ANDROID)

หากต้องการ	ให้
เล่น	กด >/II
หยุดชั่วคราว	ในระหว่างการเล่น ให้กด >/II
ข้าม	ระหว่างการเล่น ให้กด I<< / >>I เพื่อไปยังไฟล์ถัดไปหรือกลับไปยังจุดเริ่มต้นของไฟล์ปัจจุบัน เล่นน้อยกว่า 2 วินาที กด I<< เพื่อไปยังไฟล์ก่อนหน้านี้ เล่นหลังจาก 3 วินาที กด I<< เพื่อไปยังจุดเริ่มต้นของไฟล์

หมายเหตุ

- ถ้าหากการเชื่อมต่อมีความผิดพลาดเกิดขึ้น โปรดตรวจสอบปัญหาดังต่อไปนี้;
  - อุปกรณ์ Android เชื่อมต่อไม่แน่น
  - อุปกรณ์ฟังเพลงนี้ระบุว่าอุปกรณ์ Android ของคุณเป็นอุปกรณ์ที่ไม่รู้จัก
  - ไม่ได้บูทอุปกรณ์ Android
  - คุณสามารถเปลี่ยนทิศทางของคอนเนกเตอร์ USB ไมโคร
- เมื่อคุณยกเลิกการเชื่อมต่ออุปกรณ์ Android จากแท่นเสียบในช่วงการเล่นมีเดียการเล่นจะดำเนินต่อไป
- ในกรณีที่ไม่มีเสียงดังออกมาจากอุปกรณ์ โปรดปรับระดับเสียงของอุปกรณ์ Android
- เวลาชาร์ทอาจแตกต่างกันออกไปขึ้นอยู่กับรุ่นของอุปกรณ์ Android ที่คุณใช้อยู่
- อาจไม่สามารถชาร์ทโทรศัพท์ Android บางรุ่นได้
- เชื่อมต่อตามแนวตั้งหรือแนวนอนขึ้นอยู่กับตำแหน่งและทิศทางของช่องเชื่อมต่อ Micro USB บนอุปกรณ์ Android
- คุณอาจไม่สามารถควบคุมอุปกรณ์ Android ผ่านอุปกรณ์ฟังเพลงได้ เนื่องจากอุปกรณ์ Android เกิดความผิดพลาด
- อาจไม่สามารถควบคุมอุปกรณ์ Android จากอุปกรณ์ฟังเพลงได้ขึ้นอยู่กับเวอร์ชันซอฟต์แวร์ของอุปกรณ์ Android เราขอแนะนำให้ติดตั้งซอฟต์แวร์เวอร์ชันล่าสุด
- หากใช้แอพพลิเคชัน โทรออก หรือส่ง/รับข้อความ SMS ฯลฯ ผ่าน อุปกรณ์ Android ถอดเครื่องออกจากช่องเสียบอุปกรณ์ Android แล้วจึงใช้งาน
- ถ้าหากอุปกรณ์ Android ของคุณไม่รองรับ AOA (Android Open Accessory) 2.0 อุปกรณ์นี้จะชาร์ทอุปกรณ์ Android ของคุณผ่านอุปกรณ์ Android ที่มี OS 4.1 (ขึ้นไป) เท่านั้น

การฟังเพลงจากอุปกรณ์ภายนอกของท่าน

ลำโพงนี้สามารถใช้เล่นเพลงจากอุปกรณ์ภายนอกหลากหลายชนิด (เราไม่ได้เตรียมสายเคเบิลแบบพกพาเอาไว้สำหรับเป็นอุปกรณ์เสริมกับลำโพง)

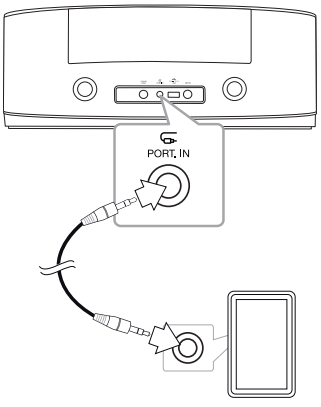

MP3 หรือ PMP etc

1. เชื่อมต่ออุปกรณ์ภายนอกเข้ากับขั้วต่อ **PORT.IN** ของเครื่อง
2. เปิดเครื่องโดยกด หรือ **/I**
3. เลือกฟังก์ชัน (PORTABLE) โดยกด **FUNCTION** หรือ **F**
4. เปิดเครื่องอุปกรณ์ภายนอกและเริ่มเล่นเพลง

การใช้เทคโนโลยี Bluetooth Wireless

เกี่ยวกับ Bluetooth

Bluetooth® คือเทคโนโลยีการสื่อสารไร้สายสำหรับการเชื่อมต่อระยะไกล้

การสื่อสารสามารถทำได้ภายในระยะ 10 เมตร

(เสียงอาจขาดหายเมื่อถูกรบกวนโดยคลื่นอิเล็กทรอนิกส์อื่นๆ
หรือเมื่อคุณเชื่อมต่อ bluetooth ในห้องอื่น)
ไม่มีการเรียกเก็บค่าบริการในการเชื่อมต่ออุปกรณ์แต่ละตัวผ่านเทคโนโลยีไร้สาย *Bluetooth*® โทรศัพท์เคลื่อนที่ที่มีฟังก์ชันเทคโนโลยีไร้สาย *Bluetooth*® สามารถใช้งานได้ผ่าน Cascade หากเชื่อมต่อผ่านเทคโนโลยีไร้สาย *Bluetooth*®
อุปกรณ์ที่สามารถใช้ได้ : โทรศัพท์มือถือ, MP3, Laptop, PDA

คุณสมบัติ Bluetooth

ในการใช้เทคโนโลยีไร้สาย Bluetooth
อุปกรณ์ต้องสามารถแปลคุณสมบัติบางประการได้

A2DP (ประวัติการกระจายเสียงชั้นสูง)

การฟังเพลงจากอุปกรณ์ Bluetooth

ก่อนเริ่มขั้นตอนการจับคู่ ตรวจสอบว่าได้เปิดคุณสมบัติ Bluetooth ในอุปกรณ์ Bluetooth แล้ว ดูที่คู่มือการใช้งานอุปกรณ์ Bluetooth เมื่อทำการจับคู่แล้ว ไม่จำเป็นต้องทำซ้ำอีก

1. เลือกฟังก์ชั่น Bluetooth โดยการใช้ FUNCTION หรือ F
   Bluetooth LED ( ) กระพริบ
2. ใช้งานอุปกรณ์ Bluetooth
   และทำการจับคู่อุปกรณ์ ขณะค้นหาเครื่องนี้กับอุปกรณ์ Bluetooth
   รายชื่ออุปกรณ์ที่พบอาจปรากฏในจออุปกรณ์ Bluetooth
   ขึ้นอยู่กับประเภทของอุปกรณ์ Bluetooth เครื่องของคุณจะแสดงข้อความ
   “LG Docking (XX:XX)”

หมายเหตุ

XX:XX หมายถึงเลขสี่หลักสุดท้ายของที่อยู่ BT เช่น
ถ้าอุปกรณ์ของท่านมีที่อยู่ BT คือ 9C:02:98:4A:F7:08 ท่านจะเห็น
“LG Docking (F7:08)” บนอุปกรณ์ Bluetooth

3. กรอกรหัสส่วนบุคคล
   รหัสส่วนบุคคล : 0000

หมายเหตุ

ขึ้นอยู่กับประเภทอุปกรณ์ Bluetooth
อุปกรณ์บางชนิดอาจไม่จำเป็นต้องป้อนรหัส PIN

4. เมื่อเชื่อมต่อลำโพงกับอุปกรณ์ Bluetooth ของท่านเรียบร้อยแล้ว ไฟ LED ( ) “Bluetooth” จะหยุดกระพริบ

หมายเหตุ

- อุปกรณ์บางประเภทอาจมีวิธีการจับคู่แตกต่างกันขึ้นอยู่กับประเภทอุปกรณ์ Bluetooth
- ลองขั้นตอนการจับคู่
  ถ้าหากชื่ออุปกรณ์ของคุณไม่ได้อยู่ในรายการอุปกรณ์

5. การฟังเพลง
   ในการเล่นเพลงที่เก็บในอุปกรณ์ Bluetooth ของคุณ
   โปรดดูที่คู่มือการใช้งานอุปกรณ์ Bluetooth ของคุณ
   ระบบจะปรับระดับเสียงของ Bluetooth
   ขึ้นอยู่กับระดับเสียงของอุปกรณ์ Bluetooth

หมายเหตุ

- เสียงจากลำโพงหลักอาจผิดเพี้ยนหากท่านเพิ่มระดับเสียงของอุปกรณ์ Bluetooth เกินสองในสามของระดับเสียงที่ปรับได้
- เมื่อท่านใช้ฟังก์ชัน Bluetooth ให้ปรับระดับเสียงของอุปกรณ์ Bluetooth ให้พอเหมาะกับการฟัง
- หลังจากเชื่อมต่ออุปกรณ์กับลำโพงทาง Bluetooth แล้ว ฟังก์ชันจะเปลี่ยนเป็น BT โดยอัตโนมัติ (ยกเว้นฟังก์ชั่น LG Sound Sync)
- เมื่ออยู่ในฟังก์ชั่น LG Sound Sync ระบบไม่ได้เชื่อมต่อ Bluetooth กับอุปกรณ์ของคุณ
- หลังจากค้นหาลำโพงบนอุปกรณ์ Bluetooth ให้เชื่อมต่ออุปกรณ์ Bluetooth เข้ากับลำโพง จากนั้นเล่นเพลงตามที่ท่านต้องการ
- เสียงอาจขาดหายเมื่อถูกรบกวนโดยคลื่นอิเล็กทรอนิกส์อื่นๆ
- คุณไม่สามารถควบคุมอุปกรณ์ Bluetooth ด้วยเครื่องนี้
- การจับคู่จำกัดที่อุปกรณ์ Bluetooth หนึ่งตัวต่อหนึ่งเครื่อง และไม่รองรับการจับคู่อุปกรณ์หลายเครื่องพร้อมกัน
- แม้ว่าระยะห่างระหว่าง Bluetooth กับชุดอุปกรณ์จะน้อยกว่า 10 ม. แต่หากมีสิ่งกีดขวาง อุปกรณ์ Bluetooth อาจไม่สามารถเชื่อมต่อได้
- คุณอาจไม่สามารถใช้ฟังก์ชัน Bluetooth ได้ขึ้นอยู่กับประเภทของอุปกรณ์
- ท่านสามารถเพลิดเพลินกับอุปกรณ์ไร้สายโดยใช้โทรศัพท์ เครื่องเล่น MP3 โน้ตบุ๊ค และอื่น ๆ ได้
- เมื่อไม่ได้เชื่อมต่อกับ Bluetooth แล้ว Bluetooth LED ( ) จะกระพริบ
- การทำงานผิดพลาดทางไฟฟ้าอาจเกิดขึ้นเนื่องจากอุปกรณ์ใช้ความถี่เดียวกัน เช่น อุปกรณ์การแพทย์ ไมโครเวฟ หรืออุปกรณ์ไร้สาย LAN การเชื่อมต่อจะถูกตัด
- เมื่อมีบุคคลยืนกีดขวางการสื่อสารระหว่างอุปกรณ์ Bluetooth กับเครื่องเล่น การเชื่อมต่อจะถูกตัด
- ถ้ามีระยะห่างระหว่าง Bluetooth และอุปกรณ์ คุณภาพของเสียงจะลดลง น้อยลงๆ การเชื่อมต่อจะถูกตัดเมื่อพื้นที่ระหว่าง Bluetooth และอุปกรณ์อยู่นอกไปจากขอบเขตการทำงานของ Bluetooth
- อุปกรณ์ที่มีเทคโนโลยีไร้สาย *Bluetooth*® จะถูกตัดการเชื่อมต่อ หากคุณปิดชุดอุปกรณ์หลัก หรือวางอุปกรณ์ห่างจากชุดอุปกรณ์หลักเกินกว่า 10 ม
- ถ้าอุปกรณ์ Bluetooth ถูกตัดการเชื่อมต่อ ท่านควรจะเชื่อมต่ออุปกรณ์ Bluetooth กับอุปกรณ์ของท่าน

การใช้เทคโนโลยี Bluetooth

เกี่ยวกับLG Bluetooth Remote แอปพลิเคชั่น

แอป“LG Bluetooth Remote” นำคุณลักษณะใหม่สู่อุปกรณ์นี้

เพื่อสนุกสนานกับคุณลักษณะ แนะนำให้ท่านดาวน์โหลดและติดตั้งแอป “LG Bluetooth Remote” ฟรี

ติดตั้งLG Bluetooth Remote แอปพลิเคชั่น ผ่าน Apple App Store หรือ Google Android Market (Google Play Store)

1. เคาะไอคอน “Apple App Store” หรือไอคอน “Google Android Market (Google Play Store)”
2. ในแถบค้นหา พิมพ์ “LG Bluetooth Remote” และค้นหา
3. ในผลลัพธ์การค้นหา หาแทป “LG Bluetooth Remote” เพื่อเริ่มการดาวน์โหลด Bluetooth แอป
4. เคาะไอคอนสำหรับการติดตั้ง
5. เคาะไอคอนสำหรับการดาวน์โหลด

หมายเหตุ

- แน่ใจว่าอุปกรณ์ Bluetooth ของท่านถูกเชื่อมต่อกับอินเทอร์เน็ต
- แน่ใจว่าอุปกรณ์ Buetooth ของท่านประกอบเข้ากับ “Apple App Store” หรือ “Google Android Market (Google Play Store)”
- ถ้าหากต้องการทราบข้อมูลเพิ่มเติม โปรดดูคำอธิบายของแอพ BT ใน “Apple App Store” หรือ “Google Android Market (Google Play Store)”

ติดตั้งLG Bluetooth Remote แอปพลิเคชั่นบนอุปกรณ์ Bluetooth ของท่าน

1. ติดตั้งLG Bluetooth Remote แอปพลิเคชั่น ผ่านรหัส QR ใช้การสแกนซอฟต์แวร์เพื่อสแกนรหัส QR



(Apple iOS) (Android OS)

2. เคาะไอคอนสำหรับการติดตั้ง
3. เคาะไอคอนสำหรับการดาวน์โหลด

หมายเหตุ

- แน่ใจว่าอุปกรณ์ Bluetooth ของท่านถูกเชื่อมต่อกับอินเทอร์เน็ต
- แน่ใจว่าอุปกรณ์ Bluetooth ของท่านมีแอปพลิเคชั่นซอฟต์แวร์การสแกน ถ้าท่านไม่มี ให้ดาวน์โหลดจาก “Apple App Store” หรือ “Google Android Market (Google Play Store)”

ใช้งาน Bluetooth กับLG Bluetooth Remote แอปพลิเคชั่น

“LG Bluetooth Remote” แอป
ช่วยเชื่อมต่ออุปกรณ์บลูทูธของท่านกับอุปกรณ์นี้

หมายเหตุ

ในกรณีของอุปกรณ์ iOS:

หลังจากทำการจับคู่แล้ว เปิด Bluetooth โดยใช้ LG Bluetooth Remote App

1. เคาะ ไอคอน LG Bluetooth Remote แอปพลิเคชั่นบนหน้าจอหลัก เพื่อเปิด “LG Bluetooth Remote” แอป, และไปที่เมนูหลัก
2. เคาะ [Setting] และเลือกอุปกรณ์ที่ท่านต้องการ
3. ถ้าท่านต้องการข้อมูลปฏิบัติการเพิ่มเติม เคาะ [Setting] และ [Help]

หมายเหตุ

- แอป BT มีให้ในรูปแบบซอฟต์แวร์ดังนี้;
- ระบบปฏิบัติการ iOS : เวอร์ชัน 4.3 (ขึ้นไป)
- ระบบปฏิบัติการ Android : เวอร์ชัน 2.3.3 (ขึ้นไป)
- ถ้าหากคุณวาง iPod touch/iPhone/iPad ลงไปในแท่นเสียบของอุปกรณ์นี้ในขณะที่ iPod touch/iPhone/iPad ยังเชื่อมต่อกับอุปกรณ์ผ่านผ่านการเชื่อมต่อ Bluetooth ถ้าคุณสลับการทำงานไปอยู่โหมด iPod ระบบจะปิดการเชื่อมต่อ Bluetooth
- ถ้าท่านเสียบโทรศัพท์ Android บนแท่นเสียบของอุปกรณ์ ขณะที่ทำการเชื่อมต่อโทรศัพท์ Android กับอุปกรณ์ทาง Bluetooth และคุณเปลี่ยนไปใช้โหมด ANDROID การเชื่อมต่อ Bluetooth จะถูกตัด
- อุปกรณ์นี้ไม่สนับสนุนการจับคู่แบบหลายคู่ ถ้าอุปกรณ์นี้ถูกเชื่อมต่อกับอุปกรณ์ Bluetooth อื่นแล้ว ให้ตัดการเชื่อมต่อและลองอีกครั้ง
- ถ้าท่านใช้LG Bluetooth Remote แอปพลิเคชั่น สำหรับการทำงาน จะมีความแตกต่างระหว่างLG Bluetooth Remote แอปพลิเคชั่น และรีโมทคอนโทรลที่ถูกจัดหาให้ ใช้รีโมทคอนโทรลที่ถูกจัด หาให้ถ้าจำเป็น
- ขึ้นอยู่กับอุปกรณ์ Bluetooth, LG Bluetooth Remote แอปพลิเคชั่น อาจจะไม่ทำงาน
- LG Bluetooth Remote แอปพลิเคชั่น สำหรับ Apple iOS แตกต่างจาก Android OS เพียงเล็กน้อย
- การเชื่อมต่อท่านได้ทำไว้แล้วอาจจะถูกตัดการเชื่อมต่อถ้าท่านเลือกแอปพลิเคชั่นอื่นหรือเปลี่ยนแปลงการตั้งค่าของอุปกรณ์ที่ถูกเชื่อมต่อผ่านLG Bluetooth Remote แอปพลิเคชั่น ในกรณีนั้น กรุณาตรวจเช็คสถานะการเชื่อมต่อ
- เพื่อป้องกันอุปกรณ์เสียหายเราขอแนะนำให้เชื่อมต่ออุปกรณ์เพียงชิ้นเดียวกับอุปกรณ์ฟังเพลง
- อย่าต่ออุปกรณ์สมาร์ทของท่านโดยใช้สายเคเบิล ต่อไปยังพอร์ต USB หรือมิเช่นนั้นจะตัดการเชื่อมต่อบลูทูธ
- หลังจากที่เชื่อมต่อแอพพลิเคชั่น BT เพลงอาจจะออกจากอุปกรณ์ของท่าน ในกรณีเช่นนี้ ลองเชื่อมต่ออีกครั้ง

การใช้งานอื่น ๆ

LG Tag On

LG Tag On ยอมให้คุณติดตั้งและเปิดแอพ “LG Bluetooth Remote” ไปยังโทรศัพท์ที่รองรับ NFC ได้

1. เปิดใช้คุณสมบัติ NFC ในโทรศัพท์ที่รองรับ NFC ของคุณ
2. เปิดเครื่อง
3. แตะด้านหลังของโทรศัพท์รองรับ NFC เหนืออุปกรณ์นี้

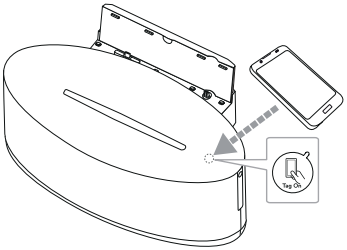

- ถ้าหากไม่ได้ติดตั้งแอพ “LG Bluetooth Remote ในโทรศัพท์ที่รองรับ NFC ของคุณ ระบบจะแสดงหน้าจอเชื่อมต่อกับแอพ “LG Bluetooth Remote”
- ถ้าหากติดตั้งแอพ “LG Bluetooth Remote” ในโทรศัพท์ที่รองรับ NFC ของคุณ แอพ “LG Bluetooth Remote” จะเริ่มทำงาน

หมายเหตุ

- คุณต้องเปิดใช้คุณสมบัติ NFC ของโทรศัพท์ที่รองรับการทำงานของ NFC ได้
- ถ้าหากจอโทรศัพท์ที่รองรับ NFC ล็อกอยู่ ระบบจะไม่อ่าน NFC
- ถ้าฝาครอบสมาร์ทโฟนของคุณเคลือบโครเมียมอยู่ NFC จะใช้งานไม่ได้ การอ่าน NFC อาจทได้ไม่ดีนักขึ้นอยู่กับวัสดุหรือความละเอียดของฝาครอบโทรศัพท์ที่คุณใช้อยู่

ระบบเชื่อมต่อเสียงของแอลจี

Sound Sync Wireless

คุณสามารถควบคุมฟังก์ชั่นเดียวกันของเครื่องนี้ได้ด้วย การใช้รีโมทคอนโทรลของทีวีพร้อมกับระบบเชื่อมต่อ เสียงของแอลจี

สามารถใช้งานได้กับทีวีแอลจีที่รองรับระบบเชื่อมต่อเสียงของแอลจี

ต้องแน่ใจว่าทีวีของคุณมีเครื่องหมายระบบเชื่อมต่อเสียงของแอลจี

ฟังก์ชั่นที่สามารถควบคุมด้วยรีโมทคอนโทรลทีวีแอลจี : ได้แก่ เพิ่ม/ลดเสียง ปิดเสียง

สำหรับรายละเอียดระบบเชื่อมต่อเสียงของแอลจี ให้อ้างอิงคู่มือการใช้งานทีวี

หมายเหตุ

- นอกจากนี้ คุณยังสามารถใช้รีโมทคอนโทรลของเครื่อง ในขณะใช้ระบบเชื่อมต่อเสียงของแอลจีได้ หากคุณใช้รีโมทคอนโทรลทีวีอีกครั้ง เครื่องจะเชื่อมต่อ เข้ากับทีวี
- หากไม่สามารถเชื่อมต่อได้ ต้องแน่ใจว่าทีวีและสายไฟฟ้าอยู่ในสภาพดี
- ต้องแน่ใจว่าเครื่องอยู่ในสภาพดีและการเชื่อมต่อต่อไปนี้ เมื่อใช้ระบบเชื่อมตอเสียงของแอลจี
  - ปิดเครื่อง
  - เปลี่ยนเป็นฟังก์ชั่นอื่น
  - ปิดการเชื่อมต่อไร้สายเนื่องจากการขัดขวางหรือ ระยะทาง

การเชื่อมต่อแบบไร้สาย

1. เปิดเครื่อง
2. กด **SOUND SYNC** ตรงด้านหลังของตัวเครื่องเพื่อเลือกฟังก์ชั่น (LG Sound Sync)
3. ตั้งค่าระบบเชื่อมต่อเสียงของแอลจี (ไร้สาย) ที่ทีวีให้ดูคู่มือการใช้งานทีวี

ถ้าหากอุปกรณ์และ LG TV เชื่อมต่อกันได้ปกติ ไอคอน จะหยุดกระพริบและค้างเป็นสีเหลือง

หมายเหตุ

- พอุปกรณ์ที่มีเทคโนโลยีไร้สาย *Bluetooth*® จะตัดการเชื่อมต่อเมื่อเลือกฟังก์ชั่น LG Sound Sync ส่วน Bluetooth remote app ที่คุณเชื่อมต่ออยู่จะถูกปิดการเชื่อมต่อด้วยเช่นกัน
- ฟังก์ชั่น LG Sound Sync ช่วยให้คุณค้นหาและเชื่อมต่ออุปกรณ์นี้ผ่าน LG TV ได้เท่านั้น
- ฟังก์ชั่น LG Sound Sync จะปลี่ยนการปรับระดับความดังของเสียงในอุปกรณ์ให้ตรงกับระดับเสียงของ LG TV

การตั้งค่าเอฟเฟกต์เสียงเบส

ท่านสามารถฟังเพลงโดยปรับเอฟเฟกต์เสียงเบสได้ กด **BASS EQ** ซ้ำหลายๆ ครั้ง เพื่อเพิ่มเอฟเฟกต์เสียงเบสได้

LED ( ) เปิด : BASS (BASS BLAST)

LED ( ) ปิด : BYPASS

การปิดเสียงชั่วคราว

กด เพื่อปิดเสียง ท่านสามารถปิดเสียงได้ในกรณีที่ยกตัวอย่าง เช่น เพื่อรับโทรศัพท์ ยกเลิกฟังก์ชันปิดเสียงโดยกด อีกครั้งหรือปรับระดับเสียงโดยการกด +/– (ระดับเสียง).

ปิดเครื่องอัตโนมัติ

อุปกรณ์จะปิดตนเองโดยอัตโนมัติเพื่อประหยัดไฟในกรณีที่อุปกรณ์หลักไม่ได้เชื่อมต่อกับอุปกรณ์ภายนอกนานกว่า 25 นาที

และอุปกรณ์นี้จะปิดทำงานภายในหกชั่วโมงหลังจากเชื่อมต่อชุดอุปกรณ์หลักเข้ากับอุปกรณ์อื่นด้วยอินพุตอานาล็อก

การแก้ไขปัญหา

ปัญหา	สาเหตุและวิธีแก้ไข
ไม่มีกระแสไฟ	• เสียบสายไฟ • ตรวจสอบสภาพของอุปกรณ์โดยใช้งานอุปกรณ์อิเล็กทรอนิกส์อื่นๆ
ไม่มีเสียง	• กด FUNCTION หรือ F และตรวจสอบฟังก์ชันที่เลือก • นำอุปสรรคระหว่างเส้นทางของตัวรีโมทคอลโทรลและลำโพงออกไป • เช็คว่าเสียงถูกปิดไว้หรือไม่
iPod/iPhone/iPadไม่ทำงาน	• เชื่อมต่อiPod/iPhone/iPad ข้ากับชุดอุปกรณ์ให้ถูกต้อง
ระบบเสียงไม่ได้ออกมาจากอุปกรณ์ Android ที่เสียบไว้	• ตรวจสอบว่าคุณใช้ระบบ Android เวอร์ชั่น 4.1 ขึ้นไปแล้วหรือยัง • เชื่อมต่ออุปกรณ์ Android ไปยังอุปกรณ์พังเพลงอย่างถูกต้อง
รีโมทคอนโทรลทำงานไม่ถูกต้อง	• ตัวรีโมทคอลโทรลไม่ได้ชี้ไปที่รีโมทเซ็นเซอร์ของเครื่อง • ตัวรีโมทคอลโทรลห่างจากเครื่องมาก • มีสิ่งกีดขวางในเส้นทางระหว่างรีโมทคอนโทรลและเครื่องเล่น • แบตเตอรี่ในรีโมทคอลโทรลหมด
การเข้าคู่ Bluetooth ทำงานไม่เต็มที่	• สลับปิดและเปิดบนอุปกรณ์ bluetooth อีกครั้ง จากนั้นลองจับคู่อีกครั้ง • แน่ในว่าได้เปิดอุปกรณ์ bluetooth แล้ว • นำสิ่งกีดขวางออกหากมีสิ่งกีดขวางระหว่างอุปกรณ์ bluetooth และตัวเครื่อง • ขึ้นอยู่กับชนิดของอุปกรณ์ bluetooth หรือสภาพแวดล้อมโดยรอบ อุปกรณ์ของท่านอาจจะไม่จับคู่กับตัวเครื่อง • เมื่ออุปกรณ์ Bluetooth ของท่านได้เชื่อมต่อแล้วกับเครื่องอื่น ให้ตัดการเชื่อมต่อของ Bluetooth ก่อน จากนั้นท่านสามารถควบคุมเครื่องของท่านผ่านแอพ BT • ขึ้นอยู่กับอุปกรณ์ Bluetooth แอพ BT เครื่องอาจไม่ทำงาน • การเชื่อมต่อที่คุณทำไว้อาจขาดได้ ถ้าคุณเลือกแอพพลิเคชันอื่นๆ หรือเปลี่ยนการตั้งค่าของอุปกรณ์ที่เชื่อมต่อผ่านแอพ BT ถ้าหากเป็นแบบนั้นกรุณาตรวจสอบสถานะการเชื่อมต่อ

เกี่ยวกับสัญญาณไฟ LED

ฟังก์ชั่น	สัญญาณ	LED	รายละเอียด
iPod	เชื่อมต่อ iPod แล้ว	**iPod**	
	ไม่มี iPod	**iPod** ⇄ **iPod**	กระพริบช้าๆ
Android	เชื่อมต่อ Android แล้ว		
	กำลังโหลด Android		กระพริบรวดเร็ว
	ไม่มี Android		กระพริบช้าๆ
USB	USB		
	ไม่มี USB	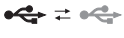	กระพริบช้าๆ
Bluetooth	จับคู่ Bluetooth		
	Bluetooth พร้อมใช้งาน		กระพริบช้าๆ
อุปกรณ์พกพา	เชื่อมต่ออุปกรณ์พกพา		
LG Sound Sync	เชื่อมต่อ LG Sound Sync		
	LG Sound Sync พร้อมใช้งาน	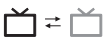	กระพริบช้าๆ
BASS (**BASS BLAST**)	BASS (BASS BLAST)		
	BYPASS		

เครื่องหมายการค้าและสิทธิ์การใช้งาน

Made for iPod iPhone iPad

"Made for iPod," "Made for iPhone," และ "Made for iPad" หมายถึง อุปกรณ์อิเล็กทรอนิกส์ออกแบบมาให้เชื่อมต่อกับ iPod, iPhone
หรือ iPad ตามลำดับโดยเฉพาะ และได้รับการรับรองตามมาตรฐานประสิทธิภาพของ Apple โดยนักพัฒนา Apple จะไม่รับผิดชอบต่อการทำงานของอุปกรณ์นี้ หรือความสอดคล้องกับมาตรฐานด้านความปลอดภัยและข้อกำหนดของอุปกรณ์นี้ การใช้อุปกรณ์เสริมนี้กับ iPod, iPhone หรือ iPad อาจส่งผลกระทบต่อประสิทธิภาพการใช้งานไร้สาย

Bluetooth®

Bluetooth® wireless technology คือระบบซึ่งทำให้เชื่อมต่อระหว่างวิทยุกับอุปกรณ์อิเล็กทรอนิกส์ได้ในขอบเขตสูงสุด 10 เมตร

ไม่มีการเรียกเก็บค่าบริการในการเชื่อมต่ออุปกรณ์แต่ละตัวผ่านเทคโนโลยีไร้สาย *Bluetooth*® โทรศัพท์เคลื่อนที่ที่มีฟังก์ชันเทคโนโลยีไร้สาย *Bluetooth*® สามารถใช้งานได้ผ่าน Cascade หากเชื่อมต่อผ่านเทคโนโลยีไร้สาย *Bluetooth*®

The *Bluetooth*® word เป็นเครื่องหมายและสัญญลักษณ์ของ *Bluetooth*® SIG, Inc. และ LG Electronics ใช้เครื่องหมายนั้นๆภายใต้ใบอนุญาต

เป็นเจ้าของเครื่องหมายการค้าและชื่อทางการค้าอื่นๆตามลำดับ

การจัดการกับเครื่อง

เมื่อทำการจัดส่งเครื่อง

โปรดเก็บหีบห่อและบรรจุภัณฑ์ที่ใช้ขนส่งลำโพงเอาไว้ ถ้าคุณต้องจัดส่งลำโพง ให้บรรจุลำโพงกลับลงหีบห่อเดิมตามที่บรรจุมาจากโรงงานเพื่อการปกป้องสูงสุด

รักษาความสะอาดผิวด้านนอกเสมอ

ห้ามใช้สารระเหยเช่นยาฆ่าแมลงในบริเวณใกล้กับลำโพง

การออกแรงเช็ดทำความสะอาดมากเกินไปอาจทำให้พื้นผิวเสียหาย

ห้ามให้ผลิตภัณฑ์ที่ทำจากยางหรือพลาสติกสัมผัสกับลำโพงเป็นเวลานาน

การทำความสะอาดเครื่อง

ในการทำความสะอาดเครื่องเล่น ให้ใช้ผ้าแห้งเนื้อนุ่มเช็ดทำความสะอาด ถ้าพื้นผิวสกปรกมาก ให้เช็ดด้วยผ้านุ่มจุ่มน้ำยาทำความสะอาดอ่อนๆ
ห้ามใช้สารละลายที่รุนแรงเช่นแอลกอฮอล์ เบนซีน หรือทินเนอร์เนื่องจากอาจจะทำให้พื้นผิวลำโพงเสียหาย

ข้อมูลจำเพาะ

ข้อมูลทั่วไป	
ข้อกำหนดเกี่ยวกับอะแดปเตอร์กระแสสลับ	DC 18 V ⎓ 2.67 A, 100 - 240 V, 50/60 Hz
การใช้พลังงาน	40 วัตต์
ขนาด (กว้าง x สูง x ลึก)	(380 x 151 x 162) มม.
น้ำหนักสุทธิ (โดยประมาณ)	3.1 kg
อุณหภูมิในการทำงาน	5 °C ถึง 35 °C (41 °F ถึง 95 °F)
ค่าความชื้นในการทำงาน	5 % ถึง 90 %
แหล่งจ่ายไฟบัส	USB/iPod/iPhone/iPad : 5 V ⎓ 2.1 A Micro USB : 5 V ⎓ 1.0 A

การรับสัญญาณเข้า	
PORT. IN	0.5 Vrms (ขั้วต่อสเตอริโอ 3.5 มม.)

แอมพลิไฟเออร์	
กำลังขาออก	15 วัตต์ X 2 วัตต์ (8Ω ที่ 1 กิโลเฮิรตซ์)
T.H.D	10 %

ลำโพง	
ประเภท	ติดตั้งในตัวเครื่อง
อิมพีแดนซ์	8 Ω
อัตราไฟเข้า	15 วัตต์
กำลังไฟเข้าสูงสุด	30 วัตต์

- การออกแบบและรูปแบบอาจเปลี่ยนแปลงได้โดยไม่ต้องแจ้งให้ทราบล่วงหน้า


LG
Life's Good