LG
Life's Good

ESPAÑOL

MANUAL DE USUARIO

Sistema Microcomponente Hi-Fi

Por favor, lea este manual detenidamente antes de poner en funcionamiento el equipo y guárdelo para futuras consultas.

CM2130 (CM2130, CMS2130F)



CM2130-FU.ACOLLLK SPA 6447.indd 1 2013-06-14 5:12:56

CM2130-FU.ACOLLLK SPA 6447.indd 2 2013-06-14 5:12:56

Información de seguridad

PRECAUCIÓN
RIESGO DE DESCARGA ELÉCTRICA - NO ABRIR

PRECAUCIÓN: PARA REDUCIR EL RIESGO DE DESCARGA ELÉCTRICA NO RETIRE LA CUBIERTA (O PARTE POSTERIOR) EN EL INTERIOR NO HAY PIEZAS REPARABLES POR EL USUARIO SOLICITE AYUDA A PERSONAL DE SERVICIO CUALIFICADO.



El símbolo del rayo con punta de flecha dentro de un triángulo equilátero pretende alertar al usuario de la presencia de voltaje peligroso no aislado dentro de la carcasa del producto que puede tener la magnitud suficiente para constituir un riesgo de descarga eléctrica para las personas.



El signo de exclamación dentro de un triángulo equilátero pretende alertar al usuario de la presencia de importantes instrucciones (de servicio) de funcionamiento y mantenimiento en la información que acompaña al producto.

ADVERTENCIA: PARA REDUCIR EL RIESGO DE INCENDIO O DESCARGA ELÉCTRICA, NO EXPONGA ESTE PRODUCTO A LA LLUVIA NI A LA HUMEDAD.

ADVERTENCIA: No instale el equipo en un espacio reducido, como en una estantería o unidad similar.

PRECAUCIÓN: no bloquee ninguno de los orificios de ventilación. Instalar conforme a las instrucciones del fabricante. Las ranuras y orificios de la carcasa cumplen un propósito de ventilación y aseguran el correcto funcionamiento del producto, y a fin de protegerlo de un posible sobrecalentamiento. Los orificios no deben bloquearse en ningún caso colocando el producto sobre una cama, sofá, alfombra o superficie similar. Este producto no debe colocarse en una instalación empotrada, como una librería o estante, a menos que se proporcione una correcta ventilación del mismo y se respeten todas las instrucciones del fabricante.

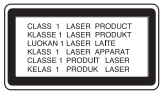

PRECAUCIÓN: Este producto utiliza un sistema láser. Para garantizar un uso adecuado de este producto, lea detenidamente este manual de usuario y guárdelo para futuras consultas. En caso de que la unidad necesite servicio de reparación, póngase en contacto con un centro de servicio autorizado. El uso de los controles, ajustes o la realización de procedimientos diferentes de los especificados aquí puede provocar una exposición peligrosa a la radiación. Para evitar una exposición directa al haz del láser, no intente abrir la carcasa.

PRECAUCIÓN en cuanto al cable de alimentación

Se recomienda que la mayoria de los productos electrónicos sean conectados a un circuito dedicado;

Es decir, un circuito de salida única que alimenta sólo a ese aparato y que no tiene tomas o circuitos adicionales. Compruebe la página de especificaciones de este manual del propietario para estar seguro. No sobrecargue las tomas de pared. Las tomas de pared sobrecargadas, sueltas o dañadas, los alargadores, los cables de alimentación deshilachados o el aislante agrietado de los cables podrían resultar peligrosos. Cualquiera de estas condiciones podría provocar un incendio o una descarga eléctrica. Examine periódicamente el cable de su aparato y si parece dañado o deteriorado, desenchúfelo, deje de usarlo y solicite al centro de servicio técnico autorizado que lo sustituyan por un nuevo equivalente. Proteja el cable de alimentación de daños físicos o mecánicos y evite doblarlo, aplastarlo, pellizcarlo o pisarlo con una puerta o caminar sobre él. Ponga especial atención en los enchufes, tomas de pared y el punto por donde el cable sale del aparato. Para apagar el aparato, desconecte el cable de alimentación. Al instalar el producto, asegúrese de que el enchufe esté accesible.

Este dispositivo está equipado con una batería o acumulador portátil.

Forma segura de retirar la batería del equipo:

Retire la batería o pilas antiguas siguiendo el orden inverso al de instalación. Para evitar contaminar el medioambiente y llevar posibles daños a la salud pública, las baterías viejas deben llevarse a los puntos de recogida designados. no se deshaga de las baterías con la basura normal. Es recomendable utilizar los sistemas locales de recogida de baterías y acumuladores. La batería no debe exponerse a calor excesivo como el del sol, el fuego o fuente similar.

PRECAUCIÓN: No deberá exponerse el aparato a agua (goteo o salpicadura), ni colocar sobre el mismo objetos con líquido, como jarrones.

Tabla del Contenido

1 Comenzando

3 Información de seguridad
6 Características únicas
6 Accesorios
6 Requisito de archivo reproducible
6 – Requisitos del archivo de música MP3/ WMA
7 – Dispositivos USB compatibles
7 – Requisitos del dispositivo USB
8 Control remoto
9 Panel frontal
10 Panel trasero

2 Conectando

11 Conexión de los altavoces a la unidad
11 – Acople de los altavoces a la unidad
11 Conexión de la antena
12 Conexión de equipo opcional
12 – Conexión USB
12 – Conexión PORT. IN
12 – Conexión de auriculares

3 Funcionamiento

13 Funcionamiento básico
13 – Funcionamiento del CD/USB
13 – Seleccionando una carpeta
14 Otras funciones
14 – Reproducción programada
14 – Desactivar el sonido de forma temporal
14 – Visualización de información del archivo (ETIQUETA ID3)
14 – Escuchar música desde el lector portátil o dispositivo externo
14 – Apagado automático
15 Funcionamiento del sintonizador
15 – Escuchar la radio
15 – Mejora de una mala recepción de FM
15 – Configuracion de las emisoras de radio
15 – Eliminación de todas las emisoras guardadas
16 Ajuste del reloj
16 – Configuración de la alarma
17 – Configuración de Temporizador para Dormir
17 – Regulador de voltaje
17 Ajuste del sonido
17 – Configuración del modo surround
18 Operación avanzada
18 – Grabación USB
18 – Para seleccionar la tasa de transferencia de bits y velocidad de grabación (CD de AUDIO solamente)

4 Solución de problemas

19 Solución de problemas

5 Apéndice

20 Marcas comerciales y licencias
21 Mantenimiento
21 – Manejo de la unidad
21 – Notas en los discos
21 Marcas comerciales y licencias

Características únicas

Portátil

Escuche música desde su dispositivo portátil. (MP3, ordenador portátil, etc.)

Radio

Permite escuchar la radio

USB

Permite escuchar música desde su dispositivo USB.

Alarm

Programe la alarma para que suene a la hora deseada.

Accesorios

Revise e identifique los accesorios facilitados.

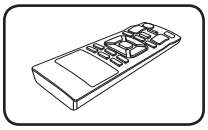

Control remoto (1)

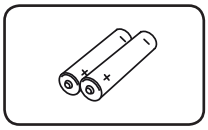

Pila (2)

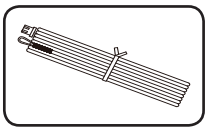

Antenna FM (1)

Requisito de archivo reproducible

Requisitos del archivo de música MP3/ WMA

La compatibilidad de los discos MP3/ WMA con este lector está limitada a.

- Frecuencia de muestreo : entre 8 kHz a 48 kHz (MP3), entre 8 kHz a 48 kHz (WMA)
- Tasa de bits : entre 32 kb/s a 320 kb/s (MP3), 32 kb/s a 320 kb/s (WMA)
- Máximo número de archivos: menos de 999
- Extensiones de los archivos : ".mp3"/ ".wma"
- Formato de archivo en CD-ROM: ISO 9 660/ JOLIET
- Le recomendamos utilizar Easy-CD Creator, quecrea un sistema de archivos ISO 9 660. system.
- Es necesario configurar la opción de formato del disco en [Masterizado] para que los discos sean compatibles con los lectores LG al dar formato a discos regrabables. Si configura la opción en Sistema de archivos Live, no podrá utilizarlos en lectores LG. (Masterizado/ Sistema de archivos Live : sistema de formato de discos para Windows Vista)

Dispositivos USB compatibles

- Lector MP3: lector MP3 tipo flash.
- Unidad flash USB: dispositivos compatibles con USB 1,1 ó 2,0.
- La función USB de esta unidad no es compatible con algunos dispositivos USB.

Requisitos del dispositivo USB

- Los dispositivos que requieran la instalación de programas adicionales una vez conectados a una computadora no están admitidos.
- No extraiga el dispositivo USB mientras se encuentre en funcionamiento.
- Para dispositivos USB de gran capacidad, el proceso de búsqueda podría prolongarse varios minutos.
- Para evitar pérdidas de datos, realice una copia de seguridad de todos los datos.
- Si utiliza un cable alargador o un concentrador USB, el dispositivo USB puede no ser reconocido por la unidad.
- No se admitirán dispositivos que utilicen sistema de archivos NTFS. (Sólo es admisible el sistema de archivos FAT (16/32).)
- Esta unidad no será admisible cuando el número total de archivos sea igual o superior a 1 000.
- No se admiten discos duros externos, dispositivos bloqueados o discos duros USB.
- El puerto USB de la unidad no puede conectarse a una computadora. La unidad no puede usarse como dispositivo de almacenamiento.
- Es posible que algunos dispositivos USB no funcionen con esta unidad.

Control remoto

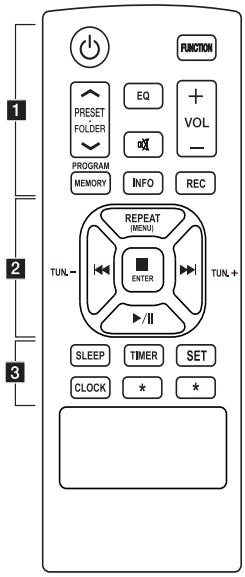

Instalación de la batería

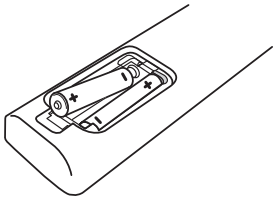

Quite la cubierta de la batería en la parte trasera del Control Remoto e inserte una batería (tamaño AAA) de 1,5 Vcc en donde ⊕ y ⊖ estén colocados correctamente.

1

⏻(Encendido/Apagado) : Prende y apaga la unidad.

FUNCTION : Escoge la función y la fuente de entrada.

PRESET·FOLDER Λ/V :

- Busca una carpeta con archivos MP3/WMA. Durante la reproduccion de un CD/USB que contiene archivos MP3/WMA en diversas carpetas, presione **PRESET·FOLDER Λ/V** para seleccionar la carpeta que desea reproducir.
- Seleccione un numero de presintonia para una emisora de radio.

VOL (+/-) : Ajusta el volumen de los parlantes.

EQ : Elije impresiones del sonido.

🔇 : Para silenciar el sonido.

PROGRAM/MEMORY :

- Almacena estaciones de radio.
- Crea una lista de reproducción que desee usted escuchar.

INFO : Comprueba la información sobre su música.

REC : Grabación directa por USB.

2

REPEAT(MENU) :
Permite escuchar sus pistas/ archivos de forma repetida o en orden aleatorio.

■ **ENTER** : Detiene la reproducción o la grabación.

⏮/⏭ (Saltar/Buscar) :

- Salta rápido adelante o atrás.
- Busca una sección dentro de una pista/archivo.

TUN. (-/+) : Sintoniza la estación de radio deseada.

▶/⏸ (Reproducir/Pausa) :

- Inicia o pausa la reproducción.
- Selecciona ESTÉREO/MONO.

3

SLEEP : Configura el sistema para apagarse automáticamente a una hora concreta.

CLOCK : Configura el reloj y muestra la hora.

TIMER : Con la función TIMER (temporizador) puede encender o apagar la reproducción de un CD o USB o la recepción del sintonizador en el momento deseado.

SET : Confirma el ajuste. (Consulte página 16).

✱ : El boton no esta disponible para ninguna funcion.

Panel frontal

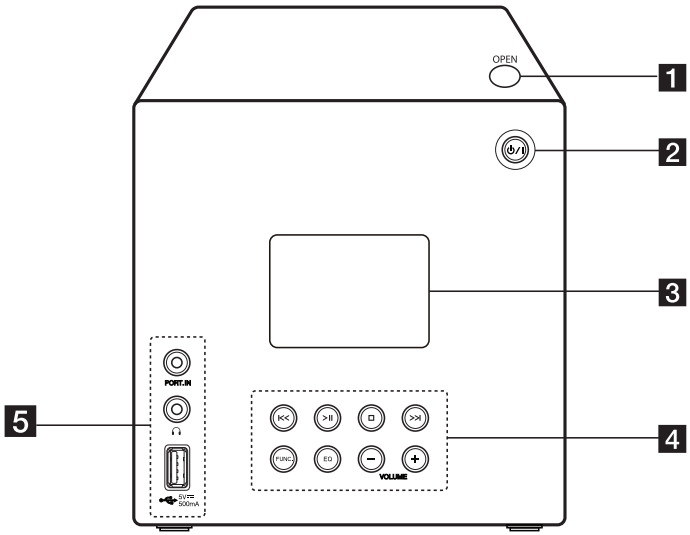

1 OPEN
Abre o cierra la bandeja de disco.

2 ⏻/❙(Encendido/Apagado)
Prende y apaga la unidad.

3 Ventana de visualización

4 ❙≪ / ≫❙ (Saltar/Buscar)
- Busca hacia atrás o adelante.
- Salta a la pista/al archivo anterior/siguiente.

□(Detener)
Detiene la reproducción o la grabación.

>II(Reproducir/Pausa)
- Inicia o pausa la reproducción.
- Selecciona ESTÉREO/MONO.

FUNC.(Función)
Selecciona la función o la fuente de entrada.

EQ
Elije impresiones del sonido.

VOLUME (-/+)
Ajusta el volumen de los parlantes.

5 PORT. IN
Permite escuchar música desde su dispositivo portátil.

(auriculares)
Escucha la música con sus auriculares.
(3.5 mm)

Puerto USB
Reproduce los archivos de audio mediante la conexión del dispositivo USB.

Panel trasero

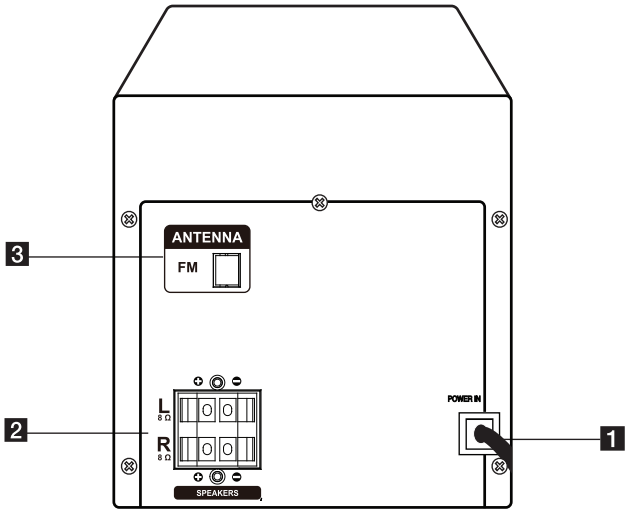

1 **POWER IN**
2 **SPEAKERS** terminal (**R/L**)
3 **FM ANTENNA**

Conexión de los altavoces a la unidad

Acople de los altavoces a la unidad

Para conectar el cable a la unidad, presione con el dedo cada lengüeta de plástico para abrir los terminales de conexión en la unidad. Inserte el cable y suelte la lengüeta.

Conecte el extremo negro de cada cable a los terminales marcados con el símbolo - (negativo) y el otro extremo a los terminales marcados con el símbolo + (positivo).

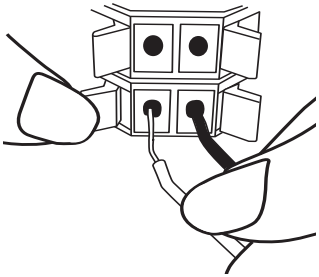

Precaución

Coloque el altavoz central fuera del alcance de los niños. De lo contrario, podría caer el altavoz y provocar lesiones personales y/o daños materiales.

Color	Altavoz
Rojo	Frontal
Blanco	Frontal

Conexión de la antena

Conecte la antena FM para escuchar la radio.

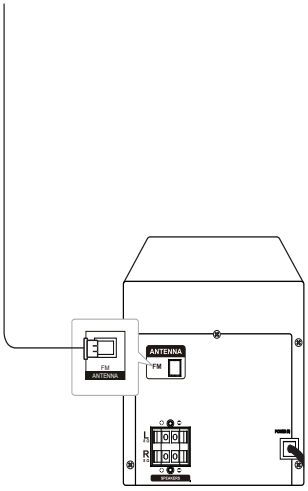

Nota

Asegúrese de extender completamente la antena del cable FM.

Conexión de equipo opcional

Conexión USB

Conecte la Memoria USB (ó el reproductor MP3, etc.) al puerto USB en la parte frontal de la unidad.

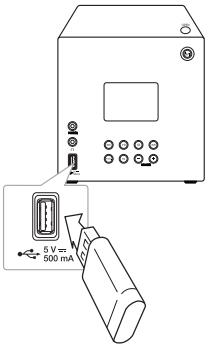

Nota

- Retirar el dispositivo USB de la unidad.
  1. Seleccione una función o modo diferente o pulse ■ **ENTER** en el mando a distancia o □ en la unidad dos veces seguidas.
  2. Retire el dispositivo USB de la unidad.

Conexión PORT. IN

Conecte una salida (audífono o salida a línea) del dispositivo portátil (MP3 ó PMP, etc.) al conector PORT. IN.

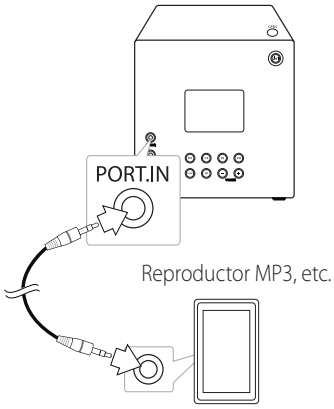

Conexión de auriculares

Conecte un par de audífonos estéreo (conector de teléfono de ∅ 3,5 mm) al conector ∩ (auriculares) de la unidad para escucha privada.

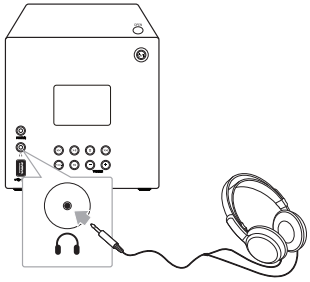

Nota

Usted no puede escuchar ningún sonido de los altavoces, cuando el conector del audífono está insertado en el conector ∩ (auriculares).

Funcionamiento básico

Funcionamiento del CD/USB

1. Introduzca el disco pulsando **OPEN** o conecte el dispositivo USB al puerto USB.
2. Seleccione la función CD o USB presionando **FUNCTION** en el control remoto o el botón **FUNC.** en la unidad.
3. Selección una pista / archivo para reproducir, presionando **I◀◀ / ▶▶I** en el control remoto o **I≪ / ≫I** en la unidad.

Función	Qué hacer
Detener	Pulse ■ **ENTER** en el control remoto o □ en la unidad.
Reproducir	Pulse ▶/II en el mando a distancia o ≻II en la unidad.
Pausar	Durante la reproducción, pulse ▶/II en el mando a distancia o ≻II en la unidad.
Buscar una sección dentro de una pista	Durante la reproducción, pulse ▶▶I en el control remoto o ≫I en la unidad para pasar a la/al siguiente pista/archivo. En menos de 2 segundos de reproducción, pulse I◀◀ en el control remoto o I≪ en la unidad para pasar a la pista/al archivo anterior. Tras 3 segundos de reproducción, pulse I◀◀ en el control remoto o I≪ en la unidad para pasar al principio de la pista/del archivo.
Seleccionando archivos o pistas directamente	Pulse y mantenga pulsado I◀◀/▶▶I en el control remoto o I≪ / ≫I en la unidad durante la reproducción y suéltelo en el punto en el cual desea escuchar.
Reproduciendo repetidamente ó aleatoriamente	Pulse **REPEAT(MENU)** repetidamente en el control remoto, la visualización se modificará en el orden siguiente. REPEAT1 -> FOLDER REPEAT (MP3/WMA sólo) -> REPEAT ALL -> RANDOM -> REPEAT OFF

El DTS no es compatible.

Seleccionando una carpeta

1. En modo parada, pulse **PRESET· FOLDER Λ/V** en el control remoto repetidamente hasta que la carpeta deseada aparezca.
2. Pulse ▶/II para reproducirla. Comenzará la reproducción del primer archivo de la carpeta. (Durante la reproducción, si selecciona una carpeta que desea, este paso no es necesario.)

Nota

- Las carpetas/los archivos de CD y USB se reconocen como abajo indicado.

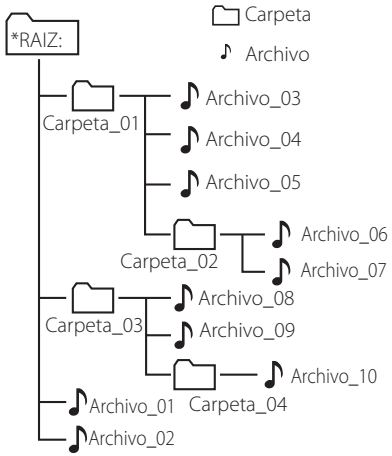

- Los archivos y las carpetas se presentarán en el orden en que fueron grabados y se pueden presentar de otra manera de acuerdo a las circunstancias de grabación.
- Las carpetas se presentarán en el siguiente orden;
  Carpeta : Carpeta_01 → Carpeta_03 → Carpeta_02 → Carpeta_04
  Archivo : Archivo_01 → Archivo_02 → Archivo_03→ Archivo_04 → Archivo_05 → Archivo_08 → Archivo_09 → Archivo_06 → Archivo_07 → Archivo_10
- *RAIZ : Se trata de "RAIZ" que es la primera pantalla que aparece cuando el ordenador reconoce el dispositivo de almacenamiento.

Otras funciones

Reproducción programada

La función de programa le permite guardar sus archivos favoritos desde cualquier disco o dispositivo USB en la memoria del receptor.

Un programa puede contener 64 pistas.

1. Introduzca un CD o USB y espere a que se ordene.
2. Pulse **PROGRAM/MEMORY** en el control remoto en modo de parada.
3. Presione **I◀◀/▶▶I** en el mando a distancia o **I≪ / ≫I** en la unidad para seleccionar una pista/ archivo.
4. Presione **PROGRAM/MEMORY** en el mando a distancia de nuevo para guardar y seleccionar la pista / archivo siguiente.
5. Pulse **▶/II** en el mando a distancia o **≫II** en la unidad para reproducir las pistas / archivos de música programados.
6. Para eliminar su selección, pulse **■ENTER** en el mando a distancia o dos veces **□** en la unidad.

Nota

Los programas también se borran cuando el disco o el dispositivo USB se retira, la unidad se apaga o la función cambia a otro modo.

Desactivar el sonido de forma temporal

Pulse en el control remoto para silenciar el sonido.
Usted puede silenciar el sonido, por ejemplo, para contestar al teléfono, "" aparecerá durante un rato en la ventana de visualización.

Para cancelarlo, pulse de nuevo o modifique el nivel del volumen.

Visualización de información del archivo (ETIQUETA ID3)

Mientras reproduce un archivo MP3/WMA que contiene información del archivo, puede visualizarla pulsando **INFO**.

Escuchar música desde el lector portátil o dispositivo externo

La unidad puede utilizarse para leer música a través de multitud de lectores portátiles o dispositivos externos. (Consulte la página 12)

1. Conecte el dispositivo externo al conector PORT. IN de la unidad.
2. Encienda la unidad pulsando **⏻/I**.
3. Seleccione la función PORTABLE pulsando **FUNCTION** en el mando a distancia o **FUNC.** en la unidad.
4. Prenda el lector portátil o dispositivo externo e inicie la lectura.

Apagado automático

Este aparato se apaga automáticamente para ahorrar energía si la unidad principal no está conectada a otro dispositivo o no es usada durante 25 minutos. Lo mismo sucede seis horas después de conectar la unidad principal con otro dispositivo a través de una entrada analógica.

Funcionamiento del sintonizador

Escuchar la radio

1. Presione **FUNCTION** en el control remoto o **FUNC.** en la unidad hasta que aparezca FM en la ventana de visualización.
   Se sintonizará en la estación sintonizada más recientemente.
2. Sintonización automática : Pulse **TUN. (-/+)** en el control remoto o **I<< / >>I** en la unidad durante 2 segundos aproximadamente hasta que la indicación de frecuencia comience a cambiar y, a continuación, suéltelo. La exploración se detiene cuando la unidad sintoniza una emisora.

   Sintonización manual: Pulse **TUN. (-/+)** en el control remoto o **I<< / >>I** en la unidad repetidamente.
3. Ajuste el volumen con **VOL (+/-)** en el mando a distancia o **VOLUME (-/+)** en la unidad repetidamente.

Mejora de una mala recepción de FM

Pulse ►/II en el mando a distancia o **>II** en la unidad. El sintonizador pasará de estéreo a mono. Entonces la recepción será mucho mejor que antes.

Configuracion de las emisoras de radio

Puede configurar 50 emisoras en FM.

Antes de sintonizar, asegúrese de bajar el volumen.

1. Presione **FUNCTION** en el control remoto o **FUNC.** en la unidad hasta que aparezca FM en la ventana de visualización.
2. Seleccione la frecuencia deseada pulsando **TUN. (-/+)** en el control remoto o **I<< / >>I** en la unidad.
3. Presione **PROGRAM/MEMORY**. Un número preseleccionado parpadeará en la ventana de visualización.
4. Presione **PRESET·FOLDER Λ/V** en el mando a distancia para seleccionar el número de memorización que desee.
5. Pulse **PROGRAM/MEMORY** Se guardará la emisora.
6. Repita los pasos 2 al 5 para guardar otras emisoras.
7. Para escuchar una emisora, pulse **PRESET·FOLDER Λ/V** en el mando a distancia.

Eliminación de todas las emisoras guardadas

1. Mantenga pulsado **PROGRAM/MEMORY** por dos segundos. "ERASE" parpadeará en la ventana de visualización.
2. Pulse **PROGRAM/MEMORY** para borrar todas las estaciones de radio guardadas.

Ajuste del reloj

1. Encienda el aparato.
2. Pulse y mantenga **CLOCK**.
3. Elija el modo de hora, pulsando ⏮/⏭.
   - AM 12:00 (para mostrar AM y PM) ó 0:00 (para mostrar formato de 24 hrs)
4. Presione **SET** para confirmar su selección.
5. Seleccione las horas pulsando ⏮/⏭.
6. Presione **SET**.
7. Seleccione los minutos presionando ⏮/⏭.
8. Presione **SET**.
9. Si desea restablecer el reloj, repita los pasos 2-8.

Configuración de la alarma

Puede utilizar la unidad como relojn de alarma. Debe configurar el reloj antes de ajustar la alarma.

1. Encienda el aparato.
2. Pulse y mantenga **TIMER**.
3. Cada una de las funciones parpadeará. Presione **SET** para seleccionar una fuente de sonido que desee. (CD/USB/TUNER)
   Si se selecciona la función de FM, seleccionar una emisora presintonizada, pulse ⏮/⏭.
4. Se mostrará "ON TIME". Es la hora a la que desea que encienda el aparato.
   Pulse ⏮/⏭ para cambiar las horas y los minutos y pulse **SET** para guardar.
5. Se mostrará "OFF TIME". Es la hora a la que desea que apague el aparato.
   Pulse ⏮/⏭ para cambiar las horas y los minutos y pulse **SET** para guardar.
6. Pulse ⏮/⏭ para cambiar el volumen y pulse **SET** para guardar.
7. Usted puede verificar el estado de la configuración.
8. Si desea restablecer la alarma, repita los pasos 2-6.

Nota

- Si configura las horas del reloj y de la alarma, usted podrá revisar la hora presionando **CLOCK** o la alarma presionando **TIMER**.
- Si la alarma ya está configurada, presione **TIMER** una vez para cancelar la alarma. Para activar la alarma presione **TIMER** de nuevo, una vez.
- Si la hora del reloj o la alarma ya está establecida, mantenga pulsada **CLOCK** o **TIMER** durante al menos 2 segundos para restablecer el temporizador del reloj o la alarma.
- La alarma sólo funciona cuando la unidad está apagada.
- Si el tiempo programado se cumple, la unidad se enciende automáticamente.

Configuración de Temporizador para Dormir

Presione **SLEEP** varias veces para seleccionar el tiempo de retardo entre 10 y 180 minutos. Después del tiempo de retardo, la unidad se apagará. (Puede ver el siguiente orden, 180 -> 150 -> 120 -> 90-> 80-> 70-> 60-> 50-> 40-> 30-> 20-> 10)

Para cancelar la función de apagado automático, presione **SLEEP** varias veces hasta que el visor se pone brillante.

Nota

- Presione **SLEEP**. El tiempo restante aparecerá en el visualizador.
- La función de dormir funcionará después de la atenuación.

Regulador de voltaje

Presione **SLEEP** una vez. La mitad de la pantalla de visualización se oscurecerá. Para cancelarlo, pulse **SLEEP** varias veces hasta que el visor se pone brillante.

Ajuste del sonido

Configuración del modo surround

Este sistema cuenta con varios campos de sonido surround predeterminados. Usted puede seleccionar un modo de sonido usando **EQ**.

Los elementos del ecualizador visualizados podrían diferir dependiendo de las fuentes y efectos de sonido.

EN PANTALLA	Descripción
AUTO EQ	Configura el ecualizador de sonido al modo que sea el más similar al género que está incluido en la etiqueta MP3 ID3 de los archivos de música.
MP3 -- OPT	Esta función está mejorada para los archivos MP3/WMA comprimibles. Mejora los agudos.
POP CLASSIC ROCK	Este programa ofrece una atmósfera sonora emocionante, proporcionándole la sensación de estar en un concierto de pop, clásico,o rock.
BASS	Durante la reproducción, refuerce los agudos, los graves y el efecto de sonido surround.
BYPASS	podrá disfrutar del sonido sin el efecto proporcionado por el eculizador.

Nota

Tal vez necesite reiniciar el modo de sonido envolvente, después de haber seleccionado la entrada, a veces incluso cuando la banda sonora haya cambiado.

Operación avanzada

Grabación USB

Puede grabar una fuente de varios sonidos al USB.

1. Conecte el dispositivo USB a la unidad.
2. Seleccione una función pulsando **FUNCTION** en el control remoto o **FUNC.** en la unidad.

   Grabación de una pista/un archivo - Puede grabar una pista/un archivo en el USB mientras reproduce el archive que desea.

   Grabación de todas las pistas/los archivos - Puede grabar pistas/archivos en el USB en modo parada.

   Grabación de una lista de programa – Tras crear la lista de programa, puede grabarla en el USB. (Refiérase à la página 14).
3. Inicie la grabación pulsando **REC** en el control remoto.
4. Para detener la grabación, pulse ■ **ENTER** en el mando a distancia ☐ I en la unidad.

Pausar la grabación

Durante la grabación, pulse **REC** en el mando a distancia para detener la grabación. Púlselo de nuevo para reiniciar la grabación.
(Solo Radio)

Para seleccionar la tasa de transferencia de bits y velocidad de grabación (CD de AUDIO solamente)

1. Presione **REC** en el mando a distancia durante más de 3 segundos.
2. Utilice **I◀◀/▶▶I** en el control remoto o **I≪ / ≫I** en la unidad para seleccionar una velocidad de bits.
3. Presione **REC** en el control remoto de nuevo para seleccionar la velocidad de grabación.
4. Pulse **I◀◀/▶▶I** en el control remoto o **I≪ / ≫I** en la unidad para seleccionar una velocidad de grabación deseada :

   X1 SPEED
   - Puede escuchar la música mientras la graba.

   X2 SPEED
   - Sólo puede grabar el archivo de música.
5. Presione **REC** en el control remoto para finalizar la configuración.

Nota

- Puede comprobar la tasa del porcentaje de grabación para la grabación USB en la ventana de visualización durante la grabación. (Sólo MP3/ WMA CD)
- Durante la grabación MP3/ WMA, no hay ningún sonido.
- Cuando deje de grabar durante la reproducción, se almacenará el archivo que se ha grabado en ese momento. (Salvo archivos MP3/WMA)
- No retire el dispositivo USB ni apague la unidad durante la grabación USB. En caso contrario, podría crearse un archivo incompleto y no borrado en el PC.
- Si no funciona la grabación USB, se mostrará el mensaje "NO USB", "ERROR (USB ERR)", "FULL (USB FULL)" "NO SUPPO" o "NO REC " en la ventana de visualización.
- El dispositivo lector multi tarjetas, la unidad de disco duro externo y el teléfono móvil no pueden usarse para la grabación USB.
- Cuando se graba durante un largo período, se crea un archivo de unos 512 MB.
- Es posible que no pueda almacenar más de 999 archivos.
- Se almacenará del modo siguiente.

AUDIO CD	MP3/WMA	La otra fuente*
CD_REC TRK_001 TRK_002	FILE_REC ABC(File name) DEF(File name)	EXT_REC AUDIO_001 AUDIO_002

* : TUNER y similar.

La creación de copias no autorizadas de material protegido contra copia, lo que incluye programas informáticos, archivos, emisiones y grabaciones de sonido, pueden constituir una violación de los derechos de autor y un delito criminal.
No se debería utilizar este equipo a tales fines.
Sea responsable.
Respete los derechos de autor.

Solución de problemas

Problema	Causa & Solución
No hay alimentación.	• El cable de alimentación no está enchufado. Enchufe el cable de alimentación. • Compruebe si ha fallado la corriente eléctrica. Chequee el estado operando otros dispositivos electrónicos.
No hay sonido.	• Compruebe si ha seleccionado la función correcta. Pulse **FUNC.** y compruebe la selección de la función. • Los cables de altavoces no están conectados correctamente. Conecte los cables del altavoz correctamente. • El volumen está establecido al mínimo. Utilice **VOLUME (-/+)** para ajustar el volumen.
La unidad no inicia la reproducción.	• Un disco no reproducible está insertado. Verifique el disco a reproducir. • No hay ningún disco insertado. Introduzca un disco. • El disco está sucio. Limpie el disco. (Consulte la página 21) • El disco está colocado hacia abajo. Coloque el disco con la etiqueta o la cara impresa hacia arriba.
No pueden sintonizarse correctamente las emisoras de radio.	• La antena no está bien colocada o conectada. Ajuste su posición. • La intensidad de la señal de la emisora de radio es muy débil. Sintonice la emisora manualmente. • No se han presintonizado emisoras o se han borrado (cuando se sintoniza buscando presintonías). Presintonice algunas emisoras de radio, consulte la página 15 para más detalles.
El mando a distancia no funciona correctamente.	• El control remoto no está apuntando al sensor remoto de la unidad. Apunte el control remoto al sensor remoto de la unidad. • El control remoto está demasiado lejos de la unidad. Haga funcionar el control remoto dentro de un margen de 5 m • Hay un obstáculo entre el control remoto y la unidad. • Se han agotado las pilas del control remoto. Reemplace las baterías con unas nuevas.

Marcas comerciales y licencias

Generales	
Suministro de Energía	Consultar la etiqueta principal
Consumo de energía	Consultar la etiqueta principal
Peso neto	1,1kg
Dimensiones externas (An x Alt x P)	150 x 152 x 200 mm
Temperatura de condiciones de operación	5 °C a 35 °C (41 °F a 95 °F)
Humedad de funcionamiento	5 % a 85 %
Fuente de Poder del Bus	DC 5 V ⎓ 500 mA

Entradas	
PORT. IN	0,6 raíz cuadrático medio (conector estereofónico de 3,5 mm) x 1

Sintonizador	
Rango de sintonización FM	87,5 a 108,0 MHz o 87,50 a 108,00 MHz

Amplificador	
Potencia de salida	5 W + 5 W

CD	
Respuesta de frecuencia	40 Hz a 20 kHz
Relación señal/ruido	70 dB
Gama dinámica	55 dB

Altavoces	
Tipo	1 bocinas, 1 vías
Impedancia	8 Ω
Potencia nominal de entrada	10 W
Potencia máxima de entrada	20 W
Dimensiones netas (An. x Al. x Prf.)	150 x 152 x 200 mm
Peso Neto (1pieza)	0,9 kg

- El diseño y las especificaciones están sujetos a cambio sin previo aviso.

Mantenimiento

Manejo de la unidad

Envío de la unidad

Guarde el embalaje original y los materiales de empaque. Si necesita enviar la unidad, para máxima protección, re empaque la unidad como fue originalmente empacada en la fábrica.

Mantenga las superficies exteriores limpias

Cuando esté cerca de la unidad, no utilice productos volátiles como insecticidas en spray.

No ejerza una presión excesiva al limpiar la unidad, a fin de evitar daños en la superficie.

No deje que la unidad entre en contacto con productos de plástico o hule durante periodos prolongados.

Limpieza de la unidad

Para limpiar el reproductor, utilice un trapo suave y seco. Si las superficies están muy sucias, utilice un trapo ligeramente humedecido con una solución de detergente suave. No utilice solventes fuertes como alcohol, bencina o thinner ya que pueden dañar la superficie de la unidad.

Mantenimiento de la unidad

La unidad es un dispositivo de precisión y alta tecnología. Si las lentes ópticas o la unidad del disco acumulan suciedad o presentan desgaste, la calidad de la imagen se verá afectada. Para información más detallada, consulte en el centro de servicio autorizado más cercano.

Notas en los discos

Manipulación de los discos

Nunca pegue papel ni cinta adhesiva en el disco.

Guardar los discos

Tras la reproducción, guarde el disco en la caja correspondiente. No deje el disco expuesto a la luz directa del sol o cerca de una fuente de calor; nunca lo deje en un coche donde esté expuesto directamente al sol.

Limpieza de discos

No utilice productos abrasivos como alcohol, benceno, disolventes u otros productos disponibles en el mercado. Evite igualmente los pulverizadores antiestáticos pensados para grabaciones de vinilo más antiguas.

Marcas comerciales y licencias





CM2130-FU.ACOLLLK SPA 6447.indd 22 2013-06-14 5:12:57