LG
Life's Good

取扱説明書

壁掛けブラケット

ご使用前にこの取扱説明書をよくお読みになり、
ご理解のうえ正しくお使いください。
お読みになったあとは保証書と共に大切に保管してください。

LSW440B

http://www.lg.com/jp

付属品



アンカー 6本

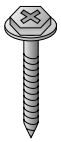

取付用ネジ 10本



取扱説明書



テレビ保護クッション
4個

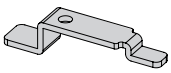

安全クリップ2個



安全クリップ用ネジ2本
（M4×12 mm）



ガイドスペーサー 4個

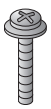

ガイドスペーサー用ネジ4本
(M6X43 mm)

安全にお使いいただくために

**この「安全にお使いいただくために」は、商品を正しく安全にお使いいただき、
事故や危険を未然に防ぐためのものです。
お使いになる前によくお読みになり、記載事項を必ずお守りください。**

⚠ 必ずお読みください

壁掛け設置工事には、特別な技術が必要ですので、必ず取り付け工事業者にご依頼ください。
お客様ご自身による工事は一切行わないでください。

⚠ 設置上のご注意

設置の完了後に、テレビに接続したケーブル類を壁側に強く押さないでください。必要に応じて、適切なアングルアダプターなどをご使用ください。

必ず2人以上で作業してください。

製品が落下し、けがを負ったり製品を破損したりする恐れがあります。

設置時は、事前に壁の材質を確認し、適切な取付部材をご使用ください。

壁に穴を空ける場合は、壁の材質やネジ穴の深さを事前に確認し、適切なドリルを使用してください。

製品をぬれた布でふいたり、製品の設置場所の下で暖房や加湿器などを使用したりしないでください。

製品に水がかかったり、湿気や熱が加わったりすると、火災や感電の原因となったり、製品に問題が生じたりすることがあります。

振動が発生する可能性のある物の近くに製品を設置しないでください。

高圧線や高電圧の近くに製品を設置しないでください。

テレビの電源プラグは、コンセントから抜いておいてください。また、録画機器などを接続するためのケーブルはテレビ側に接続して、録画機器側を外しておいてください。

これらのコードやケーブルは、壁に掛けたあとにつなぎます。

素手で製品を設置しないでください。必ず適切な作業用手袋を着用してください。

壁にテレビを取り付ける目的以外で製品を使用しないでください。

製品は垂直な壁に対してのみ設置してください。

通常の設置環境以外での設置による設置不良、事故、損傷については、当社は責任を負いません。

本製品および付属品、梱包材などは、お子様の手の届かないところに保管してください。

ネジは壁にしっかりと締め付けてください。ただし、締め付けすぎないように注意してください。

製品を取り付ける

- 画像は実際の製品と異なる場合があります。

1 テレビ本体の背面にガイドスペーサーを取り付ける

ガイドスペーサーの使用時にネジがしっかり締め付けられない場合は、ネジのサイズをもう一度ご確認ください。

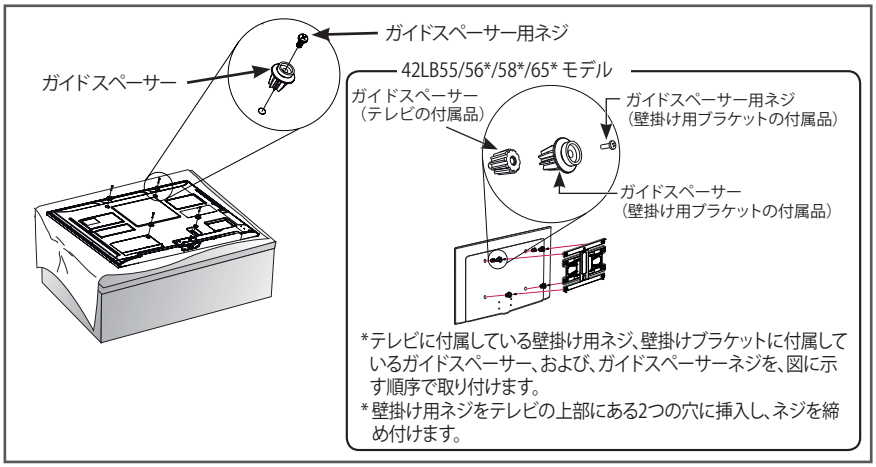

1. テレビ背面のVESA取り付け穴にネジが取り付けられていることを確認します。取り付けられている場合は、取り外しておいてください。
2. ガイド スペーサーおよびガイドスペーサー用ネジをVESA取り付け穴に取り付けます。

- ネジがしっかり締め付けられていることを確認します。

2 壁にアンカーを固定する

- 壁の材質がコンクリート、軽量コンクリート、硬い自然石、柔らかい自然石によるレンガ、ひび割れのない空洞ブロックの場合は、アンカーを使用してください。

- 壁の材質と厚みを確認します。
- 製品を木壁に取り付ける場合は、5ページをご参照ください。
- 固定する場所の目安は、引張負荷70 kgf（686 N）および剪断負荷100 kgf（980 N）以上に耐えられるような場所となります。

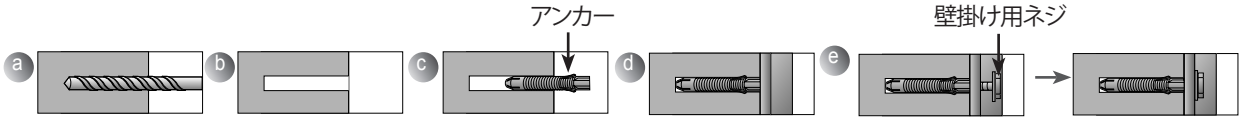

- コンクリート用Ø8 mmドリルビット、およびハンマー（インパクト）ドリルを使用します。

a. Ø8 mmドリル ビットを使用してアンカー位置に80 mm - 100 mmの深さの穴を空けます。
b. 空けた穴にほこりなどが入らないよう、きれいにします。
c. 付属のアンカーを穴に取り付けます（アンカーを取り付けるときはハンマーを使用してください）。
d. 穴の位置に揃うように壁掛けブラケットを壁に合わせます。
e. 付属の取り付け用ネジを穴に合わせて締め付けます。ボルトを45 kgf/cm - 60 kgf/cmのトルクで締め付けます。

3 壁掛けブラケットを設置する

-壁掛けブラケットを、スライディングスピーカーを実装するテレビに使用するときは、スライディングスピーカーの動作を考慮して、テレビの下にスペースを確保してください。
確保するスペースは、テレビの取扱説明書でご確認ください。

<石製壁やコンクリート製壁などに取り付ける>

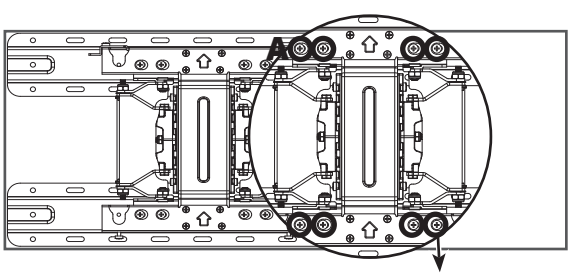

→ 製品を石壁に取り付ける場合は、A部分にある8個のネジを反時計回りに回して、ネジおよび木壁用アダプターを取り外します。
→ 壁掛けブラケットを取り付け位置に合わせたら、壁のネジ位置に印を付け、壁ブラケットを外します。
→ 水準器を使用して、壁掛けブラケットが水平であることをご確認ください。

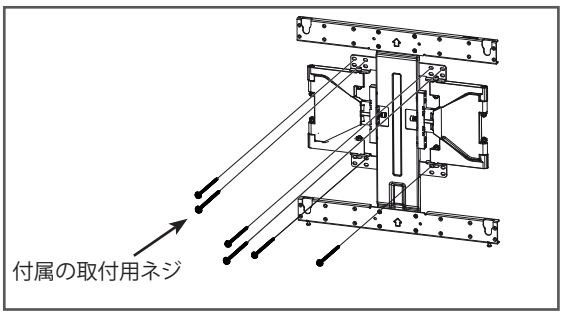

→ 壁掛け用ネジを上部の左側に2個と右側に2個、下部の左側に1個と右側に1個取り付けます。
→ このとき、ネジを締め付けるためにプラスドライバー（手動または電動）、または8 mmレンチを使用して、壁、壁ブラケット、およびネジが互いにしっかり押しつけ合うように取り付けてください。

<木製壁や間柱などに取り付ける>

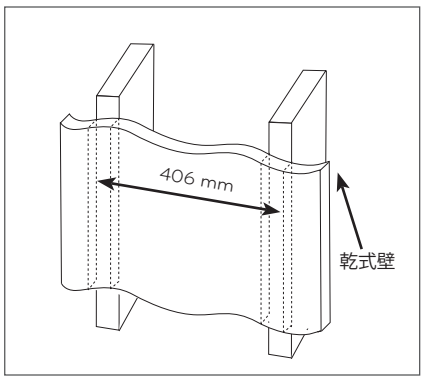

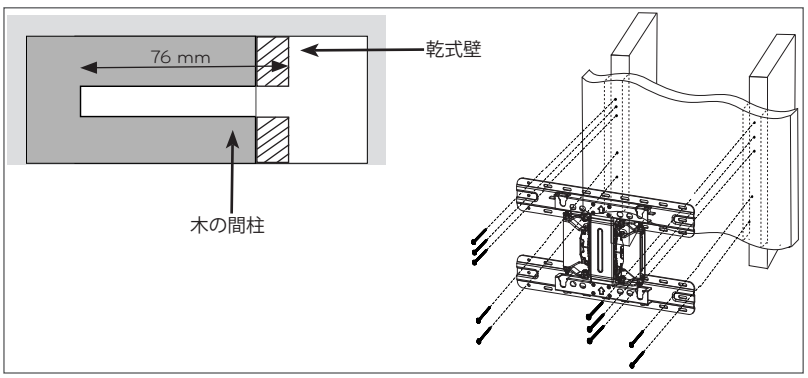

1. スタッドファインダーを使用して、間柱の中央に印を付けます。
2. 付けた印の部分に壁掛けブラケットを合わせたら、取り付け用ネジの位置にも同様に印を付けて、壁掛けブラケットを外します。
3. 水準器などを使用して、ネジの印が水平であることを確認します。
4. 木材用の4 mmドリルビットなどを利用して、印を付けた壁掛け用ネジの位置に76 mm以上の深さの穴を空けます。
5. 空けた穴にほこりなどが入らないようにきれいにします。
6. 空けた穴に取り付け用ネジで壁掛けブラケットを固定します。

→ 壁、壁掛けブラケット、アダプターなどがしっかり固定されていることをご確認ください。強く締め付けすぎると、壁や製品が破損するおそれがあります。
→ 取り付け用ネジを締め付けるときは、プラスドライバー（手動または電動）、または8 mmレンチを使用してください。

日本語

4 壁掛けブラケットとテレビ本体を取り付ける

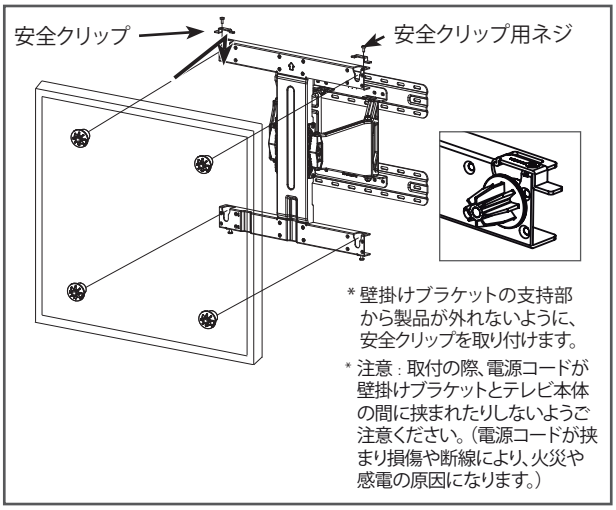

* 壁掛けブラケットの支持部から製品が外れないように、安全クリップを取り付けます。
* 注意：取付の際、電源コードが壁掛けブラケットとテレビ本体の間に挟まれたりしないようご注意ください。（電源コードが挟まり損傷や断線により、火災や感電の原因になります。）

1. テレビに取り付けられたガイドスペーサーを、壁掛けブラケットの支持部に取り付くように、テレビを矢印方向に合わせます。
2. 位置を調整するときは、左図のように安全クリップを取り付けて、壁掛けブラケットが動かないようにしてください。安全クリップ用ネジをしっかり締め付けます。

→ 壁掛けブラケットの下部を軽く引っ張るなどして、ディスプレイ部が固定されていることを確認します。
→ ケーブルや付属品を接続するときは、ケーブルや付属品に圧力がかからないよう、ご注意ください。
→ 壁掛けブラケットの設置後には、テレビ製品を壁側に強く押したりしないでください。

5 テレビを水平に調整する方法

テレビを壁掛けブラケットに設置したら、テレビ本体の左右の位置が水平になっていることを確認します。下図のように、本製品には壁掛け設置時の水平を微調整できる2本のネジがあります。

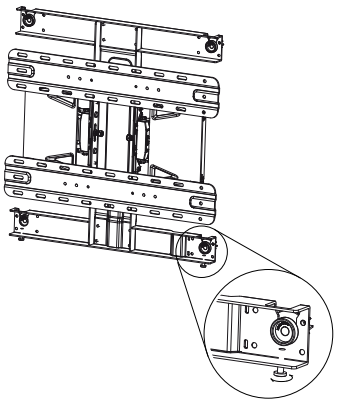

±10 mm（水平調整）

6 テレビの配線を整理する／テレビ保護クッションを取り付ける

- 壁掛け設置の終了後に、下図のようにケーブルをまとめて整理します。製品保護クッションを貼り付けて、壁とテレビ本体の間で生じる衝撃を緩和します。図のようにテレビ保護クッションを貼り付けます。

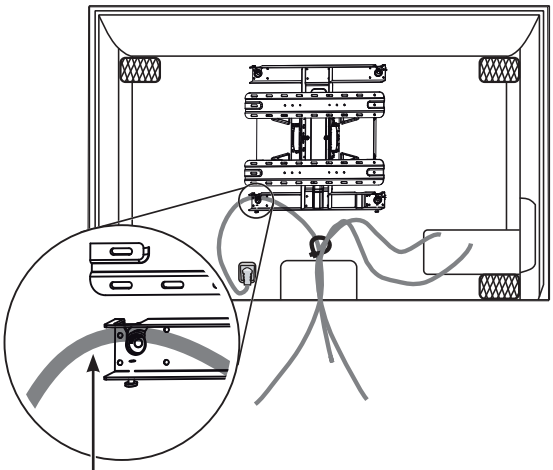

電源コードやテレビに接続したケーブルを、壁掛けブラケットと壁の間に挟まないようご注意ください。
（電源コードやケーブルが挟まり損傷や断線により、火災や感電の原因になります。）

本製品の仕様について

<木壁用アダプターを取り外した場合>

モデル名	LSW440B
幅（mm）	440
高さ（mm）	450
奥行き（mm）	14
重量（kg）	3.5
梱包込みの重量（kg）	4.7
壁掛け用VESAの仕様	400X400
最大UL負荷耐力（kg）	50

<木壁用アダプターを取り付けた場合>

モデル名	LSW440B
幅（mm）	460
高さ（mm）	450
奥行き（mm）	20
重量（kg）	5.2
梱包込みの重量（kg）	6.4
壁掛け用VESAの仕様	400X400
最大UL負荷耐力（kg）	50

[単位:mm]

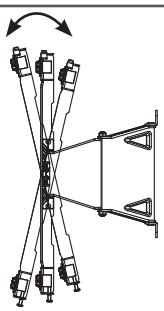

上下チルト角度 12 ± 2°

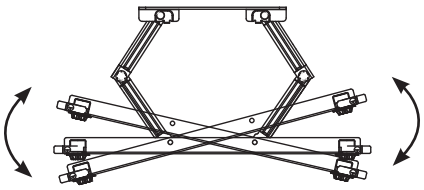

左右スイーベル角度 15 ± 2°

<木壁用アダプターを取り外した場合>

[単位:mm]

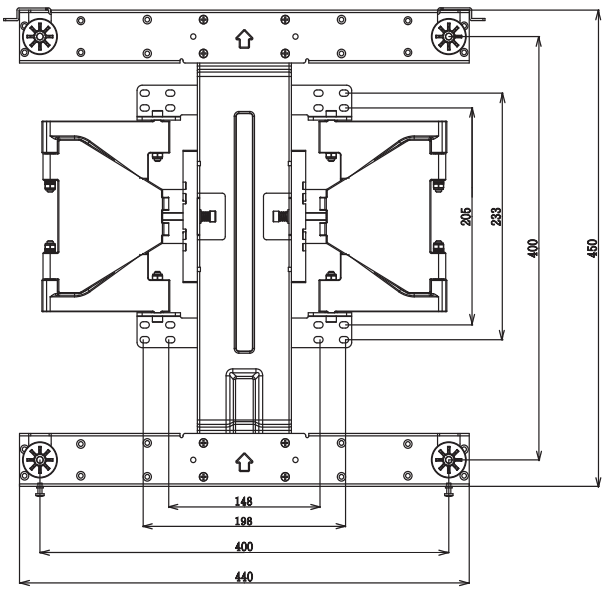

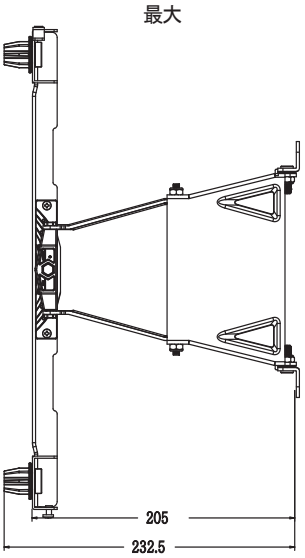



<木壁用アダプターを取り付けた場合>

[単位:mm]

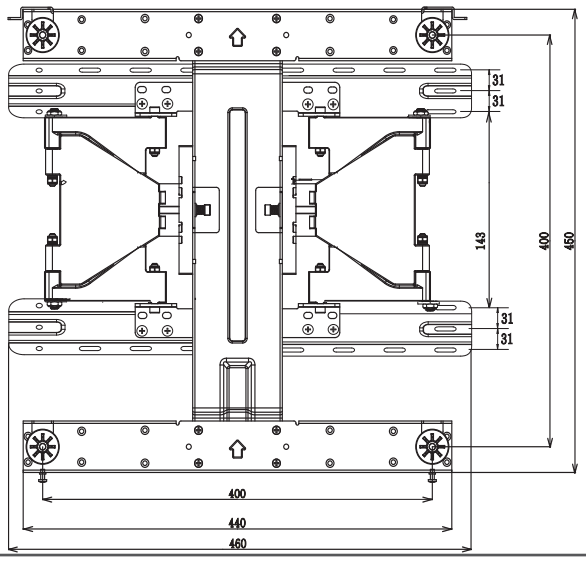

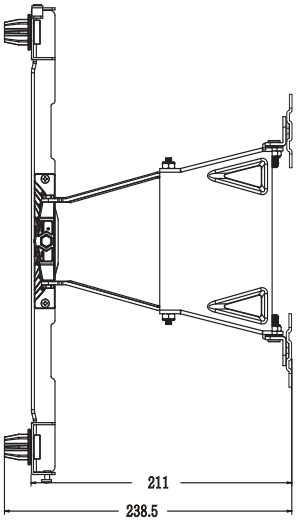



日本語


LG
Life's Good