LG
Life's Good

คู่มือผู้ใช้งาน

LED TV*

*LG LED TV คือ แอลซีดีทีวีที่ใช้
หลอด LED เป็น Backlight



คลิก! User Guide

โปรดอ่านคู่มือการใช้งานเพื่อความเข้าใจในการใช้งานผลิตภัณฑ์
และเก็บคู่มือการใช้งานไว้เพื่ออ้างอิงการใช้งานต่อไป

LB63** LB72**
LB65** LB75**
LB67** LB87**
LB69**

MFL67162926

www.lg.com
P/NO : MFL67162926 (1403-REV01)
Printed in Thailand

ภาษาไทย

สารบัญ

3 ลิขสิทธิ์

3 ข้อควรรู้เกี่ยวกับ OPEN SOURCE SOFTWARE

3 การตั้งค่าการควบคุมจากอุปกรณ์ภายนอก

4 คำแนะนำด้านความปลอดภัย

10 การรับชมเนื้อหา 3D (เฉพาะรุ่น 3D)

11 ขั้นตอนการติดตั้ง

11 การประกอบและการเตรียมพร้อมเครื่องเพื่อใช้งาน

11 แกะกล่อง
15 อุปกรณ์เสริมแยกขาย
16 ส่วนประกอบและปุ่มกดควบคุมการทำงานของเครื่องรับโทรทัศน์
18 - การใช้งานปุ่มกดแบบ Joystick
19 การยกและเคลื่อนย้ายเครื่องรับโทรทัศน์
20 การติดตั้งเครื่องรับโทรทัศน์
20 - ประกอบขาตั้งเครื่อง
24 - ติดตั้งตัวยึด Sound Bar
25 การวางเครื่องแบบตั้งโต๊ะ
27 การติดตั้งเครื่องแบบแขวนกับผนัง
28 การเก็บสายไฟ
30 ใช้งานกล้อง
30 - เตรียมใช้งานกล้อง
31 - ส่วนประกอบของกล้อง
31 - ตรวจสอบระยะของกล้อง

32 การเชื่อมต่อกับอุปกรณ์ภายนอก

32 การเชื่อมต่อกับสายอากาศ
33 เชื่อมต่อกับจานดาวเทียม
33 (เฉพาะรุ่น satellite เท่านั้นที่รองรับ)
33 เชื่อมต่อกับหูฟัง
34 การเชื่อมต่อด้วย HDMI
35 เชื่อมต่อด้วยสายแปลงสัญญาณ DVI เป็น HDMI
36 การเชื่อมต่อด้วยคอมโพเนนต์
37 เชื่อมต่อด้วยคอมโพสิต
38 การเชื่อมต่อกับระบบเครื่องเสียง
38 - การเชื่อมต่อสัญญาณเสียงดิจิตอล ด้วยสายออปติคอล
38 การเชื่อมต่อใช้งานอุปกรณ์ USB
39 การเชื่อมต่อด้วย Euro Scart
40 การเชื่อมต่อ MHL

41 การใช้งานรีโมทคอนโทรล

42 การใช้เมจิกรีโมทคอนโทรล

43 ลงทะเบียนเมจิกรีโมทคอนโทรล
43 วิธีใช้งานเมจิกรีโมทคอนโทรล
44 ข้อควรระวังเมื่อใช้เมจิกรีโมทคอนโทรล

44 การใช้คู่มือผู้ใช้

45 การบำรุงรักษา

45 การทำความสะอาดโทรทัศน์ของคุณ
45 - หน้าจอ กรอบ ชุดประกอบฝาหน้าและขาตั้ง
45 - สายไฟหลัก

45 การแก้ไขปัญหาด้วยตนเองเบื้องต้น

46 การอัปเดทซอฟแวร์ผ่าน NSU(Network system update)
46 การตรวจเช็ครีโมทคอนโทรล

47 SPECIFICATIONS

คำเตือน

- ถ้าคุณไม่สนใจข้อความเตือน คุณอาจจะได้รับบาดเจ็บสาหัส หรือมีความเป็นไปได้จะเกิดอุบัติเหตุหรือเสียชีวิต

ข้อควรระวัง

- ถ้าคุณไม่สนใจข้อความเตือน, คุณอาจจะได้รับบาดเจ็บเล็กน้อย หรือสินค้าอาจเกิดความเสียหาย

บันทึก

- บันทึกช่วยให้คุณเข้าใจ และใช้ผลิตภัณฑ์ได้อย่างปลอดภัยโปรดอ่านบันทึกอย่างละเอียดก่อนใช้ผลิตภัณฑ์

ลิขสิทธิ์

ลิขสิทธิ์ที่รับรองอาจแตกต่างไปตามรุ่นผลิตภัณฑ์ สำหรับข้อมูลเพิ่มเติมเกี่ยวกับใบอนุญาตให้เยี่ยมชม *www.lg.com*









ข้อควรรู้เกี่ยวกับ OPEN SOURCE SOFTWARE

เพื่อให้ได้ซอร์สโค้ดภายใต้ GPL, LGPL, MPL และใบอนุญาตโอเพนซอร์ส อื่น ๆ, ที่มีอยู่ในผลิตภัณฑ์นี้โปรดเยี่ยมชม *http://opensource.lge.com*

source code นอกจากนี้ , เงื่อนไขการอนุญาตที่กล่าวทั้งหมด, การรับประกัน ข้อจำกัดการรับประกัน และประกาศเกี่ยวกับลิขสิทธิ์ที่มีให้ดาวน์โหลด

LG Electronics จะให้คุณใน CD-ROM จะเรียกเก็บค่าใช้จ่ายที่ครอบคลุมในการดำเนินการจัดส่งดังกล่าว (เช่น ต้นทุนของข้อมูล, การขนส่งและการจัดการ) เมื่อแจ้งความประสงค์อีเมลไปที่ opensource@lge.com. ข้อเสนอนี้ใช้ได้สำหรับสามปี (3) นับแต่วันที่คุณซื้อผลิตภัณฑ์

การตั้งค่าการควบคุมจากอุปกรณ์ภายนอก

เยี่ยมชมเว็บ www.lg.com เพื่อรับข้อมูลเพิ่มเติมเกี่ยวการตั้งค่าควบคุมจากอุปกรณ์ภายนอก

คำแนะนำด้านความปลอดภัย

โปรดอ่านคำแนะนำต่าง ๆ เหล่านี้ก่อนใช้งานเครื่องรับโทรทัศน์ของท่าน

คำเตือน

- อย่าวางเครื่องรับโทรทัศน์ และรีโมทคอนโทรลในสภาพแวดล้อมดังต่อไปนี้:
  - สถานที่สัมผัสกับแสงแดดโดยตรง
  - เป็นบริเวณที่มีความชื้นสูงเช่นห้องน้ำ
  - ใกล้แหล่งความร้อนใด ๆ เช่นเตา และอุปกรณ์อื่น ๆ ที่ผลิตความร้อน
  - สถานที่ใกล้เคียงเคาน์เตอร์ห้องครัวหรือความชื้นซึ่งสัมผัสกับไอน้ำหรือน้ำมันได้ง่าย
  - ในพื้นที่ได้รับน้ำฝนหรือลม
  - อยู่ใกล้ ภาชนะบรรจุน้ำเช่นแจกัน

  มิฉะนั้นอาจเป็นเหตุไฟไหม้, ไฟฟ้าช็อตการทำงานผิดพลาดหรือการเสียรูปของผลิตภัณฑ์



- อย่าวางผลิตภัณฑ์ในบริเวณซึ่งมีการสัมผัสกับฝุ่นละออง ซึ่งอาจทำให้เกิดอันตรายจากไฟไหม้



- ปลั๊กไฟหลักที่ยังไม่ได้ถอดออกจากเต้าเสีย ปลั๊กไฟจะยังคงสภาพพร้อมใช้งานอยู่ ซึ่งอาจเกิดอันตรายได้



- อย่าสัมผัสปลั๊กไฟด้วยมือที่เปียก ถ้าขาที่สายไฟมีความชื้น หรือปกคลุมไปด้วยฝุ่นละออง ควรเช็ดปลั๊กสายไฟให้แห้งโดยทั่ว หรือ ขจัดฝุ่นละอองออกก่อนใช้งาน คุณอาจได้รับอันตรายจากไฟฟ้าดูดเนื่องจากการความชื้นสูง



- ตรวจสอบให้แน่ใจในการเชื่อมต่อสายไฟ และต่อสายดิน (ยกเว้นสำหรับอุปกรณ์ที่ไม่ได้มีสายดิน) เพราะคุณอาจถูกไฟฟ้าดูดหรือได้รับบาดเจ็บ



- ยึดสายไฟหลักให้แน่น หากสายไฟหลักยึดไว้อย่างหลวม ๆ อาจเกิดประกายไฟขึ้นได้



- ตรวจสอบให้แน่ใจสายไฟที่ใช้ อยู่ไกลจากวัตถุที่ร้อน เช่นเครื่องทำความร้อนซึ่งอาจทำให้เกิดไฟไหม้หรืออันตรายจากไฟฟ้าช็อต



- อย่าวางวัตถุที่หนัก หรือตัวผลิตภัณฑ์เอง บนสายไฟ อาจทำให้เกิดไฟไหม้หรือไฟฟ้าช็อต



- ควรโค้งสายอากาศระหว่างภายในและนอกอาคาร เพื่อป้องกันไม่ให้น้ำฝนที่ไหลมาจากด้านนอก อาจทำให้เกิดความเสียหายจากน้ำที่อยู่ภายในผลิตภัณฑ์ และจะทำให้ไฟฟ้าช็อต



- เมื่อการติดตั้งทีวีบนผนังแล้ว ตรวจสอบให้แน่ใจว่าจะไม่ติดตั้งทีวีด้วยการแขวนสายไฟฟ้าหลัก และสายสัญญาณที่ด้านหลังของทีวีอาจจะทำให้เกิดไฟไหม้หรือไฟฟ้าช็อต

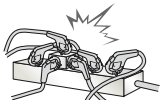

- อย่าเสียบอุปกรณ์ไฟฟ้ามากเกินไปลงในเต้าเสียบไฟฟ้า อาจทำให้เกิดไฟไหม้เนื่องจากความร้อนมากเกินไป

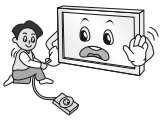

- เก็บวัสดุป้องกันความชื้นที่บรรจุภัณฑ์ หรือไวนิลบรรจุภัณฑ์ออกห่างจากมือเด็ก วัสดุป้องกันความชื้นเป็นวัสดุอันตรายหากกลืนกิน หากกลืนกินโดยไม่ได้ตั้งใจ พยายามให้ผู้ป่วยอาเจียน และไปที่โรงพยาบาลที่ใกล้ที่สุด บรรจุภัณฑ์ไวนิลสามารถทำให้เกิดอันตรายต่อระบบทางเดินหายใจ เก็บไว้ให้ห่างจากมือเด็ก



- อย่าปล่อยให้เด็กของท่านปีนขึ้นไปหรือเกาะบนเครื่องรับโทรทัศน์ เครื่องรับโทรทัศน์อาจตกเสียหายหรือล้ม ซึ่งอาจทำให้เกิดการบาดเจ็บรุนแรง



- ทิ้งแบตเตอรี่ที่ใช้อย่างระมัดระวังเพื่อป้องกันเด็กจากการเผลอรับประทาน ในกรณีที่รับประทานให้รีบนำไปพบแพทย์ทันที



- ห้ามนำวัสดุตัวนำไฟฟ้า (เช่นตะเกียบที่เป็นโลหะ) ใส่ลงในปลายด้านหนึ่งของสายไฟในขณะที่ส่วนอื่น ๆ ที่เชื่อมต่อกับขั้วอินพุตบนผนัง ห้ามสัมผัสสายไฟหลังจากเสียบเข้าขั้วอินพุตผนัง คุณอาจจะได้รับอันตรายจากไฟฟ้า(ขึ้นอยู่กับรุ่น)



- ห้ามวางหรือจัดเก็บสารไวไฟอยู่ใกล้ผลิตภัณฑ์ อาจเกิดอันตรายจากความประมาท เกิดการระเบิดหรือไฟไหม้เนื่องจากสารไวไฟ



- อย่าวางวัตถุที่เป็นโลหะเช่นเหรียญ หมุดผมตะเกียบหรือเส้นลวดลงในผลิตภัณฑ์ หรือวัตถุไวไฟ เช่น กระดาษและไม้ขีดไฟ ต้องเพิ่มความระมัดระวังโดยเฉพาะเด็ก ไฟฟ้าช็อต ไฟไหม้หรือได้รับบาดซึ่งอาจเกิดขึ้นได้ ถ้าวัตถุแปลกปลอมหล่นลงในผลิตภัณฑ์ ควรถอดสายไฟ และติดต่อศูนย์บริการ



- อย่าฉีดน้ำลงบนผลิตภัณฑ์หรือ ขัดสีด้วยสารไวไฟ (ทินเนอร์หรือเบนซิน) อาจเกิดไฟไหม้หรืออุบัติเหตุจากไฟฟ้า อาจเกิดขึ้นได้



- ห้ามมิให้ผลิตภัณฑ์ได้รับการกระแทก หรือวัตถุใด ๆ ร่วงสัมผัสกับผลิตภัณฑ์ และห้ามวางสิ่งใดลงบนหน้าจอ คุณอาจจะได้รับบาดเจ็บหรือผลิตภัณฑ์ได้รับความเสียหาย



- หลีกเลี่ยงการสัมผัสกับผลิตภัณฑ์นี้หรือเสาอากาศในช่วงพายุฟ้าคะนองหรือฟ้าแลบ คุณอาจจะได้รับอันตรายจากกระแสไฟฟ้า



- ห้ามเสียบปลั๊กไฟในบริเวณที่มีการรั่วไหลของก๊าซการเปิดหน้าต่างและระบายอากาศ ซึ่งอาจจะทำให้เกิดไฟไหม้ตามจุดประกายไฟ



- ห้ามถอดแยกชิ้นส่วน ซ่อมแซมหรือแก้ไขสินค้าด้วยตนเอง เพราะเหตุไฟไหม้หรืออุบัติเหตุไฟฟ้าช็อตอาจเกิดขึ้นได้ ติดต่อศูนย์บริการเพื่อตรวจสอบหรือการซ่อมแซม



- ถ้าเกิดเหตุการณ์ดังต่อไปนี้เกิดขึ้นให้ถอดปลั๊กผลิตภัณฑ์ทันที และติดต่อศูนย์บริการใกล้บ้าน

-ผลิตภัณฑ์ติดตั้งใกล้เคียงเคาน์เตอร์ห้องครัว หรือความชื้น ซึ่งสัมผัสกับไอน้ำหรือน้ำมันได้ง่าย

-ผลิตภัณฑ์ติดตั้งใกล้แหล่งความร้อนใด ๆ เช่นเตาและอุปกรณ์อื่น ๆ ที่ผลิตความร้อน

-ผลิตภัณฑ์ที่ได้รับผลกระทบจากการกระแทก

-เกิดความเสียหายกับผลิตภัณฑ์

-วัตถุแปลกปลอมได้เข้าไปในผลิตภัณฑ์

-ผลิตภัณฑ์เกิดควันไฟหรือกลิ่นแปลก ๆ

-เพราะสิ่งต่างเหล่านี้อาจทำให้เกิดไฟไหม้หรือไฟฟ้าช็อต



- หากคุณไม่ได้ใช้ผลิตภัณฑ์เป็นเวลานาน ควรถอดสายไฟออกจากผลิตภัณฑ์เพราะการสะสมของฝุ่นที่ปกคลุมจะทำให้เกิดไฟไหม้ หรือการเสื่อมสภาพฉนวนกั้นความร้อนอาจทำให้เกิดการรั่วไหลของกระแสไฟฟ้า ไฟฟ้าลัดวงจร หรือไฟไหม้



- ผลิตภัณฑ์ต้องไม่ถูกสัมผัสกับหยดน้ำ หรือถูกราดและรดด้วยน้ำ หลีกเลี่ยงการวางวัสดุอุปกรณ์บนเครื่องรับโทรทัศน์



ข้อควรระวัง

- ติดตั้งผลิตภัณฑ์ในบริเวณที่ไม่มีคลื่นวิทยุรบกวน



- ควรจะมีระยะห่างเพียงพอระหว่างเสาอากาศภายนอกและสายส่งไฟฟ้า เพื่อป้องกันไม่ให้เกิดการสัมผัส แม้ในขณะที่เสาอากาศร่วง หรือล้มซึ่งอาจทำให้เกิดไฟฟ้าช็อต

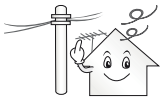

- อย่าติดตั้งผลิตภัณฑ์บนสถานที่เช่นชั้นวางที่ไม่แข็งแรง หรือพื้นผิวที่เอียง. และหลีกเลี่ยงบริเวณที่ที่มีการสั่นสะเทือน หรือที่ผลิตภัณฑ์ไม่สามารถรองรับได้อย่างเต็มที่ มิฉะนั้น ผลิตภัณฑ์อาจตกหรือพลิกคว่ำ ซึ่งอาจทำให้เกิดการบาดเจ็บหรือความเสียหายต่อผลิตภัณฑ์



- หากคุณติดตั้งโทรทัศน์บนขาตั้ง, คุณจำเป็นต้องดำเนินการเพื่อป้องกันผลิตภัณฑ์จากการพลิกคว่ำ มิฉะนั้น,ผลิตภัณฑ์อาจจะตก หรือหล่นซึ่งอาจทำให้เกิดการบาดเจ็บ หรือผลิตภัณฑ์ได้รับความเสียหาย

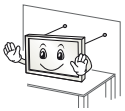

- ถ้าคุณต้องการที่จะยึดผลิตภัณฑ์ไว้ที่ผนัง ยึดกับส่วนต่อ ตามมาตรฐานการติดตั้ง VESA (อุปกรณ์เสริม) ที่ด้านหลังของผลิตภัณฑ์ เมื่อคุณติดตั้งชุดที่จะใช้ยึดติดผนัง (อะไหล่เสริม) ควรติดตั้ง

ด้วยความระมัดระวังเพื่อที่จะไม่ให้ผลิตภัณฑ์หลุดร่วงลงกับพื้น

- ใช้อุปกรณ์เสริมที่ระบุโดยผู้ผลิตเท่านั้น
- เมื่อติดตั้งเสาอากาศ, ควรปรึกษาช่างผู้ชำนาญหากติดตั้งโดยช่างผู้ไม่ชำนาญงานอาจเกิดอันตรายจากไฟไหม้ หรืออันตรายจากไฟฟ้าลัดวงจร



- ควรให้รักษาระยะห่างอย่างน้อย 2 ถึง 7 เท่าของขนาดหน้าจอในแนวทแยงเมื่อดูทีวี ถ้าคุณดูโทรทัศน์เป็นเวลานาน อาจทำให้เกิดการมองเห็นเป็นภาพซ้อน

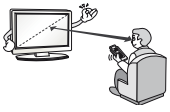

- ควรใช้ชนิดของแบตเตอรี่ที่กำหนดเท่านั้น เพราะซึ่งอาจก่อให้เกิดความเสียหายต่อรีโมทคอนโทรล

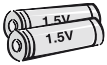

- ห้ามใช้แบตเตอรี่ใหม่ร่วมกับแบตเตอรี่เก่า ซึ่งอาจทำให้แบตเตอรี่ร้อนมากเกินไปและรั่วไหล

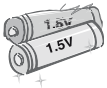

- ห้ามให้แบตเตอรี่อยู่ในบริเวณที่สามารถสำผัสกับความร้อน เช่น แสงแดด กองไฟ หรือเตาไฟ เพื่อป้องกัน อันตรายได้ ควรหลีกเลี่ยงบริเวณดังกล่าว
- ห้ามใส่แบตเตอรี่ที่ไม่สามารถชาร์ตใหม่ได้ เข้ากับอุปกรณ์ชาร์ตแบตเตอรี่
- ตรวจสอบให้แน่ใจว่าไม่มีวัตถุที่กั้นระหว่างรีโมทคอนโทรลและเซ็นเซอร์ของรีโมทคอนโทรล

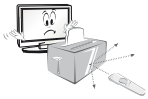

- สัญญาณของรีโมทคอนโทรลอาจถูกรบกวนจากแสงอาทิตย์ หรือแสงที่จ้าอื่น ๆ ในกรณีนี้อาจต้องทำให้ห้องมืดลง ด้วยการปิดไฟ หรือใส่ผ้าม่าน



- เมื่อเชื่อมต่อกับอุปกรณ์ภายนอกเช่นวิดีโอเกมคอนโซล ตรวจสอบให้แน่ใจว่าสายเคเบิลเชื่อมต่อมีความยาวพอ มิฉะนั้น สินค้าอาจร่วงหล่น ซึ่งอาจทำให้เกิดการบาดเจ็บหรือความเสียหายต่อลผลิตภัณฑ์ได้

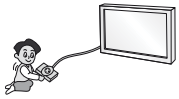

- ห้ามเปิด / ปิดเครื่อง ด้วยการเสียบปลั๊ก หรือถอดปลั๊กเสียบไฟที่ผนัง (ห้ามใช้สายไฟเพื่อเป็น สวิตช์เปิด / ปิด เครื่อง) อาจจะทำให้สายเกิดการชำรุดหรือจะทำให้ไฟฟ้าช็อต



- กรุณาทำตามคำแนะนำการติดตั้งด้านล่างนี้เพื่อป้องกันไม่ให้สินค้าเกิดความร้อนสูงเกินไป
  - ใกล้แหล่งความร้อนใด ๆ เช่นเตา และอุปกรณ์อื่น ๆ ที่ผลิตความร้อน
  - ระยะห่างระหว่างผลิตภัณฑ์และผนังควรเกิน 10 ซม
  - อย่าติดตั้งผลิตภัณฑ์ในสถานที่ไม่มีการระบายอากาศ (เช่น บนชั้นวางหนังสือหรือในตู้)
  - อย่าติดตั้งผลิตภัณฑ์บนพรมหรือเบาะรองนั่ง
  - ตรวจสอบให้แน่ใจช่องระบายอากาศไม่ได้ถูกบล็อกโดยผ้าปูโต๊ะผ้าม่าน
  - มิฉะนั้น อาจทำให้เกิดไฟไหม้



- ไม่ควรสัมผัสกับช่องระบายอากาศเมื่อดูโทรทัศน์เป็นเวลานาน ช่องระบายอากาศอาจจะปล่อยลมร้อน ซึ่งไม่ได้ส่งผลกระทบต่อการทำงานหรือประสิทธิภาพของผลิตภัณฑ์

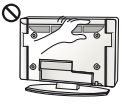

- ตรวจสอบสายไฟของอุปกณ์ไฟฟ้าอยู่เสมอ, หากพบมีร่องรอยของความเสียหายหรือผิดปกติ ถอดสายไฟ และหยุดใช้อุปกรณ์ไฟฟ้า และติดต่อศูนย์

บริการเพื่อเปลี่ยนสายไฟ

- ป้องกันไม่ให้ ฝุ่นเก็บสะสมบนขาปลั๊กสายไฟหรือเต้าเสียบ ซึ่งอาจทำให้เกิดอันตรายจากไฟไหม้



- ป้องกันสายไฟจากการำชุด เสียหายทางกายภาพหรือเชิงกล เช่นการบิด งอ หยิก ใกล้ประตูหรือโดนเหยียบด้านบน ควรให้ความสนใจตรวจสอบกับปลั๊กผนังและจุดที่ออกจากสายไฟเครื่องใช้ไฟฟ้า



- อย่าใช้ฝ่ามือกดลงที่หน้าจอ หรือวัตถุมีคมเช่นเล็บ ดินสอหรือปากกา หรือทำให้รอยขีดข่วน ซึ่งอาจทำให้หน้าจอเสียหายได้



- หลีกเลี่ยงการสัมผัสหน้าจอหรือใช้นิ้วของคุณ กดไว้ในระยะเวลานาน การทำเช่นนั้นอาจมีผลกระทบเนื่องจากการบิดเบือนข้อมูลบางส่วนชั่วคราว หรือถาวรบนหน้าจอ



- เมื่อทำความสะอาดผลิตภัณฑ์และส่วนประกอบ ถอดปลั๊กไฟฟ้าก่อนและเช็ดด้วยผ้านุ่ม การใช้แรงมากเกินไปอาจทำให้เกิดรอยขีดข่วนหรือเปื้อน อย่าฉีดด้วยน้ำหรือเช็ดด้วยผ้าเปียก อย่าใช้น้ำยาทำความสะอาดกระจก น้ำยาสำหรับล้างรถหรือน้ำยาใช้ในงานอุตสาหกรรม, สารกัดกร่อน หรือขี้ผึ้ง เบนซินหรือ แอลกอฮอล์ อื่น ๆ ซึ่งสามารถสร้างความเสียหายต่อสินค้า และจอแสดงภาพมิฉะนั้น อาจทำให้เกิดเพลิงไหม้ไฟฟ้าช็อตหรือความเสียหายของผลิตภัณฑ์ (การกัดกร่อนการเปลี่ยนรูปหรือแตก)



- ขณะที่ผลิตภัณฑ์นี้เชื่อมต่อกับ แหล่งจ่ายไฟ AC เต้าเสียบ, ผลิตภัณฑ์จะยังคงเชื่อมต่อแหล่งจ่ายไฟ AC แม้ว่าคุณจะปิดเครื่องนี้โดยใช้ ปุ่มกดที่เครื่องหรือที่ปุ่มกดบนรีโมทคอนโทรล
- เมื่อถอดปลั๊กไฟ ควรจับที่ตัวปลั๊กและดึงออก ไม่ควรจีบที่สายไฟ และดึงออกจากเต้าเสียบที่ผนัง เพราะอาจทำให้เกิดอันตรายจากไฟฟ้าดูดจากสายไฟขาด



- เมื่อเคลื่อนย้ายผลิตภัณฑ์ ให้ตรวจสอบว่าปิดเครื่องเรียบร้อยแล้ว จากนั้นให้ถอดปลั๊กสายไฟ สายเสาอากาศและสายเชื่อมต่ออื่น ๆ เครื่องรับโทรทัศน์ หรือสายไฟอาจเกิดความเสียหาย ซึ่งอาจเกิดอันตรายจากอัคคีภัยหรือทำให้เกิดไฟฟ้าช็อต



- เมื่อมีการเคลื่อนย้ายผลิตภัณฑ์หรือนำออกจากบรรจุภัณฑ์ของผลิตภัณฑ์ ให้ช่วยกันอย่างน้อย 2 คน เพราะผลิตภัณฑ์ที่มีน้ำหนักมากมิฉะนั้นอาจทำให้เกิดการบาดเจ็บจากอุบัติเหตุ



- ติดต่อศูนย์บริการปีละครั้งในการทำความสะอาดชิ้นส่วนภายในของผลิตภัณฑ์ ฝุ่นสะสม ซึ่งมีผลอาจทำให้เกิดความล้มเหลวของวงจรไฟฟ้า



- เรียกใช้บริการจากผู้ให้บริการที่มีคุณสมบัติ เหมาะสม เมื่ออุปกรณ์ได้รับความเสียหาย เช่นสายไฟหรือปลั๊กเสียหาย ของเหลวรั่วไหลหรือวัตถุไป

ภายในผลิตภัณฑ์ เปียกฝนหรือความชื้น ทำงานผิดปกติ หรือร่วงจากที่สูง



- หากสัมผัสผลิตภัณฑ์แล้วรู้สึกเย็น และอาจจะมีความรู้สึก “วูบวาบ” เมื่อเปิดอยู่ ซึ่งเป็นเรื่องปกติ ไม่มีอะไรผิดปกติกับผลิตภัณฑ์

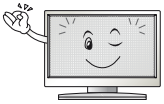

- พาเนลเป็นเทคโนโลยีชั้นสูง ผลิตภัณฑ์แสดงผลแบบ TFT กับความละเอียดของ 2-6 ล้านพิกเซล คุณอาจเห็นจุดสีดำเล็ก ๆ / หรือจุดสีที่สว่าง (สีแดง, สีฟ้า หรือสีเขียว) ที่ขนาดของ 1 ppm บนพาแนล นี้ไม่ได้บ่งชี้ถึงความผิดปกติและไม่ได้มีผลต่อประสิทธิภาพและความน่าเชื่อถือของผลิตภัณฑ์ ปรากฏการณ์นี้ยังเกิดขึ้นในผลิตภัณฑ์ของ บริษัทอื่น และไม่อยู่ในเงื่อนไขการแลกเปลี่ยนหรือคืนเงิน



- คุณอาจพบความสว่างที่แตกต่างกัน และสีของพาเนลขึ้นอยู่กับตำแหน่งชมของคุณ (ซ้าย/ขวา / บน/ล่าง)ปรากฏการณ์ได้เกิดขึ้นเนื่องจากลักษณะของพาเนล ซึ่งไม่ได้เป็นที่เกี่ยวข้องกับประสิทธิภาพการทำงานของผลิตภัณฑ์และไม่ได้เป็นความผิดปกติ



- การแสดงภาพนิ่ง เช่น โลโก้ของช่องสัญญาณการออกอากาศ, เมนูบนหน้าจอฉากจากวิดีโอเกม เป็นเวลาที่นานอาจทำให้เกิดความเสียหายกับหน้าจอ, ส่งผลต่อการประมวลผลของภาพ, ซึ่งเป็นที่รู้จักกันรูปภาพค้างบนหน้าจอ การรับประกันสินค้าจะไม่ครอบคลุมถึงผลิตภัณฑ์หน้าจอในกรณีนี้ ควรหลีกเลี่ยงการแสดงรูปภาพคงที่บนหน้าจอโทรทัศน์ของคุณเป็นเวลานาน (2 ชั่วโมงหรือมากกว่าสำหรับจอแอลซีดี 1 ชั่วโมงหรือมากกว่าสำหรับพลาสม่า) เช่นเดียวกัน ถ้าคุณดูทีวีในอัตราส่วน 4:3 เป็นเวลานาน รูปภาพค้างบนหน้าจออาจเกิดขึ้นบนเส้นขอบของจอ ปรากฏการณ์นี้ยังเกิดขึ้นในผลิตภัณฑ์ของ บริษัทอื่น และไม่ได้อยู่ภายใต้เงื่อนไขการแลกเปลี่ยนหรือคืนเงิน



เสียงเกิดขึ้นจากผลิตภัณฑ์

- เสียงของพลาสติกที่เกิดขึ้นเมื่อรับชมหรือปิดโทรทัศน์ ถูกสร้างขึ้นโดยการหดตัวของพลาสติกเนื่องจากการเปลี่ยนแปลงอุณหภูมิและความชื้นเป็นเรื่องปกติสำหรับสินค้าที่จะต้องเปลี่ยนรูปความร้อน เสียงฮัมของวงจรไฟฟ้า / พาเนลสั่น : เสียงดังในระดับต่ำจะถูกสร้างขึ้นจากการสลับวงจรความเร็วสูง, ซึ่งให้กระแสเป็นจำนวนมากในการดำเนินการผลิตภัณฑ์ แตกต่างกันไปขึ้นอยู่กับผลิตภัณฑ์เสียงที่สร้างขึ้นไม่ส่งผลกระทบต่อประสิทธิภาพการทำงานและความน่าเชื่อถือของผลิตภัณฑ์

การรับชมเนื้อหา 3D (เฉพาะรุ่น 3D)

คำเตือน

สภาพแวดล้อมในการรับชม

- ระยะเวลาในการรับชม
  - ควรหยุดพักสายตาประมาณ 5-15 นาที ทุก ๆ ชั่วโมงที่รับชมเนื้อหา 3 มิติ การรับชมเนื้อหา 3 มิติ ระยะเวลายาวนานอาจทำให้เกิดปวดหัว เวียนหัว อ่อนเพลีย หรือความเครียดต่อกล้ามเนื้อดวงตา

ผู้ที่ปัญหาทางเกี่ยวกับการรับรู้แสง หรือเจ็บป่วยเรื้อรัง

- ผู้ใช้บางรายอาจพบ อาการชัก หรือ อาการผิดปกติอื่น ๆ เมื่อรับชม ไฟกระพริบหรือลวดลายเฉพาะอย่างจากเนื้อหา 3 มิติ
- อย่าดูวิดีโอ 3 มิติ ถ้าคุณรู้สึกคลื่นไส้, กำลังตั้งครรภ์ / หรือมีเจ็บป่วยเรื้อรังเช่นโรคลมชัก, ความผิดปกติของหัวใจหรือโรคความดันโลหิต, เป็นต้น
- ในการรับชมเนื้อหา 3 มิติ จะไม่แนะนำให้ผู้ที่ประสบจากการตาบอดข้างใดข้างนึง หรือมีความผิดปกติทางสายตา. เห็นภาพซ้อน หรือ รู้สึกไม่สบายในการชมเนื้อหา 3 มิติ
- หากคุณมีตาเหล่ (cross-eyed), amblyopia (สายตาบกพร่อง) หรือ อาการตาพร่า, คุณอาจมีปัญหาในการตรวจจับภาพในเชิงลึก และล้าสายตาเนื่องจากภาพซ้อน แนะนำให้ใช้เวลาหยุดพักบ่อยกว่าเฉลี่ยของใช้งานปกติทั่วไป
- หากสายตาของคุณแตกต่างกันระหว่างตาขวาและซ้ายของคุณ ควรได้รับการแก้ไขสายตาของคุณก่อนที่จะรับชมเนื้อหา

อาการที่ต้องหยุด หรือ ละเว้นการรับชมเนื้อหา 3 มิติ

- ห้ามรับชมเนื้อหา 3 มิติ เมื่อคุณรู้สึกเหนื่อยล้าจากการพักผ่อนไม่เพียงพอ ทำงานมากเกินไป หรือดื่มสุรา
- เมื่ออาการเหล่านี้, ให้หยุดใช้ หรือรับชมเนื้อหา 3 มิติ และพักผ่อนเพียงพอที่จะบรรเทาอาการ
  - ควรปรึกษาแพทย์ หากยังคงมีอาการอยู่ อาจรวมถึงอาการปวดหัว, ปวดลูกตา, เวียนหัว, อาการคลื่นไส้, ใจสั่น, ตาพร่ามัว, รู้สึกไม่สบาย, ภาพซ้อน, มองภาพไม่ชัด หรือความเมื่อยล้า

ข้อควรระวัง

สภาพแวดล้อมขณะรับชม

- ระยะห่างในการรับชม
  - รักษาระยะห่างอย่างน้อยสองเท่าของความยาวเส้นทแยงมุมจอภาพ เมื่อดูเนื้อหา 3 มิติ ถ้าคุณรู้สึกไม่สบายในการดูเนื้อหาแบบ 3 มิติ, ให้ขยับระยะการรับชมให้ห่างไกลจากโทรทัศน์

อายุของผู้ชม

- เด็กอ่อน / เด็ก
  - เด็กที่มีอายุต่ำกว่า 5 ปีห้ามรับชมเนื้อหา 3 มิติ
  - เด็กที่มีอายุต่ำกว่า 10 ปี อาจตอบสนองเกินจริงและกลายเป็นตื่นเต้นมากเกินไปเนื่องจากสายตาของพวกเขาอยู่ในการพัฒนา(เช่น พยายามที่จะสัมผัสหน้าจอ หรือพยายามที่จะกระโดดลงไปในจอ ควรให้ความสนใจเป็นพิเศษในขณะเด็กรับชมเนื้อหา 3 มิติ
  - เด็กมีความแตกต่างของสายตามากในการรับชมเนื้อหา 3 มิติ จะได้รับชมได้ดีกว่าผู้ใหญ่ เนื่องจากระยะห่างระหว่างตาสั้นกว่าของในผู้ใหญ่ ดังนั้นพวกเขาจะรับรู้ในเชิงลึกสามมิติมากขึ้นเมื่อเทียบกับผู้ใหญ่ ในภาพ 3 มิติเนื้อหาเดียวกัน
- วัยรุ่น
  - วัยรุ่นที่มีอายุต่ำกว่า 19 ปี อาจมีปฏิกิริยากับความไวแสงเนื่องจากการกระตุ้นจากแสงในเนื้อหาแบบ 3 มิติ ให้คำแนะนำให้หลีกเลี่ยงการเฝ้าดู contens 3 มิติ เป็นเวลานานเมื่อมีอาการเหนื่อยล้า
- ผู้สูงอายุ
  - ผู้สูงอายุมีความสามารถในการรับชมเนื้อหา 3 มิติ ได้น้อยกว่าเมื่อเทียบกับวัยรุ่น อย่านั่งใกล้กับโทรทัศน์มากกว่าระยะที่แนะนำ

คำแนะนำเมื่อใช้แว่น 3 มิติ

- ให้แน่ใจว่าจะใช้แว่นตา 3 มิติสำหรับ LG มิฉะนั้นคุณอาจจะไม่สามารถที่จะดูวิดีโอ 3 มิติได้อย่างถูกต้อง
- ไม่ควรใช้แว่น 3 มิติ แทนแว่นตาปกติของคุณ, แว่นตากันแดดหรือแว่นป้องกัน
- การใช้แว่น 3 มิติดัดแปลงอาจก่อให้เกิดความเครียดทางสายตา หรือความผิดเพี้ยนของภาพ
- ไม่ควรเก็บแว่นตา 3 มิติของคุณในอุณหภูมิสูงหรือต่ำ เพราะจะทำให้เกิดการเสียรูป
- แว่นตา 3 มิติมีความเปราะบาง และง่ายที่จะเกิดรอยขีดข่วน ควรใช้ผ้าอ่อนนุ่มเช็ดเมื่อทำความสะอาดชิ้นส่วนเลนส์ อย่าขูดขีดเลนส์ของแว่นตา 3 มิติกับวัตถุมีคม หรือทำความสะอาด เช็ดด้วยสารเคมี

บันทึก

- ภาพที่ปรากฏอาจแตกต่างจากโทรทัศน์ของคุณ.
- รายการเมนู OSD (On Screen Display) ที่แสดงเป็นตัวอย่างในคู่มือนี้อาจมีความแตกต่างไปจากอุปกรณ์ของท่าน
- เมนูที่มีอยู่และตัวเลือกอาจแตกต่างจากแหล่งสัญญาณอินพุตหรือรูปแบบของผลิตภัณฑ์ที่คุณกำลังใช้
- คุณลักษณะใหม่อาจจะเพิ่มเข้ากับโทรทัศน์นี้ในอนาคต
- โทรทัศน์สามารถอยู่ในโหมดสแตนด์บายเพื่อที่จะลดการใช้พลังงาน และโทรทัศน์ควรจะปิดใช้งานถ้าไม่ได้รับชมบางเวลา เพื่อประหยัดพลังงาน
- พลังงานที่ใช้ระหว่างการใช้งานจะลดลงมากหากระดับของความสว่างของภาพลดลง, และสิ่งนี้จะช่วยลดค่าใช้จ่ายโดยรวม

ขั้นตอนการติดตั้ง

1 เปิดกล่องบรรจุผลิตภัณฑ์และอุปกรณ์เสริมทั้งหมดตามคำแนะที่กล่อง
2 ประกอบขาตั้งกับเครื่องรับโทรทัศน์
3 เชื่อมต่อสายสัญญาณต่าง ๆ
4 ตรวจสอบระบบเครือข่ายที่สามารถใช้งานได้Make sure the network connection is available. สามารถใช้งานเครือข่ายได้ เมื่อเชื่อมต่อเครื่องรับโทรทัศน์เข้ากับระบบเครือข่ายแล้วเท่านั้น

* เครื่องรับโทรทัศน์จะทำการปรับแต่งค่าจากโรงงานประมาณ 1 นาที เมื่อเปิดเครื่องใช้งานครั้งแรก

การประกอบและการเตรียมพร้อมเครื่องเพื่อใช้งาน

แกะกล่อง

ตรวจสอบอุปกรณ์ที่แถมมาพร้อมกับเครื่องว่าถูกต้องหรือไม่หากพบว่าไม่ครบตามจำนวนหรือไม่ถูกต้องให้ติดต่อตัวแทนจำหน่ายทันที, บริษัทขอสงวนสิทธิ์การเปลี่ยนแปลงอุปกรณ์เสริมโดยไม่ต้องแจ้งให้ทราบล่วงหน้า, รูปที่นำมาแสดงอาจมีความแตกต่างไปจากอุปกรณ์ของท่าน

ข้อควรระวัง

- อย่าใช้สินค้าใด ๆ ที่ไม่ได้รับการรับรอง เพื่อความปลอดภัยและช่วงชีวิตของผลิตภัณฑ์
- ความเสียหายหรือการบาดเจ็บโดยใช้สินค้าที่ไม่ได้รับการรับรองจะไม่ได้รับการคุ้มครองจากรับประกันของบริษัท
- ในบางรุ่นมีฟิล์มบาง ๆ ติดอยู่เคลือบผิวหน้าจอ ซึ่งไม่ต้องลอกออก

บันทึก

- อุปกรณ์ที่แถมอาจมีความแตกต่างกันไปในแต่ละรุ่น
- บริษัทขอสงวนสิทธิ์การเปลี่ยนแปลงอุปกรณ์เสริมโดยไม่ต้องแจ้งให้ทราบล่วงหน้า
- เพื่อการเชื่อมต่อที่ดีที่สุด, สาย HDMI และอุปกรณ์ USB ควรหนาน้อยกว่า 10 มม. และความกว้างน้อยกว่า 18 มม. ใช้สายต่อที่รองรับ USB 2.0 ใช้หน่วยความจำ USB หรือสายเคเบิล USB ให้พอดีกับพอร์ต USB ของโทรทัศน์

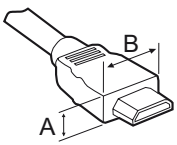

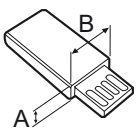

*A ≦ 10 มม.

*B ≦ 18 มม.

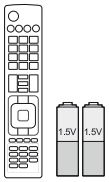

รีโมทคอนโทรล และแบตเตอรี่ (AAA)
รีโมทคอนโทรลอาจไม่มีแถมไปพร้อมเครื่องรับโทรทัศน์ในบางรุ่น (เฉพาะบางรุ่น)
(อ่านเพิ่มเติมหน้า 41)

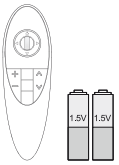

เมจิกรีโมทคอนโทรลและแบตเตอรรี่ (AA)
(เฉพาะรุ่น LB63**, LB65**, LB67**, LB69**, LB72**, LB75**, LB87**)
(อ่านเพิ่มเติมหน้า 41)

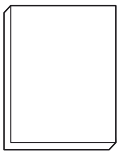

คู่มือผู้ใช้งาน

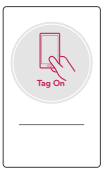

Tag on



แว่น Cinema 3D
จำนวนของแว่น 3 มิติ
(แตกต่างกันไปในแต่ละรุ่น)
(เฉพาะรุ่น LB65**, LB67**, LB69**, LB72**, LB75**, LB87**)



Wall Mount Spacers
2 ชิ้น
(เฉพาะรุ่น 42LB63**, 42LB65**)
(อ่านเพิ่มเติมหน้า 28)

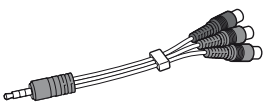

สาย Component
(เฉพาะรุ่น LB87**)
(อ่านเพิ่มเติมหน้า 36)

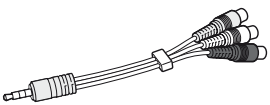

สาย Composite
(เฉพาะรุ่น LB87**)
(อ่านเพิ่มเติมหน้า 36,37)



สายไฟหลัก
(เฉพาะรุ่น)

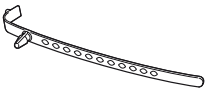

Cable Holder
(อ่านเพิ่มเติมหน้า 28, 29)



Cable Managements
2 ชิ้น
(เฉพาะรุ่น LB63**, LB65**, LB67**, LB69**, LB72**)
(อ่านเพิ่มเติมหน้า 28, 29)

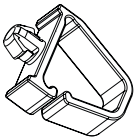

Cable Managements
2 ชิ้น
(เฉพาะรุ่น LB75**)
(อ่านเพิ่มเติมหน้า 29)

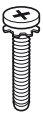

สลักเกลียวสำหรับประกอบขาตั้ง
4 ชิ้น, M4 x L20
(เฉพาะรุ่น 32LB65**)
(อ่านเพิ่มเติมหน้า 20, 21)



สลักเกลียวสำหรับประกอบขาตั้ง
4 ชิ้น, M4 x L14
(เฉพาะรุ่น LB63**, 39/42/47/50/55/60/70LB65**, LB67**, LB69**, LB72**, LB75**)
8 ชิ้น, M4 x L14
(เฉพาะรุ่น LB87**)
(อ่านเพิ่มเติมหน้า 20, 21, 22, 23, 24)



สลักเกลียวสำหรับประกอบขาตั้ง
4 ชิ้น, M4 x L10
(เฉพาะรุ่น LB75**)
(อ่านเพิ่มเติมหน้า 21)

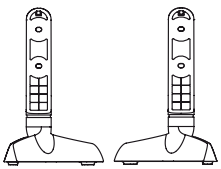

Stand Bases
(เฉพาะรุ่น LB65**-TH)
(อ่านเพิ่มเติมหน้า 21)

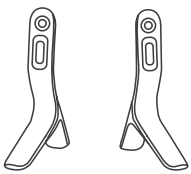

Stand Bases
(เฉพาะรุ่น LB63**, 32/39/42/47/50/55/60LB65** -TA/TB)
(อ่านเพิ่มเติมหน้า 20)

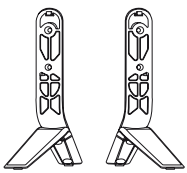

Stand Assys
(Stand Body/Stand Base)
(เฉพาะรุ่น 70LB65**-TA, LB67**, LB69**, LB72**)
(อ่านเพิ่มเติมหน้า 20)



Stand Front
(เฉพาะรุ่น LB75**)
(อ่านเพิ่มเติมหน้า 21)

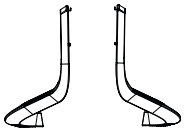

Stand Supporters
(เฉพาะรุ่น LB75**)
(อ่านเพิ่มเติมหน้า 21)

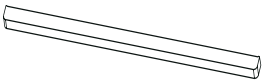

Sound Bar
(เฉพาะรุ่น LB87**)
(อ่านเพิ่มเติมหน้า 22, 24)

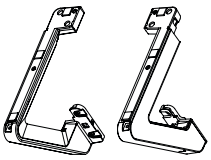

Stand Assys
(เฉพาะรุ่น LB87**)
(อ่านเพิ่มเติมหน้า 22

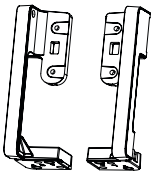

Sound Bar Supporters
(เฉพาะรุ่น LB87**)
(อ่านเพิ่มเติมหน้า 24)

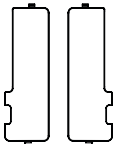

Screw Covers
(เฉพาะรุ่น LB87**)
(อ่านเพิ่มเติมหน้า 23, 24)

อุปกรณ์เสริมแยกขาย

สินค้าซื้อแยกสามารถเปลี่ยนแปลงหรือปรับเปลี่ยนเพื่อการปรับปรุงคุณภาพโดยไม่ต้องแจ้งใด ๆ
ติดต่อตัวแทนจำหน่ายของคุณที่จะซื้อสินค้าเหล่านี้
อุปกรณ์เหล่านี้จะทำงานกับบางรุ่น

AG-F*DP** แว่น Dual play	**AG-F***** แว่น Cinema 3D	**AN-MR500** เมจิกรีโมทคอนโทรล
Tag on	**AN-VC5**** กล้องวิดีโอคอล	**LG Audio Device**

ความเข้ากันได้	LB63**	LB65**, LB67**, LB69**, LB72**, LB75**	LB87**
AG-F*DP** แว่น Dual play		•	•
AG-F*** แว่น Cinema 3D		•	•
AN-MR500 เมจิกรีโมทคอนโทรล	•	•	•
Tag on	•	•	•
AN-VC5** กล้องวิดีโอคอล	•	•	
LG Audio Device	•	•	•

ชื่อรุ่นผลิตภัณฑ์ หรือการออกแบบอาจมีการเปลี่ยนแปลงเพื่อการปรับคุณภาพของผลิตภัณฑ์ โรงงานผู้ผลิต หรือนโยบายอื่น ๆ

ส่วนประกอบและปุ่มกดควบคุมการทำงานของเครื่องรับโทรทัศน์

แบบ A : LB63**, LB65**-TA/TB

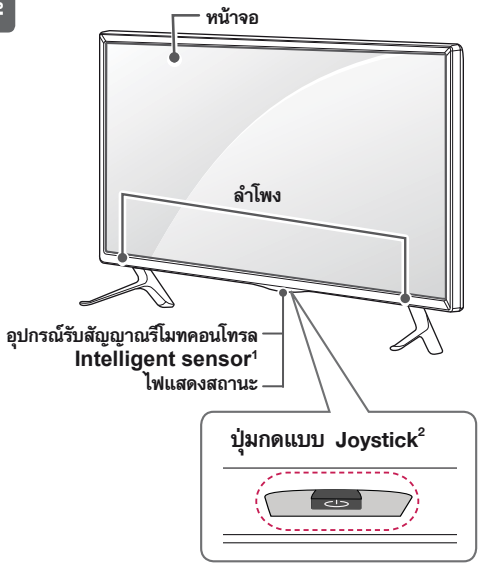

แบบ B : LB65**-TH

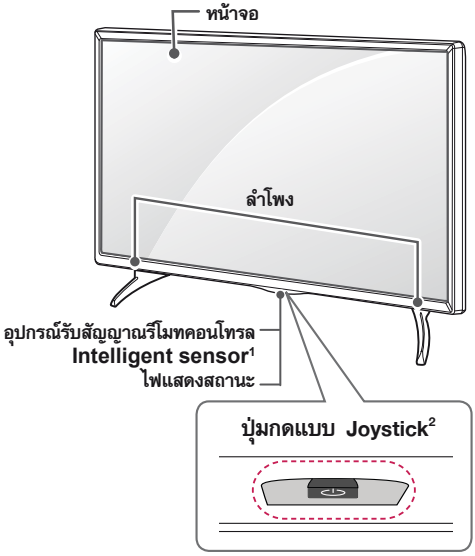

แบบ C : LB67**, LB69**, LB72**

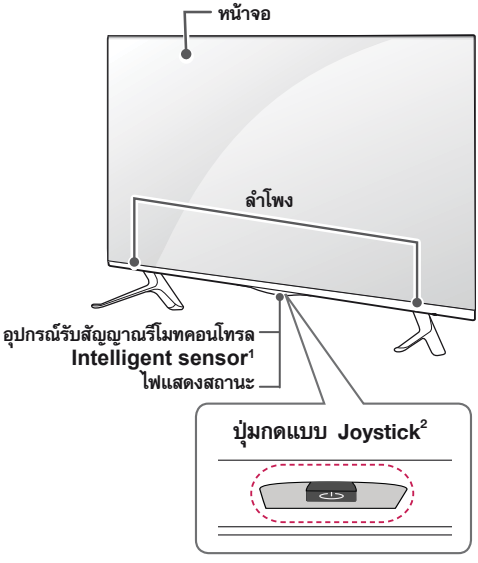

แบบ D : LB75**

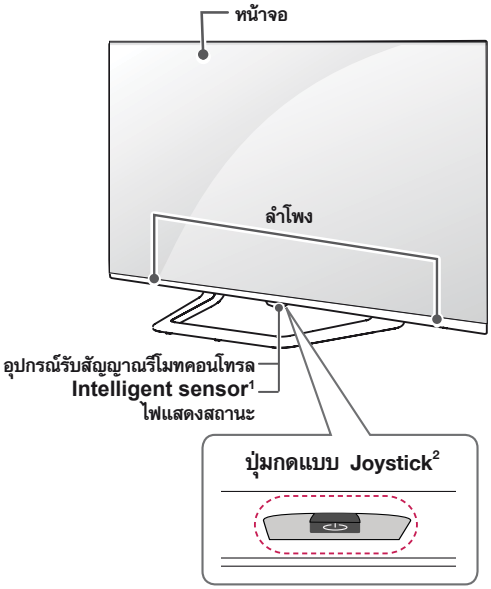

แบบ E : LB87**

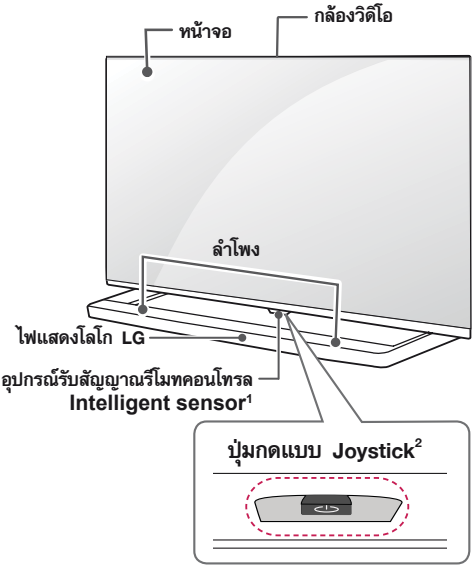

1 **Intelligent sensor** - ปรับคุณภาพและแสงสว่างของภาพ โดยตรวจสอบจากสภาพแวดล้อม
2 **ปุ่มกดแบบ Joystick** - ปุ่มอยู่ด้านล่างของเครื่องรับโทรทัศน์

บันทึก

- ท่านสามารถปรับแต่งไฟแสดงโลโก้ของ LG หรือไฟแสดงสถานะโดยเลือกรายการเมนูใน **OPTION** (เฉพาะบางรุ่น)

การใช้งานปุ่มกดแบบ Joystick

ท่านสามารถควบคุมการทำงานของเครื่องรับโทรทัศน์, โดยกด ON/OFF หรือ เลื่อนนิ้วที่บริเวณปุ่มกดแบบ joystick เลื่อนขึ้น, เลื่อนลง, เลื่อนซ้าย, เลื่อนขวา

การใช้งานพื้นฐาน

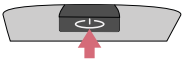	เปิดเครื่อง	เมื่อเครื่องรับโทรทัศน์ปิดอยู่, ใช้นิ้วกดที่ปุ่ม joystick 1 ครั้ง แล้วปล่อย
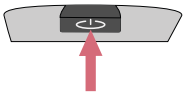	ปิดเครื่อง	เมื่อเครื่องรับโทรทัศน์เปิดอยู่, ใช้นิ้วกดปุ่มที่ปุ่ม joystick ค้างไว้ชักครู่ แล้วปล่อย (หากปรากฏ, รายการเมนู ให้กดค้างไว้ชักครู่จนรายการเมนูหายไป)
	ควบคุมเสียง	ใช้นิ้วเลื่อนปุ่ม joystick และเลื่อนไปซ้ายหรือขวา เพื่อปรับระดับความดังของเสียง
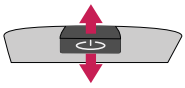	ควบคุมช่องรายการ	หากใช้นิ้วเลื่อนปุ่ม joystick เลื่อนขึ้นหรือลงจะเป็นการปรับเปลี่ยนช่องรายการที่ได้บันทึกไว้ได้ตามต้องการ

บันทึก

- ระวังอย่ากดปุ่ม joystick ก่อนที่จะเลื่อนปุ่มซ้ายขวาหรือบนล่าง เพราะจะทำให้ไม่สามารถปรับระดับเสียงและเปลี่ยนช่องรายการได้

การปรับรายการเมนู

เมื่อเปิดเครื่องรับโทรทัศน์ กดปุ่ม joystick 1 ครั้ง
สามารถปรับค่าต่าง ๆ ของรายการเมนู(⏻, ✕, ⏍) โดยกดเลื่อนปุ่มกด joystick ไปในทิศทาง บน ล่าง ซ้าย หรือ ขวา

	⏻	**TV OFF**	ปิดเครื่องรับโทรทัศน์
	✕	**CLOSE**	ลบการแสดงผลบนหน้าจอและกลับไปรับชมรายการ
	⏍	**INPUT**	เปลี่ยนการรับชมจากแหล่งสัญญาณภายนอก

การยกและเคลื่อนย้ายเครื่องรับโทรทัศน์

โปรดทราบคำแนะนำต่อไปนี้เพื่อป้องกันไม่ให้โทรทัศน์เป็นรอยขีดข่วนหรือเกิดความเสียหาย และเพื่อความปลอดภัยจากการขนส่งโดยคำนึงถึงชนิดและขนาด

ข้อควรระวัง

- หลีกเลี่ยงการสัมผัสที่จอภาพของเครื่องรับโทรทัศน์ เพราะอาจทำความเสียหายกับหน่วยให้กำเนิดภาพภายใน

- แนะนำให้เคลื่อนย้ายเครื่องรับโทรทัศน์ด้วยกล่องและโฟมที่แถมมาพร้อมกับเครื่อง
- ถอดปลั๊กไฟหลัก และสายเชื่อมต่อต่าง ๆ ก่อนเคลื่อนย้าย
- ขณะยกเครื่องให้หันหน้าเครื่องออกจากตัวผู้ยกหรือเคลื่อนย้าย

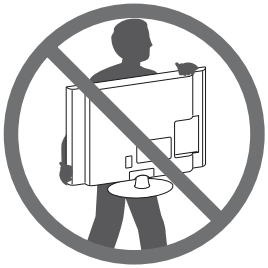

- จับด้านบนและล่างของกรอบโทรทัศน์อย่างมั่นคง. ให้แน่ใจว่าไม่สัมผัสส่วนที่โปร่งใส, ลำโพง, หรือพื้นที่ตะแกรงลำโพง

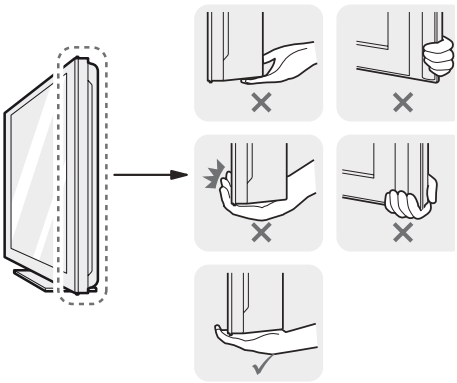

- ช่วยกันอย่างน้อย 2 คน เมื่อต้องการขนย้ายเครื่องรับโทรทัศน์ขนาดใหญ่
- เคลื่อนย้ายเครื่องรับโทรทัศน์ตามรูปที่แสดง

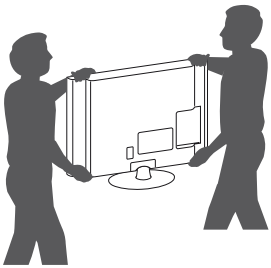

- ในขณะขนส่งไม่ควรให้เครื่องรับโทรทัศน์ได้รับการกระทบกระเทือน
- ปรับทิศทางของเครื่องให้อยู่ในลักษณะใช้งานในขณะขนส่ง
- ห้ามใช้แรงกดลงบนฝาหลังของเครื่แงรับโทรทัศน์
- เมื่อจับเครื่องรับโทรทัศน์เพื่อเคลื่อนย้าย ระมัดระวังปุ่มกดแบบ joystick ที่ด้านล่าง ของเครื่องรับโทรทัศน์

การติดตั้งเครื่องรับโทรทัศน์

รูปที่แสดงประกอบอาจมีความแตกต่างไปจากเครื่องของท่าน

ประกอบขาตั้งเครื่อง

LB63**, 32/39/42/47/50/55/60LB65**-TA/TB

1

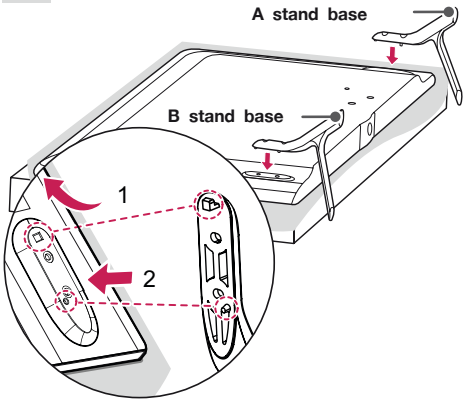

1 ประกอบขาตั้งเข้ารูยึดสลักที่ด้านหลังของเครื่องรับโทรทัศน์
2 ประกอบขาตั้งเข้ากับช่องที่ด้านหลังของเครื่องรับโทรทัศน์

2

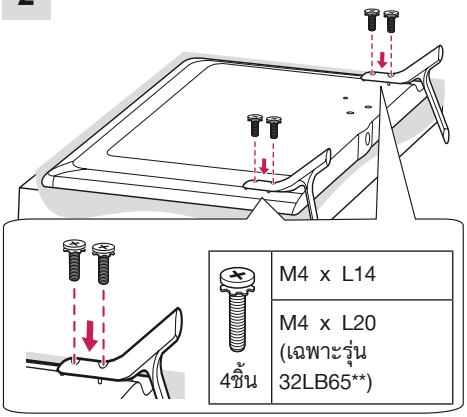

70LB65**-TA, LB67**, LB69**, LB72**

1

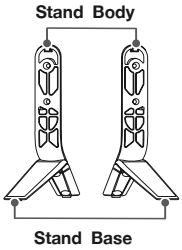

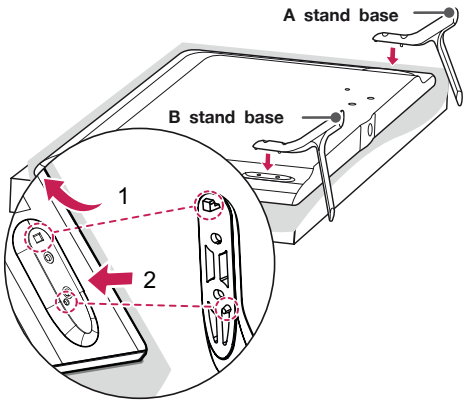

1 ประกอบขาตั้งเข้ารูยึดสลักที่ด้านหลังของเครื่องรับโทรทัศน์
2 ประกอบขาตั้งเข้ากับช่องที่ด้านหลังของเครื่องรับโทรทัศน์

2

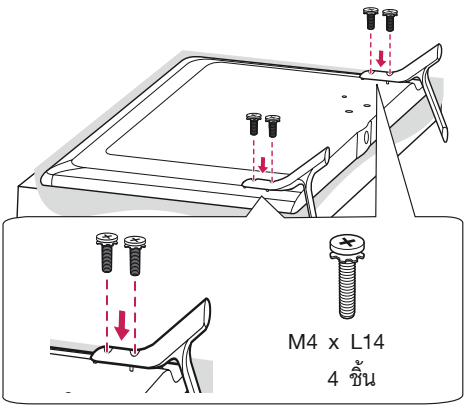

LB65**-TH

1

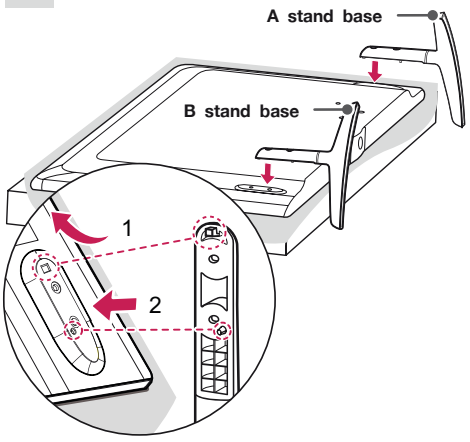

1 ประกอบขาตั้งเข้ารูยึดสลักที่ด้านหลังของเครื่องรับโทรทัศน์
2 ประกอบขาตั้งเข้ากับช่องที่ด้านหลังของเครื่องรับโทรทัศน์

2

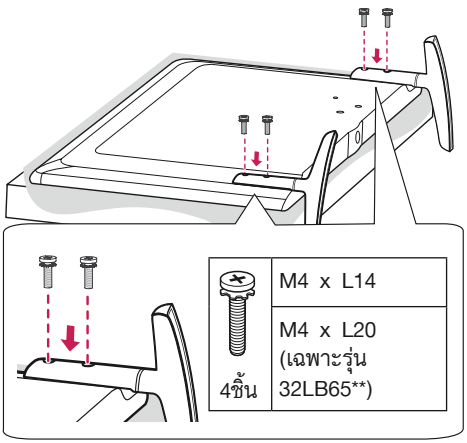

LB75**

1

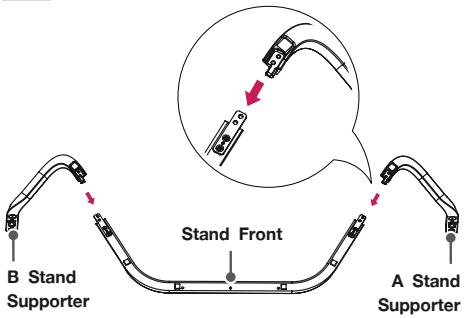

2

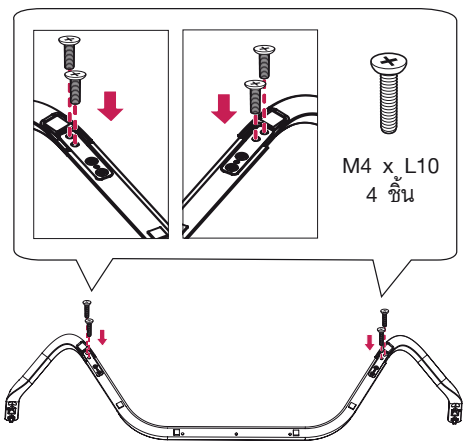

3

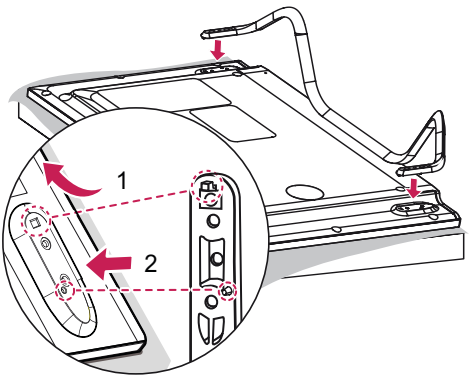

1 ประกอบขาตั้งเข้ารูยึดสลักที่ด้านหลังของเครื่องรับโทรทัศน์

2 ประกอบขาตั้งเข้ากับช่องที่ด้านหลังของเครื่องรับโทรทัศน์

4

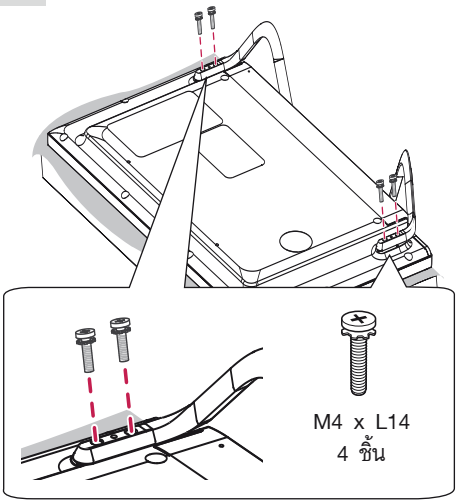

LB87**

1

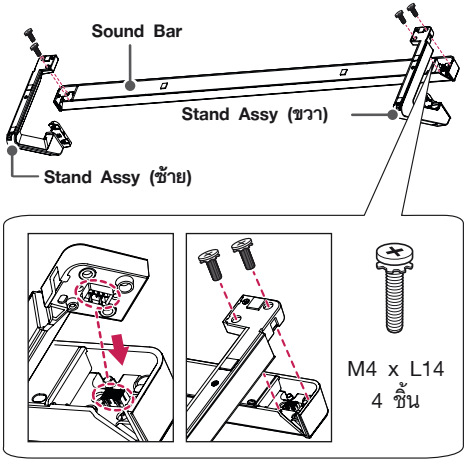

2

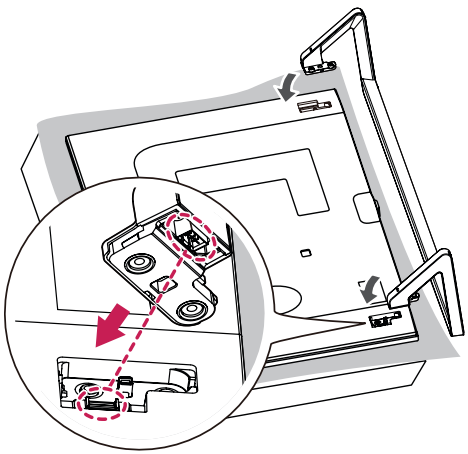

3

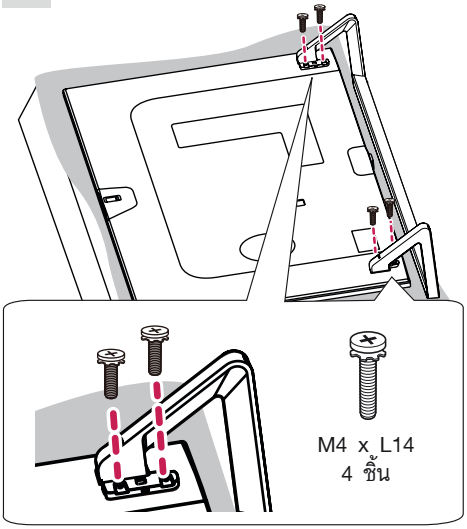

ข้อควรระวัง

- เมื่อประกอบขาตั้งกับเครื่องรับโทรทัศน์, วางจอภาพหันหน้าลงบนโต๊ะหุ้มหรือพื้นผิวเรียบเพื่อป้องกันจอภาพจากรอยขีดข่วน
- ตรวจสอบให้แน่ใจว่ายึดสลักเกลียวอย่างแน่นหนาเพื่อป้องกันการตกหล่นของเครื่องรับโทรทัศน์ และอย่าใช้แรงในการไขมากเกินไป เพราะอาจทำให้เกิดความเสียหายกับสลักเกลียว และทำให้เครื่องรับโทรทัศน์ตกหล่นได้

บันทึก

- ถอดขาตั้งออกก่อนที่จะทำการติดตั้งแบบแขวนผนัง โดยย้อนกลับจากการประกอบขาตั้ง
- Screw Cover จะช่วยป้องกันการสะสมของฝุ่นและสิ่งสกปรก

4

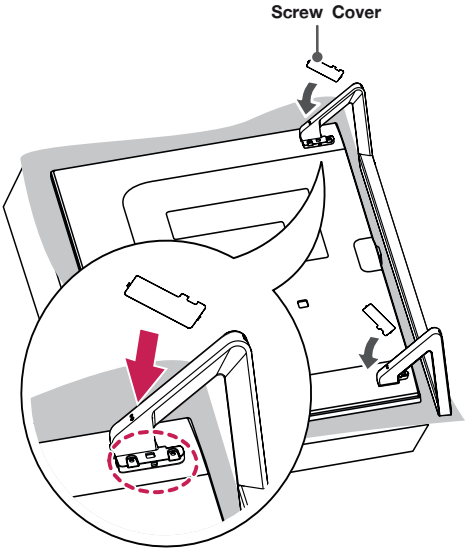

ติดตั้งตัวยึด Sound Bar

(ในกรณีที่ติดตั้งแบบแขวนผนัง)

LB87**

1

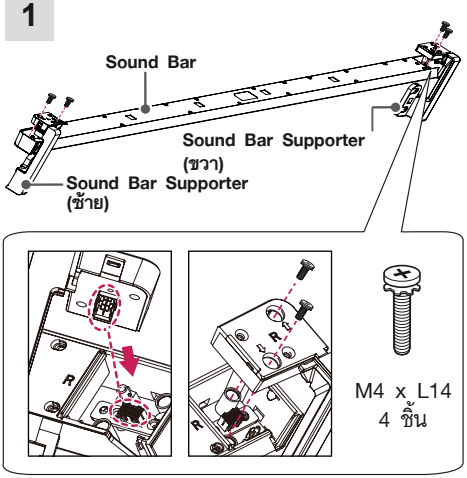

2

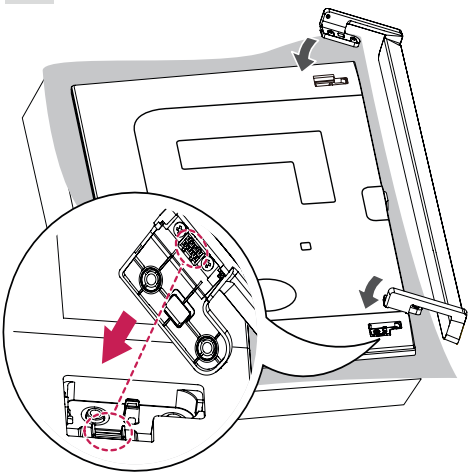

3

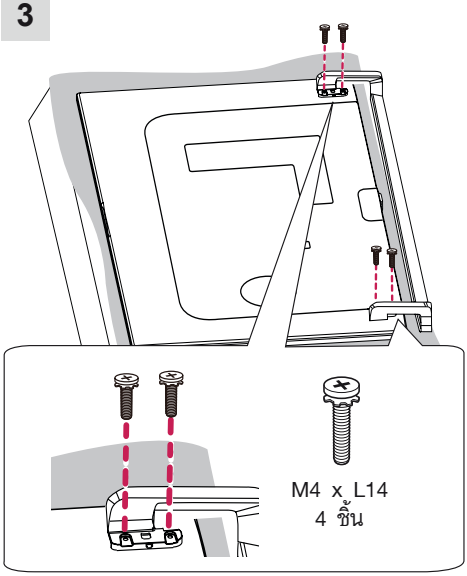

4

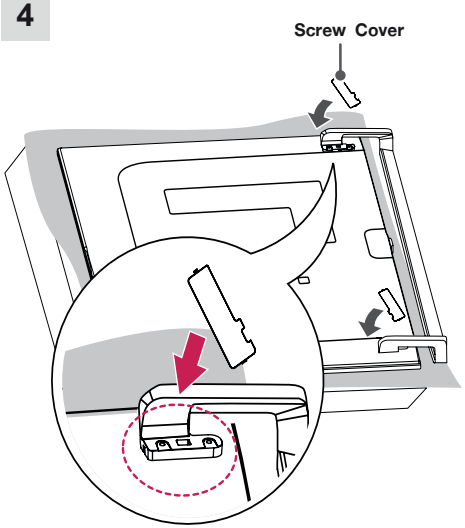

ข้อควรระวัง

- เมื่อติดตั้งตัวยึด Sound Bar เข้ากับเครื่องรับโทรทัศน์, คว่ำหน้าจอลงบนวัสดุนุ่มเพื่อป้องกันรอยขีดข่วน และความเสียหายจากการติดตั้ง
- ตรวจสอบความถูกต้องชนิดของสลักเกลียว และใช้แรงที่ถูกต้อง เพื่อป้องกันไม่ให้เกิดการเอียงของเครื่องรับโทรทัศน์หลังการติดตั้ง ซึ่งนำมาซึ่งความเสียหายที่จะเกิดขึ้นได้
- อย่าใช้แรงในการไขมากเกินไป เพราะอาจทำให้เกิดความเสียหายกับสลักเกลียว และทำให้เครื่องรับโทรทัศน์ตกหล่นได้
- sound bar supporter ใช้สำหรับติดตั้งแบบแขวนผนังเท่านั้น

บันทึก

- ถอด soundbar supporter ออกก่อนที่จะทำการติดตั้งแบบตั้งโต๊ะ โดยย้อนกลับจากการประกอบขาตั้ง
- Screw Cover จะช่วยป้องกันการสะสมของฝุ่นและสิ่งสกปรก

การวางเครื่องแบบตั้งโต๊ะ

1 จัดวางเครื่องรับโทรทัศน์ไว้บนโต๊ะในทิศทางที่ต้องการ
- เว้นระยะไว้อย่างน้อย 10 เซนติเมตร ให้อากาศถ่ายเทสะดวก เพื่อยืดอายุการใช้งานให้นานยิ่งขึ้น

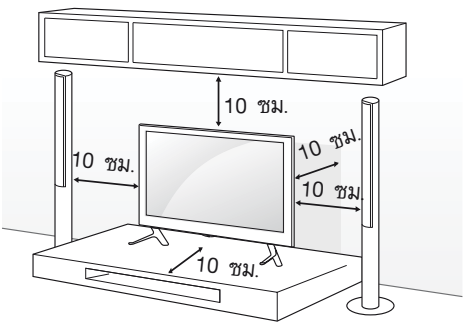

2 ต่อสายไฟหลักเข้ากับปลั๊กไฟ

ข้อควรระวัง

- ห้ามติดตั้งเครื่องรับโทรทัศน์ใกล้กับแหล่งกำเนิดความร้อนต่าง ๆ เพราะความร้อนจะทำให้เกิดความเสียหายกับเครื่องรับโทรทัศน์

การใช้ระบบความปลอดภัย Kensington

(เฉพาะรุ่น)

ช่องสำหรับระบบความปลอดภัย Kensington อยู่ที่บริเวณด้านหลังของเครื่องรับโทรทัศน์ สำหรับข้อมูลเพิ่มเติมและการใช้งานศึกษาเพิ่มเติมได้จาก http://www.kensington.com

เชื่อต่อสายระบบความปลอดภัยKensington กับเครื่องรับโทรทัศน์ดังรูป

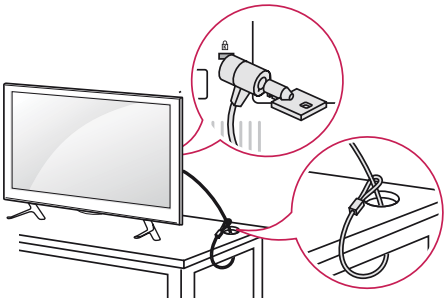

คำเตือน

- ถ้าเครื่องรับโทรทัศน์ ไม่ได้ติดตั้งในตำแหน่งที่มั่นคงเพียงพอ, อาจเกิดอันตรายจากการตกหล่น การบาดเจ็บต่าง ๆ สามารถป้องกันได้ หากปฏิบัติตามคำแนะนำดังต่อไปนี้
  - ใช้ตู้ หรือ ชั้นวาง ที่ได้รับการรับรองจากผู้ผลิต
  - ใช้เฟอร์นิเจอร์ที่สามารถป้องกัน และให้ความปลอดภัยในการติดตั้งและใช้งานเครื่องรับโทรทัศน์
  - ตรวจสอบให้แน่ใจว่าติดตั้งในตำแหน่งที่เหมาะสม ไม่ล้นเกินขอบของเฟอร์นิเจอร์
  - ไม่ควรติดตั้งเครื่องรับโทรทัศน์กับเฟอร์นิเจอร์ที่มีความสูงเกินไป (เช่น ตู้เก็บของ หรือชั้นวางหนังสือ) โดยไม่มีการยึดเครื่องรับโทรทัศน์กับเฟอร์นิเจอร์ และวางเครื่องรับโทรทัศน์ในตำแหน่งที่เหมาะสม
  - ไม่ควรวางเครื่องรับโทรทัศน์บนผ้ารองบนเฟอร์นิเจอร์หรือวัสดุใด ๆ ระหว่างเครื่องรับโทรทัศน์กับเฟอร์นิเจอร์
  - ให้ความรู้แก่เด็ก ๆ เกี่ยวกับอันตรายของการปีนบนเฟอร์นิเจอร์ไปถึงโทรทัศน์ หรือ ระมัดระวังเด็ก ๆ เหล่านั้นเพื่อไม่ให้เกิดอุบัติเหตุ

การยึดเครื่องกับผนังเพื่อความปลอดภัย

(คุณลักษณะนี้ไม่สามารถใช้ในทุกรุ่น)

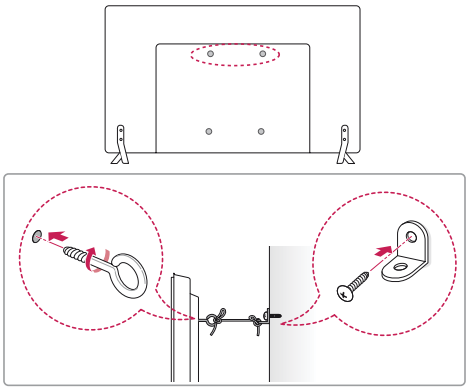

1 ใส่สลักเกลียวและขันให้แน่น, หรือตัวยึดโทรทัศน์และสลักเกลียวที่ด้านหลังของโทรทัศน์
   - หากมีสลักเกลียวแทรกลงที่ตำแหน่ง สลักเกลียวอยู่, เอาสลักเกลียวนั้นออกก่อน
2 ติดตั้งตัวยึดผนังกับสลักเกลียวเข้ากับผนัง จับคู่ตำแหน่งของตัวยึดผนัง และสลักเกลียวบนด้านหลังของเครื่องรับโทรทัศน์
3 เชื่อมต่อสลักเกลียวและตัวยึดผนังอย่างแน่นหนาด้วยเชือกที่มีความทนทาน ตรวจสอบให้แน่ใจเพื่อให้เชือกอยู่ในแนวนอนกับพื้นผิวเรียบ

ข้อควรระวัง

- ตรวจสอบให้แน่ใจว่าเด็กไม่ได้ปีนขึ้นไปบนหรือห้อยโหนที่บริเวณของหน้าจอโทรทัศน์

บันทึก

- ใช้ชั้นวางหรือตู้ที่มีความแข็งแรงและขนาดใหญ่พอที่จะรองรับโทรทัศน์อย่างปลอดภัย
- ตัวยึด สลักเกลียว และเชือกเป็นอุปกรณ์เสริม ที่ต้องแยกซื้อ คุณสามารถหาซื้อเพิ่มเติมสำหรับอุปกรณ์เสริมจากตัวแทนจำหน่ายใกล้บ้าน

การติดตั้งเครื่องแบบแขวนกับผนัง

ติดตัวยึดเสริมสำหรับยึดติดกับผนังที่ด้านหลังของเครื่องรับโทรทัศน์อย่างระมัดระวัง และติดตั้งขาแขวนบนผนังในแนวตั้งฉากกับพื้นที่มั่นคง. เมื่อคุณติดโทรทัศน์กับวัสดุก่อสร้างอื่น ๆ, กรุณาติดต่อบุคลากรที่มีความชำนาญงานแอลจีแนะนำให้ติดตั้งกับผนังโดยช่างมืออาชีพผู้ชำนาญ

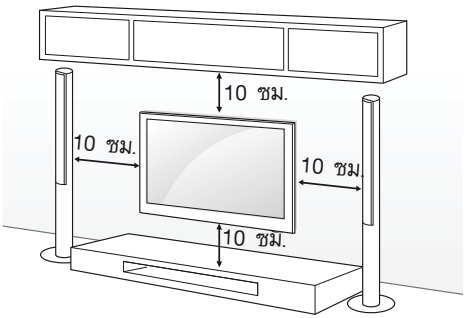

ตรวจสอบให้แน่ใจว่าสกรูและตัวยึดติดผนังที่จะใช้ยึดกับผนังตรงตามมาตรฐาน VESA ขนาดมาตรฐานสำหรับชุดตัวยึดติดผนังจะอธิบายไว้ในตารางต่อไปนี้

อุปกรณ์เสริมแยกซื้อ(ตัวยึดติดกับผนัง))

รุ่น	32/39LB65**	42/47/55LB63** 42/47/50/55LB65** 49/55LB87**
VESA (A x B)	200 x 200	400 x 400
ขนาดสลักเกลียว	M6	M6
จำนวนของสลักเกลียว	4	4
ตัวยึดติดกับผนัง	LSW240B MSW240	LSW440B MSW240
รุ่น	60LB65** 42/47/50/55LB67** 42/47/55LB69** 42/47/55/60/65LB72** 42/47/55/60/65LB75** 60LB87**	70LB65**
VESA (A x B)	400 x 400	600 x 400
ขนาดสลักเกลียว	M6	M6
จำนวนของสลักเกลียว	4	4
ตัวยึดติดกับผนัง	LSW440B	LSW640B

ตัวยึดติดกับผนัง			
LSW240B	LSW440B	LSW640B	MSW240
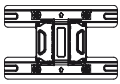		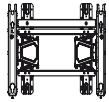	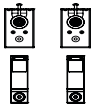

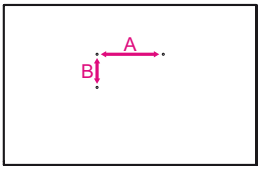

ข้อควรระวัง

- ถอดแหล่งจ่ายไฟออกก่อน, แล้วเคลื่อนที่หรือติดตั้งโทรทัศน์มิฉะนั้นอาจเกิดขึ้นไฟฟ้าช็อต
- หากคุณติดตั้งโทรทัศน์บนเพดานหรือผนังแบบเอียง, มันอาจตกและทำให้เกิดการบาดเจ็บรุนแรง ให้ใช้ ตัวยึดติดผนังที่ได้รับอนุญาตจาก LG และติดต่อตัวแทนจำหน่ายใกล้บ้านหรือบุคลากรที่มีความชำนาญ
- ไม่ขันสกรูแน่นจนเกินไป เพราะการทำเช่นนี้อาจทำให้เกิดความเสียหายกับโทรทัศน์และการรับประกันเป็นโมฆะ
- ใช้สกรูและอุปกรณ์ยึดติดกับผนัง ตรงตามมาตรฐาน VESA ความเสียหายหรือการบาดเจ็บ โดยใช้ผิดประเภท หรือใช้อุปกรณ์ไม่ถูกต้องไม่รวมอยู่ในการรับประกัน

บันทึก

- ใช้สกรูที่มีการระบุไว้ในข้อกำหนดของมาตรฐานสกรูของ VESA
- ชุดประกอบตัวยึดติดผนังประกอบด้วยคู่มือการติดตั้งและชิ้นส่วนที่จำเป็น
- อุปกรณ์ตัวยึดกับผนังเป็นอุปกรณ์เสริมพิเศษ ท่านสามารถติดต่อตัวแทนจำหน่าย หรือร้านค้าผู้เชี่ยวชาญในการติดตั้ง
- ความยาวของสกรูอาจแตกต่างกันขึ้นอยู่กับตัวยึดติดผนังตรวจสอบให้แน่ใจว่าใช้ความยาวที่เหมาะสมสำหรับข้อมูล
- เพิ่มเติมโปรดอ้างอิงจากคู่มือที่มาพร้อมกับตัวยึดติดผนัง
- เมื่อใช้อุปกรณ์ยึดกับผนังของบริษัทอื่นนอกจากที่กำหนดควรใช้ wall mount spacer (เฉพาะรุ่น 42LB63**, 42LB65**)

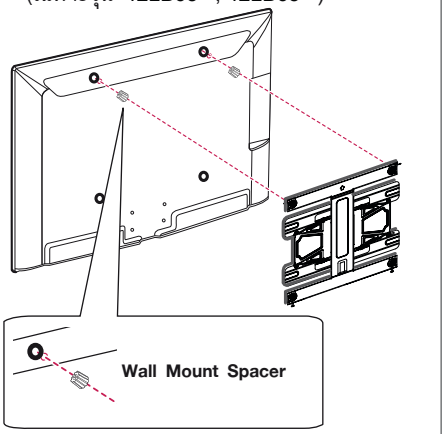

การเก็บสายไฟ

รูปที่แสดงอาจมีความแตกต่างไปจากเครื่องของท่าน

1 รวบรวมและผูกสายเข้ากับ cable holder. (เฉพาะบางรุ่น)
2 ยึดด้วยให้แน่นด้วย Cable Management
(เฉพาะรุ่น LB63**, 39/42/47/50/55/60LB65**-TA/TB, LB67**, LB69**, LB72**)

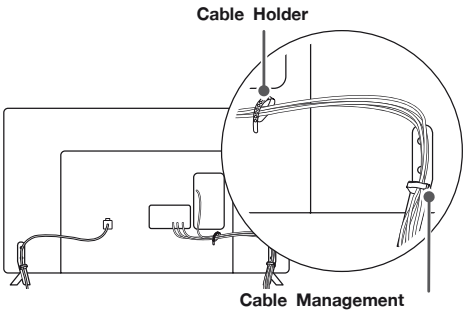

(เฉพาะรุ่น 32LB65**-TA/TB)

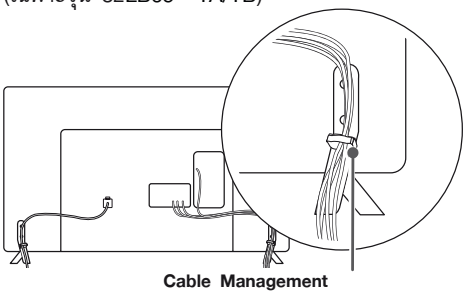

(เฉพาะรุ่น 70LB65**-TA)

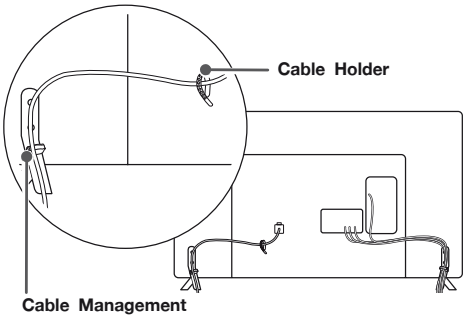

(เฉพาะรุ่น 32LB65**-TH)

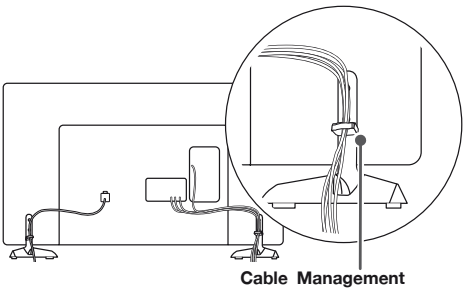

(เฉพาะรุ่น 39/42/47/50/55LB65**-TH)

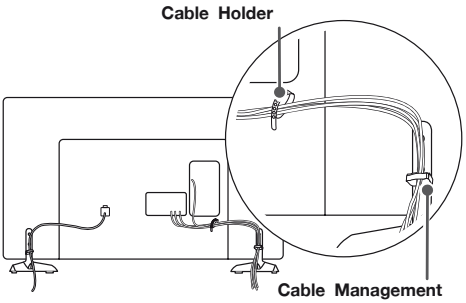

(เฉพาะรุ่น LB75**)

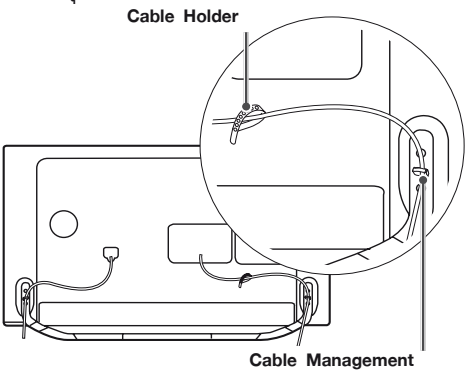

(เฉพาะรุ่น LB87**)

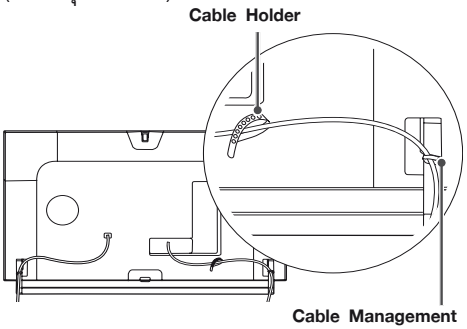

ข้อควรระวัง

- ห้ามเคลื่อนย้ายโดยดึง cable holder เพราะอาจทำให้ cable holder ฉีกขาดเสียหาย กับเครื่องรับโทรทัศน์และอุบัติเหตุได้

ใช้งานกล้อง

(เฉพาะรุ่น LB87**)

ท่านสามารถสนทนาผ่าน Skype หรือใช้งาน การรับรู้การเคลื่อนไหว โดยใช้กล้องวิดีโอที่ภายในเครื่อง เครื่องรับโทรทัศน์ไม่รองรับกล้องวิดีโอภายนอก

บันทึก

- การใช้งานกล้องผิดประเภท อาจส่งผลให้ท่านได้รับโทษตามกฎหมายที่เกี่ยวข้อง
- การเปิดเผยข้อมูลส่วนบุคคลที่ได้รับการปกป้องตามกฎหมาย ใช้กล้องเป็นการติดตามในสถานที่ต่าง ๆ เช่น สถานที่ทำงาน หรือ สถานที่อื่นๆ อาจมีโทษตามกฎหมาย
- เมื่อใช้งานกล้อง ควรละเว้นพฤติกรรมที่น่าสงสัย ผิดกฎหมาย หรือ ผิดธรรมชาติ แนะนำให้หลีกเลี่ยงการใช้กล้องในบริเวณดังต่อไปนี้

» ใช้กล้องในบริเวณหวงห้าม เช่น ห้องน้ำ ห้องเปลี่ยนเครื่องแต่งตัว หรือ บริเวณหวงห้าม
» ใช้กล้องในการละเมิดลิขสิทธิ์
» ใช้กล้องเพื่อการทำผิดกฎหมาย

เตรียมใช้งานกล้อง

1 ดึงเลื่อนกล้องออกจากด้านหลังของเครื่องรับโทรทัศน์

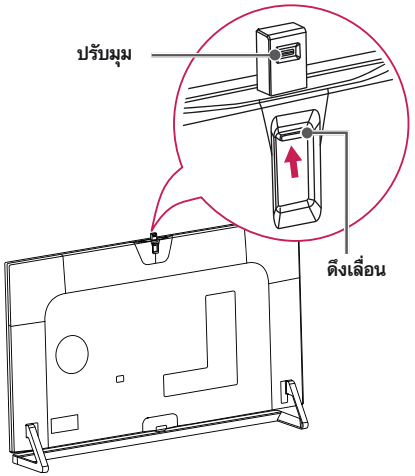

บันทึก

- นำฟิล์มป้องกันออกก่อนที่จะใช้กล้อง(เฉพาะรุ่น)

2 สามารถปรับมุมของกล้องได้ด้วย angle adjustment lever ที่ด้านหลังของเครื่องรับโทรทัศน์

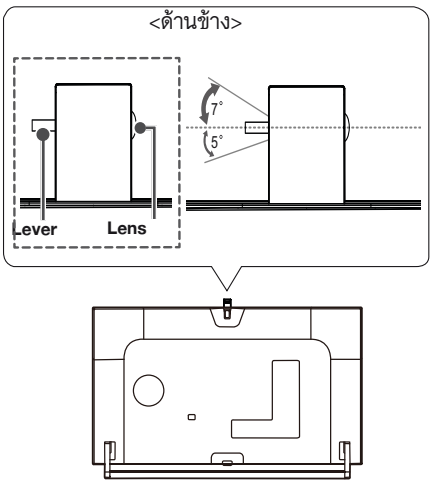

3 กดกล้องลงเก็บในช่องเมื่อไม่ต้องการใช้งาน

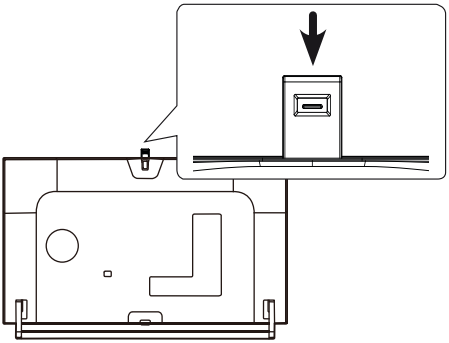

ส่วนประกอบของกล้อง

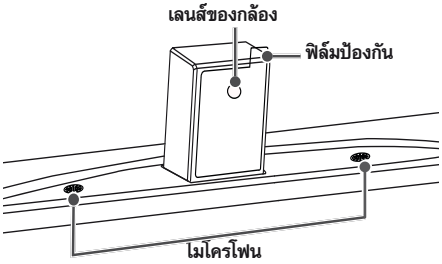

ตรวจสอบระยะของกล้อง

1 กดปุ่ม **(Smarthome)** ที่รีโมทคอนโทรลเพื่อแสดงรายการเมนู **Launcher**
2 เลือกเมนู **CAMERA** และกดปุ่ม **Wheel(OK)**

บันทึก

- ระยะที่เหมาะสมสำหรับการใช้งานกล้อง สำหรับการตรวจจับการเคลื่อนไหว คือระยะ 1.5 ถึง 4.5 เมตร

การเชื่อมต่อกับอุปกรณ์ภายนอก

ในหัวข้อ **การเชื่อมต่อกับอุปกรณ์ภายนอก** ใช้รูปภาพประกอบจากรุ่น 42LB67**
เชื่อมต่ออุปกรณ์ภายนอกต่างๆ เข้ากับโทรทัศน์ และเปลี่ยนโหมดเพื่อเลือกอุปกรณ์ภายนอก สำหรับข้อมูลเพิ่มเติมของการเชื่อมต่อของอุปกรณ์ภายนอก, อ้างอิงจากคู่มือที่มาพร้อมกับอุปกรณ์นั้น
อุปกรณ์ภายนอกคือ : กล่องรับสัญญาณ HD เครื่องเล่น DVD เครื่องบันทึกสัญญาณ ระบบเครื่องเสียง อุปกรณ์เก็บข้อมูลแบบ USB, คอมพิวเตอร์ เครื่องเล่นเกมส์ และอุปกรณ์เชื่อมต่ออื่น ๆ

NOTE

- การเชื่อมต่ออุปกรณ์ภายนอกอาจแตกต่างไปแต่ละรุ่น (LB87** : HDMI/DVI IN1/2/3/4)
- เชื่อมต่ออุปกรณ์ภายนอกเข้ากับโทรทัศน์โดยไม่คำนึงถึงลำดับของช่องเชื่อมต่อโทรทัศน์
- หากคุณบันทึกรายการโทรทัศน์บนเครื่องบันทึก DVD หรือ VCR ให้ตรวจสอบการเชื่อมต่อกับโทรทัศน์สัญญาณเคเบิลเข้ากับโทรทัศน์ผ่านเครื่องบันทึก DVD หรือ VCR สำหรับข้อมูลเพิ่มเติมของการบันทึกอ้างอิงจากคู่มือที่มาพร้อมกับอุปกรณ์ที่เชื่อมต่อ
- โปรดดูที่คู่มือของอุปกรณ์ภายนอกสำหรับการใช้งาน
- หากคุณเชื่อมต่ออุปกรณ์เล่นเกมเข้ากับโทรทัศน์ ใช้สายเคเบิลที่มาพร้อมกับอุปกรณ์การเล่นเกมส์
- ในโหมดเชื่อมต่อกับคอมพิวเตอร์ อาจมีสัญญาณรบกวนที่เกี่ยวข้องกับความละเอียด รูปแบบแนวตั้งความคมชัดหรือความสว่าง ถ้าเกิดสัญญาณรบกวนขึ้น เปลี่ยนเอาท์พุทเครื่องคอมพิวเตอร์ไปความละเอียดอื่น เปลี่ยนอัตราการรีเฟรชที่อัตราอื่นหรือปรับความสว่างและความคมชัด ในรายการเมนู **PICTURE (ระบบภาพ)** จนกว่าภาพที่ปรากฏชัดเจน
- ในโหมดคอมพิวเตอร์ บางค่าความละเอียดอาจไม่ทำงานอย่างถูกต้องขึ้นอยู่กับกราฟิกการ์ด

การเชื่อมต่อกับสายอากาศ

เชื่อมต่อเครื่องรับโทรทัศน์กับสายอากาศขนาดมาตรฐาน (75 Ω)

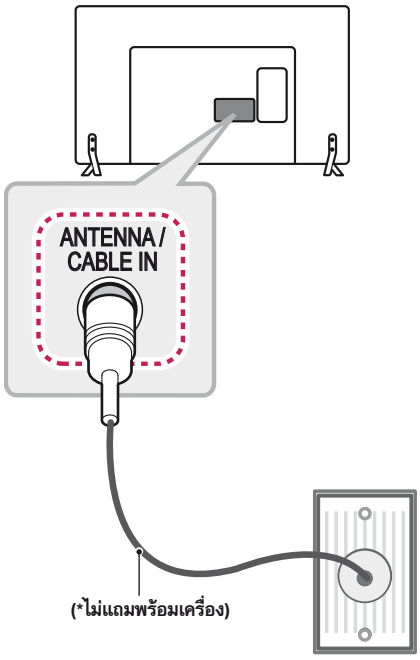

บันทึก

- ควรใช้อุปกรณ์แยกสัญญาณและทวนสัญญาณในกรณีที่ต่อกับเครื่องรับโทรทัศน์ 2 เครื่องหรือมากกว่า
- ในบริเวณที่มีสัญญาณไม่ชัดเจน หรือมีคลื่นรบกวน ควรติดตั้งอุปกรณ์เพิ่มประสิทธิภาพสัญญาณ หรือบูตเตอร์
- เพื่อเพิ่มประสิทธิของสัญญาณภาพ ควรปรับหมุนทิศทางสายอากาศในทิศทางที่เหมาะสม
- สายเคเบิลของสายสัญญาณสายอากาศและตัวแปลงสัญญาณไม่รวมอยู่ในชุด
- เพื่อป้องกันความเสียหาย ควรถอดปลั๊กทุกครั้งก่อนการเชื่อมต่อกับสายอากาศ
- รองรับสัญญาณเสียง DTV : MPEG, Dolby Digital, Dolby Digital Plus, HE-AAC

เชื่อมต่อกับจานดาวเทียม

(เฉพาะรุ่น satellite เท่านั้นที่รองรับ)

เชื่อมต่อเครื่องรับโทรทัศน์กับสัญญาณดาวเทียมที่ช่องต่อสำหรับดาวเทียม ที่ด้านหลังของเครื่องรับโทรทัศน์ด้วยสายสัญญาณ RF cable (75 Ω).

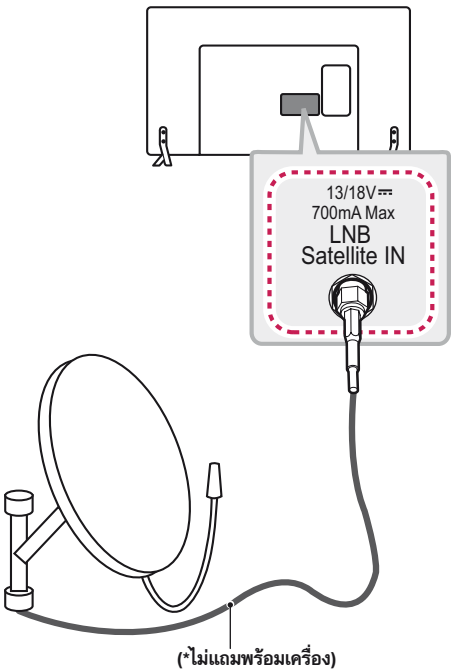

เชื่อมต่อกับหูฟัง

ส่งสัญญาณหูฟังไปยังอุปกรณ์ภายนอก เชื่อมต่ออุปกรณ์หูฟังไปยังเครื่องรับโทรทัศน์ดังรูป

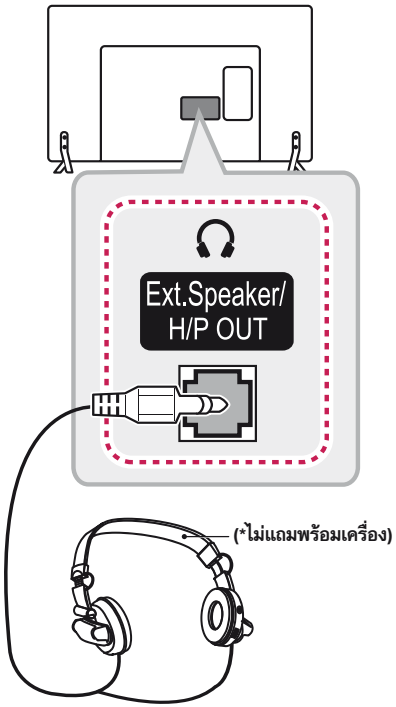

บันทึก

- เมนู **AUDIO** ไม่สามารถใช้งานได้เมื่อเชื่อมต่อกับหูฟัง
- เมื่อเปลี่ยนโหมดของ **AV MODE** ในขณะที่เชื่อมต่อกับฟูฟัง จะทำการปรับเฉพาะระบบภาพ ไม่ปรับระบบเสียง
- Headphone impedance : 16 Ω
- กำลังเสียงสูงสุดของหูฟัง : 0.624 mW ถึง 1.04 mW
- ขนาด Headphone jack : 0.35 ซม.
- ไม่รองรับออปติคอลในขณะที่เชื่อมต่อกับชุดหูฟัง

การเชื่อมต่อด้วย HDMI

ส่งสัญญาณวิดีโอดิจิตอลและสัญญาณเสียงจากอุปกรณ์ภายนอกเข้ากับโทรทัศน์ เชื่อมต่ออุปกรณ์ภายนอกและโทรทัศน์ด้วยสาย HDMI ดังที่แสดงในภาพด้านล่าง

เลือกที่พอร์ตอินพุต HDMI เพื่อเชื่อมต่อ โดยไม่จำเป็นต้องเลือกลำดับของพอร์ตเชื่อมต่อ

ARC (Audio Return Channel)

- อุปกรณ์เครื่องเสียงที่รองรับ SIMPLINK และ ARC ต้องเชื่อมต่อที่ช่อง HDMI IN 1 (ARC) หรือ HDMI/DVI IN 1 (ARC)
- เมื่อใช้สาย HDMI ความเร็วสูง, เครื่องเสียงภายนอกที่รองรับ ARC ส่งออกที่ SPDIF โดยไม่ต้องใช้สายเพิ่มเติม และรองรับ

(เฉพาะรุ่น LB63**, LB65**, LB67**, LB69**, LB72**, LB75**)

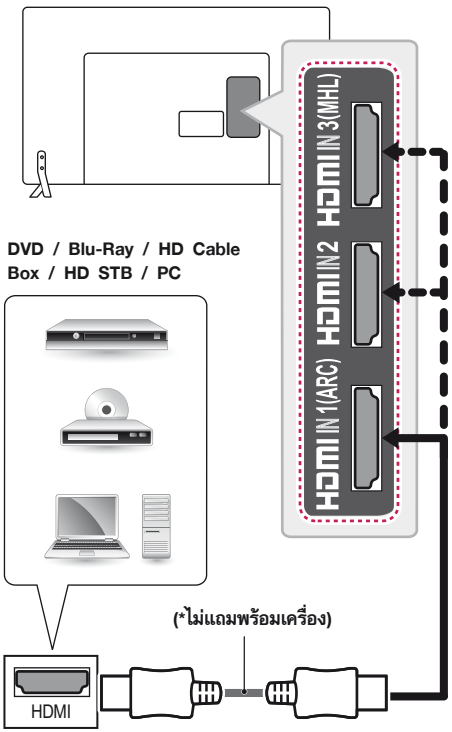

(เฉพาะรุ่น LB87**)

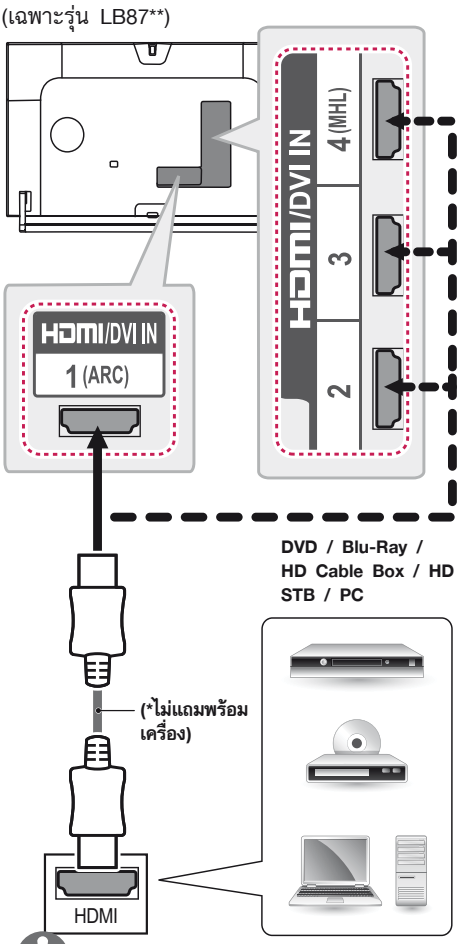

บันทึก

- แนะนำให้ใช้โทรทัศน์ ที่มีการเชื่อมต่อ HDMI เพื่อคุณภาพของภาพที่ดีที่สุด
- ใช้สาย HDMI™ ความเร็วสูง พร้อมด้วยการทำงาน CEC (Customer Electronics Control)
- สาย HDMI™ ความเร็วสูงที่ได้รับการทดสอบเพื่อรับส่งสัญญาณ HD ได้ถึง 1080p หรือสูงกว่า
- สามารถรองรับ DTV Audio: MPEG Dolby Digital Dolby Digital Plus HE-AAC
- สามารถรองรับรูปแบบสัญญาณเสียงผ่านสาย HDMI : Dolby Digital , DTS, PCM(จนถึง 192 KHz 32k/44.1k /48k/88k/96k/176k/192k)

เชื่อมต่อด้วยสายแปลงสัญญาณ DVI เป็น HDMI

เชื่อมต่อสัญญาณภาพในรูปแบบดิจิตอลจากอุปกรณ์ภายนอกเข้าสู่เครื่องรับโทรทัศน์ ด้วยสาย DVI-HDMI หากต้องการเชื่อมสัญญาณเสียง ให้เชื่อมต่อเพิ่มเติมด้วยสายส่งสัญญาณเสียง
เลือกช่องสัญญาณ HDMI ใด ๆ ก็ได้

(เฉพาะรุ่น LB63**, LB65**, LB67**, LB69**, LB72**, LB75**)

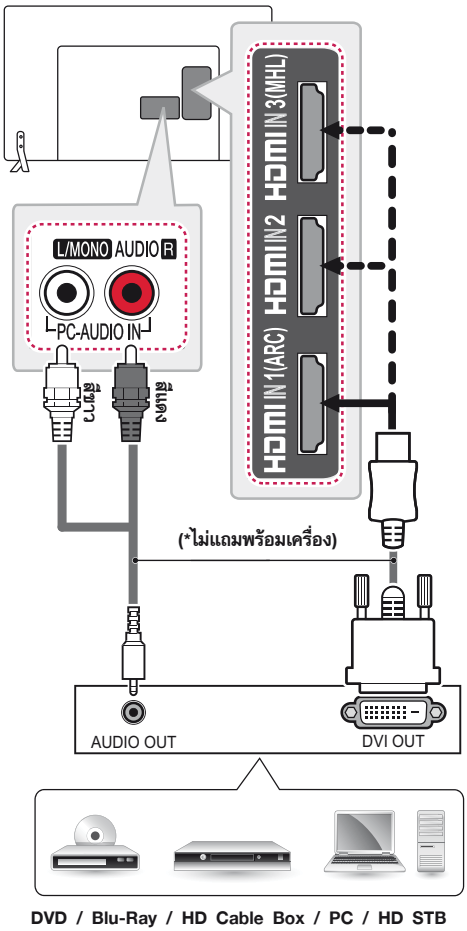

DVD / Blu-Ray / HD Cable Box / PC / HD STB

(เฉพาะรุ่น LB87**)

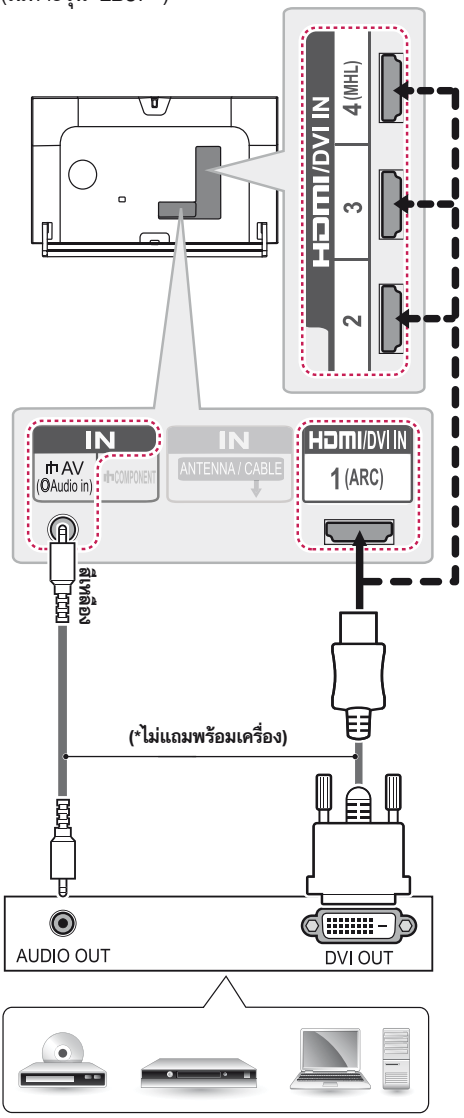

DVD / Blu-Ray / HD Cable Box / PC / HD STB

บันทึก

- กราฟิกการ์ดบางรุ่นไม่รองรับการส่งสัญญาณ HDMI เป็น DVI ในโหมด DOS
- รองรับเฉพาะ Single link เมื่อต่อสาย HDMI/DVI

การเชื่อมต่อด้วยคอมโพเนนต์

ส่งวิดีโอแบบอะนาล็อกและสัญญาณเสียงจากอุปกรณ์ภายนอกเข้ากับโทรทัศน์. เชื่อมต่ออุปกรณ์ภายนอกและโทรทัศน์ด้วยสาย component ดังที่แสดงในภาพด้านล่าง
.

(เฉพาะรุ่น LB63**, LB65**, LB67**, LB69**, LB72**, LB75**)

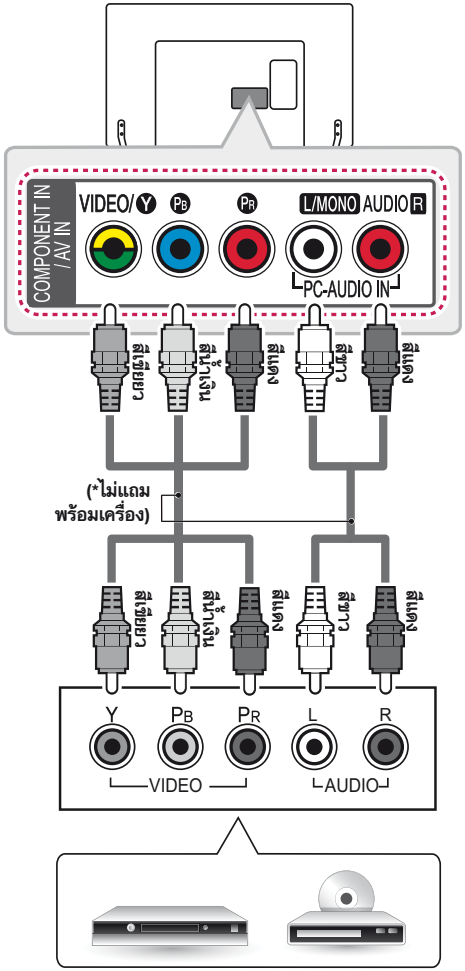

(เฉพาะรุ่น LB87**)

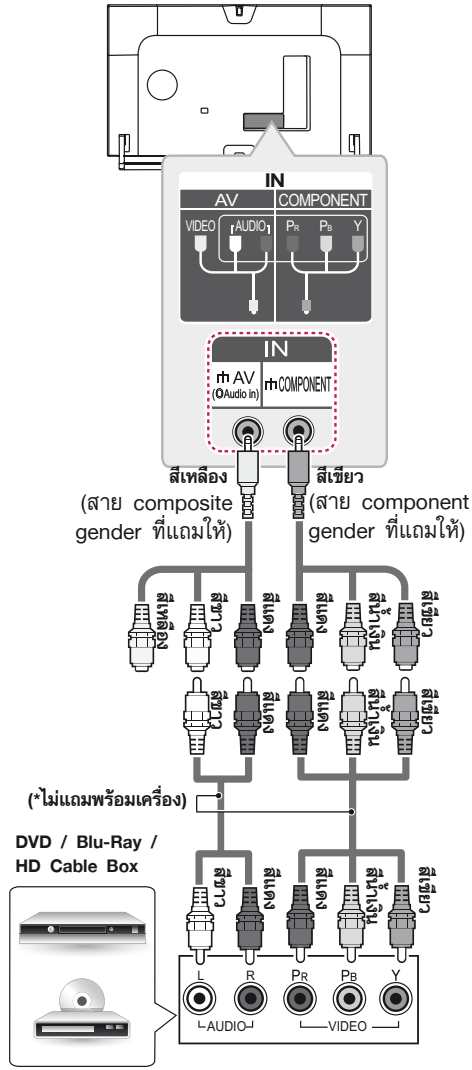

บันทึก

- หากมีการติดตั้งสายเคเบิ้ลไม่ถูกต้อง อาจให้เกิดภาพแสดงเป็นสีดำ และสีขาวหรือมีสีที่ผิดเพี้ยน

เชื่อมต่อด้วยคอมโพสิต

ส่งวิดีโอแบบอะนาล็อกและสัญญาณเสียงจากอุปกรณ์ภายนอกเข้ากับโทรทัศน์ เชื่อมต่ออุปกรณ์ภายนอก และโทรทัศน์กับสายคอมโพสิตดังที่แสดงในภาพด้านล่าง

(เฉพาะรุ่น LB63**, LB65**, LB67**, LB69**, LB72**, LB75**)

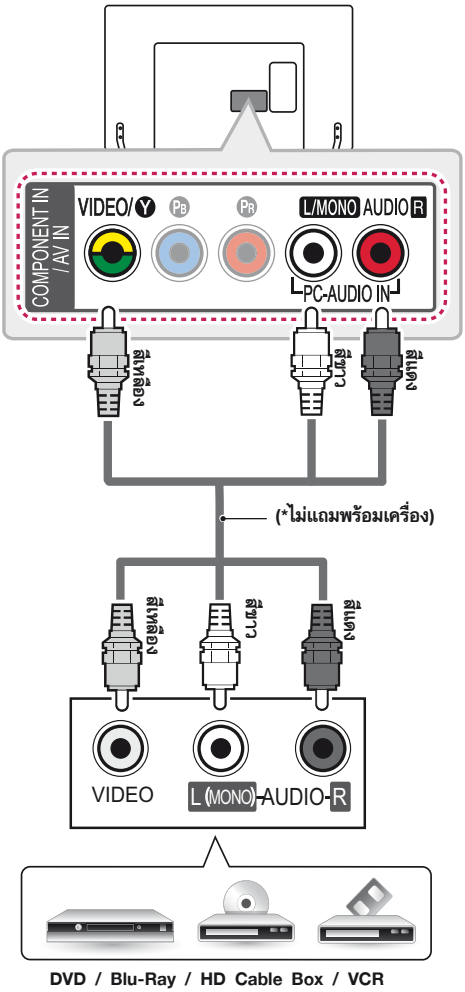

DVD / Blu-Ray / HD Cable Box / VCR

(เฉพาะรุ่น LB87**)

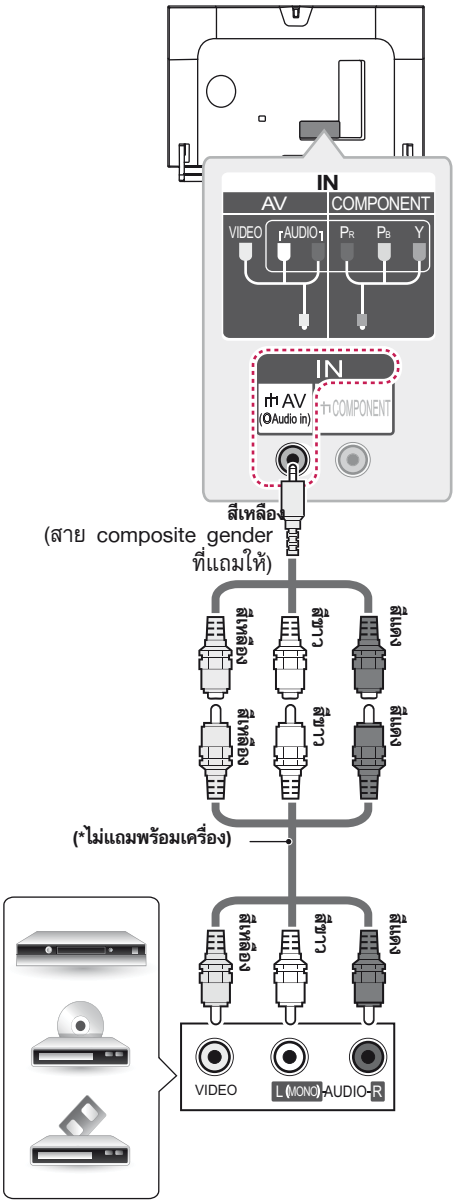

VCR / DVD / Blu-Ray / HD Cable Box

การเชื่อมต่อกับระบบเครื่องเสียง

ท่านสามารถเชื่อมต่อกับชุดเครื่องเสียงภายนอกได้ เพื่อแทนลำโพงที่ติดมาพร้อมกับเครื่องรับโทรทัศน์

การเชื่อมต่อสัญญาณเสียงดิจิตอลด้วยสายออปติคอล

ส่งสัญญาณเสียงแบบดิจิตอลจากเครื่องรับโทรทัศน์ไปอุปกรณ์ภายนอก เชื่อมต่ออุปกรณ์ภายนอกและโทรทัศน์กับสายสัญญาณเสียงตามที่ปรากฏในรูปด้านล่าง

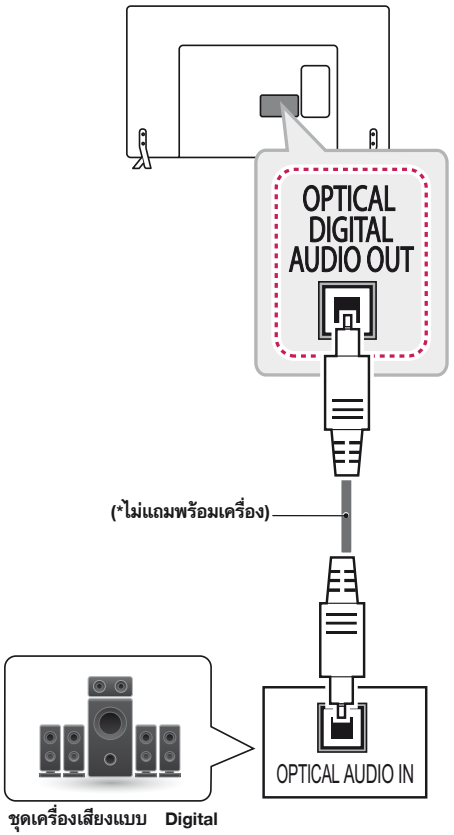

NOTE

- อย่ามองเข้าไปในช่อง output port ของออปติคอล การมองแสงเลเซอร์อาจสร้างความเสียหายกับสายตาของคุณ
- สัญญาณเสียงที่มีระบบ ACP (Audio Copy Protection) อาจปิดกั้นสัญญาณเสียงแบบดิจิตอล

การเชื่อมต่อใช้งานอุปกรณ์ USB

เชื่อมต่ออุปกรณ์เก็บข้อมูล USB เช่นหน่วยความจำแฟลช USB, ฮาร์ดไดรฟ์ภายนอก, หรือเครื่องอ่านการ์ดหน่วยความจำ USB เข้ากับโทรทัศน์ และใช้งานเมนู **Smart Share** เพื่อใช้ไฟล์มัลติมีเดียต่างๆ

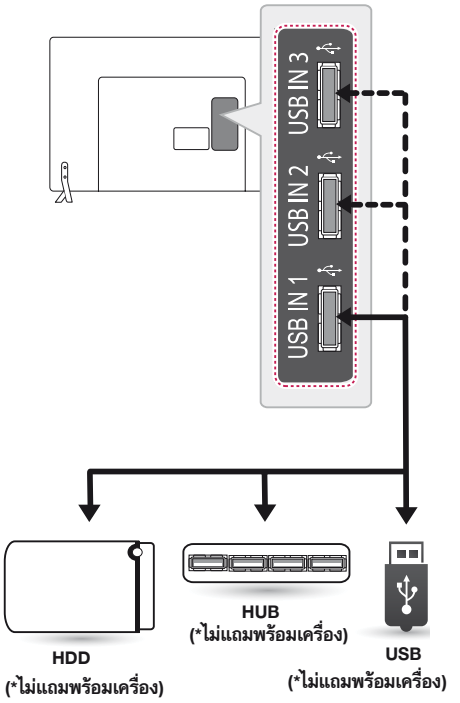

บันทึก

- USB Hubs ไม่รองรับในบางรุ่น หากไม่สามารถใช้งานได้ ให้เสียบอุปกรณ์ USB เข้ากับโทรทัศน์โดยตรง
- ใช้แหล่งจ่ายไฟภายนอกให้กับอุปรณ์ USB ในบางรุ่นที่ต้องการแหล่งจ่ายไฟจากภายนอก

การเชื่อมต่อด้วย Euro Scart

(เฉพาะรุ่น satellite เท่านั้นที่รองรับ)

ส่งสัญญาณภาพและเสียง ไปยังอุปกรณ์ภายนอกเข้ากับเครื่องรับโทรทัศน์ ด้วยช่องต่อสัญญาณแบบ euro scart

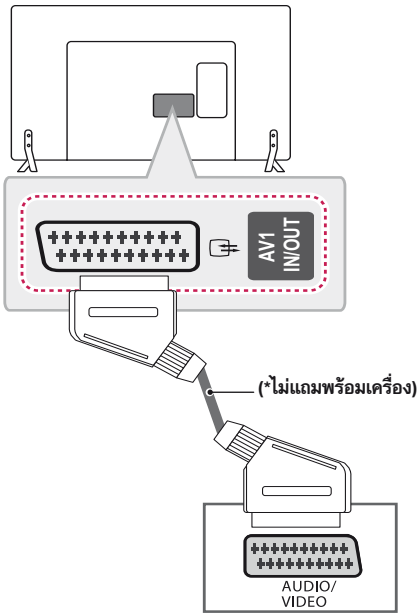

นำส่งชนิดสัญญาณออก / โหมดปัจจุบัน	AV1 (TV Out[1])
Digital TV	Digital TV
Analogue TV, AV	Analogue TV
Component	
HDMI	

1 TV Out : สัญญาณออกแบบ Analogue TV หรือ สัญญาณ Digital TV

บันทึก

- สายชนิด Euro scart ต้องมีการหุ้มฉนวนป้องกันสัญญาณรบกวน
- เมื่อรับชมดิจิตอลทีวีในรูปแบบ 3 มิติ สามารถส่งสัญญาณผ่านสาย SCART ได้เฉพาะในรูปแบบ 2 มิติ (เฉพาะรุ่น 3D มิติ)
- เมื่อเปิดใช้งานโหมด 3 มิติ ขณะใช้งานตั้งค่าการบันทึกรายการล่วงหน้าของระบบดิจิตอลทีวี จะไม่แสดงสัญญาณภาพผ่านสาย SCART และไม่สามารถบันทึกรายการได้(เฉพาะรุ่น 3 มิติ)

การเชื่อมต่อ MHL

MHL หรือ Mobile High-definition Link เป็นการเชื่อมต่อสำหรับส่งสัญญาณภาพและเสียงแบบดิจิตอลจากโทรศัพท์มือถือไปเครื่องรับโทรทัศน์

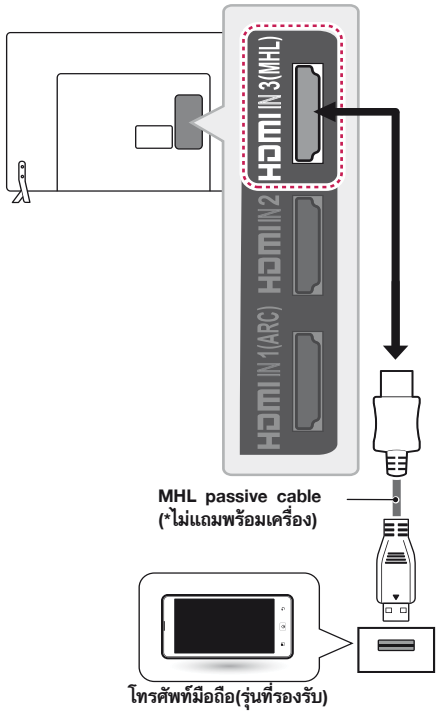

บันทึก

- เชื่อมต่อสัญญาณจากโทรศัพท์มือถือไปยังช่อง HDMI IN 3 (MHL) หรือ HDMI/DVI IN 4(MHL) (MHL) เพื่อรับชมหน้าจอของโทรศัพท์มือถือที่เครื่องรับโทรทัศน์
- รองรับเฉพาะโทรศัพท์มือถือที่เปิดใช้งาน MHL
- การทำงานบางอย่างสามารถควบคุมได้ด้วยรีโมทคอนโทรล
- สำหรับโทรศัพท์มือถือที่รองรับ MHL สามารถเปิดใช้งานเป็นรีโมทคอนโทรลได้
- ถอดสาย MHL เมื่อ
  - ไม่ได้ใช้งาน
  - แบตเตอรี่ของมือถือชาร์ตเต็มแล้ว

การใช้งานรีโมทคอนโทรล

- คู่มือนี้อธิบายการใช้งานปุ่มกดบนเครื่องรับโทรทัศน์และปุ่มกดของรีโมทคอนโทรล
- ควรศึกษาคู่มือการใช้งานเพื่อใช้งานเครื่องรับโทรทัศน์ได้อย่างละเอียด และเพื่อประสิทธิภาพในการใช้งาน
- การเปลี่ยนแบตเตอรี่ให้เปิดฝาช่องใส่แบตเตอรี่ที่อยู่ด้านนอกใส่แบตเตอรี่
- ชนิด AAA ขนาด 1.5V จำนวน 2 ก้อน ใส่ขั้วแบตเตอรี่ให้ตรงกัน กับช่องใส่แบตเตอรี่ ⊕ และ ⊖ และปิดฝาช่องใส่แบตเตอรี่

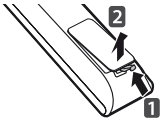

ข้อควรระวัง

- ห้ามใช้แบตเตอรี่เก่ากับแบตเตอรี่ใหม่ร่วมกัน
- ในโทรทัศน์อะนาล็อกและบางประเทศ บางปุ่มกดของรีโมทคอนโทรลอาจไม่สามารถทำงานได้
- ตรวจสอบให้แน่ใจว่าชี้รีโมทคอนโทรลไปยังทิศทางของอุปกรณ์รับสัญญาณรีโมทคอนโทรลของเครื่องรับโทรทัศน์

(แตกต่างกันไปในแต่ละรุ่น)

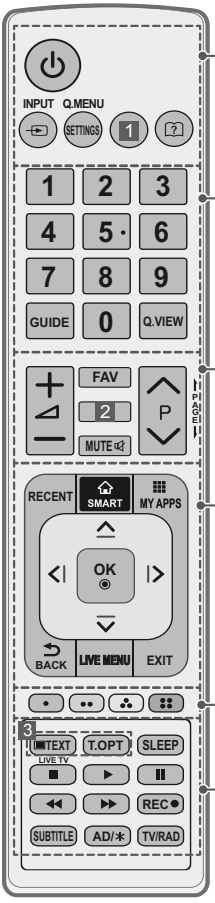

(POWER) เปิด/ปิดเครื่องรับโทรทัศน์
INPUT ปุ่มเลือกสัญญาณภาพและเสียงจากภายนอก
SETTINGS เข้าเมนูหลัก
1 **INFO** ⓘ แสดงรายละเอียดต่าง ๆ ของรายการที่รับชมอยู่ปัจจุบัน(เฉพาะรุ่น)
1 **RATIO** ปรับอัตราส่วนการแสดงภาพ (เฉพาะรุ่น)
Q. MENU แสดงรายการเมนูอย่างง่ายหรือเมนูลัดต่างๆ
(User Guide) เปิดคู่มือการใช้งาน

ปุ่มตัวเลข ปุ่มสำหรับป้อนตัวเลข.
GUIDE แสดงแนะนำโปรแกรมช่องหรือรายการ
Q.VIEW สลับกลับไปรับชมรายการช่องก่อนหน้า

+ ⊿ − ปรับระดับเสียง
FAV แสดงรายการโปรแกรมช่องที่ตั้งไว้เป็นรายการโปรด
2 **3D** เปิด/ปิดรับชมเนื้อหา 3 มิติ(เฉพาะรุ่น)
2 **INFO** ⓘ แสดงรายละเอียดต่าง ๆ ของรายการที่รับชมอยู่ปัจจุบัน(เฉพาะรุ่น)
MUTE ปิดเสียงทั้งหมด
∧ P ∨ เปลี่ยนโปรแกรมช่องตามที่ได้บันทึกไว้แล้ว.
PAGE เลื่อนไปยังหน้าจอก่อนหน้าหรือถัดไป

RECENT แสดงประวัติการรับชมในปัจจุบัน
SMART เข้าสู่เมนูใช้งาน Smart Home
MY APPS แสดงรายการ Apps.
ปุ่มทิศทาง (บน/ล่าง/ซ้าย/ขวา) สำหรับเลื่อนตำแหน่งในรายการเมนูหรือตัวเลือกต่าง ๆ
OK ⊙ เลือกรายการเมนูที่อยู่ปัจจุบันหรือยืนยันค่าต่าง ๆ
BACK กลับไปยังรายการเมนูก่อนหน้า
LIVE MENU แสดงรายการแนะนำ โปรแกรมช่อง ค้นหา และ บันทึก
EXIT ออกจากรายการเมนูและกลับสู่การรับชมรายการปกติ

ปุ่มสีต่าง ๆ ฟังก์ชั่นพิเศษ อยู่ในการใช้งานบางเมนู
(●: สีแดง, ●●: สีเขียว, ●●●: สีเหลือง, ●●●●: สีน้ำเงิน)

3 **ปุ่ม Teletext buttons** ปุ่มสำหรับใช้งานในโหมด Teletext (รองรับในบางประเทศ)
SLEEP ตั้งค่าเวลาปิดเครื่อง
LIVE TV กลับสู่การรับชมรายการปัจจุบัน
ปุ่มควบคุม (■, ▶, II, ◀◀, ▶▶) ปุ่มใช้งานใน Premium contents, Time Machine หรือ SmartShare หรือ SIMPLINK กับอุปกรณ์ที่รองรับ devices (USB หรือ **SIMPLINK** หรือ Time Machine)
REC ● เริ่มบันทึก และเปิดเมนูบันทึก (เฉพาะรุ่นที่รองรับการใช้งาน Time Machine)
SUBTITLE แสดงคำบรรยายใน โหมดดิจิตอล
AD/* เปิดปิดการใช้งานคำอธิบายเสียง(เฉพาะรุ่น)
TV/RAD เลือกสัญญาณวิทยุหรือโทรทัศน์ ในระบบดิจิตอล

การใช้เมจิกรีโมทคอนโทรล

สามารถใช้งานได้ในบางรุ่น

เมื่อปรากฏ “Magic Remote Control battery is low. Change the battery.” (แบตเตอรี่ของเมจิกรีโมทใกล้หมด เปลี่ยนแบตเตอรี่) ให้เปลี่ยนแบตเตอรี่

ในการเปลี่ยนแบตเตอรี่ เปิดฝาหลังของรีโมท แล้วใส่แบตเตอรี่ จำนวน 2 ก้อน (1.5 V AA) จับคู่กับขั้วให้ตรงกัน ⊕ และ ⊖ และปิดฝาครอบด้านหลัง ในการใช้งานให้ชี้รีโมทไปที่เครื่องรับโทรทัศน์ เมื่อต้องการเปลี่ยนแบตเตอรี่ให้ทำการตรงข้ามกับตอนใส่แบตเตอรี่



ข้อควรระวัง

- ห้ามใช้แบตเตอรี่เก่ากับแบตเตอรี่ใหม่ร่วมกัน
- ในโทรทัศน์อะนาล็อกและบางประเทศ บางปุ่มกดของรีโมทคอนโทรลอาจไม่สามารถทำงานได้

(เฉพาะรุ่น LB63**, LB65**, LB67**, LB69**, LB72**, LB75**, LB87**)

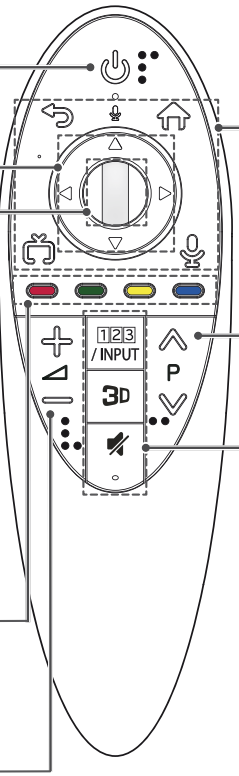

(POWER)
เปิด/ปิดเครื่องรับโทรทัศน์

ปุ่มทิศทาง(บน/ล่าง/ซ้าย/ขวา)
สำหรับเลื่อนตำแหน่งในรายการเมนูหรือตัวเลือกต่าง ๆ หากกดปุ่ม △, ▽, ◁ หรือ ▷ ขณะใช้งานตัวชี้บนหน้าจอจะหายไป และเมจิกรีโมทคอนโทรลจะทำงานคล้ายรีโมทคอนโทรลโดยทั่วไป เมื่อต้องการใช้งานตัวชี้บนหน้าจออีกครั้ง ให้เขย่าเมจิกรีโมทคอนโทรลซ้ายขวา

Wheel(OK)
สำหรับเลื่อนตำแหน่งในรายการเมนูหรือตัวเลือกต่าง ๆ และยืนยันการป้อนข้อมูลเลือกโปรแกรมช่องที่มีการบันทึกไว้แล้ว

ปุ่มสีต่าง ๆ
ใช้งานรายการเมนูพิเศษต่าง ๆในบางรายการเมนู
(🔴: สีแดง 🟢: สีเขียว 🟡: สีเหลือง 🔵: สีน้ำเงิน)

+ ◿ −
ปรับระดับเสียง

(BACK)
กลับไปยังรายการเมนูก่อนหน้า

(Smarthome)
เข้าสู่เมนู Smart Home

(EXIT to LIVE)
กลับสู่การรับชมรายการออกอากาศปัจจุบัน(สายอากาศ)

(การรับรู้เสียง)
(เฉพาะบางรุ่น)

P
เปลี่ยนโปรแกรมช่องตามที่ได้บันทึกไว้แล้ว.

1 2 3 / INPUT
แสดงเมนู Screen Remote เพื่อเปิดใช้งาน Universal Control ควบคุมอุปกรณ์อื่น ๆ ที่รองรับ(เฉพาะบางรุ่น)
กดปุ่ม1 2 3 **/ INPUT** ค้างไว้ชักครู่ จะแสดงเมนู เพื่อเลือกอุปกรณ์ภายนอกซึ่งเชื่อมต่อกับเครื่องรับโทรทัศน์และรองรับการใช้งาน

3D
เปิด/ปิดรับชมเนื้อหา 3 มิติ(เฉพาะรุ่น)

(MUTE)
ปิดเสียงทั้งหมด
เมื่อกดปุ่ม 🔇 ค้างไว้จะ เปิดปิดการใช้งานคำอธิบายเสียง(เฉพาะรุ่น)

การรับรู้เสียง (เฉพาะบางรุ่น)
ต้องเชื่อมต่อกับระบบเครือข่ายอินเตอร์เน็ตเพื่อรองรับการใช้งาน
อัตราการรับรู้เสียงขึ้นอยู่กับผู้ใช้ (เสียง, การออกเสียง, น้ำเสียง และความเร็ว) รวมทั้งสิ่งแวดล้อม (เสียงรบกวน และเสียงของเครื่องรับโทรทัศน์)

1 กดปุ่ม **Voice recognition**
2 ออกเสียงเมื่อมีหน้าจอแสดงที่ด้านซ้ายมือของเครื่องรับโทรทัศน์
   - การรับรู้เสียงอาจล้มเหลวเมื่อท่านออกเสียงเร็ว หรือ ช้าเกินไป
   - ใช้ เมจิกรีโมทคอนโทรล ที่ระยะไม่เกิน 10 ซม. จากหน้าของผู้ใช้

ลงทะเบียนเมจิกรีโมทคอนโทรล

วิธีการลงทะเบียนเมจิกรีโมทคอนโทรล



1 เพื่อเป็นการลงทะเบียนโดยอัตโนมัติ เปิดเครื่องรับโทรทัศน์ และกดปุ่ม **Wheel(OK)** เมื่อลงทะเบียนสำเร็จจะปรากฏข้อความแสดงที่หน้าจอ
2 หากการลงทะเบียนล้มเหลว กดปิดเครื่อง และกดเปิดเครื่องอีกครั้ง และกดปุ่ม **Wheel(OK)** เพื่อให้การลงทะเบียนสำเร็จ

วิธีการลงทะเบียนเมจิกรีโมทคอนโทรลอีกครั้ง

(BACK)
(Smart home)

กดปุ่ม **(BACK)** และ **(Smarthome)** พร้อมกัน ประมาณ 5 วินาที เพื่อยกเลิกการจับคู่ระหว่างเครื่องรับโทรทัศน์กับเมจิกรีโมทคอนโทรล
» กดปุ่ม**(EXIT to LIVE)** ค้างไว้ เพื่อยกเลิกการจับคู่ และทำการจับคู่ใหม่อีกครั้งในครั้งเดียว

วิธีใช้งานเมจิกรีโมทคอนโทรล



- เขย่าเมจิกรีโมทคอนโทรลไปทางซ้ายหรือขวา หรือ กดปุ่ม **(Smarthome)**, 1 2 3 / **INPUT**, 3D เพื่อให้แสดงตัวชี้ที่หน้าจอ
  » เมื่อกดหรือเลื่อน Wheel button ตัวชี้จะแสดงบนหน้าจอเช่นเดียวกัน (เฉพาะบางรุ่น)
- ตัวชี้จะหายไปจากจอ หากไม่การใช้งานเป็นเวลานาน หรือวางเมจิกรีโมทคอนโทรลไว้บนพื้นเรียบ
- หากตัวชี้ไม่ตอบสนองอย่างราบรื่นคุณสามารถตั้งค่าตัวชี้ใหม่โดยย้ายไปยังขอบของหน้าจอ
- เมจิกรีโมทคอนโทรลใช้แบตเตอรี่ได้เร็วกว่าแบบปกติ เพราะมีฟังก์ชันการทำงานเพิ่มขึ้นมากกว่าปกติ

ข้อควรระวังเมื่อใช้เมจิกรีโมทคอนโทรล

- ใช้งานเมจิกรีโมทคอนโทรลในระยะที่ใกล้ที่สุดประมาณ 10 เมตร หากใช้งานไกลมากกว่าระยะนี้อาจเกิดความผิดพลาด หรือไม่สามารถใช้งานได้
- ความล้มเหลวของการสื่อสารที่อาจเกิดขึ้นเนื่องจากอุปกรณ์ในบริเวณใกล้เคียง อุปกรณ์ไฟฟ้าเช่นเตาไมโครเวฟหรือผลิตภัณฑ์ LAN ไร้สายอาจทำให้เกิดการรบกวน, เนื่องจากมีการใช้ย่านความถี่เดียวกันที่ (2.4 GHz)
- เมจิกรีโมทคอนโทรลอาจเกิดความเสียหาย หรืออาจเกิดความผิดปกติหากมีการตกหล่น หรือได้รับการกระแทกอย่างหนัก
- ดูแลไม่ให้ชนเฟอร์นิเจอร์ใกล้เคียงหรือบุคคลอื่นเมื่อใช้เมจิกรีโมทคอนโทรล
- ผู้ผลิตและติดตั้งไม่สามารถให้บริการที่เกี่ยวข้องกับความปลอดภัยของมนุษย์อันเนื่องมากจากอุปกรณ์ไร้สาย ที่สามารถใช้งานได้และมีความเป็นไปได้ที่จะมีการรบกวนของคลื่นไฟฟ้า
- แนะนำให้เคลื่อนย้าย Access Point (AP) ให้อยู่ในระยะมากกว่า 1 เมตร จากเครื่องรับโทรทัศน์ หากติดตั้ง ไว้ใกล้กว่านั้น อาจมีการรบกวนซึ่งกันและกันได้

การใช้คู่มือผู้ใช้

คู่มือการใช้งานช่วยให้คุณได้ง่ายขึ้นในการเข้าถึงข้อมูลรายละเอียดของโทรทัศน์
อ่านคู่มือการใช้งานให้เข้าใจก่อนใช้งานทุกครั้ง

1 กดปุ่ม **(Smarthome)** เพื่อเข้าสู่รายการเมนู Smarthome
2 เลือก **User Guide** (คู่มือผู้ใช้)และกดปุ่ม **Wheel(OK)**.



บันทึก

- ท่านสามารถใช้งานคู่มือการใช้งานได้โดยกดปุ่ม **(User Guide)** ที่รีโมทคอนโทรล (เฉพาะบางรุ่น)

การบำรุงรักษา

การทำความสะอาดโทรทัศน์ของคุณ

ทำความสะอาดโทรทัศน์ของคุณอย่างสม่ำเสมอเพื่อให้ประสิทธิภาพที่ดีที่สุดและจะยืดอายุการใช้งานผลิตภัณฑ์

ข้อควรระวัง

- ให้แน่ใจปิดเครื่องและถอดสายไฟรวมทั้งสายเคเบิลเชื่อมต่ออื่น ๆ ออกก่อน
- เมื่อโทรทัศน์ไม่ได้ใช้มาเป็นเวลานาน, ถอดสายไฟออกจากเต้าเสียบเพื่อป้องกันความเสียหายที่เกิดได้จากฟ้าผ่า หรือ ไฟกระชาก

หน้าจอ, กรอบ, ชุดประกอบฝาหน้า และขาตั้ง

- กำจัดสิ่งสกปรกฝุ่นละอองหรือฝุ่นบาง ๆ ควรเช็ดผิวด้วยผ้าแห้งสะอาดและอ่อนนุ่ม
- เมื่อต้องการเช็ดทำความสะอาดคราบสกปรกควรทำความสะอาดด้วยผ้านุ่มชุบในน้ำที่สะอาดหรือผงซักฟอกอ่อนเจือจาง จากนั้นเช็ดออกทันทีด้วยผ้าแห้ง

ข้อควรระวัง

- หลีกเลี่ยงการสัมผัสหน้าจอทุกครั้ง, เพราะอาจทำให้เกิดความเสียหายไปที่หน้าจอ
- อย่าผลักถูหรือกระทบพื้นผิวหน้าจอด้วยเล็บมือของคุณหรือวัตถุที่มีคม, เพราะอาจส่งผลให้เกิดรอยขีดข่วนและการบิดเบือนของภาพ
- อย่าใช้สารเคมีใด ๆเนื่องจากอาจสร้างความเสียหายกับผลิตภัณฑ์
- อย่าฉีดของเหลวลงบนพื้นผิว. ถ้าน้ำเข้าสู่โทรทัศน์, มันอาจจะทำให้เกิดไฟไหม้, ไฟฟ้าช็อตหรือผลิตภัณฑ์ทำงานผิดปกติ

สายไฟหลัก

กำจัดฝุ่นหรือสิ่งสกปรกที่สะสมอยู่บนสายไฟอย่างสม่ำเสมอ

การแก้ไขปัญหาด้วยตนเองเบื้องต้น

ปัญหา	แนวทางแก้ไข
ไม่สามารถควบคุมโทรทัศน์ควบคุมรีโมทคอนโทรล	• ตรวจสอบเซ็นเซอร์รับสัญญาณรีโมทคอนโทรลของผลิตภัณฑ์และลองอีกครั้ง • ตรวจสอบหากมีอุปสรรคระหว่างผลิตภัณฑ์และรีโมทคอนโทรล • ตรวจสอบว่าแบตเตอรี่ยังคงทำงานและติดตั้งอย่างถูกต้อง (⊕ ต่อกับ ⊕, ⊖ ต่อกับ ⊖)
ไม่แสดงภาพและเสียง	• ตรวจสอบว่าผลิตภัณฑ์เปิดอยู่ • ตรวจสอบว่าสายไฟเชื่อมต่ออยู่กับเต้าเสียบ • ตรวจสอบหากมีปัญหาในปลั๊กผนังโดยการเชื่อมต่อสินค้าอื่น ๆ
โทรทัศน์ปิดกะทันหัน	• ตรวจสอบการตั้งค่าการควบคุมพลังงาน แหล่งจ่ายไฟอาจจะหยุดชะงัก • ตรวจสอบมีการตั้งค่าปิดอัตโนมัติไว้หรือไม่ อยู่ในรายการเมนู Time settings (ระบบเวลา) • หากไม่มีสัญญาณเข้าในขณะโทรทัศน์เปิดอยู่, โทรทัศน์จะปิดโดยอัตโนมัติหลังจากประมาณ 15 นาทีหลังจากที่ไม่มีการใช้งาน.
เมื่อเชื่อมต่อกับคอมพิวเตอร์ (RGB/HDMI DVI) ปรากฏ 'No signal' (ไม่มีสัญญาณ) หรือ 'Invalid Format'	• เปิด/ปิด เครื่องรับโทรทัศน์อีกครั้งโดยใช้รีโมทคอนโทรล • เชื่อมต่อสาย RGB/HDMI อีกครั้ง • เริ่มต้นเครื่องคอมพิวเตอร์ใหม่อีกครั้งขณะที่เปิดเครื่องรับโทรทัศน์ไว้

การอัปเดทซอฟแวร์ผ่าน NSU(Network system update)

(เฉพาะบางรุ่น)

คำถาม	ตอบข้อสงสัย
NSU คืออะไร	• NSU (Network Software Upgrade) เป็นฟังก์ชั่นหนึ่งของแอลจี ที่ใช้สำหรับการอัปเดทซอฟแวร์ เมื่อมีการเชื่อมต่ออินเตอร์เนต สมาร์ททีวีจะทำการอัปเดทให้โดยอัตโนมัติ
จะเกิดอะไรขึ้นถ้าทีวีดับขณะที่มีการดาวน์โหลดซอฟแวร์	• การดาวน์โหลดจะหยุดทันที หลังจากเครื่องรีสตาร์ทซอฟแวร์จะทำการดาวน์โหลดต่อ ณ ตำแหน่งที่หยุดไป
ถ้าพบว่าหลังเครื่องดับและเปิดขึ้นมา ซอฟแวร์ไม่ดาวน์โหลดซอฟแวร์ต่อ ควรทำอย่างไร	• ซอฟแวร์จะถูกกลับไปตั้งค่าที่เวอร์ชั่นสุดท้ายที่เคยใช้ หลังจากนั้นให้รอจนกระทั่งทีวีตรวจสอบพบซอฟแวร์เวอร์ชั่นใหม่ แล้วจึงเริ่มการอัปเดทใหม่อีกครั้ง
ทีวีรีสตาร์ทเองหลังการดาวน์โหลดเสร็จ, เครื่องปกติหรือไม่	• เครื่องปกติ ทีวีจะทำการรีสตาร์ทเครื่อง หลังการดาวน์โหลดเสร็จ ภายในเวลา 5 วินาที
คุณสามารถใช้ฟังก์ชั่นอื่นๆ ขณะดาวน์โหลดซอฟแวร์ได้หรือไม่	• คุณสามารถใช้ฟังก์ชั่นทั้งหมดของทีวีได้ ยกเว้นฟังก์ชั่นที่ใช้งานผ่านการเชื่อมต่ออินเตอร์เนต, Smart function โดยทีวีจะแสดงกล่องข้อความเล็กๆแสดงความคืบหน้าการดาวน์โหลดขณะใช้ฟังก์ชั่นอื่นๆ
หลังการดาวน์โหลดหน้าจอ จะมีลักษณะเหมือนมืดลง	• เมื่อเครื่องรีสตาร์ทหลังจากการอัปเดทซอฟแวร์เสร็จ ทีโหมดประหยัดพลังงานและระบบภาพจะถูกปรับเป็นค่าติดตั้งเริ่มต้น ดังนั้นควรแนะนำให้ปรับภาพใหม่อีกครั้ง ตามความพึงพอใจ
เราจะรู้ได้อย่างไรว่าทีวีอัพเดทซอฟแวร์เสร็จสมบูรณ์แล้ว	• เมื่อเครื่องรับโทรทัศน์อัปเดทซอฟแวร์เสร็จสมบูรณ์ ทีวีจะแสดงข้อความ “Upgrading is completed” และเครื่องจะรีสตาร์ทภายใน 5 วินาที

การตรวจเช็คริโมทคอนโทรล

ปัญหา : รีโมทคอนโทรลสั่งงานไม่ได้

ตรวจเช็คเบื้องต้น : ให้ตรวจเช็คพื้นฐาน รีโมทคอนโทรลเสีย/ถ่านรีโมทคอนโทรลหมดหรือไม่ สามารถเช็คได้ตามขั้นตอนนี้โดยผ่านเลนส์กล้อง

การตรวจเช็ค	ผลลัพธ์
ตรวจเช็คผ่าน เลนส์กล้องดิจิตอล โดยใช้กล้องถ่ายไปที่อุปกรณ์ส่งสัญญาณของรีโมทคอนโทรล	กดถ่ายรูป – ให้มองผ่านกล้อง และกดปุ่มใด ๆ ที่รีโมทคอนโทรล สังเกตผล • ถ้าปรากฏสัญญาณไฟสีแดงขึ้น แสดงว่ารีโมทสามารถใช้งานได้ปกติ • ถ้าไม่ปรากฏสัญญาณไฟใด แสดงว่า รีโมทไม่สั่งงาน ให้ลองเปลี่ยนถ่านไฟฉายแล้วทดสอบการใช้งานอีกครั้ง
ตรวจเช็คผ่าน เลนส์โทรศัพท์ โดยใช้กล้องถ่ายไปที่อุปกรณ์ส่งสัญญาณของรีโมทคอนโทรล	กดถ่ายรูป – ให้มองผ่านกล้อง และกดปุ่มใด ๆ ที่รีโมทคอนโทรล สังเกตผล • ถ้าปรากฏสัญญาณไฟสีแดงขึ้น แสดงว่ารีโมทสามารถใช้งานได้ปกติ • ถ้าไม่ปรากฏสัญญาณไฟใด แสดงว่า รีโมทไม่สั่งงาน ให้ลองเปลี่ยนถ่านไฟฉายแล้วทดสอบการใช้งานอีกครั้ง

SPECIFICATIONS

Wireless module(LGSBW41) Specifications			
Wireless LAN		Bluetooth	
มาตรฐาน	IEEE 802.11a/b/g/n	มาตรฐาน	Bluetooth Version 3.0
ช่วงความถี่	2400 ถึง 2483.5 MHz 5150 ถึง 5250 MHz 5725 ถึง 5850 MHz (นอก EU)	ช่วงความถี่	2400 ถึง 2483.5 MHz
Output Power (สูงสุด)	802.11a: 13 dBm 802.11b: 15 dBm 802.11g: 14 dBm 802.11n - 2.4GHz: 16 dBm 802.11n - 5GHz: 16 dBm	Output Power (สูงสุด)	10 dBm หรือ น้อยกว่า

- เนื่องจากแต่ละประเทศมีการใช้ช่วงความถี่ที่แตกต่างกัน ผู้ใช้ไม่สามารถเปลี่ยนแปลงหรือปรับความถี่ที่ใช้งาน และผลิตภัณฑ์เหล่านี้มีการตั้งค่าสำหรับตารางความถี่ให้เหมาะสมกับภูมิภาคไว้แล้ว
- อุปกรณ์ควรติดตั้งและใช้งานในระยะอย่างน้อย 20 ซม. จากตัวผู้ใช้งาน ประโยคนี้เป็นคำแนะนำทั่วไปสำหรับการพิจารณาของสภาพแวดล้อมของผู้ใช้

CE 0197 !

ข้อมูลจำเพาะผลิตภัณฑ์ที่แสดงข้างต้นอาจมีการเปลี่ยนแปลงโดยไม่ต้องแจ้งให้ทราบล่วงหน้าเนื่องจากการปรับรุ่นการทำงานของผลิตภัณฑ์
โปรดอ้างอิงค่าการใช้พลังงานของเครื่องรับโทรทัศน์ได้จากฉลากด้านหลังเครื่อง

รุ่น		42LB63**	47LB63**	55LB63**
		42LB6310-TC 42LB631T-TC 42LB6330-TD 42LB633T-TD 42LB633Y-TD	47LB6310-TC 47LB631T-TC 47LB6330-TD 47LB633T-TD 47LB633Y-TD	55LB6310-TC 55LB631T-TC 55LB6330-TD 55LB633T-TD 55LB633Y-TD
ขนาด (W x H x D)	รวมขาตั้ง (มิลลิเมตร)	960 x 610 x 218	1072 x 677 x 247	1241 x 772 x 247
	ไม่รวมขาตั้ง(มิลลิเมตร)	960 x 567 x 54.5	1072 x 629 x 54.5	1241 x 725 x 55.5
น้ำหนัก	รวมขาตั้ง (กิโลกรัม)	9.9	13.4	18.7
	ไม่รวมขาตั้ง (กิโลกรัม)	9.6	13.0	18.3
ความต้องการทางไฟฟ้า		AC 100-240 V~ 50 / 60 Hz	AC 100-240 V~ 50 / 60 Hz	AC 100-240 V~ 50 / 60 Hz

รุ่น		32LB65**	
		32LB6500-TA 32LB650T-TA 32LB650V-TA 32LB6520-TB 32LB652T-TB 32LB652Y-TB	32LB6500-TH 32LB650T-TH
ขนาด (W x H x D)	รวมขาตั้ง (มิลลิเมตร)	731 x 484 x 207	731 x 475 x 207
	ไม่รวมขาตั้ง(มิลลิเมตร)	731 x 437 x 54.5	731 x 437 x 54.5
น้ำหนัก	รวมขาตั้ง (กิโลกรัม)	6.5	6.5
	ไม่รวมขาตั้ง (กิโลกรัม)	6.3	6.3
ความต้องการทางไฟฟ้า		AC 100-240 V~ 50 / 60 Hz	AC 100-240 V~ 50 / 60 Hz

รุ่น		39LB65**	
		39LB6500-TA 39LB650T-TA 39LB650V-TA 39LB6520-TB 39LB652T-TB 39LB652Y-TB	39LB6500-TH 39LB650T-TH
ขนาด (W x H x D)	รวมขาตั้ง (มิลลิเมตร)	884 x 569 x 218	884 x 570 x 193
	ไม่รวมขาตั้ง(มิลลิเมตร)	884 x 521 x 54.5	884 x 521 x 54.5
น้ำหนัก	รวมขาตั้ง (กิโลกรัม)	8.6	8.6
	ไม่รวมขาตั้ง (กิโลกรัม)	8.3	8.3
ความต้องการทางไฟฟ้า		AC 100-240 V~ 50 / 60 Hz	AC 100-240 V~ 50 / 60 Hz

รุ่น		42LB65**	
		42LB6500-TA 42LB650T-TA 42LB650V-TA 42LB6520-TB 42LB652T-TB 42LB652Y-TB	42LB6500-TH 42LB650T-TH
ขนาด (W x H x D)	รวมขาตั้ง (มิลลิเมตร)	960 x 610 x 218	960 x 612 x 193
	ไม่รวมขาตั้ง(มิลลิเมตร)	960 x 567 x 54.5	960 x 567 x 54.5
น้ำหนัก	รวมขาตั้ง (กิโลกรัม)	9.9	9.9
	ไม่รวมขาตั้ง (กิโลกรัม)	9.6	9.6
ความต้องการทางไฟฟ้า		AC 100-240 V~ 50 / 60 Hz	AC 100-240 V~ 50 / 60 Hz
รุ่น		47LB65**	
		47LB6500-TA 47LB650T-TA 47LB650V-TA 47LB6520-TB 47LB652T-TB 47LB652Y-TB	47LB6500-TH 47LB650T-TH
ขนาด (W x H x D)	รวมขาตั้ง (มิลลิเมตร)	1072 x 677 x 247	1072 x 675 x 230
	ไม่รวมขาตั้ง(มิลลิเมตร)	1072 x 629 x 54.5	1072 x 629 x 54.5
น้ำหนัก	รวมขาตั้ง (กิโลกรัม)	13.4	13.3
	ไม่รวมขาตั้ง (กิโลกรัม)	13.0	13.0
ความต้องการทางไฟฟ้า		AC 100-240 V~ 50 / 60 Hz	AC 100-240 V~ 50 / 60 Hz
รุ่น		50LB65**	
		50LB6500-TA 50LB650T-TA 50LB650V-TA 50LB6520-TB 50LB652T-TB 50LB652Y-TB	50LB6500-TH 50LB650T-TH
ขนาด (W x H x D)	รวมขาตั้ง (มิลลิเมตร)	1127 x 710 x 247	1127 x 710 x 230
	ไม่รวมขาตั้ง(มิลลิเมตร)	1127 x 660 x 54.5	1127 x 660 x 54.5
น้ำหนัก	รวมขาตั้ง (กิโลกรัม)	14.7	14.6
	ไม่รวมขาตั้ง (กิโลกรัม)	14.3	14.3
ความต้องการทางไฟฟ้า		AC 100-240 V~ 50 / 60 Hz	AC 100-240 V~ 50 / 60 Hz

รุ่น		55LB65**	
		55LB6500-TA 55LB650T-TA 55LB650V-TA 55LB6520-TB 55LB652T-TB 55LB652Y-TB	55LB6500-TH 55LB650T-TH
ขนาด (W x H x D)	รวมขาตั้ง (มิลลิเมตร)	1241 x 772 x 247	1241 x 769 x 224
	ไม่รวมขาตั้ง(มิลลิเมตร)	1241 x 725 x 55.5	1241 x 725 x 55.5
น้ำหนัก	รวมขาตั้ง (กิโลกรัม)	18.7	18.6
	ไม่รวมขาตั้ง (กิโลกรัม)	18.3	18.3
ความต้องการทางไฟฟ้า		AC 100-240 V~ 50 / 60 Hz	AC 100-240 V~ 50 / 60 Hz

รุ่น		60LB65**	70LB65**
		60LB6500-TA 60LB650T-TA 60LB650V-TA 60LB6520-TB 60LB652T-TB 60LB652Y-TB	70LB6560-TA 70LB656T-TA 70LB656Y-TA
ขนาด (W x H x D)	รวมขาตั้ง (มิลลิเมตร)	1351 x 834 x 271	1574 x 964 x 344
	ไม่รวมขาตั้ง(มิลลิเมตร)	1351 x 785 x 57.5	1574 x 916 x 60.2
น้ำหนัก	รวมขาตั้ง (กิโลกรัม)	22.4	31.6
	ไม่รวมขาตั้ง (กิโลกรัม)	21.8	30.1
ความต้องการทางไฟฟ้า		AC 100-240 V~ 50 / 60 Hz	AC 100-240 V~ 50 / 60 Hz

รุ่น		42LB67**	47LB67**	50LB67**
		42LB6700-TA 42LB670T-TA 42LB670Y-TA	47LB6700-TA 47LB670T-TA 47LB670Y-TA	50LB6700-TA 50LB670T-TA 50LB670Y-TA
ขนาด (W x H x D)	รวมขาตั้ง (มิลลิเมตร)	948.2 x 606.9 x 210.9	1059.9 x 671.9 x 247.5	1116.1 x 704.9 x 247.5
	ไม่รวมขาตั้ง(มิลลิเมตร)	948.2 x 558.2 x 55.1	1059.9 x 621 x 55.1	1116.1 x 652.9 x 55.1
น้ำหนัก	รวมขาตั้ง (กิโลกรัม)	10.1	13.2	14.6
	ไม่รวมขาตั้ง (กิโลกรัม)	9.7	12.7	14.1
ความต้องการทางไฟฟ้า		AC 100-240 V~ 50 / 60 Hz	AC 100-240 V~ 50 / 60 Hz	AC 100-240 V~ 50 / 60 Hz

รุ่น		55LB67**	42LB69**	47LB69**
		55LB6700-TA 55LB670T-TA 55LB670Y-TA	42LB6900-TA 42LB690T-TA 42LB690Y-TA 42LB692V-TB	47LB6900-TA 47LB690T-TA 47LB690Y-TA 47LB692V-TB
ขนาด (W x H x D)	รวมขาตั้ง (มิลลิเมตร)	1229.8 x 767.5 x 247.5	949 x 608 x 211	1061 x 670 x 247
	ไม่รวมขาตั้ง(มิลลิเมตร)	1229.8 x 708.6 x 55.1	949 x 560 x 55.1	1061 x 623 x 55.1
น้ำหนัก	รวมขาตั้ง (กิโลกรัม)	18.5	10.3	13.3
	ไม่รวมขาตั้ง (กิโลกรัม)	18	10	12.8
ความต้องการทางไฟฟ้า		AC 100-240 V~ 50 / 60 Hz	AC 100-240 V~ 50 / 60 Hz	AC 100-240 V~ 50 / 60 Hz
รุ่น		55LB69**	42LB72**	47LB72**
		55LB6900-TA 55LB690T-TA 55LB690Y-TA 55LB692V-TB	42LB7200-TA 42LB720T-TA 42LB720Y-TA	47LB7200-TA 47LB720T-TA 47LB720Y-TA
ขนาด (W x H x D)	รวมขาตั้ง (มิลลิเมตร)	1231 x 769 x 247	949 x 608 x 211	1061 x 670 x 247
	ไม่รวมขาตั้ง(มิลลิเมตร)	1231 x 718 x 55.1	949 x 560 x 55.1	1061 x 623 x 55.1
น้ำหนัก	รวมขาตั้ง (กิโลกรัม)	19	10.3	13.3
	ไม่รวมขาตั้ง (กิโลกรัม)	18.5	10	12.8
ความต้องการทางไฟฟ้า		AC 100-240 V~ 50 / 60 Hz	AC 100-240 V~ 50 / 60 Hz	AC 100-240 V~ 50 / 60 Hz
รุ่น		55LB72**	60LB72**	65LB72**
		55LB7200-TA 55LB720T-TA 55LB720Y-TA	60LB7200-TA 60LB720T-TA 60LB720Y-TA	65LB7200-TA 65LB720T-TA 65LB720Y-TA
ขนาด (W x H x D)	รวมขาตั้ง (มิลลิเมตร)	1231 x 769 x 247	1338.4 x 834.7 x 288.9	1449.5 x 883.7 x 313.9
	ไม่รวมขาตั้ง(มิลลิเมตร)	1231 x 718 x 55.1	1338.4 x 778.8 x 58.1	1449.5 x 840.8 x 58.1
น้ำหนัก	รวมขาตั้ง (กิโลกรัม)	19	22.2	27.9
	ไม่รวมขาตั้ง (กิโลกรัม)	18.5	21.3	26.5
ความต้องการทางไฟฟ้า		AC 100-240 V~ 50 / 60 Hz	AC 100-240 V~ 50 / 60 Hz	AC 100-240 V~ 50 / 60 Hz

รุ่น		42LB75**	47LB75**	55LB75**
		42LB7500-TE 42LB750T-TE	47LB7500-TE 47LB750T-TE	55LB7500-TE 55LB750T-TE
ขนาด (W x H x D)	รวมขาตั้ง (มิลลิเมตร)	949 x 607.7 x 213.4	1061 x 666 x 227	1231 x 766 x 237
	ไม่รวมขาตั้ง(มิลลิเมตร)	949 x 560 x 55.1	1061 x 623 x 55.1	1231 x 718 x 55.1
น้ำหนัก	รวมขาตั้ง (กิโลกรัม)	10.7	13.7	19.6
	ไม่รวมขาตั้ง (กิโลกรัม)	10	12.8	18.5
ความต้องการทางไฟฟ้า		AC 100-240 V~ 50 / 60 Hz	AC 100-240 V~ 50 / 60 Hz	AC 100-240 V~ 50 / 60 Hz

รุ่น		60LB75**	65LB75**
		60LB7500-TE 60LB750T-TE	65LB7500-TE 65LB750T-TE
ขนาด (W x H x D)	รวมขาตั้ง (มิลลิเมตร)	1338.4 x 826.2 x 268.4	1449.5 x 894.4 x 293.1
	ไม่รวมขาตั้ง(มิลลิเมตร)	1338.4 x 778.8 x 58.1	1449.5 x 840.8 x 58.1
น้ำหนัก	รวมขาตั้ง (กิโลกรัม)	22.6	27.9
	ไม่รวมขาตั้ง (กิโลกรัม)	21.3	26.5
ความต้องการทางไฟฟ้า		AC 100-240 V~ 50 / 60 Hz	AC 100-240 V~ 50 / 60 Hz

รุ่น		49LB87**	55LB87**	60LB87**
		49LB870T-TA 49LB870Y-TA	55LB870T-TA 55LB870Y-TA	60LB870T-TA 60LB870Y-TA
ขนาด (W x H x D)	รวมขาตั้ง (มิลลิเมตร)	1091 x 690 x 229	1227 x 769 x 229	1335 x 830 x 261
	ไม่รวมขาตั้ง(มิลลิเมตร)	1091 x 632 x 34.7	1227 x 709 x 34.7	1335 x 770 x 35.7
น้ำหนัก	รวมขาตั้ง (กิโลกรัม)	1091 x 688 x 34.7	1227 x 765 x 34.7	1335 x 826 x 35.7
	ไม่รวมขาตั้ง (กิโลกรัม)	17.4	22.6	27.1
ความต้องการทางไฟฟ้า		16.7	21.9	26.2
Power requirement		AC 100-240 V~ 50 / 60 Hz	AC 100-240 V~ 50 / 60 Hz	AC 100-240 V~ 50 / 60 Hz

ขนาดของ CI Module (กว้าง x สูง x หนา)		100.0 มม. x 55.0 มม. x 5.0 มม.
สภาพสิ่งแวดล้อม	อุณหภูมิในการทำงาน	0 ˚C ถึง 40 ˚C
	ความชื้นที่ใช้งาน	น้อยกว่า 80 %
	อุณหภูมิในการเก็บ	-20 ˚C ถึง 60 ˚C
	ความชื้นที่ใช้การเก็บรักษา	น้อยกว่า 85 %

	โทรทัศน์ระบบดิจิตอล (แตกต่างกันไปในแต่ละประเทศ)	โทรทัศน์ระบบอะนาล็อก (แตกต่างกันไปในแต่ละประเทศ)
ระบบโทรทัศน์	DVB-T DVB-T/T2[1] DVB-T/T2/C/S/S2[2]	PAL B/B, PAL B/G, PAL D/K, PAL-I SECAM B/G, SECAM D/K NTSC-M
ครอบคลุมสัญญาณ	VHF, UHF C-Band[2], Ku-Band[2]	VHF, UHF, CATV
จำนวนช่องที่รองรับมากสุด	DVB-T/T2 & Analogue TV : 1,500 DVB-S/S2 : 6,000	
ความต้านทานเสาอากาศภายนอก	75 Ω	

1 เฉพาะรุ่นที่รองรับ DVB-T2
2 เฉพาะรุ่นที่รองรับ DVB-T2/C/S2



(Only DTV)



บันทึกชื่อรุ่นและหมายเลขประจำเครื่อง โดยอ้างอิงจากฉลากหลังเครื่อง เพื่อความสะดวกในการติดต่อตัวแทนจำหน่ายเพื่อรับบริการอื่น ๆ ต่อไป

ชื่อรุ่น _____

หมายเลขประจำเครื่อง _____

Record the model number and serial number of the TV.
Refer to the label on the back cover and quote this information to your dealer when requiring any service.

MODEL _____

SERIAL _____