LG
Life's Good

دليل المالك

جهاز تكييف الهواء

يرجى الاطلاع على دليل المالك هذا جيدًا قبل تشغيل جهازك والاحتفاظ به للرجوع إليه في المستقبل.

النوع: جهاز تهويه

www.lg.com

P/NO : MFL63284405

جدول المحتويات

احتياطات الأمان ٣

قبل التشغيل ٦

مقدمة ٧

تعليمات التشغيل ١٠

السلامة الكهربائية ١٤

الخصائص ١٥

الصيانة والخدمة ١٧

فحص العناصر قبل الإبلاغ عن العطل ٢٢

من أجل سجلاتك

اكتب الطراز والأرقام التسلسلية هنا:

الطراز#

الرقم التسلسلي#

يمكنك إيجادهم على ملصق على جانب كل وحدة.

اسم التاجر

تاريخ الشراء

* احتفظ بهذه الصفحة عند استلامها وأظهرها في حالة احتياجها لإثبات تاريخ الشراء أو للمسائل المتعلقة بالضمان.

اقرأ هذا الدليل

وقم بصيانة جهاز تكييف الهواء الخاص بك بشكل صحيح. فأنت لست بحاجة إلا لقليل من الحرص الوقائي الذي قد يوفر لك قدراً كبيراً من الوقت والمال على مدار عمر جهاز تكييف الهواء الخاص بك.

وسوف تجد إجابات عديدة للمشاكل الشائعة في هذا المخطط الخاص بخطوات استكشاف الأعطال وإصلاحها.

فإذا قمت أولاً بقراءة مخططنا الخاص بخطوات اسكتشاف الأعطال وإصلاحها، فقد لا تحتاج إلى الاتصال بمركز الخدمة على الإطلاق.

احتياطات

* اتصل بفني الخدمة المفوض لإصلاح وصيانة هذه الوحدة.
* اتصل بالشخص المسؤول عن التنصيب من أجل تنصيب هذه الوحدة.
* هذا المكيف غير مخصص لاستخدام الأطفال أو الأشخاص غير المؤهلين دون الإشراف عليهم.
* يجب مراقبة الأطفال للتأكد من أنهم لا يعبثون بجهاز تكييف الهواء.
* عندما تقتضي الضرورة استبدال سلك توصيل الطاقة، يجب أن يتم استبداله بمعرفة أشخاص مفوضين على أن يستخدموا فقط قطع غيار أصلية.
* يجب إجراء أعمال التركيب وفقًا للقانون الكهربائي الوطني عن طريق أشخاص مؤهلين ومعتمدين فقط.
* إذا كان يتم إمداد الجهاز بالكهرباء من جهاز امتداد السلك الكهربائي أو جهاز منفذ كهربائي محمول، يجب تعيين جهاز امتداد السلك الكهربائي على جهاز المنفذ الكهربائي المحمول بحيث لا يتعرض للماء المتطاير أو دخول الرطوبة.



احتياطات الأمان

للوقاية من حدوث أية إصابات للمستخدم أو للأشخاص الآخرين أو منع حدوث أضرار للممتلكات، يجب اتباع التعليمات التالية.

❑ سوف يتسبب التشغيل غير الصحيح الذي يرجع إلى الجهل بالتعليمات في حدوث أضرار أو تلفيات.

يتم تصنيف مقدار الخطورة بالعلامات التالية.

⚠ تحذير	يشير هذا الرمز إلى إمكانية حدوث وفاة أو إصابة خطيرة.
⚠ تنبيه	يشير هذا الرمز إلى إمكانية حدوث إصابة أو تلف.

* فيما يلي توضيح لمعاني الرموز المستخدمة في هذا الدليل.

⊘	تأكد أنك لن تفعل.
❗	تأكد من اتباع التعليمات.

⚠ تحذير

التركيب

لا تستخدم قاطعا للدائرة به خلل أو غير مقنن. استخدم هذا الجهاز على دائرة كهربائية مُخصصة.

• قد يسبب هذا خطر حدوث حريق أو صدمة كهربية.

من أجل القيام بأي أعمال متعلقة بالكهرباء عليك الاتصال بالتاجر أو البائع أو أحد الفنيين المؤهلين أو أحد مراكز الخدمة المرخص لهم.

• لا تقم بفك أو إصلاح المُنتج. قد يسبب هذا خطر حدوث حريق أو صدمة كهربية.

إحرص دائما على تأريض المنتج.

• قد يسبب هذا خطر حدوث حريق أو صدمة كهربية.

قم بتنصيب لوح وغطاء صندوق التحكم بإحكام.

• قد يسبب هذا خطر حدوث حريق أو صدمة كهربية.

إحرص دائما على استخدام دائرة كهربائية ومصهر مخصصين.

• قد يتسبب توصيل الأسلاك والتركيب الخاطئ في الحريق أو الصدمة الكهربائية

استخدم قاطع أو مصهر مقنن بشكل صحيح.

• قد يسبب هذا خطر حدوث حريق أو صدمة كهربية.

لا تقم بتعديل أو إطالة كابل التوصيل بالطاقة.

• قد يسبب هذا خطر حدوث حريق أو صدمة كهربية.

لا تقدم أبدا على تركيب أو فك أو إعادة تركيب الوحدة بنفسك (العميل).

• توجد مخاطر للحريق أو الصدمة الكهربائية أو الانفجار أو الإصابة.

كن حذرا عند إخراج المنتج من الغلاف الخاص به وعند تنصيبه.

• يمكن أن تتسبب الحواف الحادة في الإصابة. إنتبه بشكل خاص إلى حواف الهيكل والزعانف الموجودة في المكثف والمبخر.

للتركيب، إحرص دائما على الاتصال بالموزع أو بأحد مراكز الخدمة المعتمدة.

• توجد مخاطر للحريق أو الصدمة الكهربائية أو الانفجار أو الإصابة.

لا تقم بتنصيب المنتج على حامل به خلل أو عيب.

• يمكن أن يتسبب ذلك في الإصابة أو الحوادث أو إتلاف المنتج.

لا تدع جهاز التهوية يعمل لوقت طويل عندما يكون مستوى الرطوبة مرتفع جدا وقد تم ترك أحد الأبواب أو إحدى النوافذ مفتوحة.

• فربما تتكثف الرطوبة وتبلل أو تتلف الأثاث.

لإعادة تنصيب المنتج الذي تم تنصيبه بالفعل، اتصل دائماً بالتاجر أو أحد مراكز الخدمة المرخص لها.

• توجد مخاطر للحريق أو الصدمة الكهربائية أو الانفجار أو الإصابة.

لا تفتح غطاء الصيانة في الهيكل الرئيسي خلال التشغيل.

• وإلا فقد يتسبب في حدوث لصدمة كهربائية.

استخدم فتحة شفط الهواء الخارجية مع تركيب الشبكة لضمان عدم دخول الطيور في الجهاز.

• قم بإزالة الأشياء الغريبة مثل أعشاش الطيور. وإلا فقد تتسبب في نقص مستوى الأكسجين بالداخل.

ركب فتحة دخول الهواء في مكان لا يوجد به تلوث يمكن شفطه للداخل.

• يمكن أن يتسبب ذلك في العديد من الحوادث، بما في ذلك الاختناق، بسبب شفط غازات ضارة (أول أكسيد الكربون...إلخ)

ركب المنتج في مكان يمكن أن يتحمل وزنه.

• وإلا فقد تقع الحوادث في حال سقوط المنتج.

التشغيل

إحرص على التأكد من أن كابل الطاقة لا يمكن انتزاعه أو إتلافه أثناء التشغيل.

• قد يسبب هذا خطر حدوث حريق أو صدمة كهربية.

لا تضع أي شيء على كابل الكهرباء.

• قد يسبب هذا خطر حدوث حريق أو صدمة كهربية.

لا تقم بتوصيل أو فصل قابس مصدر الطاقة أثناء التشغيل.

• قد يسبب هذا خطر حدوث حريق أو صدمة كهربية.

لا تلمس (تشغل) المنتج عندما تكون يديك مبتلة.

• توجد مخاطر للحريق أو الصدمة الكهربائية.

لا تضع السخان أو أي أجهزة أخرى بالقرب من كابل الكهرباء.

• قد يسبب هذا خطر حدوث حريق وصدمة كهربية.

لا تدع الماء يتسرب إلى الأجزاء الكهربية.

• يمكن أن يتسبب ذلك في مخاطر للحريق أو تعطل المنتج أو الصدمة الكهربائية.

لا تقم بتخزين أو استخدام الغاز القابل للاشتعال أو المواد المشتعلة بالقرب من المنتج.

• توجد مخاطر للحريق أو تعطل المنتج.

في حالة تسرب الغاز القابل للاشتعال، قم بغلق الغاز وافتح النافذة للتهوية قبل تشغيل المنتج.

• ولا تقم باستخدام الهاتف أو تشغيل أو إيقاف المفاتيح. توجد مخاطر للانفجار أو الحريق

في حالة انبعاث أصوات أو رائحة غريبة أو دخان من المنتج. اغلق القاطع

• فهناك خطر حدوث حريق أو صدمة كهربية.

أوقف التشغيل وقم بغلق النافذة في حالة العواصف والأعصاير. وإن أمكن، قم بإزالة المنتج من النافذة قبل وصول الإعصار.

• توجد مخاطر لتلف الممتلكات أو تعطل المنتج أو الصدمة الكهربائية.

في حالة نقع المنتج (غمسه في الماء أو غمره به)، اتصل بأحد المراكز المعتمدة للخدمة.

• قد يسبب هذا خطر حدوث حريق أو صدمة كهربية.

إحترس حتى لا يدخل الماء في المنتج.

• توجد مخاطر للحريق أو الصدمة الكهربائية أو تلف المنتج.

اغلق القاطع عند تنظيف أو صيانة المنتج.

• فهناك خطر حدوث صدمة كهربية.

في حالة عدم استخدام المنتج لفترة طويلة، إنزع قابس التيار الكهربائي أو إغلق القاطع.

• توجد مخاطر لتلف المنتج أو التعطل أو التشيغل من دون قصد.

تجنب الأجهزة التي ينبعث منها اللهب

• فهناك خطر حدوث حريق.

لا تلمس الدائرة المخصصة أو القاطع إذا كانت يديك مبتلة.

• فهناك خطر حدوث صدمة كهربية.

استخدم كرسي أو سلم ثابت عند تنظيف أو صيانة المنتج.

• كن حذرا وتجنب الإصابة الجسدية.

⚠ تنبيه

التركيب

استعن بشخص أو أكثر عند رفع ونقل المنتج.

• تجنب الإصابة الجسدية.

لا تنصب المنتج حيث يمكن أن يتعرض لرياح البحر (رذاذ الماء المالح) بشكل مباشر.

• فربما يتسبب ذلك في صدأ وتآكل المنتج.
يمكن أن يتسبب التآكل، خاصة في زعانف المكثف والمبخر، في تعطل المنتج أو في عدم كفاءة التشغيل.

التشغيل

لا تعرض الجلد للهواء البارد مباشرة لفترات طويلة. (لا تجلس في فتحة التصريف.)

• يمكن أن يضر ذلك بصحتك.

لا تستخدم المنتج في أغراض خاصة، مثل حفظ الأطعمة والأعمال الفنية وما إلى ذلك. هذا المنتج عبارة عن جهاز تهوية وليس نظام تبريد دقيق.

• توجد مخاطر لتلف أو فقد الملكيات.

استخدم قطعة قماش ناعمة لتنظيف المنتج. لا تستخدم المنظفات والمذيبات القوية...إلخ.

• حيث يوجد خطر حدوث حريق أو صدمة كهربية أو تلف الأجزاء البلاستيكية للمنتج.

لا تطأ فوق المنتج أو تضع أي شيء عليه. (الوحدات الخارجية)

• توجد مخاطر للإصابة الجسدية أو تعطل المنتج.

استخدم كرسي أو سلم ثابت عند تنظيف أو صيانة المنتج.

• كن حذرا وتجنب الإصابة الجسدية.

قبل التشغيل

التجهيز للتشغيل

١. اتصل بشخص متخصص في التركيب للقيام بذلك.
٢. ادخل قابس التيار الكهربائي بالشكل الملائم.
٣. استخدم دائرة كهربائية مخصصة.
٤. لا تستخدم سلك امتداد.
٥. لا تقم ببدء/إيقاف التشغيل عن طريق إدخال/نزع قابس التيار الكهربائي.
٦. في حالة تلف السلك الكهربائي/القابس، استبدله بأحد قطع الغيار المُعتمدة فقط.

الاستخدام

١. يمكن أن يتسبب التعرض لتيار الهواء لفترات مطولة في تعريض صحتك للخطر.
لا تعرض الأشخاص أو الحيوانات أو النباتات لتيار الهواء المباشر لفترات طويلة.
٢. ونتيجة لإمكانية نقص الأكسجين، قم بتهوية الغرفة عند استخدامه مع المواقد أو أجهزة التسخين الأخرى.
٣. لا تستخدم جهاز التهوية هذا في أغراض خاصة غير مُحددة له (مثل حفظ الأجهزة الدقيقة والطعام والحيوانات الأليفة والنباتات والأعمال الفنية). حيث يمكن أن يتسبب هذا الاستخدام في إتلاف العناصر.

التنظيف والصيانة

١. لا تلمس الأجزاء المعدنية للوحدة عند فك الفلتر. يمكن أن تحدث الإصابات عند التعامل مع الحواف المعدنية الحادة.
٢. لا تستخدم الماء في تنظيف الجزء الداخلي من جهاز التهوية. يمكن أن يؤدي التعرض للماء في تدمير العزل، مما قد يتسبب في الصدمة الكهربائية.
٣. عند تنظيف الوحدة، إحرص أولا على التأكد من فصل الكهرباء والقاطع. المروحة تدور على سرعة عالية جدًا أثناء التشغيل.
توجد إمكانية للتعرض للإصابة إذا تم توصيل الجهاز بالكهرباء عن دون قصد أثناء تنظيف الأجزاء الداخلية للوحدة.

الخدمة

للإصلاح والصيانة، اتصل بالجهة المعتمدة للخدمة الخاصة بك.

مقدمة

الرموز المستخدمة في هذا الدليل

يحذرك هذا الرمز من خطر الصدمة الكهربية.

يُستخدم هذا الرمز لتنبيهك من المخاطر التي يمكن أن تتسبب في الإضرار بجهاز التهوية.

ملاحظة **يشير هذا الرمز إلى ملاحظات هامة.**

الميزات

تحذير: يجب تنصيب هذا الجهاز بما يتفق مع اللوائح المحلية المتعلقة بتوصيل الأسلاك.

يُستخدم هذا الدليل للمساعدة في شرح ميزات المنتج.

الطراز: LZ-H015GBA2

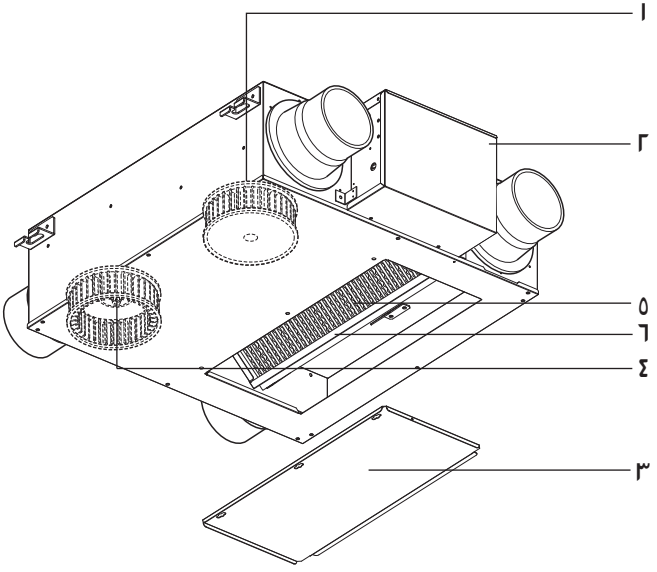

١. منفاخ الإمداد بالهواء
منفاخ لشفط الهواء الخارجي.

٢. علبة التحكم

٣. منفاخ هواء العادم
منفاخ لتصريف الهواء الملوث إلى الخارج.

٤. غطاء الصيانة

٥. مبدل الحرارة الكلية
يبدل درجة الحرارة والرطوبة بين هواء الإمداد وهواء العادم.

٦. فلتر الهواء
يمنع انسداد مبدل الحرارة الكلية بسبب الأتربة.

* يمكن أن يختلف شكل مبدل الحرارة الكلية باختلاف طراز المنتج.

الطراز: LZ-H025GBA2/LZ-H035GBA2

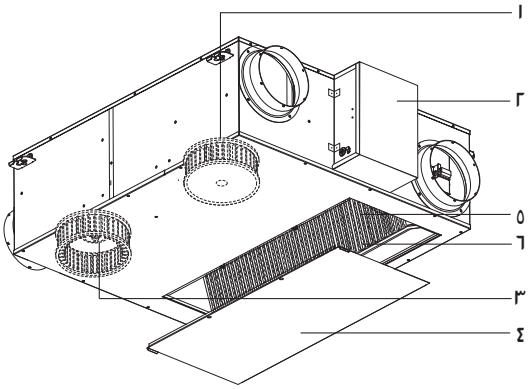

١. منفاخ الإمداد بالهواء
منفاخ لشفط الهواء الخارجي.
٢. علبة التحكم
٣. منفاخ هواء العادم
منفاخ لتصريف الهواء الملوث إلى الخارج.
٤. غطاء الصيانة
٥. مبدل الحرارة الكلية
يبدل درجة الحرارة والرطوبة بين هواء الإمداد وهواء العادم.
٦. فلتر الهواء
يمنع انسداد مبدل الحرارة الكلية بسبب الأتربة.

* يمكن أن يختلف شكل مبدل الحرارة الكلية باختلاف طراز المنتج.

الطراز: LZ-H050GBA2

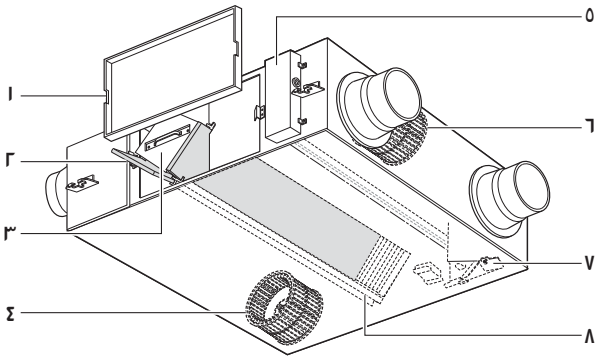

١. غطاء الصيانة
٢. فلتر الهواء
يمنع الأتربة من سد مبدل الحرارة الكلية.
٣. مبدل الحرارة الكلية
يبدل درجة الحرارة والرطوبة بين هواء الإمداد وهواء العادم.
٤. منفاخ هواء العادم
عبارة عن مروحة لتصريف الهواء الملوث إلى الخارج.
٥. علبة التحكم
٦. منفاخ الإمداد بالهواء
عبارة عن مروحة لشفط الهواء الخارجي وسحبه للداخل.
٧. لوحة الصمام المنظم (اللوحة)
لتحويل وضع التبديل بين التهوية بالحرارة الكلية والتهوية العامة.
٨. حامل مبدل الحرارة الكلية
يُستخدم كدليل لتركيب مبدل الحرارة الكلية.

* يمكن أن يختلف شكل مبدل الحرارة الكلية باختلاف طراز المنتج.

الطراز: LZ-H100GBA2/LZ-H080GBA2

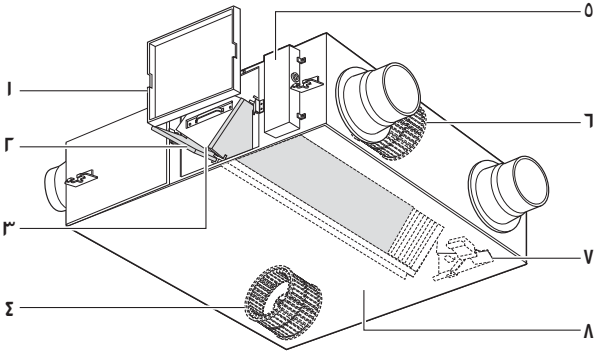

١. غطاء الصيانة

٢. فلتر الهواء

يمنع الأتربة من سد مبدل الحرارة الكلية.

٣. مبدل الحرارة الكلية

يبدل درجة الحرارة والرطوبة بين هواء الإمداد وهواء العادم.

٤. منفاخ هواء العادم

عبارة عن مروحة لتصريف الهواء الملوث إلى الخارج.

٥. علبة التحكم

٦. منفاخ الإمداد بالهواء

عبارة عن مروحة لشفط الهواء الخارجي وسحبه للداخل.

٧. لوحة الصمام المنظم (اللوحة)

لتحويل وضع التبديل بين التهوية بالحرارة الكلية والتهوية العامة.

٨. حامل مبدل الحرارة الكلية

يُستخدم كدليل لتركيب مبدل الحرارة الكلية.

* يمكن أن يختلف شكل مبدل الحرارة الكلية باختلاف طراز المنتج.

الطراز: LZ-H200GBA2/LZ-H150GBA2

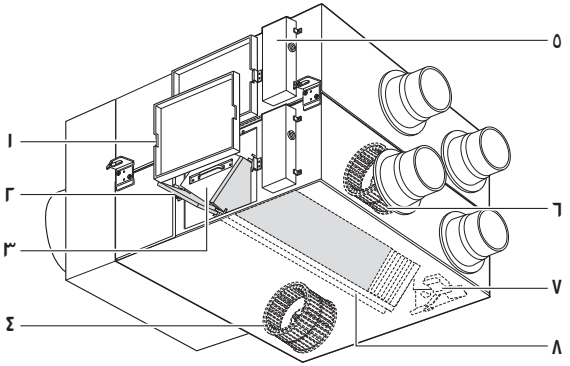

١. غطاء الصيانة

٢. فلتر الهواء

يمنع الأتربة من سد مبدل الحرارة الكلية.

٣. مبدل الحرارة الكلية

يبدل درجة الحرارة والرطوبة بين هواء الإمداد وهواء العادم.

٤. منفاخ هواء العادم

عبارة عن مروحة لتصريف الهواء الملوث إلى الخارج.

٥. علبة التحكم

٦. منفاخ الإمداد بالهواء

عبارة عن مروحة لشفط الهواء الخارجي وسحبه للداخل.

٧. لوحة الصمام المنظم (اللوحة)

لتحويل وضع التبديل بين التهوية بالحرارة الكلية والتهوية العامة.

٨. حامل مبدل الحرارة الكلية

يُستخدم كدليل لتركيب مبدل الحرارة الكلية.

* يمكن أن يختلف شكل مبدل الحرارة الكلية باختلاف طراز المنتج.

تعليمات التشغيل (الملحقات)

جهاز تحكم عن بعد بشاشة *(PQRCVSL0 / PQRCVSL0QW)*

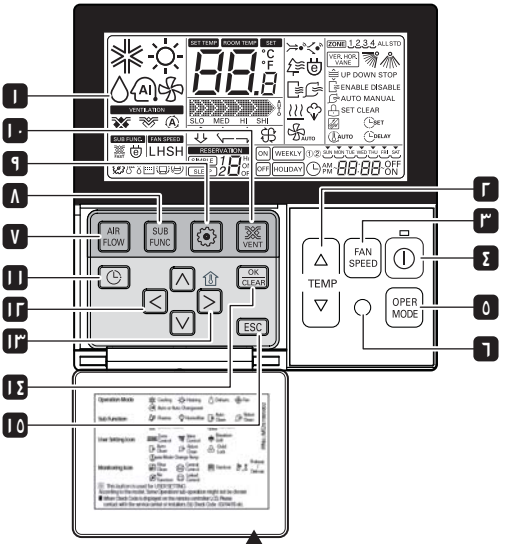

١ **شاشة عرض التشغيل**

٢ **زر ضبط درجة الحرارة**

٣ **زر اختيار سرعة المروحة**

٤ **زر التشغيل/إيقاف التشغيل**

٥ **زر اختيار نمط التشغيل**

٦ **مستقبل جهاز التحكم عن بعد اللاسلكي(*)**

• لا تستقبل بعض المنتجات الإشارات اللاسلكية.

٧ **زر تدفق الهواء(*)**

٨ **زر الوظيفة الفرعية**

٩ **زر ضبط الوظيفة**

١٠ **زر التهوية**

١١ **الحفظ**

١٢ **الزر أعلى/أسفل/يسار/يمين**

• للتحقق من درجة الحرارة الداخلية، اضغط على زر [>].

١٣ **زر درجة حرارة الغرفة**

١٤ **زر الضبط/الإلغاء**

١٥ **زر الخروج**

يرجى إرفاق ملصق المعلومات في الجزء الداخلي من الباب.
يرجى اختيار اللغة الصحيحة التي توافق الدولة التي تعيش فيها.

* لا يمكن عمل وعرض بعض الوظائف اعتمادًا على نوع المنتج.

طريقة تشغيل واختيار حجم الهواء – التشغيل المترابط مع جهاز التهوية

يُستخدم في حالة ترابط جهاز تكييف الهواء مع منتج التهوية.
تُستخدم هذه الوظيفة لتبريد وتجديد الهواء الداخلي باستخدام منتج التهوية مع تشغيل وظيفة تكييف الهواء في نفس الوقت.

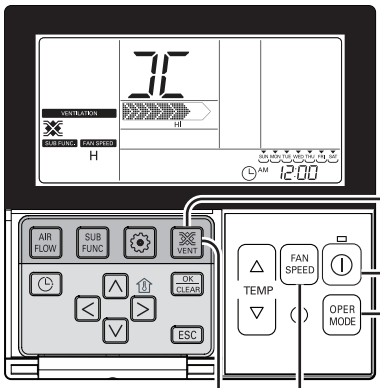

التشغيل المترابط للتهوية

١ اضغط على زر VENT في لوحة التحكم لجهاز التحكم عن بعد.



تُستخدم في حالة الترابط بين تكييف الهواء والتهوية العامة.

٢ عند الضغط على الزر "تشغيل/إيقاف" في وضع التهوية فسوف يبدأ تشغيل التهوية.

٣ عند الضغط على زر OPER MODE فسوف يتم تغيير وضع تشغيل التهوية.



عند الضغط على زر اختيار التشغيل فسوف يتم تغيير الوضع بالترتيب "تبديل الحرارة ← عادي ← تلقائي"

❇ يتم العرض على شاشة التحكم عن بعد فقط عندما يكون في وضع التهوية، ويتم عرض درجة الحرارة المطلوبة عند العودة إلى وضع تكييف الهواء.

٤ عند الضغط على زر FAN SPEED في وضع التهوية العامة فسوف تتغير سرعة تدفق الهواء.



عند الضغط على زر سرعة تدفق الهواء فسوف يتم تغيير الوضع بالترتيب "ضعيف ← قوي ← فائق القوة".

في حال تركيب مستشعر ثاني أكسيد الكربون فيمكن أن يختار من بين "ضعيف ← قوي ← فائق القوة تلقائي".

٥ التحول إلى وضع تكييف الهواء

١) تحول تلقائي: في حالة عدم الضغط على أي زر لمدة ١٥ ثانية أو أكثر فسيتم التحول تلقائيًا إلى وضع تكييف الهواء.

٢) تحول يدوي: عند الضغط على الزر VENT فسوف يتحول وضع التهوية يدويًا.

طريقة تشغيل واختيار حجم الهواء – التشغيل الفردي للتهوية

تُستخدم هذه الوظيفة لتبريد وتجديد الهواء الداخلي باستخدام منتجات التهوية العامة.

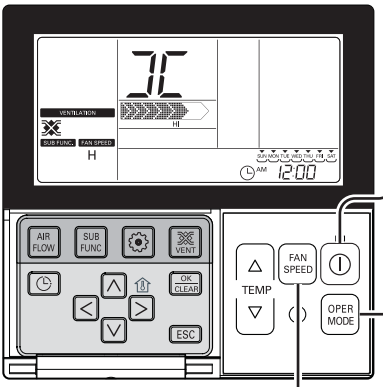

التشغيل الفردي للتهوية

١ اضغط على زر ⏻ في جهاز التحكم عن بعد.



٢ عند الضغط على زر OPER MODE فسوف يتم تغيير وضع التهوية.



وضع التهوية	شاشة جهاز التحكم عن بعد	المحتويات
تبديل الحرارة	HEAT	تدوير الهواء الداخلي بدون فقد الحرارة
عادي	COOL	قم بالتدوير المباشر للهواء الداخلي دون المرور على مبدل الحرارة
تلقائي	AUTO	قم بتدوير الهواء الداخلي مع المقارنة التلقائية للهواء الداخلي مع الهواء الخارجي

٣ يمكنك بالضغط على زر FAN SPEED أن تغير قوة تيارات الهواء



– عند الضغط على الزر فسوف يمكنك الاختيار من "ضعيف قوي فائق القوة".

– في حال تركيب مستشعر ثاني أكسيد الكربون فيمكن أن يختار من بين "ضعيف ← قوي فائق القوة ← تلقائي".

وضع التهوية السريع/الموفر للطاقة

تُستخدم هذه الوظيفة في تشغيل وظيفة التهوية بشكل أكثر فعالية من خلال الوظائف الإضافية للتهوية، إعدادات سريع/توفير الطاقة.

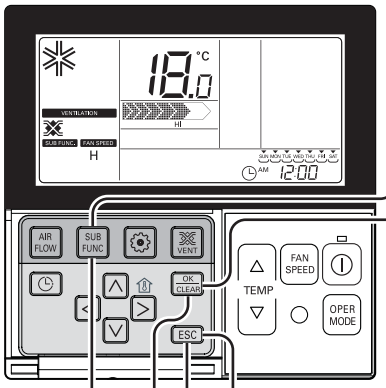

سريع: للتهوية السريعة

١ اضغط على زر [SUB FUNC] في وضع التهوية.
– يتحول بالترتيب "سريع ← توفير الطاقة" في وضع التهوية.



٢ تومض "Fast" "سريع" على الشاشة، وعند الضغط على زر [OK CLEAR] فسوف تثبت أيقونة "Fast"، ويتم ضبط الوظيفة.

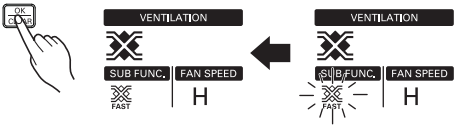

٣ عند الضغط على زر [ESC] فسوف يتم الخروج من الإعدادات.



توفير الطاقة: يقوم بالتهوية الفعالة ويؤدي عمليات توفير الطاقة.

١ اضغط على زر [SUB FUNC] في وضع التهوية.
– يتحول بالترتيب "سريع ← توفير الطاقة" في وضع التهوية.



٢ تومض "Power Saving" "توفير الطاقة" على الشاشة، وعند الضغط على زر [OK CLEAR] فسوف تثبت أيقونة "Power Saving" "توفير الطاقة"، ويتم ضبط الوظيفة.

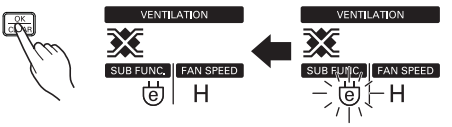

٣ عند الضغط على زر [ESC] فسوف يتم الخروج من الإعدادات.



* تحتوي التهوية العامة وتهوية الامتداد المباشر على نفس الوظائف الإضافية.
* إعدادات الوظائف الإضافية للتهوية/السخان/المرطب هي نفسها كتلك الخاصة بجهاز تكييف الهواء.

السلامة الكهربائية

تحذير: يجب تأريض هذا الجهاز بالشكل الملائم.
وللتقليل من خطر حدوث صدمة كهربية، عليك توصيله بمخرج مؤرض دائما.

الطريقة المفضلة

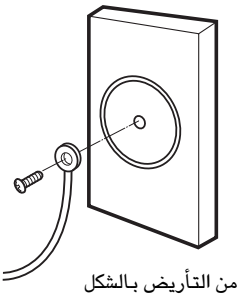

تأكد من التأريض بالشكل
الملائم قبل الاستخدام

تحذير: لا تقم بقطع أو نزع شوكة التأريض من سلك التيار الكهربائي.

تحذير: في حال تثبيت الوصلة الطرفية لتأريض المهايئ بمقبس الحائط فلا يتم توصيل الجهاز بالأرض إلى لم يكن برغي التغطية مصنوع من المعدن وغير معزول، وإذا لم يكن مقبس الحائط موصل بالأرض من خلال أسلاك التوصيل في المنزل.

تحذير: إذا كانت لديك أي شكوك فيما يتعلق بما إذا كان جهاز التهوية مؤرض بالشكل الملائم، احرص على الاستعانة بفني كهرباء مؤهل لفحص مقبس الحائط والدائرة الكهربائية.

الخصائص

التهوية عبر مبدل الحرارة الكلية

يتم تصريف الهواء الداخلي عبر مبدل الحرارة الكلية إلى الخارج.

• يتم توجيه الحرارة المبدلة للهواء الخارجي إلى الداخل.
شغل جهاز التهوية على وضع التهوية عبر مبدل الحرارة الكلية في أوقات الصيف/الشتاء عند تشغيل وظائف التبريد/التدفئة.

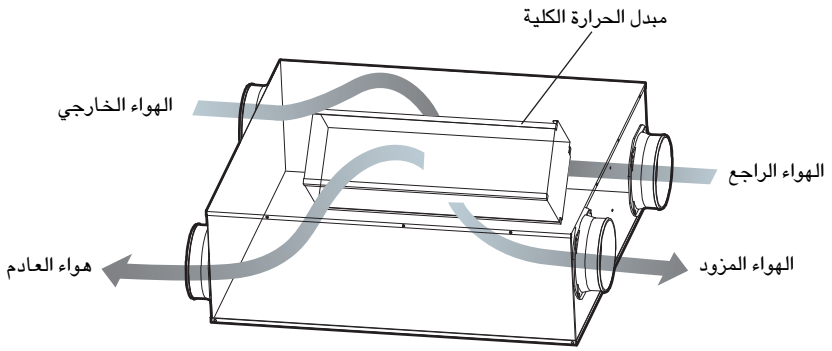

التهوية عبر مبدل الحرارة الكلية

يتم تصريف الهواء الداخلي عبر مبدل الحرارة الكلية إلى الخارج.

• يتم توجيه الحرارة المبدلة للهواء الخارجي إلى الداخل.

شغل جهاز التهوية على وضع التهوية عبر مبدل الحرارة الكلية في أوقات الصيف/الشتاء عند تشغيل وظائف التبريد/التدفئة.

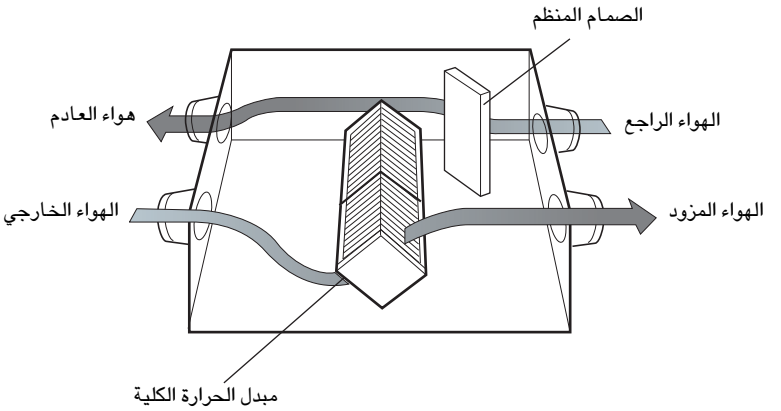

تهوية طبيعية

يُصرف الهواء الداخلي الملوث بشكل مباشر بدون المرور عبر مبدل الحرارة الكلية.

• شغل جهاز التهوية على وضع التهوية العادية في أوقات الربيع/الخريف عندما لا توجد حاجة إلى تشغيل مبدل الحرارة الكلية.

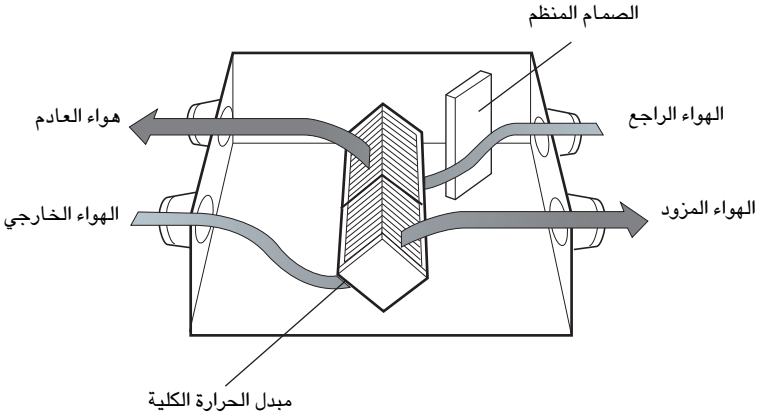

تنبيه: إذا كانت درجة التلوث الخارجي مرتفعة، مثل الرمال الصفراء، يرجى إيقاف تشغيل جهاز التهوية مؤقتًا.

الصيانة والخدمة

المعاملة والتنظيف

نظف الأتربة الملتصقة بفلتر الهواء ومبدل الحرارة الكلية بانتظام حتى لا يتدهور الأداء التشغيلي لجهاز التهوية.

دورة التنظيف

– فلتر الهواء: أكثر من مرة واحدة كل ٦ أشهر.

– مبدل الحرارة الكلية: أكثر من مرة واحدة كل سنتين (٢) (يمكن أن تزيد دورة التنظيف حسب درجة التلوث).

طريقة إخراج كل جزء

الطراز: LZ-H015GBA2 / LZ-H025GBA2 / LZ-H035GBA2

١. قم بإزالة غطاء الصيانة.

ضع يديك داخل السقف من غطاء الصيانة واسحب غطاء الصيانة لأعلى. (فك المفصلة وانزع غطاء الصيانة).

٢. اخرج فلتر الهواء.

امسك فلتر الهواء بكلتا اليدين من أسفل الجانب الأيسر/الأيمن لمبدل الحرارة الكلية.

* وإذا كان ملتصقًا بالسقف في اتجاه عكسي فسوف يُصبح مساويًا للجانب العلوي الأيسر/الأيمن من مبدل الحرارة الكلية.

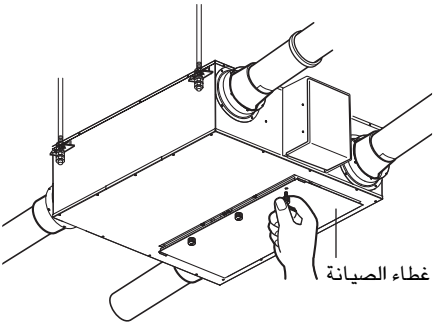

تنبيه: انتبه لضمان عدم التسب في التلف عند إخراج فلتر الهواء لأنه يحتوي على جزء حاد.

٣. اخرج مبدل الحرارة الكلية.

امسك بالمقبض ثم اخرج مبدل الحرارة الكلية من الهيكل الرئيسي. (وحدتان)

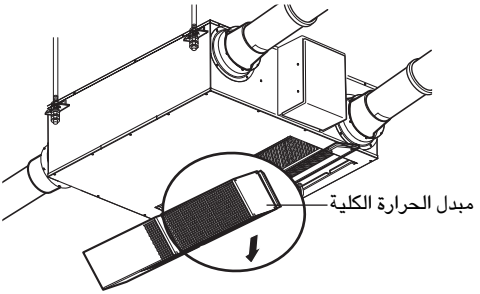

تحذير: اغلق القاطع عند تنظيف المنتج.

تنبيه: يجب ارتداء قفازات عند إجراء أعمال الصيانة.

الطراز: LZ-H050GBA2 / LZ-H080GBA2 / LZ-H100GBA2

١. قم بإزالة غطاء الصيانة.

ضع يديك داخل السقف من غطاء الصيانة واسحب غطاء الصيانة لأعلى. (فك المفصلة وانزع غطاء الصيانة).

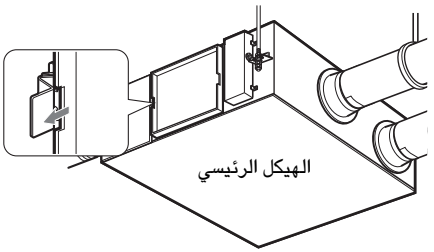

٢. اخرج فلتر الهواء.

امسك فلتر الهواء بكلتا اليدين من أسفل الجانب الأيسر/الأيمن لمبدل الحرارة الكلية.

❄ وإذا كان ملتصقًا بالسقف في اتجاه عكسي فسوف يُصبح مساويًا للجانب العلوي الأيسر/الأيمن من مبدل الحرارة الكلية.

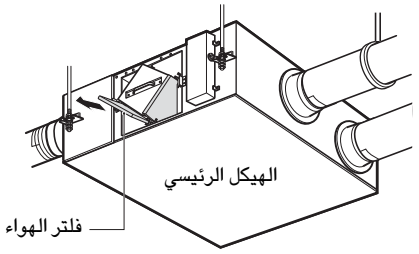

تنبيه: انتبه لضمان عدم التسبب في التلف عند إخراج فلتر الهواء لأنه يحتوي على جزء حاد.

٣. اخرج مبدل الحرارة الكلية.

امسك بالمقبض ثم اخرج مبدل الحرارة الكلية من الهيكل الرئيسي. (وحدتان)

تحذير: اغلق القاطع عند تنظيف المنتج.

تنبيه: يجب ارتداء قفازات عند إجراء أعمال الصيانة.

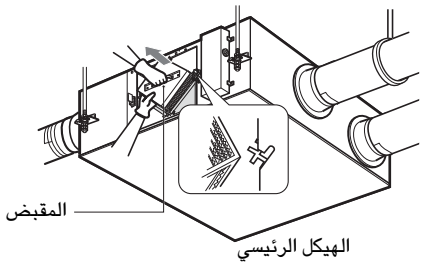

الطراز: LZ-H150GBA2 / LZ-H200GBA2

١. قم بإزالة غطاء الصيانة.

ضع يديك داخل السقف من غطاء الصيانة واسحب غطاء الصيانة لأعلى.
(فك المفصلة وانزع غطاء الصيانة).

٢. اخرج فلتر الهواء.

امسك فلتر الهواء بكلتا اليدين من أسفل الجانب الأيسر/الأيمن لمبدل الحرارة الكلية.

* وإذا كان ملتصقًا بالسقف في اتجاه عكسي فسوف يُصبح مساويًا للجانب العلوي الأيسر/الأيمن من مبدل الحرارة الكلية.

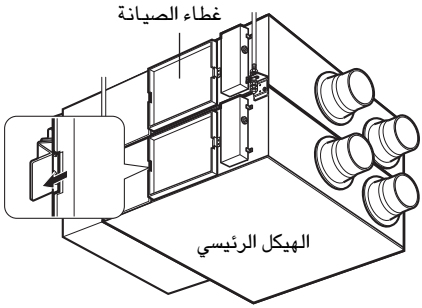

تنبيه: انتبه لضمان عدم التسب في التلف عند إخراج فلتر الهواء لأنه يحتوي على جزء حاد.

٣. اخرج مبدل الحرارة الكلية.

امسك بالمقبض ثم اخرج مبدل الحرارة الكلية من الهيكل الرئيسي. (وحدتان)

تحذير: اغلق القاطع عند تنظيف المنتج.

تنبيه: يجب ارتداء قفازات عند إجراء أعمال الصيانة.

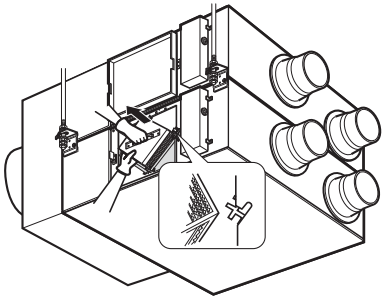

طريقة تنظيف واستبدال كل جزء

١. تنظيف فلتر الهواء

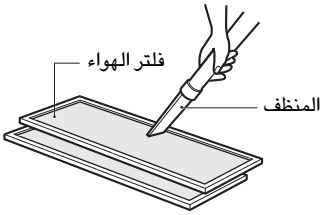

- قم بتنظيف فلتر الهواء من الأوساخ باستخدام المكنسة الكهربائية أو عن طريق الغسل بالماء. (إذا كان الاتساخ ظاهرا، إغسله باستخدام منظف معتدل في الماء الفاتر)
- وبعد الغسل بالماء، قم بتجفيفه جيدا في الظل. (لا تعرض فلتر الهواء لضوء الشمس المباشر أو للحرارة الناتجة عن الحريق عند تجفيفه)
- في حال تلف فلتر الهواء، يمكنك شراءه من مركز الصيانة أو الوكيل المحترف.

٢. تنظيف مبدل الحرارة الكلية

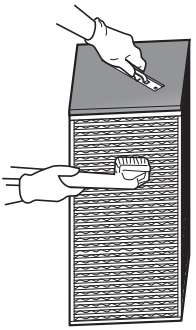

قم بشفط الأتربة الملتصقة بسطح مبدل الحرارة الكلية باستخدام منظف.

- استخدم المنظف المثبت بالفرشاة على الفوهة، واستخدم فرشاة ناعمة.
- لا تستخدم فوهة صلبة على المنظف. (وإلا فقط يتلف سطح مبدل الحرارة الكلية).
- لا تغسل مبدل الحرارة الكلية بالماء مطلقًا.
- مصاريف الاستبدال سوف يتم البت فيها بعد سنتين من تاريخ الشراء.
- المصاريف سوف يتم البت فيها عند الاتصال بمركز الخدمة حتى لو كان ذلك خلال سنتين من تاريخ الشراء.
- وللحصول على الخدمة، احرص دائما على الاتصال بالموزع أو بأحد مراكز الخدمة المعتمدة.



مبدل الحرارة الكلية



فلتر الهواء

التجميع والفحص بعد الصيانة

١. تجميع مبدل الحرارة الكلية

ضع أجزاء الزوايا (٤ أو ٦ أجزاء) من مبدل الحرارة الكلية في الحامل بإحكام للتجميع وقم بزلقها إلى داخل الهيكل الرئيسي.

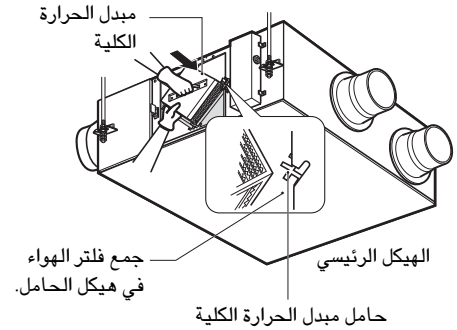

٢. تجميع فلتر الهواء

قم بتجميع فلتر الهواء في هيكل حامل مبدل الحرارة الكلية.

- انتبه لضمان عدم تلف سطح مبدل الحرارة الكلية.
- يمكن أن تتسبب الأتربة الملتصقة بمبدل الحرارة الكلية في تدهور حجم الهواء.

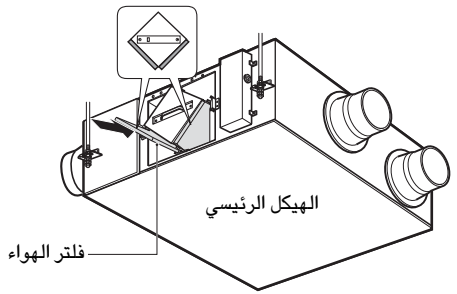

٣. تجميع غطاء الصيانة

ثبت الغطاء بالمفصلة اليمنى وثبته بالجانب الأيسر. (توجد لوحة بالاسم مثبتة وبارزة في اتجاه القراءة).

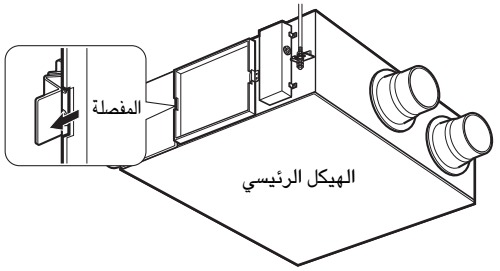

تحذير: اغلق القاطع عند تنظيف المنتج.

تنبيه: يجب ارتداء قفازات عند إجراء أعمال الصيانة.

فحص العناصر قبل الإبلاغ عن العطل

العرض	عناصر الفحص	الإجراءات العلاجية
المنتج لا يعمل	هل التيار الكهربائي مقطوع؟	قم بتوصيل التيار الكهربائي
المنتج لا يعمل عندما اضغط على مفتاح التشغيل "ON"	هل يوجد انسداد شديد في فلتر الهواء أو مبدل الحرارة الكلية؟	اتبع طريقة التنظيف والتغيير.
	هل درجة الحرارة الداخلية أقل من −١٠ درجة مئوية أو أكثر من ٤٥ درجة مئوية؟	هذا هو وضع الاستعداد لحماية مبدل الحرارة الكلية.
حتى بعد تغيير سرعة المروحة، لا يتغير وضع التشغيل ويتغير إلى "تلقائي أو منخفض"	هل درجة الحرارة الداخلية أقل من −١٠ درجة مئوية أو أكثر من ٤٥ درجة مئوية؟	هذا هو وضع التشغيل لحماية مبدل الحرارة الكلية.

تعليمات الرقم المسلسل من إل جي



الرمز	التفاصيل	رمز الموديل	المعنى
١	عام	٠~٩ (ارقام)	الرقم الأخير من عام مثلا) ١٩٩٧←٧، ٢٠٠٠←٠
٢،٣	شهر	١~١٢ (ارقام)	شهر مثلا) مارس←٣، اغسطس←٨
٤	دولة	A~Z (حروف هجائية)	مكان يتم فيه الانتاج مثلا) K←كوريا، C←الصين
٥	المنتجات	A~Z (حروف هجائية)	مثلا) A←مكيف الهواء
٦~١٠	الرقم المسلسل	٠~٩ (ارقام)	كمية الانتاج

قائمة قطع الغيار الرئيسية للخدمات

الرقم	اسم القطعة
١	الضاغط
٢	الموتور
٣	مجموعة لوحة الدائرة الرئيسية
٤	جهاز التحكم عن بعد
٥	محوّل

شركة ح. غ. ابراهيم شاكر المحدودة

مركز الخدمات

* جدة ← ص ب (٥٠) جدة (٢١٤١١) المملكة العربية السعودية
هاتف : ٦٤٢٥٥٢٧/٦٤٢٢٩٥٢

* الرياض ← ص ب (١٥) الرياض (١١٤١١) المملكة العربية السعودية
هاتف : ٤٠٢٠٥٧

* الخبر ← ص ب (٧٨) الخبر (٣١٩٥٢) المملكة العربية السعودية
هاتف : ٨٩٤٣٧١٤