LG
Life's Good

ENGLISH
FRANÇAIS

OWNER'S MANUAL
AIR CONDITIONER

MANUEL D'UTILISATION
CLIMATISEUR

Please read this manual carefully before operating your set and retain it for future reference.
Veuillez lire ce manuel attentivement avant d'utiliser votre appareil et le conserver pour référence future.

TYPE : PORTABLE AIR CONDITIONER
MODEL : LP1415GXR
TYPE : CLIMATISEUR PORTATIF
MODÈL : LP1415GXR

www.lg.com

INTRODUCCIÓN

Instructions importantes de sécurité
Précautions de base 31-34
Sécurité électrique 34,35

Pièces et caractéristiques
Pièces et éléments principaux 36
Panneau de contrôle et télécommande 37

Fonctionnement
Avant d'utiliser votre climatiseur 38,29
Utilisation des contrôles 40-42

Instructions d'installation
Préparation de l'installation 43
Panneau d'évent et panneaux
Choix de l'emplacement pour l'installation 44
d'extension de fenêtre 45
Installation dans les fenêtres
à glissement vertical 46, 47
Installation dans les fenêtres
à glissement horizontal 48, 49

Entretien et nettoyage
Nettoyage du boîtier 50
Nettoyage du filtre à air 50
Vidange du réservoir de collecte d'eau 51, 52
Rangement du climatiseur 53

En cas de panne
Avant de faire une demande de servic. 54, 55

Garantie
Information pour enregistrer votre produit 56

Merci!

Nous vous félicitons d'avoir acheté votre climatiseur et vous souhaitons la bienvenue dans la famille LG.

Votre nouveau climatiseur LG combine un fonctionnement à rendement élevé avec l'avantage de la mobilité.

En suivant les instructions de fonctionnement et d'entretien de ce manuel, vous obtiendrez de votre climatiseur de nombreuses années de service fiable.

PRÉCAUTIONS DE BASE

Pour éviter des blessures à l'usager ou à d'autres personnes et des dommages à la propriété, vous devez suivre les instructions ci-dessous.

■ L'utilisation incorrecte de l'appareil due à la méconnaissance des instructions de ce manuel provoquera des blessures ou des dommages, dont la gravité est indiquée au moyen des symboles suivants.

⚠ATTENTION	Ce symbole représente la possibilité de mort ou de blessures graves.
⚠PRECAUTION	Ce symbole indique la possibilité de blessures ou de dommages uniquement à la propriété.

■ ß La signification des symboles utilisés dans ce manuel est indiquée ci-dessous.

⊗	**Assurez-vous de ne pas faire.**
!	**Assurez-vous de suivre l'instruction.**

⚠ATTENTION

■ Installation

N'utilisez pas un cordon d'alimentation, une fiche ou une prise endommagée ou lâche.

• Le faire présente un risque d'incendie ou de choc électrique.

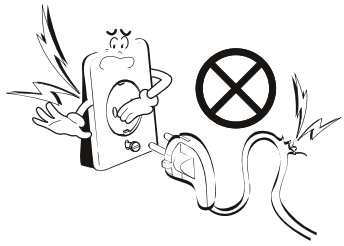

Branchez toujours la fiche dans une prise de courant mise à la terre.

• Faire autrement présente un risque d'incendie ou de choc électrique.

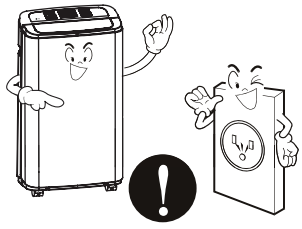

Ne modifiez pas la longueur du cordon d'alimentation.

• Ceci risque de provoquer un choc électrique ou un incendie dû au dégagement de chaleur.



Ne démontez ni modifiez les produits.

• Ceci peut provoquer une défaillance de l'appareil ou un choc électrique.

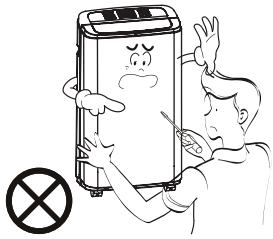

Déballez et installez l'appareil avec soin.

• Les rebords peuvent être tranchants et blesser.

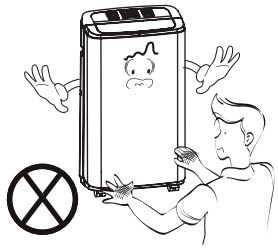

Ne rangez pas d'articles inflammables (essence, benzène, diluant et autres) près du climatiseur.

• Le faire présente un risque d'explosion ou d'incendie.

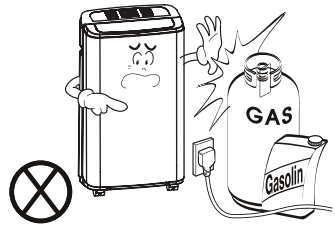

■ Fonctionnement

Ne placez pas d'objets lourds sur le cordon d'alimentation et faites attention à ce que le cordon ne soit pas pressé.

• Ceci risquerait de provoquer un incendie ou un choc électrique.

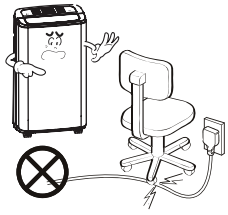

Ne partagez pas la prise de courant avec d'autres appareils.

• Ceci risque de provoquer un choc électrique ou un incendie dû au dégagement de chaleur.



Au besoin, saisissez la fiche, la tenant par la tête. Ne la touchez pas si vous avez la main mouillée.

• Faire autrement présente un risque d'incendie ou de choc électrique.

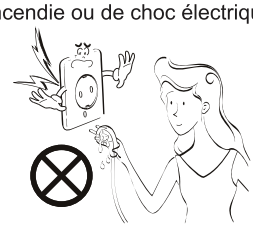

N'utilisez pas le cordon d'alimentation près d'un appareil de chauffage.

• Ceci peut provoquer un incendie ou un choc électrique.

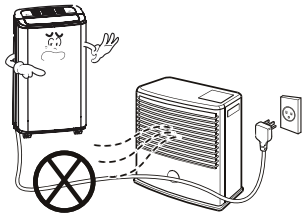

Ne laissez pas que de l'eau coule sur les pièces électriques

• Ceci peut provoquer un dysfonctionnement de l'appareil ou un choc électrique.



Utilisez un chiffon doux pour le nettoyage. N'utilisez pas de cire, de diluant ou de détergents agressifs.

• L'aspect du climatiseur peut être détérioré, la couleur peut changer ou des imperfections peuvent apparaître sur la surface.



Débranchez l'unité si elle dégage de la fumée, des sons ou des odeurs étranges.

• Ceci peut provoquer un incendie et un incident de choc électrique.

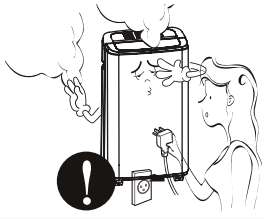

Coupez le courant et désengagez le disjoncteur avant de nettoyer l'appareil.

• Autrement, vous pourriez vous blesser, le ventilateur tournant à une vitesse très forte lorsque l'unité est en marche.

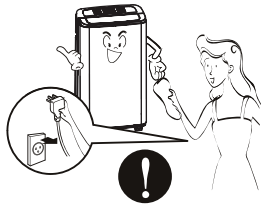

Si de l'eau entre dans l'appareil, éteignez-le avec l'interrupteur. Communiquez avec le centre de service après avoir débranché la fiche de la prise de courant.



Mettez l'interrupteur principal sur la position arrêt (off) au cas où le climatiseur ne serait pas utilisé pendant une longue période de temps.

• Ceci préviendra un démarrage accidentel et de possibles blessures.

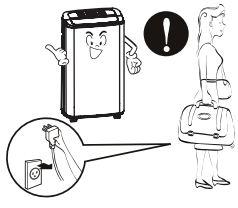

No opere ni detenga la unidad insertando o estirando de enchufe.

• Ceci risque de provoquer un choc électrique ou un incendie dû au dégagement de chaleur.

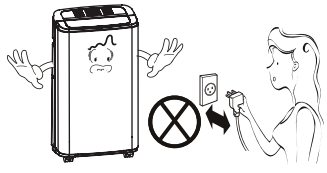

N'utilisez pas de câbles électriques endommagés ou non spécifiés

• Ceci risque de provoquer un choc électrique ou un incendie.

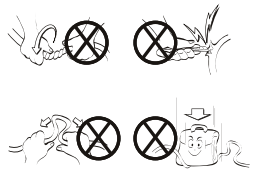

N'utilisez pas cette unité avec les mains humides ou dans une ambiance humide.

• Ceci risque de provoquer un choc électrique.



Tenez la fiche par son corps (pas le fil) pour la débrancher.

• Autrement vous risquez de provoquer un choc électrique et des dommages.



S'il y a une fuite de gaz, ouvrez une fenêtre pour ventiler la pièce avant d'utiliser l'appareil.

•Faire autrement présente un risque d'explosion et d'incendie.

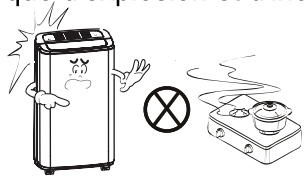

Pour le nettoyage de l'intérieur, veuillez contacter un Centre de Service Agrée ou un concessionnaire.
N'utilisez pas de détergent puissants qui provoquent la corrosion ou endommagent l'unité.
Les détergents puissants peuvent aussi provoquer des pannes, des incendies ou des chocs électriques.

⚠ PRECAUTION

■ Fonctionnement

N'utilisez pas cet appareil pour des objectifs spéciaux comme pour des animaux ou des plantes, des dispositifs de précision, ou pour la conservation d'objets d'art.

• C'est un climatiseur, non pas un système de réfrigération de précision.

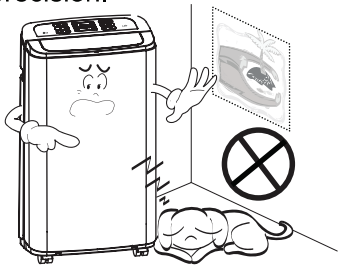

Ne bloquez pas la grille d'entrée ou de sortie d'air.

• Ceci peut provoquer une défaillance de l'appareil ou un incident.

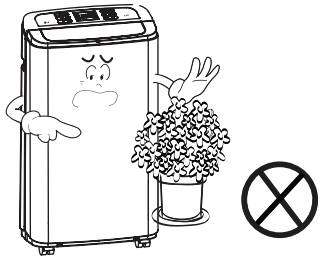

Nettoyez l'appareil avec un linge doux. N'utilisez pas de cire, un diluant ou un détergent puissant.

• Cela pourrait détériorer le fini du climatiseur, en changer la couleur ou créer des vices surfaciels.

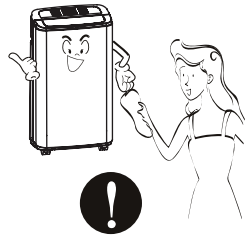

Ne grimpez pas sur l'unité intérieure/extérieure et ne placez rien sur l'unité.

• Autrement, vous risquez d'être blessé en tombant ou si l'appareil tombe.



Insérez toujours fermement les filtres. Nettoyez-les toutes les deux semaines.

• Faire marcher le climatiseur sans filtres peut provoquer un dysfonctionnement.

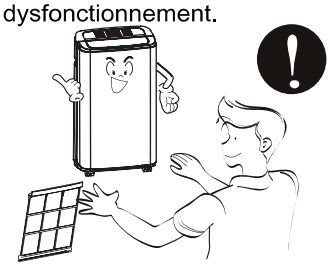

Ne buvez pas l'eau drainée du climatiseur.

• Elle contient des polluants et vous rendra malade.



Si le liquide des piles entre en contact avec votre peau ou vos vêtements, nettoyez-les bien avec de l'eau. N'utilisez pas la télécommande si les piles ont subi des fuites.

• Les produits chimiques à l'intérieur des piles pourraient vous causer des brûlures ou d'autres ennuis de santé.

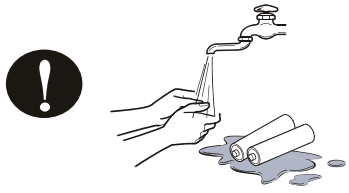

Si vous ingurgitez le liquide de la pile, lavezvous les dents et consultez votre dentiste.Ne pas utiliser la télécommande si les piles ont fuit.

• Les produits chimiques à l'intérieur des piles pourraient vous causer des brûlures ou d'autres ennuis de santé.

SÉCURITÉ ÉLECTRIQUE

⚠ AVERTISSEMENT

Danger d'électrocution

tout manque à respecter ces instructions peut entraîner la mort, l'incendie ou l'électrocution.

- **vous devez bien mettre à la terre cet appareil.**
- **n'enlevez jamais ou ne coupez jamais la broche de mise à la terre, en aucun cas.**
- **si vous avez une prise qui n'est pas bien mise à la terre, ou si vous n'êtes pas absolument certain que la prise est bien mise à la terre, vous devez faire vérifier par un électricien qualifié la prise et le circuit et, le cas échéant, vous devez faire installer une prise bien mise à la terre.**
- **vous devez brancher ce climatiseur dans une prise mise à la terre de 60 Hz, 120V CA protégée par un fusible à action différée de 15A . ou un disjoncteur.**
- **vous devez installer ce climatiseur conformément aux codes de câblage nationaux.**
- **ne modifiez jamais ou ne changez jamais la fiche ou le cordon d'alimentation de ce climatiseur. Si le cordon d'alimentation est usé ou endommagé, vous devez le faire remplacer uniquement par un techniciel qualifié utilisant des pièces de marque LG.**
- **n'utilisez jamais une rallonge.**

LISEZ TOUTES LES INSTRUCTIONS AVANT TOUT USAGE

SÉCURITÉ ÉLECTRIQUE

DISJONCTEUR INTÉGRÉ

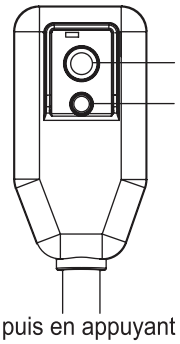

Pour augmeter la sécurité, le cordon d'alimentation comporte un disjoncteur intégré. Des boutons d'essai et de remise en circuit sont placés sur le boîtier de la fiche. Vous devez essayer périodiquement le disjoncteur en appuyant sur le bouton TEST(essai), puis en appuyant sur le bouton RESET(remise en circuit). Si le bouton TEST(essai) ne déclenche pas le disjoncteur, ou si le bouton RESET(remise en circut) reste enfoncé, débranchez immédiatement le climatiseur et prenez contact avec un technicien de service LG.

MÉTHODE PRÉFÉRÉE DE MISE À LA TERRE

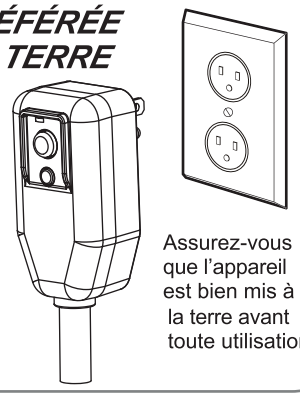

Assurez-vous que l'appareil est bien mis à la terre avant toute utilisation.

À cause d'un danger potentiel en matière de sécurité, nous décourageons fortement l'utilisation d'un adaptateur de fiche.
Pour des branchements temporaires, utilisez uniquement un adaptateur portant le label UL. Assurez-vous que la fente large de l'adaptateur est alignée à la fente large de la prise.

Pour éviter d'endommager la broche de mise à la terre de l'adaptateur, tenez en place l'adaptateur en branchant ou en débranchant votre climatiseur.

- **Vous ne mettez pas à la terre votre appareil en fixant la broche de mise à la terre de l'adaptateur à la vis du couvercle de la prise murale, à moins que la vis du couvercle soit en métal et ne soit pas isolée, et que la prise murale soit mise à la terre par l'intermédiaire du câblage ménager.**

MÉTHODE TEMPORAIRE DE MISE À LA TERRE

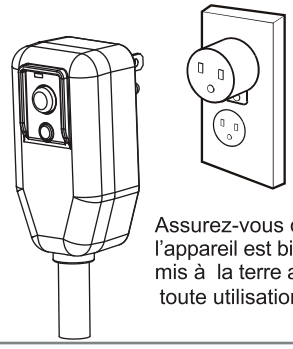

Assurez-vous que l'appareil est bien mis à la terre avant toute utilisation.

- **Vous pouvez endommager la broche de mise à la terre de l'adaptateur en branchant et en débranchant souvent votre appareil. N'utilisez jamais un adaptateur cassé ou endommagé.**

CONSERVEZ CES INSTRUCTIONS

PIÈCES ET ÉLÉMENTS PRINCIPAUX

1 ***PANNEAU DE CONTRÔLE ET ÉCRAN***

L'affichage blanc facilement lisible indique l'état de fonctionnement. Les boutons numériques permettent un réglage rapide et facile.

2 ***SORTIE D'AIR MOTORISÉE***

La sortie d'air à persiennes ajustables s'ouvre automatiquement quand votre climatiseur est allumé et se ferme quand votre climatiseur est éteint. Vous pouvez également le régler de manière à ce qu'il oscille pour répartir plus uniformément l'air dans la pièce.

3 ***TÉLÉCOMMANDE À INFRAROUGE***

La télécommande vous permet d'ajuster la température et de régler la plupart des fonctions de votre climatiseur à distance.

4 ***TUYAU ET DIFFUSEUR***

Utilisez le diffuseur et le tuyau pour brancher votre climatiseur à l'ensemble d'installation à la fenêtre pour faire sortir l'air vicié à l'extérieur.

5 ***FILTRE***

Vous pouvez facilement retirer et insérer le filtre.

6 ***POIGNÉES INTÉGRÉES***

Les poignées intégrées vous donnent une bonne prise pour soulever votre climatiseur.

7 ***ROULETTES PIVOTANTES***

Les roulettes pivotantes vous permettent de bouger votre climatiseur facilement sur la plupart des surfaces de planchers.

8 ***DRAIN DU FOND***

Avant d'enlever l'appareil, drainez entièrement le bac à eau interne au moyen du port de drainage inférieur.

9 ***SUPPORT POUR CÂBLE D'ALIMENTATION***

Pour votre commodité, enroulez le câble d'alimentation autour des supports.

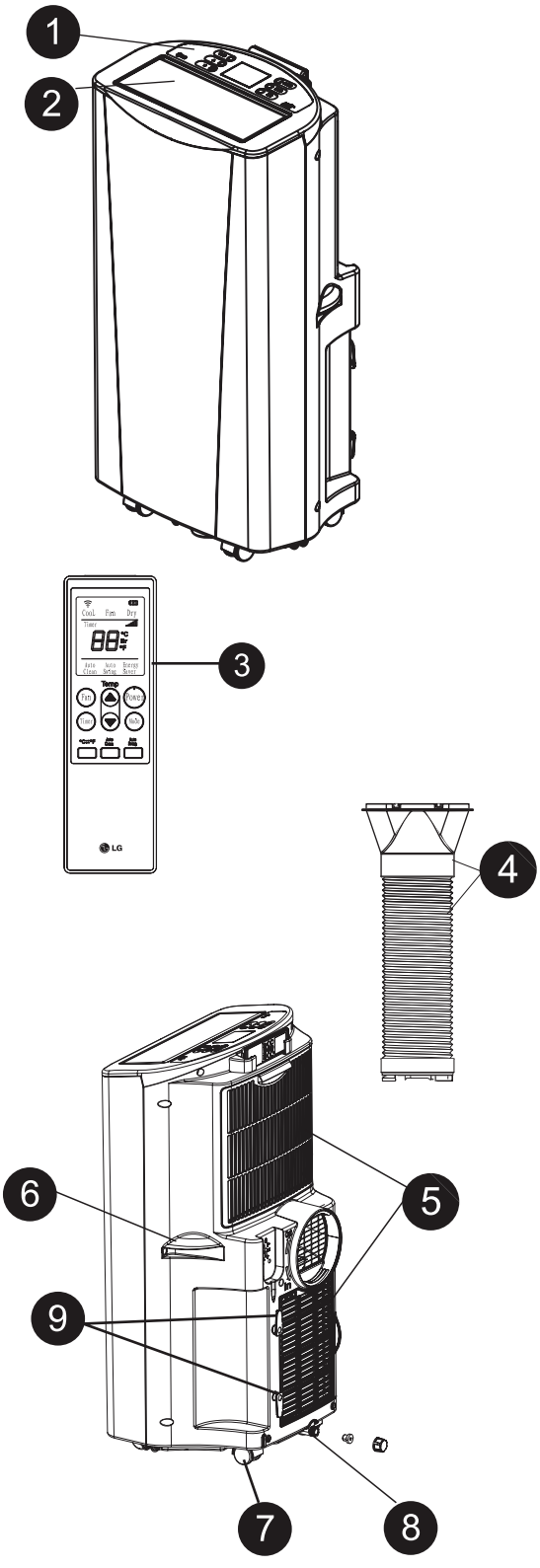

PANNEAU DE CONTRÔLE ET TÉLÉCOMMANDE

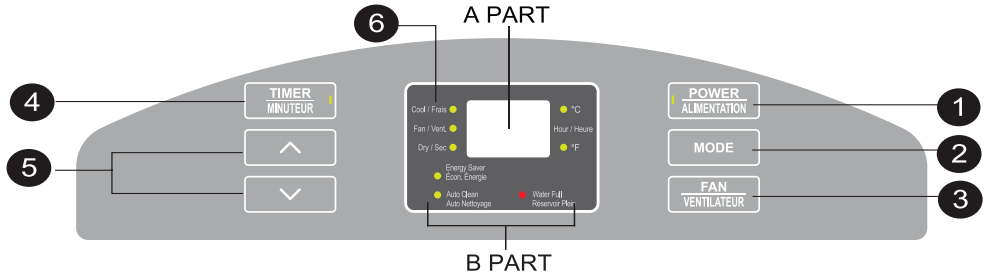

Sauf indication contraire, le réglage des fonctions se fait de la même façon, que l'on utilise la télécommande ou le panneau de contrôle.

Pour des instructions détaillées sur chaque fonction, consultez les pages suivantes.

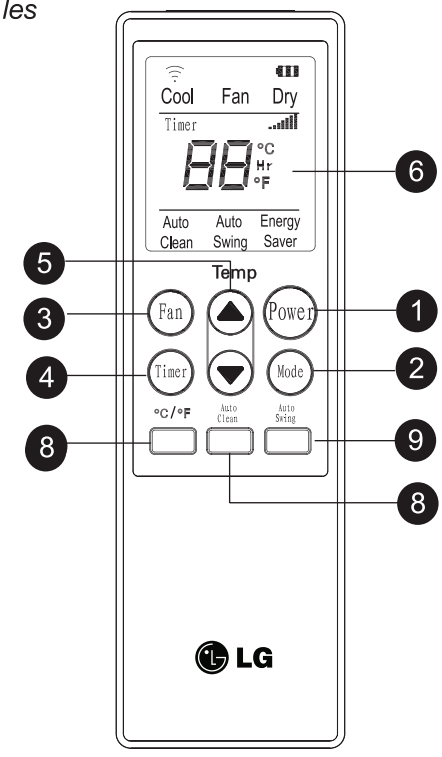

1 *POWER ON/ OFF (marche/ arrêt)*
Met en marche et arrête le climatiseur. Une tonalité montante confirme que le climatiseur est mis en marche. Une tonalité descendante confirme que le climatiseur est arrêté.

2 *MODE*
Passe entre les différents modes du climatiseur: COOL (refroidissement), FAN (ventilation),DRY(deshumidificaton), et ENERGY SAVER(économique). Le mode activé sera indique sur l'écran ACL.

3 *FAN SPEED (vitesse du ventilateur)*
Règle la vitesse du ventilateur de circulation entre basse (F1) moyenne (F2) et élevée (F3).

4 *TIMER (minuterie) 1–24 Hr*
Vous permet de régler un délai de 1 à 24 heures pour mettre en marche ou arrêter automatiquement votre climatiseur.

5 *TEMP/ TIMER ▲ / ▼ (température/minuterie)*
Utilisez ces boutons pour faire monter ou descendre la température réglée, ou pour régler le temps de délai de la minuterie.

6 *ÉCRAN ACL*
PARTIE A indique la température programmée (℃ ou ℉), la vitesse du ventilateur, ou le délai réglé sur le minuteur. PARTIE B indique le mode activé (COOL, FAN, DRY et ENERGY SAVER), Auto clean (Nettoyage automatique), Eau plein.

7 *°C/°F*
A l'aide de ce bouton, l'affichage de la température passe entre degrés Centigrade (℃) et degrés Fahrenheit (℉).

8 *AUTO CLEAN (auto nettoyage)*
- Cette fonction est utilisée pour enlever l'humidité des échangeurs de chaleur et pour empêcher la création d'odeurs. Vous ne pouvez activer cette fonction qu'à partir du panneau de contrôle.
- Si FL apparaît sur l'affichage, appuyez sur la touche AUTO CLEAN pour drainer l'eau recueillie dans le bac interne au moyen du port de drainage supérieur.

9 *AUTO SWING (balayage automatique)*
Fait osciller la sortie motorisée d'air, pour améliorer la circulation d'air dans la pièce. Vous ne pouvez activer cette fonction qu'à partir de la télécommande.

ATTENTION ***REMISE EN MARCHE AUTOMATIQUE***

Après une panne de courant, le climatiseur se remet en marche au réglage précédant la panne.

AVANT D'UTILISER VOTRE CLIMATISEUR

PRÉPARATION EN VUE DU FONCTIONNEMENT

Consultez les instructions d'installation comprises dans ce manuel avant d'utiliser votre climatiseur.

Après avoir bien assemblé et installé votre climatiseur :

1. Branchez le cordon d'alimentation dans sa propre prise bien mise à la terre et consacrée à son usage. Vous entendrez un bruit qui confirmera que votre climatiseur est branché. Ne branchez jamais d'autres appareils électroménagers dans la même prise, cela risque de surchauffer la prise et d'entraîner un danger d'incendie.
2. Assurez-vous que votre climatiseur et son cordon d'alimentation sont placés de manière à ne pas faire trébucher et reçoivent suffisamment de ventilation. Ne le placez jamais directement à côté de meubles ou d'objets qui risquent de bloquer les ouvertures de ventilation.
3. Assurez-vous que tout article risquant d'être emporté ou endommagé par le courant d'air créé par le ventilateur est à l'abri de ce courant d'air.

IMPORTANT :

- Ne restez jamais exposé directement au courant d'air en provenance de votre climatiseur pendant de longues périodes.
- Pour éviter des blessures aux animaux domestiques ou des dommages aux plantes, assurez-vous qu'ils ne sont pas exposés directement au courant d'air en provenance de votre climatiseur.
- Quand vous utilisez votre climatiseur en même temps qu'une cuisinière, une cheminée ou un autre appareil de combustion, assurez-vous que suffisamment d'air frais entre dans la pièce N'utilisez jamais votre climatiseur avec ce genre d'appareils dans une pièce hermétiquement fermée.
- Ce climatiseur est destiné à un usage domestique comme appareil pour le confort du consommateur. Ne l'utilisez jamais comme système de contrôle de la température de précision ou pour refroidir du matériel de précision, des aliments, des animaux domestiques, des œuvres d'art, etc. Ces articles risquent d'être endommagés.
- Ne tournez pas le tuyau vers le bas quand le kit d'installation n'est pas installé. Cela pourrait provoquer la panne de l'appareil ou en réduire la puissance.

DÉBALLAGE DE VOTRE CLIMATISEUR

Enlevez et rangez les matériaux d'emballage afin de les utiliser ultérieurement. Enlevez tout ruban adhésif d'emballage avant d'utiliser votre climatiseur. Si le ruban laisse des traces d'adhésif, frottez un petit peu de savon liquide de lavage de vaisselle et enlevez-le avec un linge humide. N'utilisez jamais d'instrument aiguisé, d'alcool, de solvant ou de nettoyant abrasif pour enlever ces traces d'adhésif. Ils peuvent endommager la surface.

AVANT D'UTILISER VOTRE CLIMATISEUR

INSERTION DES PILES DANS LA TÉLÉCOMMANDE

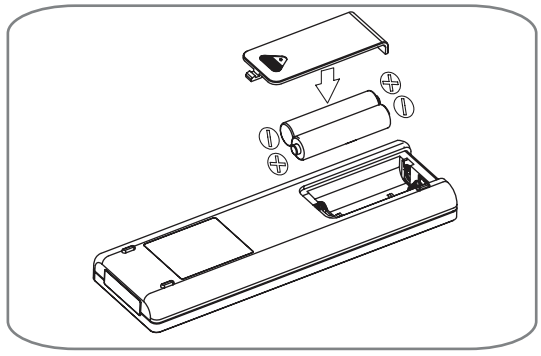

Avant d'utiliser votre télécommande, installez les piles AAA fournies :

1. Appuyer et glissez le couvercle du compartiment des piles au dos de la télécommande, puis vous pouvez retirer le couvercle.
2. Insérez deux piles alcalines AAA neuves dans le compartiment à piles, en vous assurant de respecter la bonne polarité.
3. Remettez le couvercle du compartiment à piles, en vous assurant que le taquet de verrouillage cliquette en place.

NOTES:

- Utilisez uniquement des piles alcalines. N'utilisez jamais de piles rechargeables.
- Quand vous remplacez les piles, remplacez toujours les deux piles par des piles neuves. Ne mélangez pas de vieilles piles avec des neuves.
- Si vous n'utilisez pas votre climatiseur pendant une longue durée, enlevez les piles de la télécommande.

RANGEMENT DE LA TELECOMMANDE

Votre climatiseur comporte un espace de rangement commode pour la télécommande. Voir l'image à droite.

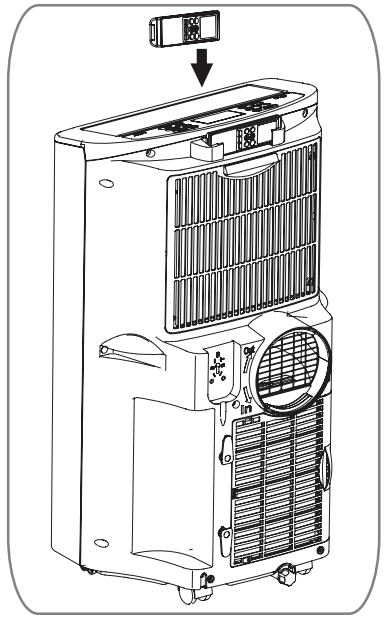

NOTE:

- Afin d'éviter la perte de la télécommande, rangez-la dans l'espace prévu à cet effet lorsque vous ne l'utilisez pas.

⚠ ATTENTION

- **Si le liquide des piles tombe sur votre peau ou vos vêtements, lavez-les bien avec de l'eau propre.** N'utilisez pas la télécommande si les piles ont des fuites.
- **Si vous ingurgitez le liquide de la pile, brossez-vous les dents et consultez votre dentiste.**

  Les produits chimiques àl'intérieur des piles pourraient vous causer des brûlures ou d'autres problèmes de santé.

UTILISATION DES CONTRÔLES

Nous montrons les boutons du panneau de contrôle. Sauf indication contraire, le fonctionnement à l'aide de la télécommande est le même. ***NOTE:*** *Le récepteur du signal télécommande se trouve sous la sortie d'air en haut du panneau avant.*

POWER (courant)

Appuyez sur le bouton ***POWER*** (courant) pour allumer ou éteindre votre climatiseur. Quand vous allumez votre climatiseur, vous entendez une tonalité montante et l'écran indique la température et tout indicateur de réglage de mode spécial. L'ouverture de sortie d'air à l'avant du climatiseur s'ouvre automatiquement.



Quand vous éteignez votre climatiseur, vous entendez une tonalité descendante et la sortie d'air à l'avant du climatiseur se referme.

Tout réglage de contrôle comme le mode, la température choisie, le balayage automatique, etc. est conservé en mémoire quand le climatiseur est éteint.

NOTE : Quand vous remettez en marche votre climatiseur après l'avoir débranché de sa prise, votre climatiseur retourne automatiquement au mode COOL (refroidissement) avec un réglage de température de 22°C(72°F). Vous devez réinscrire tous les réglages.

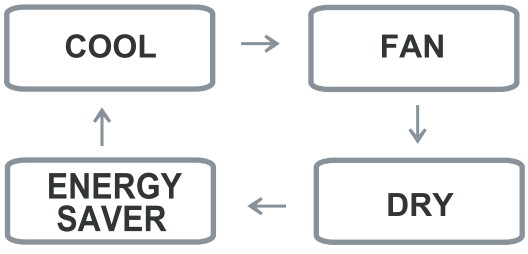

Dirigez toujours la télécommande vers le capteur. La télécommande peut ne pas fonctionner si le capteur est en pleine lumière ou s'il y a des obstacles entre la télécommande et le capteur.

MODE

Appuyez sur le bouton ***MODE*** pour choisir le mode de fonctionnement: COOL (refroidissement), FAN (ventilation), DRY (air sec), ou ENERGY SAVER pour la climatisation de l'air. Vous voyez le mode activé sur l'affichage LCD. Le réglage implicite est COOL (refroidissement). Appuyez sur le bouton MODE pour changer à FAN (ventilation), appuyez à nouveau pour changer à DRY (air sec), nouveau pour changer à ENERGY SAVER, et retournez à nouveau à COOL (refroidissement).



Mode	Caractéristiques
COOL (refroidissement)	Le compresseur fonctionne et refroidit la pièce. Utilisez les boutons ***TEMP/TIMER*** (température/minuterie) et FAN (ventilation) pour régler la température et la vitesse du ventilateur de circulation.
FAN (ventilation)	Le ventilateur fait circuler l'air, le compresseur est arrêté. Utilisez le bouton ***FAN*** (ventilation) pour régler la vitesse du ventilateur.
DRY (air sec)	Le mode DRY (air sec) est utilisé pour enlever l'humidité de la pièce sans refroidissement additionnel. Quand la température réglée est atteinte, le compresseur et le ventilateur de circulation s'arrêtent et seul le ventilateur de sortie fonctionne. La vitesse du ventilateur est fixe et ne peut pas être réglée.
ENERGY SAVER	À ce mode de fonctionnement, le ventilateur d'évacuation se met en marche et s'éteint avec le compresseur, et le ventilateur de circulation fonctionne à la vitesse réglée. Ce mode aide à réduire la consommation d'électricité en éteignant automatiquement le ventilateur de circulation ainsi que le ventilateur d'évacuation lorsque le compresseur est désactivé. Le climatiseur mettra en marche et éteindra automatiquement les deux ventilateurs ensemble avec le compresseur en fonction des besoins de refroidissement.

UTILISATION DES CONTRÔLES

FAN (ventilateur)

En appuyant sur le bouton ***FAN***(ventilateur), vous réglez la vitesse du ventilateur de basse (F1) à moyenne (F2) à élevée (F3). La vitesse du ventilateur choisie apparaît sur l'écran. Vous pouvez utiliser cette fonction dans les modes COOL(refroidissement) ou FAN (ventilation). Quand vous changez la vitesse du ventilateur, il faut attendre un délai bref avant que le moteur du ventilateur change de vitesse.



TEMP/ TIMER▲ / ▼ (température/ minuterie)

En modes COOL (refroidissement) et DRY (air sec), le bouton ***TEMP/TIMER***▲/▼ (température/minuterie) règle la température de 30°C à 16°C (86°F à 60°F) par tranches de 1 degré.
L'affichage de la température peut passer entre degrés Fahrenheit et degrés Celsius en appuyant sur les boutons▲ et ▼simultanément, ou en appuyant sur le bouton °C/ °F sur la télécommande.

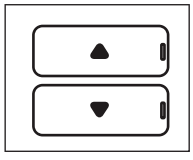

Quand la fonction TIMER (minuterie) est choisie, utilisez les boutons ***TEMP/TIMER***▲/▼ (température/minuterie) pour régler la période de délai de 1 à 24 heures, par tranches de une heure. Si vous appuyez sur les boutons ***TEMP/TIMER***▲/▼ (température/minuterie) et les tenez appuyés, la température ou le temps réglé change automatiquement après quelques secondes.

NOTE: La température à l'écran est la température réglée, non pas la température ambiante. En mode COOL (refroidissement), DRY (air sec), ou ENERGY SAVER, le thermostat du climatiseur fait marcher le compresseur jusqu'à ce que la température réglée soit atteinte, puis fait marcher et arrêter le compresseur pour maintenir la température réglée.

TIMER (minuterie) 1-24 Hr

Quand vous choisissez la fonction ***TIMER*** (minuterie), vous pouvez régler votre climatiseur de manière à ce qu'il se mette automatiquement en marche ou qu'il s'arrête automatiquement après un délai pouvant atteindre 24 heures. L'écran indique **0**. Utilisez les boutons ***TEMP/TIMER***▲/▼ (température/minuterie) pour régler la durée du délai de 1 heure à 24 heures, par tranches de 1 heure.



Pour régler un délai d'arrêt automatique, appuyez sur le bouton ***TIMER***(minuterie) pendant que votre climatiseur fonctionne et utilisez les boutons ***TEMP/TIMER***▲/▼ (température/minuterie) pour régler la durée du délai. Le voyant lumineux de minuterie s'allume. Le climatiseur s'arrêtera automatiquement à la fin du délai réglé.

Pour régler un délai de mise en marche automatique,appuyez sur le bouton***TIMER*** (minuterie) pendant que votre climatiseur est arrête et utilisez les boutons***TEMP/TIMER***▲/▼ (température/minuterie) pour régler la durée du délai.

L'affichage indiquera le temps restant avant la mise en marche de l'appareil. Le climatiseur se mettra en marche automatiquement au bout du délai réglé.
Si vous souhaitez savoir à combien de temps vous avez réglé le minuteur, appuyez sur ***TIMER*** pour voir le temps sur l'écran ACL
Si vous souhaitez changer le délai réglé, appuyez sur ***TIMER*** et ajustez l'heure lorsque le chiffre clignote.
Pour annuler la fonction Timer, une méthode est d'appuyer sur ***TIMER*** et d'ajuster le chiffre à "0" lorsqu'il clignote, puis la fonction sera annulée au bout de quelques secondes. Une meilleure méthode est de d'appuyer sur ce bouton encore lorsque le chiffre est toujours en train de clignoter.

NOTE: Ne débranchez jamais votre climatiseur quand vous utilisez la fonction de minuterie.

UTILISATION DES CONTRÔLES

AUTO CLEAN (nettoyage automatique)

• Pour activer la fonction de nettoyage automatique, appuyez sur le bouton ***AUTO CLEAN*** pendant que le

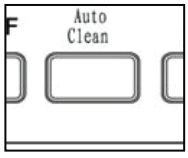

climatiseur fonctionne en mode COOL (refroidissement), DRY (air sec) ou ENERGY SAVER. Cette fonction peut être sélectionnée uniquement à partir de la télécommande, elle n'est pas disponible sur de panneau de commandes. Elle doit être réglée chaque fois que vous souhaitez activer la fonction ***AUTO CLEAN***.
Cette fonction est utilisée pour enlever l'humidité des serpentins de l'échangeur de chaleur. Elle aide à empêcher la formation de moisissure et d'odeurs.

Utilisation de la fonction ***AUTO CLEAN*** (nettoyage automatique) :

1. Le climatiseur fonctionnant au mode mode COOL (refroidissement), DRY (air sec), ou ENERGY SAVER, appuyez sur le bouton ***AUTO CLEAN***(nettoyage automatique).

2. "***AUTO CLEAN***" s'affichera sur l'écran ACL. Appuyez sur le bouton POWER (marche) pour arrêter votre climatiseur. Le nettoyage automatique met en marche les ventilateurs de circulation et de sortie avec le compresseur arrêté pendant quelques minutes après l'arrêt de l'appareil.

Pour annuler le nettoyage automatique ou arrêter un cycle de nettoyage automatique en cours de marche, appuyez à nouveau sur le bouton ***AUTO CLEAN*** (nettoyage automatique). La fonction ***AUTO CLEAN*** (nettoyage automatique) ne fonctionne pas si le climatiseur est déjà arrêté.

AUTO SWING (balayage automatique)

Vous ne pouvez activer la fonction ***AUTO SWING*** (balayage automatique) qu'à partir de votre

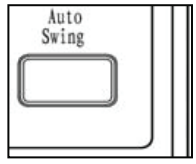

télécommande. Quand cette fonction est activée, la sortie d'air oscille pour faire circuler l'air plus uniformément dans la pièce. Pour arrêter cette fonction, appuyez simplement sur le bouton ***AUTO SWING*** (balayage automatique) de votre télécommande. Ce réglage demeure en mémoire, même si le courant est arrêté.

Avec la fonction de balayage automatique non activée, vous pouvez également régler la sortie d'air manuellement dans la position désirée. Votre climatiseur conserve cette position jusqu'à ce que votre climatiseur soit arrêté ou que la fonction de balayage automatique soit activée.

°C / °F

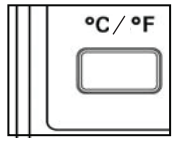

Lorsque la température indiquée est en °C(ou °F), vous pouvez appuyer sur ce bouton pour passer à °F(ou °C).

PRÉPARATION À L'INSTALLATION

AVERTISSEMENT **Votre climatiseur est lourd! Utilisez deux personnes ou davantage pour soulever et installer votre appareil! Tout manque à suivre ce conseil manque à suivre ce conseil peut entraîner des blessures au dos ou d'autres blessures.**

ÉLÉMENTS DE SORTIE

Les éléments suivants sont utilisés comme évents de fenêtre.
Les éléments ne sont pas tous utilisés pour chaque installation.

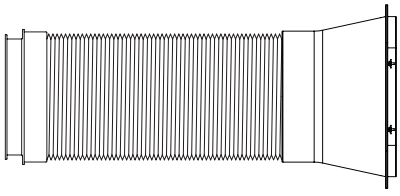

Tuyau flexible de ventilation Diffuseur

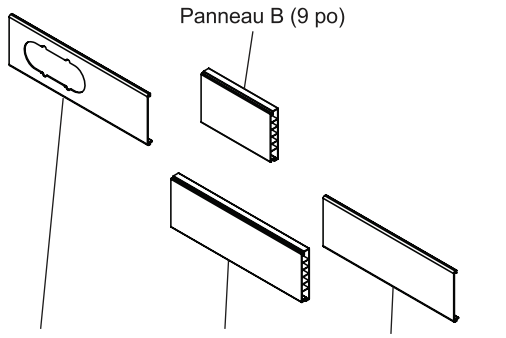

1 panneau d'évent de fenêtre 3 panneaux de rallonge

Trousse d'installation sur fenêtre (comprend 1 panneau d'évent de fenêtre et 3 panneaux de rallonge)

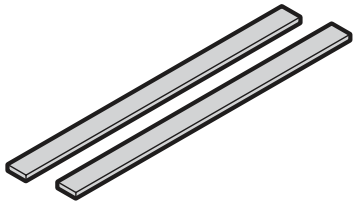

2 joints en mousse de type A (adhésif)

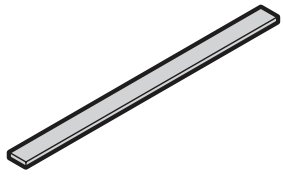

1 joint en mousse de type B (non adhésif)

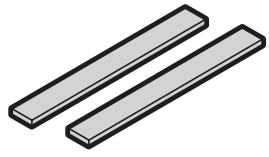

2 Joints en mousse de Type C (plus court de type adhésif).



Support de sécurité



2 vis de type A



1 vis de type B



1 vis de type C

Pièces additionnelles (pour le drainage)

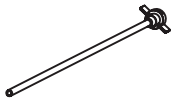

Boyau de drainage
(dans la boîte d'accessoires)

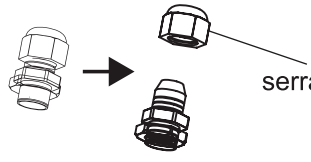

Écrou de serrage pour
(sur l'évent)

CHOIX DE L'EMPLACEMENT POUR L'INSTALLATION

1. Placez l'appareil sur un plancher au niveau.
2. Afin d'assurer une bonne performance, prévoyez un espace d'air d'au moins 20 in sur tous les côtés de l'unité pour assurer une bonne circulation d'air.
3. Placez l'appareil près d'une fenêtre. Le tube et le diffuseur serviront à relier le climatiseur à la trousse de fenêtre pour laisser l'air chaud s'échapper à l'extérieur.

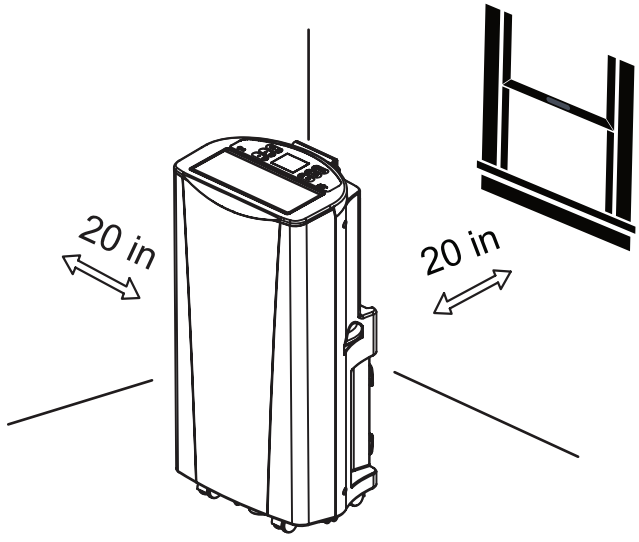

PANNEAU D'ÉVENT ET PANNEAUX D'EXTENSION DE FENÊTRE

La trousse d'installation en fenêtre permet d'installer le climatiseur sur la plupart des fenêtres à guillotine de 18 à 50 po de large ou des fenêtres à battant de 18 à 50 po de haut.

Panneau / Long. de fenêtre	A 18po	B 9po	C 7po	D 7po	Ill.
18 po	√				a
19 po – 26 po	√	√			b
27 po – 34 po	√		√		c
35 po – 50 po	√		√	√	d

1. Mesurez la longueur de la fenêtre et choisissez les panneaux appropriés d'après le tableau.
2. Si la fenêtre nécessite plus de deux panneaux, utilisez une vis de type A pour les attacher une fois la longueur ajustée.

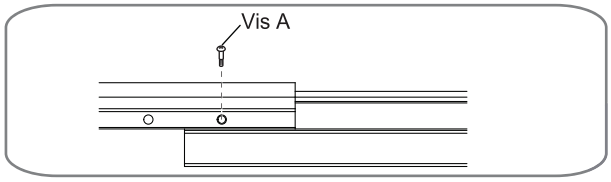

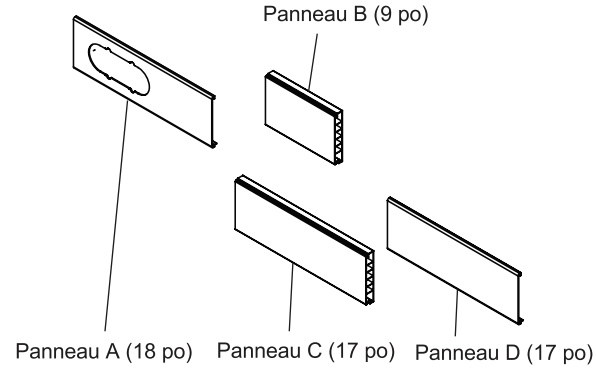

1 panneau d'évent de fenêtre 3 panneaux de rallonge

Trousse d'installation sur fenêtre (comprend 1 panneau d'évent de fenêtre et 3 panneaux de rallonge)

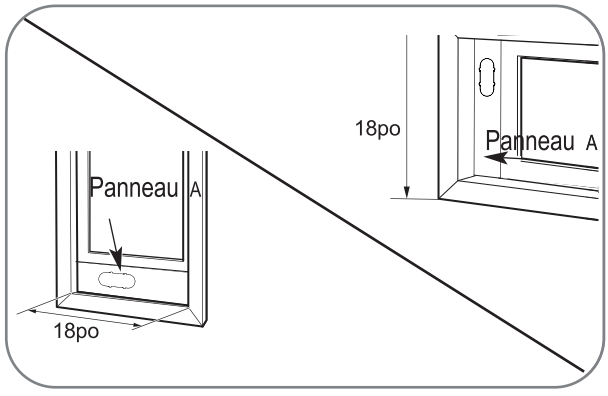

Pour une ouverture de fenêtre de 18 po, utilisez le panneau d'évent seul.

Ill· "a"

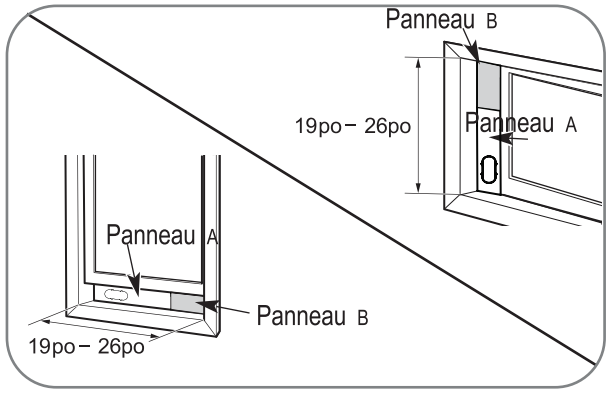

Pour une ouverture de fenêtre de 19 à 26 po, utilisez le panneau d'évent (panneau A) et une rallonge (panneau B).

Ill· "b"

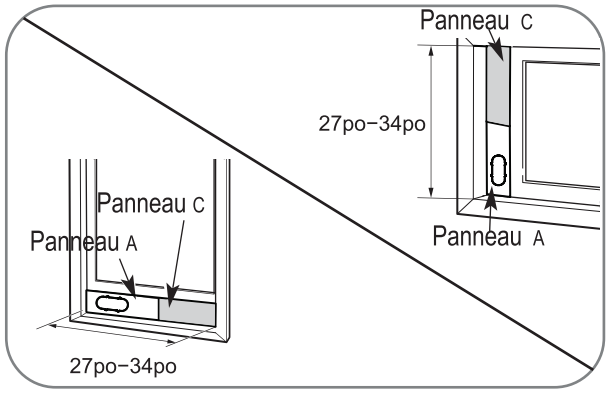

Pour une ouverture de fenêtre de 27 à 34 po, utilisez le panneau d'évent (panneau A) et une rallonge (panneau C).

Ill. "c"

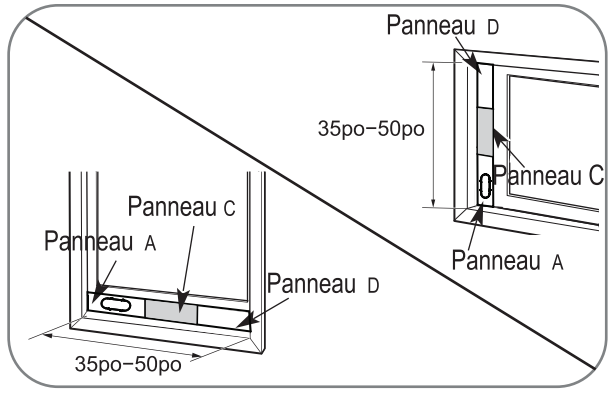

Pour une ouverture de fenêtre de 35 à 50 po, utilisez le panneau d'évent (panneau A) et deux rallonges (panneaux C et D).

Ill. "d"

PANNEAU D'ÉVENT ET PANNEAUX D'EXTENSION DE FENÊTRE

NOTE : *La trousse d'installation en fenêtre convient aux fenêtres à guillotine de 18 à 50 po de large.*

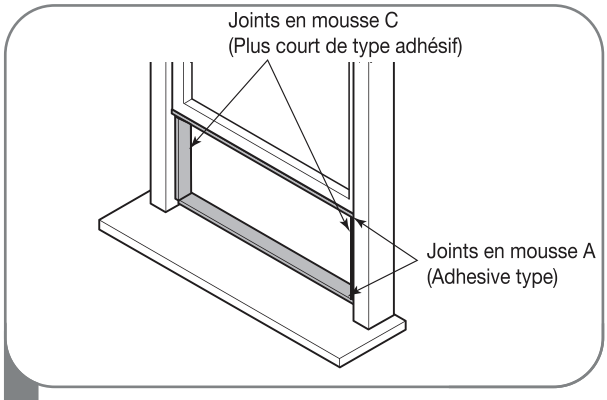

1 Coupez les joints en mousse A (type adhésif) et C (plus court de type adhésif) à la bonne longueur, puis fixez-les sur la fenêtre et le cadre.

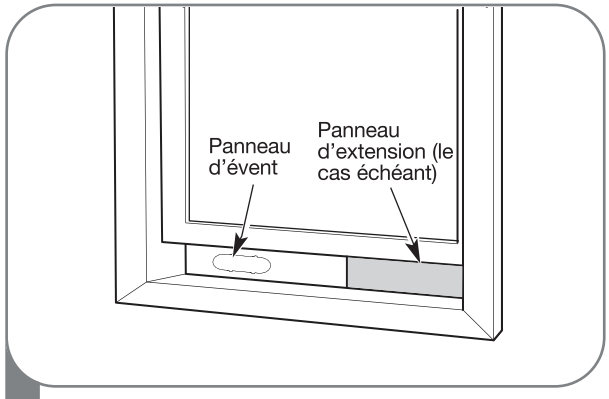

2 Insérez l'ensemble de panneau d'évent, y compris les panneaux d'extension, le cas échéant, dans l'ouverture de la fenêtre. Élargissez les panneaux d'extension, si vous les utilisez.

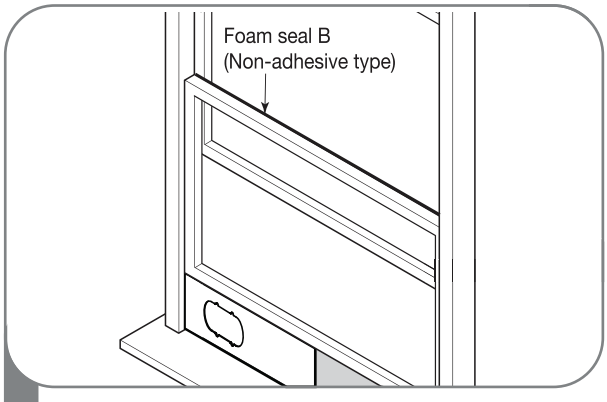

3 Coupez le joint en mousse B (non adhésif) sur la largeur de la fenêtre. Insérez le joint B entre la vitre et la fenêtre pour éviter de laisser l'air et les insectes.

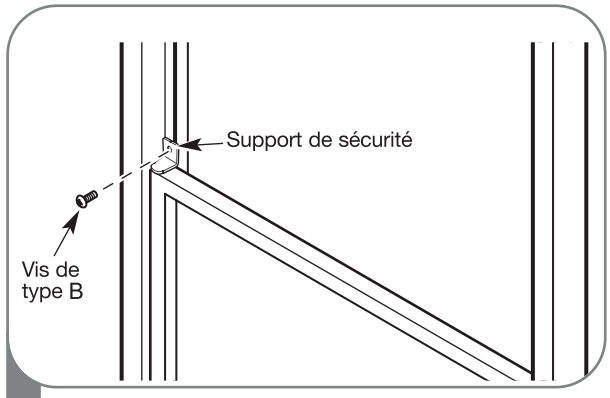

4 Installez le support de sécurité à l'aide d'une vis de type B, comme illustré.

INSTALLATION DANS LES FENÊTRES À GLISSEMENT VERTICAL

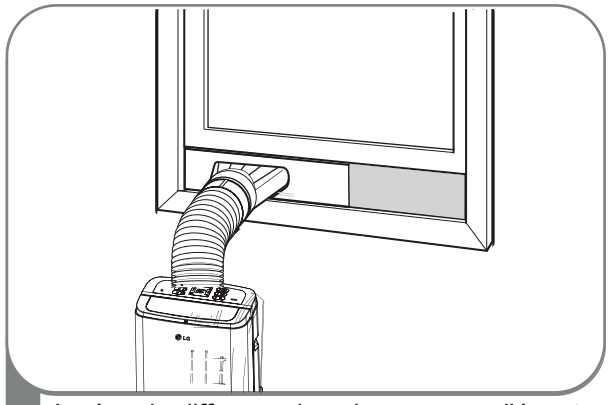

5 Insérez le diffuseur dans le panneau d'évent puis faites-le glisser.

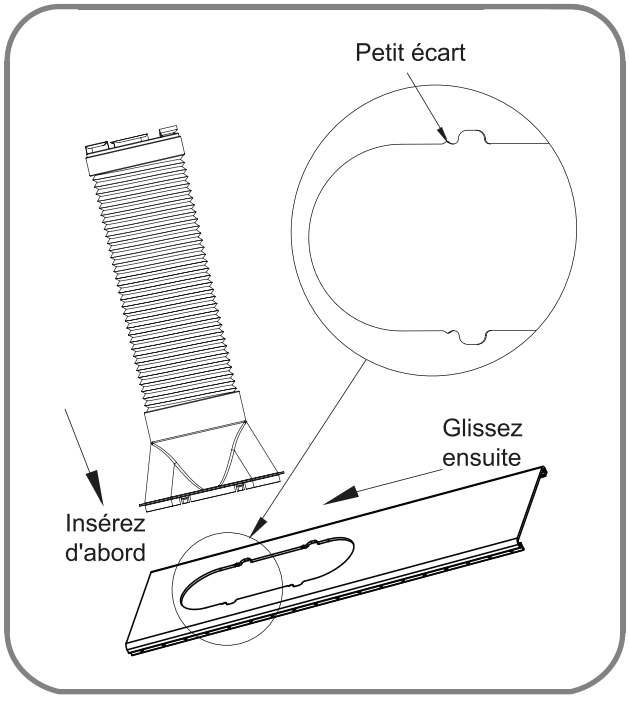

Insérez-le d'abord complètement sur le panneau d'évent puis faites-le glisser pour le verrouiller.

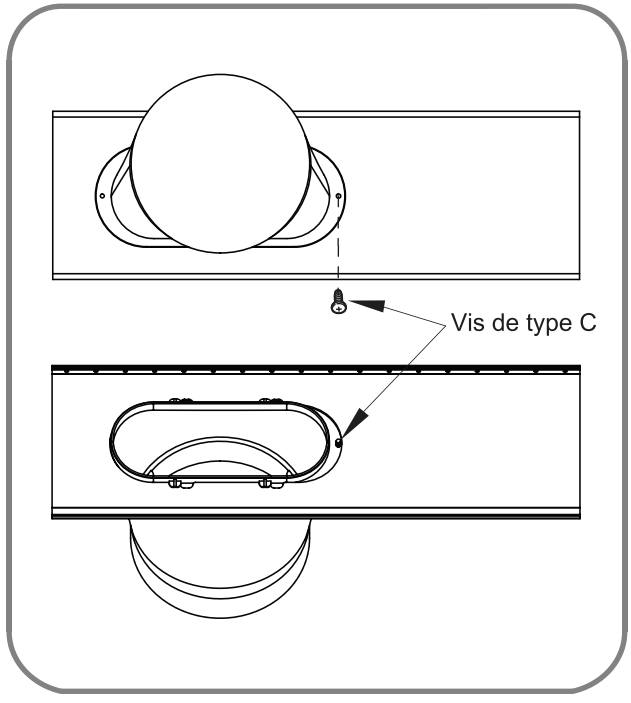

Pour fixer le diffuseur plus fermement, utilisez une vis de type C.

INSTALLATION DANS LES FENÊTRES À GLISSEMENT HORIZONTAL

NOTE: *La trousse d'installation en fenêtre convient aux fenêtres à battant de 18 à 50 po de haut.*

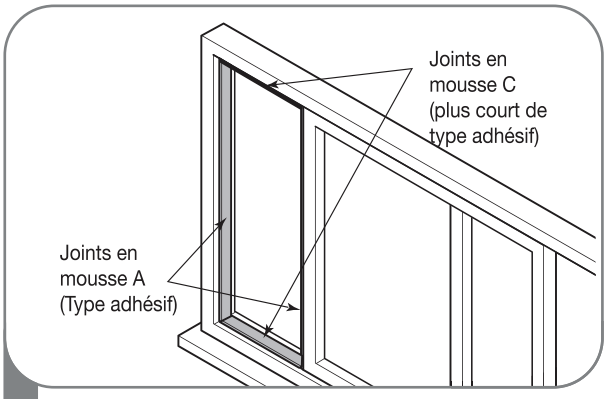

1 Coupez les joints en mousse A (type adhésif) et C (plus court de type adhésif) à la bonne longueur, puis fixez-les sur la fenêtre et le cadre.

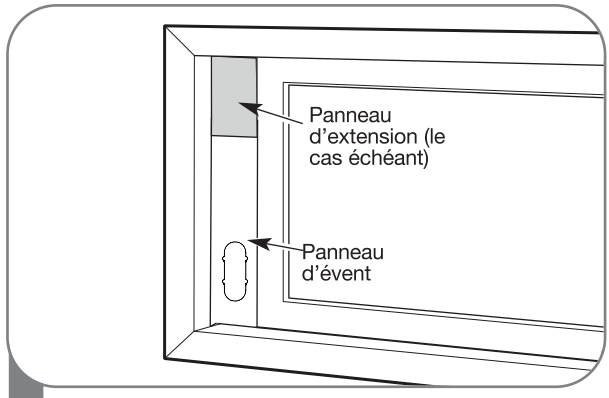

2 Insérez l'ensemble de panneau d'évent, y compris les panneaux d'extension, le cas échéant, dans l'ouverture de la fenêtre. Élargissez les panneaux d'extension, si vous les utilisez.

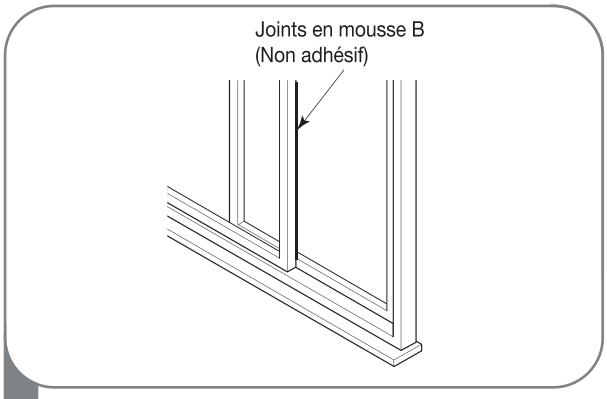

3 Coupez le joint en mousse B (non adhésif) sur la hauteur de la fenêtre. Insérez le joint B entre la vitre et la fenêtre pour éviter de laisser l'air et les insectes.

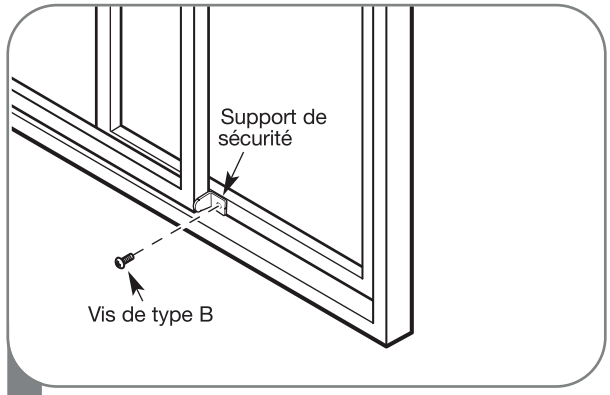

4 Installez le support de sécurité à l'aide d'une vis de type B, comme illustré.

INSTALLATION DANS LES FENÊTRES À GLISSEMENT HORIZONTAL

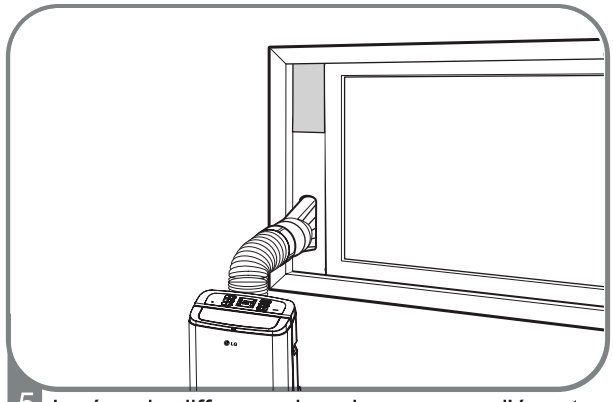

5 Insérez le diffuseur dans le panneau d'évent puis faites-le glisser.

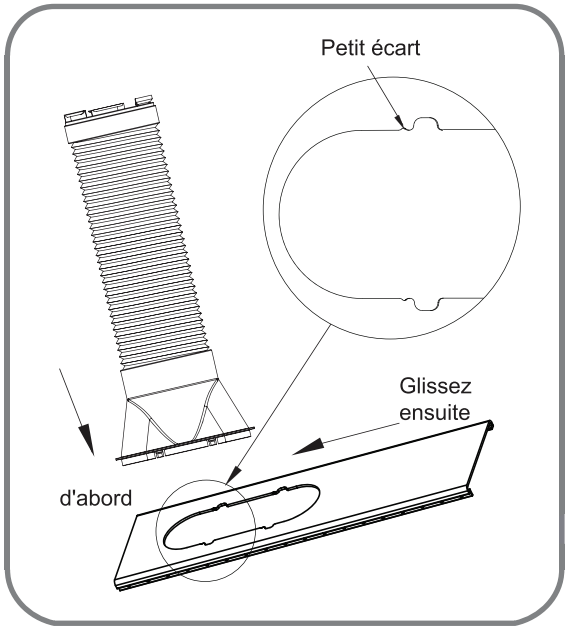

Insérez-le d'abord complètement sur le panneau d'évent puis faites-le glisser pour le verrouiller.

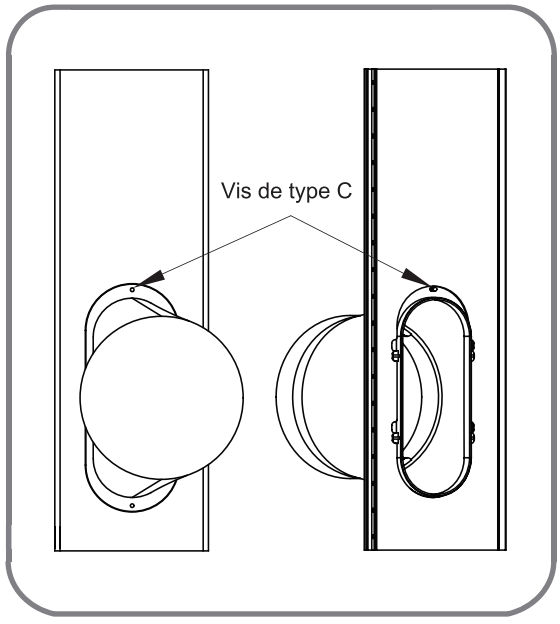

Pour fixer le diffuseur plus fermement, utilisez une vis de type C.

ENTRETIEN ET NETTOYAGE

Votre climatiseur est conçu pour fonctionner toute l'année avec un minimum de nettoyage et d'entretien.

Pour obtenir un rendement maximal, nous vous recommandons de faire vérifier et nettoyer chaque année les serpentins de refroidissement. Votre Centre de service autorisé LG peut vous fournir ce service d'inspection et d'entretien à un prix raisonnable.

⚠ AVERTISSEMENT

- **Débranchez votre climatiseur avant de le nettoyer, de l'entretenir ou de le réparer.**
- **Faites attention quand vous nettoyez les serpentins ou quand vous enlevez ou remettez en place le filtre – les ailettes de refroidissement sont tranchantes!**

Un manque à suivre ces mises en garde peut présenter un risque d'électrocution ou de blessure.

NETTOYAGE DU COFFRET

Essuyez le coffret avec un linge légèrement humide puis essuyez-le avec un chiffon sec ou une serviette sèche.

- **Pour éviter d'endommager le fini, n'utilisez pas d'essence, de benzène, de diluant ou tout autre nettoyeur abrasif pour nettoyer le climatiseur. Ces produits peuvent endommager le fini.**
- **Ne versez jamais d'eau sur ou dans le climatiseur. Cela pourrait endommager les composantes internes et présenter un risque de choc électrique ou d'incendie.**

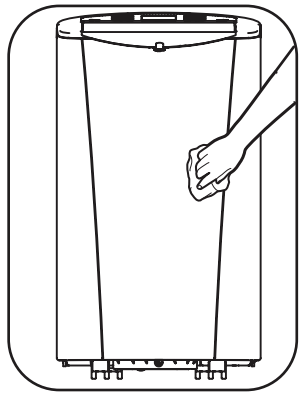

NETTOYAGE DU FILTRE À AIR

Le filtre à air devrait être nettoyé aux deux semaines ou plus souvent dépendamment de la qualité de l'air intérieur. Un filtre à air sale réduira le débit d'air et l'efficacité.

N'utilisez pas le climatiseur sans filtre à air.

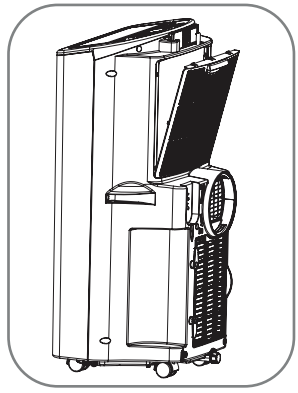

1. Sortez le filtre à air en le tirant.
2. Utilisez un aspirateur pour nettoyer le filtre. Si le filtre est très sale, vous pouvez le laver à l'eau chaude avec un détergent doux.

   N'utilisez pas de nettoyeurs puissants ni d'eau très chaude. Ne le mettez pas dans le lave-vaisselle.
3. Laissez le filtre sécher complètement avec de le remettre en place.
4. Remettez le filtre en place.

VIDANGER LE RÉSERVOIR DE COLLECTE

Quand le réservoir de collecte est plein, FL s'affiche à l'écran et le climatiseur se met hors circuit jusqu'à ce que le réservoir soit vidangé.

Fonctionnement avec l'Orifice de fuite supérieure

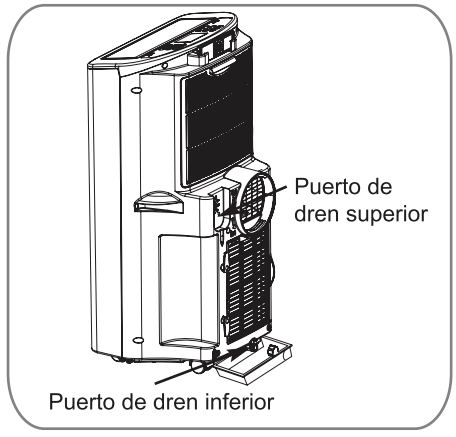

1. Premièrement, enlevez la prise d'eau qui se trouve à l'arrière du produit.

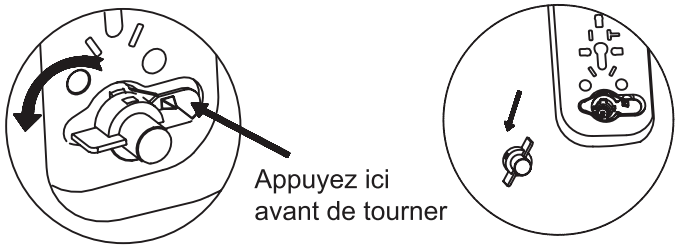

2. Insérez le bout du boyau de drainage dans l'unité et placez l'autre extrémité dans un seau (avec une capacité de plus de 28 oz)



3. Afin d'activer la pompe de drainage, appuyez simultanément sur les boutons TIMER et DOWN

4. Cette pompe fonctionnera pendant 3 minutes. (Si vous désirez arrêter la pompe avant 3 minutes, appuyez de nouveau simultanément sur TIMER ET DOWN)

5. Retirez le boyau de drainage.

6. Reassemble the drainage cover.

VIDANGER LE RÉSERVOIR DE COLLECTE

Utiliser le drain inférieur

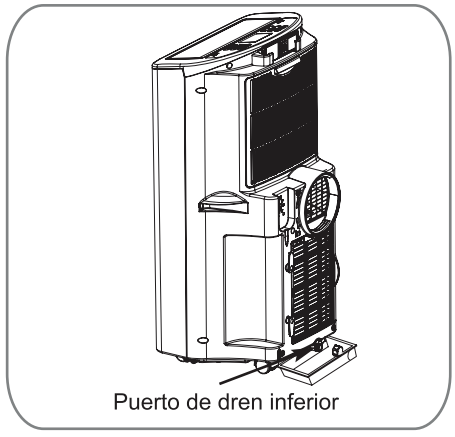
Puerto de dren inferior

Quand le réservoir de collecte est plein, FL s'affiche à l'écran et le climatiseur se met hors circuit jusqu'à ce que le réservoir soit vidangé.

1. Débranchez le climatiseur, déconnectez le tube d'évent au dos puis amenez le climatiseur à un endroit approprié pour la vidange ou à l'extérieur. Vous pouvez aussi placer sous le drain un plat d'une capacité de 3 chopines.
2. Enlevez le capuchon et le bouchon en caoutchouc du drain.
3. Une fois l'eau vidangée du réservoir, remettez le bouchon en caoutchouc et le capuchon, vous assurant qu'ils soient bien en place.
4. Remettez le climatiseur à l'endroit approprié, reconnectez le tube d'évent et branchez le climatiseur dans une prise de courant.

Utiliser le boyau de drainage au mode SEC

1. En milieu de haute humidité ou au mode SEC, enlevez le capuchon du drain et le tube d'évent au dos du climatiseur.
2. Posez un boyau de drainage (18 mm [11/16 po] de diamètre) et placez le bout libre du boyau à un endroit approprié pour le drainage ou à l'extérieur.

AVIS ***FL s'affiche Le réservoir de collecte est plein.***
Vidangez le réservoir et remettez le climatiseur en marche.

NOTE: Quand vous le remettez en marche après l'avoir débranché, le climatiseur retourne automatiquement au mode FRAIS et la température est réglée sur 24°C (75°F).

RANGEMENT DU CLIMATISEUR

Si vous n'utilisez pas votre climatiseur pendant une longue durée :

1. Videz le bac à eau complètement et attendez que toute eau résiduelle se soit égouttée avant de remettre le bouchon en caoutchouc et le couvercle. Lorsque le réservoir est complètement vide remettez le bouchon en caoutchouc et le couvercle.
2. Enlevez et nettoyez le filtre, laissez-le sécher complètement, et remettez-le en place.
3. Enlevez les piles de la télécommande.
4. Rangez votre climatiseur dans un emplacement frais, sec, qui ne soit pas exposé à la lumière directe du soleil, à des intempéries, et à la poussière.

Avant d'utiliser le climatiseur de nouveau :

1. Assurez-vous que le filtre et le capuchon du drain sont à leur place.
2. Vérifiez le cordon d'alimentation pour vous assurer qu'il est en bonne condition, et qu'il ne soit ni endommagé ni craqué.
3. Mettez des piles neuves dans la télécommande.
4. Installez votre climatiseur de la manière indiquée dans les Instructions d'installation.

AVANT D'DE FAIRE UN APPEL DE SERVICE

Avant de faire un appel de service, examinez cette liste. Cela peut vous faire économiser du temps et de l'argent. Cette liste comprend des problèmes communs qui ne sont pas produits par un vice de matériau ou de main-d'œuvre.

PROBLÈME	CAUSES POSSIBLES	SOLUTION
Le climatiseur ne part pas.	Le climatiseur est débranché	Assurez-vous de bien enfoncer la fiche du climatiseur dans la prise de courant.
	Le fusible est sauté ou le disjoncteur, déclenché dans la boîte électrique.	Vérifiez le fusible ou le disjoncteur, remplacez le fusible ou remettez le disjoncteur en fonction.
	En cas de panne de courant	S'il y a eu panne de courant, tournez la commande des modes á la position hors circuit Off. Après avoir ramené le courant, attendez 3 minutes avant de repartir le climatiseur, ce qui empêchera de déclencher la surcharge du compresseur.
	Le disjoncteur intégré de circuit a basculé.	Appuyez sur le bouton RESET (remise en circuit) de la fiche du climatiseur. Si le bouton RESET (remise en circuit) ne reste pas enfoncé, débranchez votre climatiseur et appelez un technicien de service qualifié.
	FL apparaît sur l'écran.	Le réservoir de collecte d'eau est plein. Vidangez le réservoir et refaites vos réglages. Consultez la section Entretien et nettoyage.
	La température ambiante est moins élevée que la température réglée.	C'est normal. Le climatiseur s'arrête automatiquement quand la température ambiante est égale ou inférieure à la température réglée. Ajustez la température du climatiseur en conséquence.
	The unit fails to react to the remote control signal	Check the batteries in the remote control. Replace if necessary.Try to send the signal again with the remote control pointed directly at the unit's signal receiver window. Check whether the remote control batteries are installed with the polarities properly aligned.
Le climatiseur ne refroidit pas bien	Le flux d'air est restreint.	Assurez-vous qu'aucun rideau, store ou meuble ne bloque le devant du climatiseur.
	La commande de température n'est pas bien réglée.	Au mode ***FRAIS***, appuyez sur ***RÉDUIRE*** v.
	Le filtre à air est sale.	Nettoyez le filtre à air au moins toutes les deux semaines. Consultez la section Entretien et nettoyage.
	La salle a pu avoir été chaude	Q uand vous le mettez en marche pour la première fois, laissez suffisamment de temps au climatiseur pour lui permettre de rafraîchir la pièce.
	Est-il sur le mode VENTILATION ou SECHAGE ?	Le refroidissement n'a pas lieu dans ces modes. Changez de mode
	La fenêtre est-elle directement exposée aux rayons solaires ?	Fermez les rideaux ou les persiennes pour minimiser l'énergie solaire chauffant la salle
	La conduite de sortie est-elle trop longue ?	Pou un fonctionnement efficace, assurez-vous que la conduite est aussi courte que possible. La conduite de d'évacuation ne doit pas être tordue ou pliée

AVANT DE FAIRE UN APPEL DE SERVICE

PROBLÈME	CAUSES POSSIBLES	SOLUTION
La climatisation n'est pas suffisante	La salle comporte un équipement produisant de la chaleur	Faites évacuer l'air chaud en excès à l'aide d'un extracteur
Le climatiscur est gelé	Le serpentin de refroidissement est glacé.	La glace peut nuire à la circulation de l'air et empêcher le climatiseur de bien fonctionner. Réglez le mode sur Ventilateur élevé ou Refroidissement élevé.
Le climatiseur fonctionne trop souvent ou trop long	Le secteur à refroidir est trop grand pour le climatiseur.	Consultez votre revendeur pour la capacité de climatiseur nécessaire pour refroidir le secteur désiré.
	Les portes ou les fenêtres sont ouvertes.	Assurez-vous que les portes et les fenêtres sont fermées.
Le climatiseur provoque tropde bruit	L'appareil semble trop brouillant pendant les premières 2 à 3minutes quand il est allumé	Il s'agit du bruit du compresseur au démarrage ce qui tout à fait normal.
	Un léger bruit peut apparaitre immédiatement après allumage et arrêt de l'appareil et pendant son service	Il s'agit du réfrigérant circulant au sein de l'appareil
	Un son gargouillant peut être entendu si l'appareil est placé sur unsol légèrement incliné	Placez l'appareil sur un sol bien horizontal
	L'appareil est équipé d'un compresseur comme un réfrigérateur	Il est normal qu'un climatiseur émette du bruit comme un réfrigérateur car il est équipé d'un compresseur

AUTO DIAGNOSTIC	CAUSES POSSIBLES	SOLUTION
Le code suivant apparaît sur l'écran :		
F1, F2, ou F3	• Le climatiseur est en mode FAN (ventilation) et ce numéro indique la vitesse de ventilateur réglée.	• C'est normal. Le climatiseur fonctionne bien.
FL	• Le réservoir de collecte d'eau est plein.	• Videz le réservoir de collecte d'eau. Consultez la section Entretien et nettoyage.
CH01	• Il y a un court-circuit ou un circuit ouvert dans le thermostat d'air intérieur.	• Débranchez votre climatiseur et appelez votre centre de service autorisé LG.
CH02	• Circuit ouvert ou court-circuit dans la sonde entrée échangeur.	• Débranchez le climatiseur et contactez le service clients LG.

GARANTIE LIMITÉE DE CLIMATISEUR PORTATIF LG

CE QUE LA GARANTIE COUVRE

LG Electronics Canada, Inc. (≪ LG ≫) garantit votre climatiseur de portatif LG (le ≪ produit ≫) contre les vices de matière et de fabrication en usage ménager normal, pour la période de garantie indiquée ci-après; LG, à son choix, réparera ou remplacera le produit. Cette garantie limitée (sauf dans une certaine mesure au Québec et si autrement interdit) ne s'applique qu'à l'acheteur au détail original du produit, ne peut pas être assignée ni transférée à un acheteur ou utilisateur subséquent, et n'est valide que si le produit est acheté d'un vendeur ou distributeur agréé LG et utilisé au Canada.

Note : Les produits de rechange et les pièces de réparation peuvent être neuves ou remises à neuf, au choix de LG, et sont garantis pour le restant de la période de garantie originale du produit ou quatre-vingt-dix (90) jours, selon la plus longue des deux périodes. Veuillez conserver votre bon de caisse ou de livraison daté comme preuve de date d'achat pour la garantie (on pourra vous demander d'en soumettre une copie à LG ou à son représentant autorisé). Si la date d'achat ne peut pas être vérifiée, la période de garantie débutera 15 mois après la date de manufacture.

PÉRIODE DE GARANTIE :

1 an à compter de la date d'achat : toutes les pièces internes/fonctionnelles et la main-d'oeuvre.

SERVICE OFFERT : Service au foyer ou d'échange

LG peut, à son choix, fournir un service au foyer ou d'échange. Service au foyer : le produit doit être à un endroit dégagé, accessible aux préposés. Si une réparation au foyer ne peut pas être effectuée, il faudra peut-être prendre l'unité, la réparer et la ramener chez le client. OU LG peut, à son choix, fournir un service d'échange qui consiste à fournir un produit d'échange autorisé par le centre de distribution duquel le produit a été acheté à l'origine.

CETTE GARANTIE LIMITÉE NE COUVRE PAS

1. Les déplacements de service pour la livraison, la levée ou l'installation ou la mise en marche du produit; les instructions sur l'utilisation du produit.
2. Les ajustements aux commandes d'utilisation.
3. Les produits dont le numéro de série entier ou partiel a été modifié, oblitéré ou éliminé en tout ou en partie.
4. Les dommages à la propriété, le mauvais fonctionnement ou la panne du produit ou des blessures causés ou résultant :
   (a) d'un accident, d'un abus, d'une négligence ou d'une mauvaise utilisation;
   (b) de l'utilisation du produit en milieu corrosif ou détrempé contenant du chlore, du fluor ou tout autre produit chimique dangereux;
   (c) de l'installation, de la modification, de la réparation ou de l'entretien par quiconque autre qu'un entrepreneur LG licencié et agréé ou de façon autre que selon les instructions du fabricant, y compris l'installation non conforme aux lois, codes et normes applicables dans la province où le produit est installé;
   (d) d'un mauvais appariement des composantes du produit;
   (e) d'une mauvaise spécification du produit;
   (f) d'un entretien mal effectué ou retardé, contrairement aux instructions du fabricant;
   (d) d'un abus physique ou d'une mauvaise utilisation (y compris le manque à effectuer tout entretien décrit dans le mode d'emploi comme le nettoyage du filtre, ou un produit endommagé par tension physique ou électrique excessive);
   (h) d'un produit utilisé d'une façon autre qu'en usage normal ou d'une façon contraire aux indications dans le mode d'emploi;
   (i) les dommages en transit ou par force majeure ou tout autre facteur comme une surtension engendrée pa la foudre et les fluctuations ou pannes de courant électrique.

CETTE GARANTIE LIMITÉE NE PEUT PAS ÊTRE AUGMENTÉE, PROLONGÉE OU AFFECTÉE NI ENGENDRER D'OBLIGATION OU DE RESPONSABILITÉ PAR LG SUITE À LA FOURNITURE DIRECTE OU INDIRECTE DE CONSEILS TECHNIQUES, DE RENSEIGNEMENTS ET/OU D'UN SERVICE AU PROPRIÉTAIRE EN RAPPORT AVEC LE PRODUIT. SAUF TEL QUE PRÉVU DANS CETTE GARANTIE, LG N'OFFRE AUCUNE AUTRE GARANTIE OU CONDITION QUE CE SOIT CONCERNANT LE PRODUIT. LG DÉCLINE ET EXCLUT TOUTE GARANTIE ET CONDITION NON EXPRESSÉMENT PRÉVUE DANS LA PRÉSENTE, AINSI QUE TOUS LES REMÈDES QUI, HORS DE CETTE PROVISION, POURRAIENT ÊTRE SOULEVÉS PAR IMPLICATION OU APPLICATION D'UNE LOI, Y COMPRIS, MAIS NON DE FAÇON LIMITATIVE, LES GARANTIES ET CONDITIONS IMPLICITES DE BONNE VENTE ET (SAUF AU QUÉBEC ET LÀ OÙ ELLE EST INTERDITE) L'APTITUDE À FOURNIR UNE TÂCHE PARTICULIÈRE. PERSONNE N'EST AUTORISÉ À MODIFIER CETTE GRANTIE LIMITÉE DE QUELQUE FAÇON QUE CE SOIT OU À CRÉER QUELQUE OBLIGATION OU RESPONSABILITÉ QUE CE SOIT AU NOM DE LG EN RAPPORT AVEC LE PRODUIT. LG DÉCLINE TOUTE RESPONSABILITÉ POUR LES ACTES, LES OMISSIONS ET LA CONDUITE DE TIERS (y compris, mais non de façon limitative, l'entrepreneur installateur) CONCERNANT OU EN RAPPORT AVEC LE PRODUIT.

EN AUCUN CAS PEUT-ON TENIR LG RESPONSABLE DES DOMMAGES INDIRECTS, SPÉCIAUX, PUNITIFS, EXEMPLAIRES OU FORTUITS, Y COMPRIS, MAIS NON DE FAÇON LIMITATIVE, LA PERTE D'ACHALANDAGE, LA PERTE DE REVENUS OU DE PROFITS, LES ARRÊTS DE TRAVAIL, LES PANNES DE PRODUIT, LA DÉGRADATION D'AUTRES PRODUITS, LES COÛTS DE RETRAIT ET DE RÉINSTALLATION DU PRODUIT, LA PERTE D'UTILISATION, LES BLESSURES OU LES DOMMAGES À LA PROPRIÉTÉ LIÉS AU PRODUIT, QU'ILS SOIENT FONDÉS SUR UN BRIS DE GARANTIE, BRIS DE CONTRAT, TORT OU AUTRE, MÊME SI LG A ÉTÉ AVISÉ DE LA POSSIBILITÉ DE TELS DOMMAGES. EN AUCUN CAS LA RESPONSABILITÉ DE LG PEUT-ELLE ÊTRE SUPÉRIEURE AU PRIX D'ACHAT DU PRODUIT EN CE QUI A TRAIT À UNE RÉCLAMATION QUELCONQUE.

CERTAINES PROVINCES (Y COMPRIS LE QUÉBEC) NE PERMETTENT PAS LA LIMITE DE GARANTIE OU L'EXCLUSION OU LA LIMITE DES DOMMAGES; CES LIMITES OU EXCLUSIONS PEUVENT NE PAS S'APPLIQUER. Si un terme de cette garantie est interdit par de telles lois, il sera considéré nul et sans effet, mais le reste de la garantie restera en vigueur. CETTE GARANTIE ACCORDE AUX PROPRIÉTAIRES DES DROITS PARTICULIERS AINSI QUE D'AUTRES DROITS QUI PEUVENT VARIER D'UNE PROVINCE À L'AUTRE.

POUR OBTENIR UN SERVICE AU TITRE DE LA GARANTIE OU DES RENSEIGNEMENTS ADDITIONNELS
Composez 1-888-LG-CANADA(542 2623) ou consultez notre site Web www.lg.com
Poste : Centre de service à la clientèle LG (a/s du : CIC)
20 Norelco Drive
North York, ON M9L 2X6



LG Electronics Canada Inc.
20 Norelco Drive
North York, ON M9L 2X6

LG Customer Information Center

1-888-LG-CANADA (542 2623)

Register your product Online!

www.lg.com