LG
Life's Good

MANUALE DELL'UTENTE

Sistema Micro Hi-Fi

Leggere con attenzione questo manuale prima di utilizzare l'unità e conservarlo per uso futuro.

CM2540

MFL69262106

www.lg.com

Informazioni di sicurezza

ATTENZIONE:
RISCHIO DI SCOSSA ELETTRICA NON APRIRE

ATTENZIONE: PER RIDURRE IL RISCHIO DI SCOSSA ELETTRICA, NON RIMUOVERE IL COPERCHIO (LATO POSTERIORE). PARTI NON CONTROLLABILI DAL CLIENTE. RIVOLGERSI AL PERSONALE DI UN SERVIZIO CLIENTI QUALIFICATO.

Questo simbolo di un fulmine all'interno di un triangolo equilatero avverte l'utente della presenza di tensione pericolosa non isolata all'interno dell'unità che può provocare scosse elettriche.

Il punto esclamativo entro un triangolo equilatero è previsto per allertare l'utente di presenza di istruzioni di utilizzo e di manutenzione importanti (esecuzione di manutenzione) nel manuale che accompagna il prodotto.

AVVISO: PER EVITARE PERICOLO DI INCENDIO O SCOSSA ELETTRICA, NON ESPORRE QUESTO PRODOTTO ALLA PIOGGIA O ALL'UMIDITA'.

AVVISO: Non installare questo apparecchio in uno spazio delimitato come uno scaffale per libri o elemento similare di arredamento.

ATTENZIONE: Non bloccare alcuna delle aperture di ventilazione. Installare secondo le istruzioni del fabbricante.
Le feritoie e le aperture sono previste per la ventilazione e per garantire il corretto funzionamento del prodotto, proteggendolo dal surriscaldamento. Le aperture non devono mai essere ostruite appoggiando il prodotto sul letto, sul sofà, sul tappeto o altra superficie similare. Questo prodotto non dovrà essere essere disposto in condizione chiusa come in uno scaffale per libri o scaffale generico salvo che non sia prevista una ventilazione corretta e che siano soddisfatte le istruzioni del fabbricante esatte..

CLASS 1 LASER PRODUCT
KLASSE 1 LASER PRODUKT
LUOKAN 1 LASER LAITE
KLASS 1 LASER APPARAT
CLASSE 1 PRODUIT LASER
KELAS 1 PRODUK LASER

ATTENZIONE: Questo prodotto utilizza un sistema a laser. Per assicurare un uso corretto del prodotto, leggere il manuale con attenzione e conservarlo per riferimento futuro. Se l'unità dovesse richiedere una manutenzione, contattare il centro di servizio autorizzato.
Usare i comandi, regolazioni o la prestazione delle procedure diversi da quelli indicati qui possono provocare esposizione a radiazioni pericolose.
Per evitare l'esposizione diretta al fascio laser, non tentare di aprire la cassa.

ATTENZIONE all'uso del cordone di alimentazione.

La maggior parte degli apparecchi deve essere usata con un circuito dedicato solo ad essi;

Vale a dire, un singolo circuito di uscita che alimenta solo tale apparecchio e non ha uscite ulteriori o circuiti ramificati. Controllare la pagina specifica di questo manuale per la certezza dell'uso. Non sovraccaricare le prese a parete. Le prese a parete sovraccaricate, prese allentate o danneggiate, cavi di prolunga, cavi di alimentazione danneggiati, o l'isolamento del cavo danneggiato sono tutte situazioni pericolose. Qualsiasi condizione similare potrebbe produrre scossa elettrica o incendio. Esaminare periodicamente il cordone e il suo aspetto indicherà danno o deterioramento, staccarlo, non usarlo con il dispositivo, e sostituire il cordone con una parte esatta di ricambio presso un centro di servizio autorizzato. Proteggere il cordone di alimentazione da danni fisici o meccanici, come torsione, schiacciamento, serraggio sotto una porta, o calpestio sullo stesso. Fare molta attenzione a spine, prese a parete, e al punto in cui il cordone esce dal dispositivo. Per distaccare l'alimentazione dalla rete, tirare il cordone agendo sulla spina relativa. Quando si installa il prodotto, accertare che la spina sia facilmente accessibile.

Questo dispositivo è equipaggiato con una batteria o accumulatore portatile.

Modo sicuro per rimuovere la batteria o i gruppi di batterie dall'apparecchiatura: Rimuovere la vecchia batteria o gruppo di batterie, seguire le fasi in ordine inverso a quelle del montaggio. Per evitare la contaminazione dell'ambiente e di fare danni o ferimenti alle persone e agli animali, la vecchia batteria o gruppo di batterie deve essere smaltirlo in apposito contenitore nei punti di raccolta ecologici previsti. Non smaltire le batterie o il gruppo di batterie insieme ai rifiuti domestici. Si raccomanda di applicare le regole di smaltimento locali per batterie e accumulatori. La batteria non deve essere esposta a calore eccessivo come la luce solare, il fuoco o simili.

ATTENZIONE: L'apparecchio non deve essere esposto all'acqua (gocce o spruzzi) e quindi sopra al dispositivo non devono essere posti oggetti contenenti liquidi, come ad esempio i vasi da fiori.

Smaltimento del dispositivo usurato.



1. Tutti i prodotti elettrici ed elettronici dovrebbero essere smaltiti separatamente dal flusso di rifiuti municipali tramite i centri di smaltimento autorizzati dal comune o dal governo locale.
2. Lo smaltimento corretto del vecchio dispositivo aiuterà ad evitare le potenziali conseguenze negative per l'ambiente e la salute degli uomini.
3. Per maggiori dettagli di informazioni sullo smaltimento del vecchio dispositivo, contattate il comune locale, il servizio di smaltimento rifiuti o il negozio in cui avete acquistato il prodotto.

Smaltimento di batterie/accumulatori scarichi

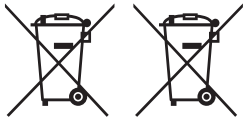

Pb

1. Questo simbolo può essere combinato con i simboli di mercurio (Hg), cadmio (Cd) o piombo (Pb) se la batteria contiene più di 0,0005% di mercurio, 0,002% di cadmio 0,004% di piombo.
2. Tutte le batterie/accumulatori devono essere smaltiti separatamente dai rifiuti domestici e nei punti di raccolta designati dal governo o dalle autorità locali.
3. Il corretto smaltimento di batterie/accumulatori obsoleti contribuisce a prevenire possibili conseguenze negative sulla salute umana e sull'ambiente.
4. Per informazioni più dettagliate sullo smaltimento di batterie/accumulatori obsoleti, contattare il comune, il servizio di smaltimento rifiuti o il negozio in cui è stato acquistato il prodotto.

Dichiarazione di conformità

La società LG ELECTRONICS ITALIA S.p.A. dichiara che i prodotti ai quali si riferisce il manuale d'istruzione sono costruiti in conformità alle prescrizioni del D.M. n.548 del 28/8/95, pubblicato sulla G.U. n.301 del 28/12/95 ed in particolare è conforme a quanto indicato nell'art.2, comma 1 dello stesso decreto.

Avviso per prodotto wireless Unione Europea

CE 0197

LG Electronics dichiara che questo/i prodotto/i è/sono conforme/i ai requisiti essenziali e altre indicazioni della Direttiva 1999/5/CE, 2004/108/CE, 2006/95/CE e 2009/125/CE e 2011/65/EU.

Contattare i seguenti indirizzi per ottenere una copia della DoC (Dichiarazione di Conformità).

Ufficio di contatto per la conformità di questo prodotto:

LG Electronics Inc.
EU Representative, Krijgsman 1,
1186 DM Amstelveen, The Netherlands

- Si prega di notare che questo NON è un punto di contatto del Servizio Clienti. Per le informazioni del Servizio Clienti, vedere la scheda di garanzia o contattare il fornitore presso cui avete acquistato il prodotto.

Solo per uso interno.

Dichiarazione sull'esposizione alle radiazioni RF

Questa apparecchiatura dovrebbe essere installata e utilizzata con un minimo di distanza di 20 cm fra il radiatore e il corpo umano.

Indice

1 Come iniziare

2 Informazioni di sicurezza
6 Caratteristiche originali
6 – Smart Awake Lighting
6 – Registrazione diretta USB
6 – Radio
6 – Portable in
6 – Made for iPhone/iPod or Android device
6 – LG Bluetooth Remote
7 Requisiti dei file riproducibili
7 – Requisiti dei file musicali
7 – Dispostivi compatibili USB
7 – Requisiti dispositivo USB
8 Telecomando
10 Pannello anteriore
11 Pannello posteriore

2 Utilizzo

12 – Collegamento del cordone di alimentazione CA
12 Utilizzo di base
13 – Utilizzo di iPhone/iPod
15 – Funzionamento dispositivo Android
16 – Funzionamento di USB/CD
18 – Selezionare una cartella
18 – Eliminazione di un file MP3/WMA/FLAC
19 – Ascoltare la musica da un dispositivo esterno
19 – Ascolto della musica con la vostra cuffia
20 Utilizzo della radio
20 Radio Operations
20 – Ascoltare la RADIO
20 – Preimpostazione delle stazioni radio
20 – Elimina tutte le stazioni salvate
20 – Migliorare una ricezione FM scadente
20 – Vedere le informazioni relative a una stazione radio
21 Altro utilizzo
21 – Riproduzione programmata
21 – Visualizzare le informazioni dei file (ID3 TAG)
21 – Ripristinare la riproduzione
21 – Disattiva temporaneamente il sonoro
21 Regolazione audio
21 – Impostazione della modalità audio
22 Impostazione dell'orologio
22 – Impostazione della sveglia
23 – Illuminazione sveglia intelligente
23 – Impostazione del ritardo
23 – Regolatore dell'intensità luminosa
23 – Spegnimento automatico
24 Utilizzo avanzato
24 – Registrazioone su USB
24 – Per selezionare la registrazione della bit rate e della velocità
25 Uso della tecnologia Bluetooth wireless
25 – Ascolto di musica memorizzata nei dispositivi Bluetooth
26 A proposito dell'app "LG Bluetooth Remote"

3 Risoluzione dei problemi

28 Risoluzione dei problemi

4 Appendice

29 Marchi depositati e licenze
30 Specifiche
31 Manutenzione
31 – Note sui dischi
31 – Gestione dell'unità

Caratteristiche originali

Smart Awake Lighting

La luce dell'unità aumenta gradualmente a partire da 30 secondi dall'ora impostata per la sveglia.

Registrazione diretta USB

Registra musica sul dispositivo USB

Radio

Ascoltare la radio.

Portable in

Si ascolta la musica dal dispositivo portatile. (MP3, Notebook, ecc.)

Made for iPhone/iPod or Android device

Ascolta la musica da dispositivi iPhone/iPod o Android con una semplice connessione.

LG Bluetooth Remote

L'unità può essere controllata dal dispositivo iPhone/iPod touch o Android tramite Bluetooth. Questa unità e il dispositivo devono essere abbinati tramite Bluetooth. Visitate "Apple App Store" oppure "Google Android Market (Google Play Store)". Per informazioni dettagliate, consultare le pagine 26-27.

Requisiti dei file riproducibili

Requisiti dei file musicali

La compatibilità dei file MP3/WMA/FLAC con questa unità è limitata come segue:

- Frequenza di campionamento :
  MP3 : entro 8 - 48 kHz
  WMA : entro 8 - 48 kHz
  FLAC : entro 8 - 96 kHz(USB),
  entro 8 - 48 kHz(CD)
- Bit rate : entro 8 - 320 kbps (MP3),
  40 - 192 kbps (WMA)
- File massimi : non più di 999
- Estensione di file : ".mp3"/ ".wma"/".flac"
- Formato file CD-ROM : ISO 9660/ JOLIET
- Canale di supporto (FLAC): fino a 2 canali
- Bit/campione di uscita di supporto (FLAC): 16 bit
- bps(FLAC) : Fino a 2,5 Mbps

Il DTS non è supportato. Nel caso di formato audio DTS, l'audio non è utilizzabile.

Impostare il formato del disco su [Mastered] in modo da rendere i dischi compatibili con i riproduttori LG al momento della formattazione dei dischi riscrivibili. Quando si attiva l'opzione Live File System, non è possibile usarlo sui riproduttori LG. (Mastered/ Live File System: Sistema di formattazione del disco per Windows Vista)

Dispostivi compatibili USB

- Lettore MP3 : Lettore Flash tipo MP3.
- Drive Flash USB :
  Dispositivi che supportano USB2.0 o USB1.1.
- La funzione USB di questa unità non supporta tutti i dispositivi USB.

Requisiti dispositivo USB

- Non sono supportati i dispositivi che richiedono l'installazione di programmi addizionali quando li avete collegati ad un computer.
- Non estrarre il dispositivo USB mentre è in funzione.
- Per un USB di elevata capacità, possono essere necessari più di pochi minuti per eseguire la ricerca.
- Per evitare la perdita di dati, fare il back up di tutti i dati.
- Se usate un cavo di prolunga per USB o un connettore USB, il dispositivo USB non viene riconosciuto.
- L'uso di sistemi di file NTFS non è supportato. (è supportato solo il sistema di file FAT(16/ 32).)
- Questa unità non è supportata quando il numero totale di file è di 1 000 o superiore.
- Hard disk esterni, lettori di schede, dispositivi di uso esclusivo, o dispositivi USB di tipo rigido non sono supportati.
- La porta USB dell'unità non può essere collegata ad un PC. L'unità non può essere usata come un dispositivo di memorizzazione.
- Alcuni dispositivi USB possono non funzionare con questa unità.
- Durante l'accensione, puoi caricare un dispositivo iPhone/iPod/Android tramite porta USB. (Questa è disponibile quando si seleziona la funzione USB.)

Telecomando

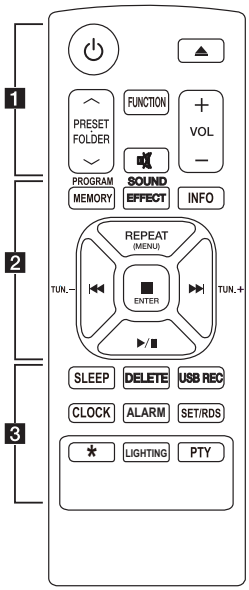

Sostituzione della batteria

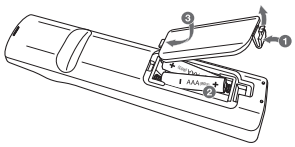

Togliere il coperchio delle batterie situato sul retro del telecomando e inserire due batterie (misura AAA) allineando correttamente i poli ⊕ e ⊖.

1

⏻ (Alimentazione): per accendere o spegnere l'unità.

⏏ (Apri/ Chiudi): Eietta il disco dal caricatore dello slot.

PRESET·FOLDER ∧/∨ :

- Cerca una cartella di file MP3/WMA Quando un dispositivo USB/CD contenente file MP3/WMA in diverse cartelle viene riprodotto, premere **PRESET·FOLDER ∧/∨** per selezionare la cartella che si desidera riprodurre.
- Seleziona un numero attuale di una stazione radio.

FUNCTION : Seleziona la funzione e sorgente di ingresso.

🔇 : Spegne l'audio.

VOL (＋ / —) : Regola il volume dell'altoparlante.

2

PROGRAM/MEMORY :

- Memorizza le stazioni radio..
- Crea una playlist preferita

SOUND EFFECT : Seleziona le impressioni di suoni.

INFO : Visualizza le informazioni sulla musica. Un file MP3 spesso è dotato di un tag ID3. Il tag fornisce informazioni su titolo, artista, album o durata.

REPEAT (MENU) :

- Si ascoltano tracce/file più volte o in modo casuale.
- Passare al menu precedente nel modo IPOD.

TUN.(-/+) : Selezione le stazioni radio.

⏮/⏭ (salta/ricerca) :

- Salta veloce indietro o avanti.
- Ricerca di una sezione all'interno di una traccia/ file.

■ENTER :

- Arresta la riproduzione o registrazione.
- Selezionare una voce nel modo iPod.

▶/⏸ (Play/Pause) :

- Avvia o mette in pausa la riproduzione.
- Seleziona fra Stereo/Mono.

• • • • • • • • • • • • • 3 • • • • • • • • • • • • •

SLEEP : imposta il sistema in modo che si spenga automaticamente a una determinata ora. (Attenuatore: La finestra del display verrà oscurata a metà intensità.)

DELETE : Cancella file MP3/WMA/FLAC.

USB REC : Registrazione diretta USB

CLOCK : Imposta l'orologio e controlla un'ora.

ALARM: Utlizza il lettore come un orologio sveglia.

SET/RDS :
- RDS (Radio Data System)
- Conferma le impostazioni di orologio e sveglia.

✱ : Il tasto non è disponibile per alcuna funzione.

LIGHTING : consente di LIGHTING ON / OFF.

PTY : Ricerca le stazioni radio per tipo di radio.

Pannello anteriore

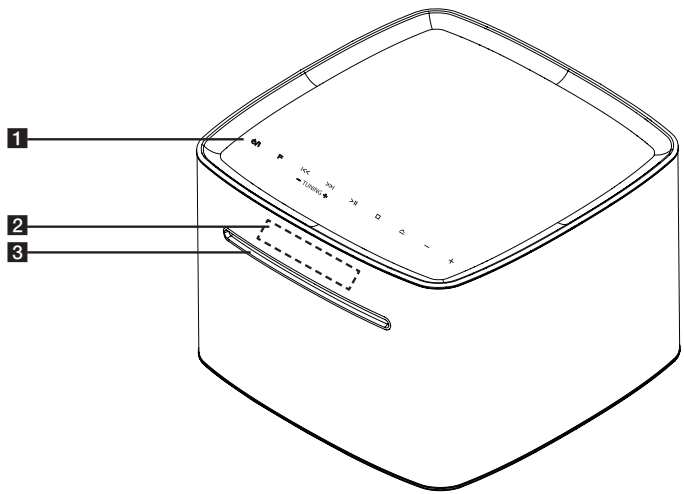

1 ⏻/I

- Commuta l'unità in ON o OFF
- Quando si attiva il dispositivo, le luci nella parte inferiore del dispositivo si accendono.
- La luce rimane accesa finché il dispositivo è acceso.

F

seleziona la funzione e sorgente di ingresso.

I◁◁ / ▷▷I

- Salta veloce indietro o avanti.
- Ricerca di una sezione all'interno di una traccia/file.

TUNNING - / +

Selezione le stazioni radio.

▷II

Avvia e mette in pausa la riproduzione.

□

Arresta la riproduzione o annulla la funzione DELETE.

⏏

Inserisce o scarica un disco dal caricatore a fessura.

—/+

Regola il livello di volume.

2 Finestra del Display

3 Disc slot
Carica un disco.

⚠ ATTENZIONE

Precauzione nell'utilizzo dei pulsanti a sfioro.

- Usare i tasti a sfioro con mani pulite e asciutte.
  - In un ambiente umido, asportare qualsiasi umidità sul tasti a sfioro prima dell'uso.
- Non premere i tasti a sfioro con troppa forza per eseguire il lavoro.
  - Se applicate una forza eccessiva, essa può danneggiare il sensore dei tasti a sfioro.
- Premere il pulsante desiderato per un corretto utilizzo.
- Prestare attenzione affinché sui tasti non vi sia materiale conduttivo, come ad esempio parti metalliche. Potrebbe causarsi un malfunzionamento.

Pannello posteriore

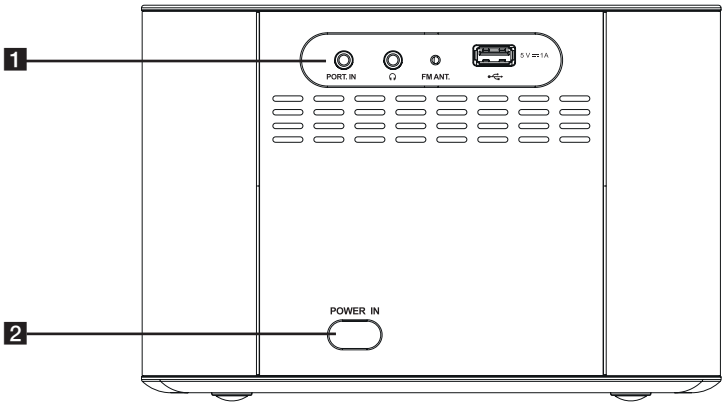

1 PORT. IN

Si ascolta la musica dal dispositivo portatile.

Si ascolta la musica con la cuffia (3,5 mm)

FM ANT.

USB Port
- Riproduce e registra i file audio collegando il dispositivo USB.

- Riproduce i file audio usando il cavo USB per iPhone/iPod e Android.

2 POWER IN

Collegamento del cordone di alimentazione CA

1. Collegare un'estremità del cordone di alimentazione CA (incluso) nella presa POWER IN.
2. Inserire la spina nella presa a parete.

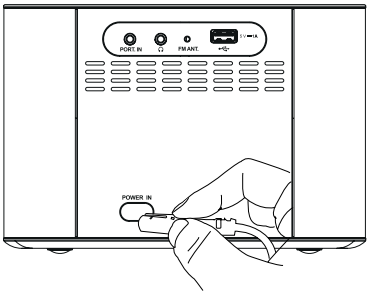

Nota

In relazione al tipo di dispositivo, il messaggio apparirà in altro modo.

Utilizzo di base

Quando selezionate questa funzione USB, potete vedere i messaggi come segue;

Messaggio	Causa
CHARGE	Il vostro dispositivo non è supportato dal sistema AOA 2.0 (Solo carica)
Number of files	Questa unità riconosce il vostro USB.
IPOD	Questa unità riconosce il dispositivo iOS come un dispositivo noto.
ANDROID	Questa unità riconosce il dispositivo Android supportato da AOA 2.0 come un dispositivo noto.
NO USB	Un qualsiasi dispositivo non è collegato alla porta USB. Questa ità riconosce il dispositivo Android come un dispositivo non noto.

Nota

In relazione al tipo di dispositivo, il messaggio apparirà in altro modo.

Utilizzo di iPhone/iPod

E' possibile ascoltare musica con il proprio iPhone/iPod. Per i dettagli riguardanti l'uso di iPhone/iPod fare riferimento alla Guida Utente per iPhone/iPod.

1. Collegare lo iPhone/iPod alla porta USB usando il cavo dell'iPhone/iPod.

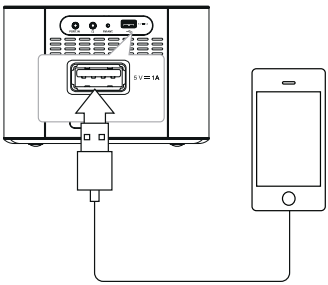

2. Premere **FUNCTION** sul telecomando o **F** sull'unità per selezionare la funzione dell'USB.
3. Se la vostra unità è collegate stabilmente, la scritta 'IPOD' apparrà sulla finestra del display.
   Potete usare il vostro dispositivo iPod tramite un display di dispositivo iPod usando il telecomando e controllando il vostro dispositivo iPod.

Verso	Fare questa operazione
Pausa o riavvio	Premere ▶/II sul controllo remoto o ▶II sull'unità
Passare alla traccia/file precedente/ successiva.	Premere I◀◀/▶▶I sul controllo remoto o I≪ / ≫I sull'unità per saltare il brano/file in modalità di stop. Durante la riproduzione, premere ▶▶I sul telecomando o ≫I sull'unità per passare al brano/file successivo. Dopo 3 secondi di riproduzione, premere I◀◀ sul controllo remoto o due volte I≪ sull'unità per passare all'inizio del brano/file.
Ricerca di una parte all'interno di una traccia/ file	Tenere premuto I◀◀/▶▶I sul controllo remoto o I≪ / ≫I sull'unità durante la riproduzione e rilasciarlo nel punto che si desidera ascoltare.
Tornare al menu precedente	Premere **REPEAT (MENU)** sul controllo remoto.
Spostarsi sul brano desiderato	Premere **PRESET·FOLDER** ∧/∨ sul controllo remoto.
Selezionare un brano	Premere ■ **ENTER** sul controllo remoto o □ sull'unità.

Compatibile per iPhone/iPod

L'unità supporta i modelli seguenti ;

iPod touch (3rd through 5th generation)
iPod nano (4th through 7th generation)
iPhone 5S
iPhone 5C
iPhone 5
iPhone 4S
iPhone 4
iPhone 3GS

A seconda della versione del software dell'iPhone/iPod, potrebbe non essere possibile controllare iPhone/iPod dall'unità.

iPhone, iPod nano, and iPod touch are trademarks of Apple Inc., registered in the U.S. and other countries. Lightning is a trademark of Apple Inc.

Nota

- Si verifica un errore come indicato di seguito.
  - Il vostro iPhone/iPod non è collegato in modo stabile.
  - Questa unità riconosce il vostro iPhone/iPod come un dispositivo non noto.
  - Il vostro iPhone/iPod ha una carica delle batterie bassa.

  ➡ La batteria deve essere ricaricata.
  ➡ Se caricate la batteria mentre l'iPhone/iPod ha una carica molto bassa, si richiede un tempo più lungo per la ricarica.
- Quando disconnetti il tuo iPhone/iPod durante la riproduzione, la riproduzione è messa in pausa.
- Quando l'iPhone/iPod è collegato, non è possibile usare il pulsante del volume dell'iPhone/iPod.
- Potresti non essere in grado di controllare il tuo iPhone/iPod da questa unità a a causa del malfunzionamento dell'iPhone/iPod.
- A seconda della versione del software dell'iPhone/iPod, potrebbe non essere possibile controllare l'iPhone/iPod da questa unità. Si raccomanda di installare la versione più recente del software.
- Se si riscontra un problema con l'iPhone/iPod, visitare il sito http://www.apple.com/support.

Funzionamento dispositivo Android

Potete godervi il suono dal vostro dispositivo Android tramite la porta USB. Per informazioni dettagliate sul dispositivo Android, fare riferimento alla Guida Utente del dispositivo Android.

Per riprodurre audio in streaming dal dispositivo Android attraverso questa unità avete bisogno:

- Con il sistema operativo Android: Ver 4,1(o successiva) e AOA 2,0 (o successiva)
- Con un connettore micro USB

Nota

È possibile che alcuni dispositivi non siano in grado di supportare o non siano conformi allo standard audio AOA2.0 USB, facendo sì che il dispositivo si blocchi o si riavvii dopo essere stato connesso e scollegato dal sistema degli altoparlanti.
Se si sta verificando questo problema, le suggeriamo di contattare il produttore del suo dispositivo. Il suo dispositivo potrebbe aver bisogno di un aggiornamento alla versione più recente del software Jellybean e/o con lo standard audio AOA2.0 USB corretto.

Vi raccomandiamo di eliminare la custodia del vostro dispositivo Android (Ver 4.1 o successiva) prima di collegare il dispositivo Android alla porta USB usando un cavo.

*A proposito di AOA (Android Open Accessory) versione 2.0 ;
Uscita audio dal dispositivo Android all'Accessorio e HID (Human Interface Device)

1. Collegare il dispositivo Android alla porta USB usando il cavo del dispositivo Android.

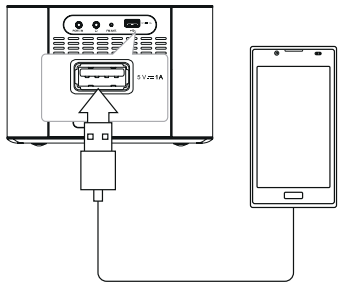

2. Premere **FUNCTION** sul telecomando o **F**sull'unità per selezionare la funzione USB.
3. Se la vostra unità è collegate stabilmente, la scritta 'ANDROID' apparrà sulla finestra del display.
   Potete usare il vostro dispositivo Android tramite un display di dispositivo Android's usando il telecomando e controllando il vostro dispositivo Android.

Verso	Fare questa operazione
Riproduzione	Premere ▶II
Pausa	Durante la riproduzione, premere ▶II.
Salto	Durante la riproduzione, premere I◀◀ / ▶▶I per andare al file successivo oppure per tornare all'inizio del file corrente. Durante la riproduzione, premere I◀◀ due volte brevemente per tornare al file precedente.

Nota

- Se il collegamento USB ha un errore, controllare questi problemi come segue;
- Il dispositivo Android non è connesso in modo saldo.
- Questa unità riconosce il dispositivo Android come un dispositivo sconosciuto.
- Il dispositivo Android non è avviato.
- Controllare le impostazioni del tipo di connessione USB sul tuo dispositivo Android.
- In caso di assenza di audio da questa unità, regolare il volume del dispositivo Android.
- Il tempo necessario per la ricarica potrebbe variare a seconda del dispositivo Android.
- Alcuni dispositivi Android potrebbero non essere ricaricati.
- Potrete non essere in grado di controllare il dispositivo Android da questa unità a causa di un malfunzionamento del dispositivo Android.
- A seconda della versione del software del dispositivo Android, potrebbe non essere possibile controllare il dispositivo Android da questa unità. Si raccomanda di installare l'ultima versione del software.
- Se il dispositivo Android non supporta AOA (Android Open Accessory) versione 2.0, questa unità può caricare solo il dispositivo Android anche se il dispositivo Android ha l'OS 4.1 (o più recente).

Funzionamento di USB/CD

Uso dell'USB

Collegare la memoria USB (o lettore MP3/wma, ecc.) alla porta corrispondente dell'unità.

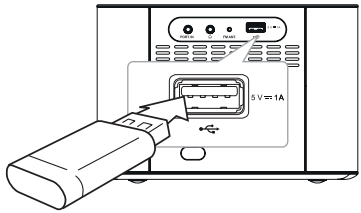

Nota

Rimozione del dispositivo USB dall'unità.

1. Selezionare una funzione/modo differente o premere ■ **ENTER** sul telecomando o □ sull'unità per due volte in successione.
2. Rimuovere il dispositivo USB dall'unità.

ATTENZIONE

- Non estrarre il dispositivo USB durante l'operazione. (riprodurre, calcellare, ecc.)
- Si raccomanda il backup regolare per evitare di perdere i dati.
- La funzione di eliminazione può non essere supportata a seconda dello stato dell'USB. (blocco, ecc.)

Inserire un CD

1. Inserire un disco nel lettore con il lato dell'etichetta in posizione superiore.
2. Selezionare la modalità CD premendo **FUNCTION** sul telecomando oppure **F** sull'unità.
3. Selezionare la traccia/file che si vuole ascoltare premendo ⏮/⏭ sul telecomando.

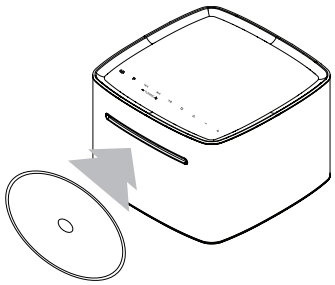

Nota

I CD o i CD-R/CD-RW musicali possono essere riprodotti soltanto in formato musicale (disco di 12 cm).

Verso	Fare questa operazione
Stop	Premere ■ **ENTER** sul telecomando o □ sull'unità.
Riproduzione	Premere ▶/❚❚ sul controllo remoto o ❚❚ sull'unità
Pausa	Durante la riproduzione, premere ▶/❚❚ sul telecomando o ❚❚ sull'unità.
Passare alla traccia/file precedente/ successiva.	Premere ⏮/⏭ sul controllo remoto o ⏮ / ⏭ sull'unità per saltare il brano/file in modalità di stop. Durante la riproduzione, premere ⏭ sul controllo remoto o ⏭ sull'unità per passare al brano/file successivo. Dopo 2 secondi di riproduzione, premere ⏮ sul controllo remoto o ⏮ sull'unità per passare al brano/file precedente. Dopo 3 secondi di riproduzione, premere due volte ⏮ sul controllo remoto o due volte ⏮ sull'unità per passare al brano/file precedente.
Ricerca di una parte all'interno di una traccia/ file	Tenere premuto ⏮/⏭ sul controllo remoto o ⏮ / ⏭ sull'unità durante la riproduzione e rilasciarlo nel punto che si desidera ascoltare.
Effettuare la riproduzione ripetuta o casuale	Premere **REPEAT(MENU)** sul telecomando più volte, la finestra del display verrà, cambiata nel seguente ordine, RPT1 -> RPT DIR (solo MP3/ WMA) -> RPT ALL -> RANDOM -> OFF

Selezionare una cartella

1. In stato di arresto. premere **PRESET·FOLDER** Λ/V sul telecomando più volte fino a quando appare la cartella desiderata.
2. Premere ▶/II per la riproduzione. Il primo file della cartella verrà riprodotto. (Durante la riproduzione, se selezionate una cartella che desiderate ascoltare, questa fase non è necessaria.)

Nota

- I file/cartelle CD / USB vengono riconosciuti come indicato di seguito.

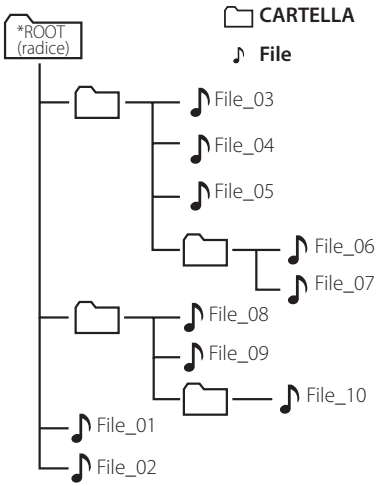

- I file e le cartelle saranno presentate nell'ordine di registrazione e potrebbero essere presentati in modo differente a seconda delle circostanze di registrazione.
- *ROOT : La prima schermata che vedrete quando un computer riconosce l'USB/CD è chiamata "ROOT".
- Le cartelle saranno presentate nell'ordine seguente;
  FAT(USB) / CD : FILE_01 -> FILE_02 -> FILE_03 -> FILE_04 -> FILE_05 -> FILE_06 -> FILE_07 -> FILE_08 -> FILE_09 -> FILE_10

Eliminazione di un file MP3/ WMA/FLAC

Potete cancellare un file, cartella o formato premendo **DELETE** sul telecomando. Questa funzione è supportata solo in stato di stop. (Solo USB)

1. - Selezionare il file che volete cancellare e premere **DELETE**.

   -Selezionare la cartella che desidera cancellare premendo **PRESET·FOLDER**. Quindi premere **DELETE**.

   -Premere e mantenere **DELETE** per formattare il dispositivo USB.

   Oppure

   Premere DELETE ripetutamente durante la selezione del file MP3/WMA.

   Il display verrà modificato nel seguente ordine.

   - DEL FILE : Cancella un file
   - DEL DIR? : Canecella cartella
   - FORMAT? : Formatta USB
2. Per eliminare file/cartella o formato, premere ▶/II sul controllo remoto o >II sull'unità.
3. Se si desidera uscire dalla modalità corrente, premere ■ **ENTER** sul controllo remoto o □ sull'unità.

Ascoltare la musica da un dispositivo esterno

L'unità può essere usata per riprodurre la musica da molti tipi di dispositivo portatile.

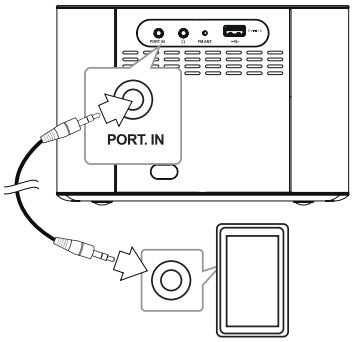

1. Collegare il dispositivo portatile al connettore **PORT. IN** dell' unità.
2. Accendere premendo ⏻/|.
3. Selezionare la funzione PORTABLE (portatile) premendo il tasto **FUNCTION** sul telecomando.
4. Accendete il dispositivo portatile e avviate la riproduzione.

Ascolto della musica con la vostra cuffia

Collegare una coppia di auricolari stereo (∅ spina telefonica da 3,5 mm) al 🎧 dell'unità per ascoltare con le cuffie.

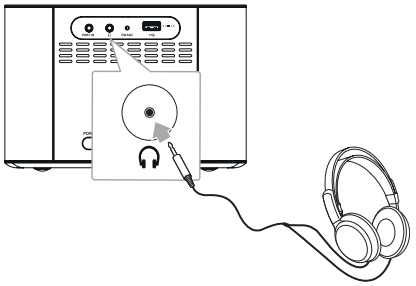

Nota

È possibile ascoltare qualsiasi suono dagli altoparlanti, quando la spina della cuffia è inserita nel 🎧.

Utilizzo della radio
Radio Operations

Ascoltare la RADIO

1. Premere **FUNCTION** sul controllo remoto o **F** sull'unità finchè Sintonizzazione viene visualizzato sul display.
   Viene sintonizzata l'ultima stazione ricevuta.
2. Sintonizzazione automatica: tenere premuto **TUN.(-/+)** sul controllo remoto o **I<< / >>I** sull'unità per circa 2 secondi, finché l'ultma frequenza viene modificata, quindi rilasciare il tasto.La scansione si interrompe quando l'unità si sintonizza su una stazione.

   Sintonizzazione manuale: premere **TUN.(-/+)** sul controllo remoto o **I<< / >>I** sull'unità più volte.
3. Regolare il volume premendo —/+.

Preimpostazione delle stazioni radio

Potete reimpostare 50 stazioni per FM. Prima di sintonizzare, assicurarsi di abbassare il volume.

1. Premere **FUNCTION** sul controllo remoto o **F** sull'unità finchè Sintonizzazione viene visualizzato sul display.
   Viene sintonizzata l'ultima stazione radio ricevuta.
2. Selezionare la frequenza desiderata premendo **TUN.(-/+)** sul controllo remoto o **I<< / >>I** sull'unità.
3. Premere **PROGRAM/MEMORY**. Un numero preimpostato lampeggerà sul display
4. Premere **PRESET·FOLDER ∧/∨** per selezionare il numero preconfigurato desiderato.
5. Premere **PROGRAM/MEMORY**. La stazione viene salvata.
6. Ripetere i passaggi 2 e 5 per memorizzare ulteriori stazioni.
7. Per ascoltare una stazione reimpostata, premere **PRESET·FOLDER ∧/∨**.

Elimina tutte le stazioni salvate

1. Premere e mantenere **PROGRAM/MEMORY** per due secondi. "CLEAR" lampeggerà sulla finestra dal display.
2. Premere **PROGRAM/MEMORY** per cancellare tutte le stazioni radio salvate.

Migliorare una ricezione FM scadente

Premere **►/II** sul telecomando. In questo modo l'audio passerà da stereo a mono. Dopodiché la ricezione risulterà migliore.

Nota

Accertarsi di estendere completamente l'antenna a filo FM.

Vedere le informazioni relative a una stazione radio

Il sintonizzatore FM è dotato di un servizio RDS (Radio Data System). Questo visualizza informazioni relative alla stazione radio che si sta ascoltando Premere ripetutamente **SET/RDS** per scorrere i vari tipi di dati: :

PS	(Programme Service Name) Il nome del canale apparirà sul display.
PTY	(Programme Type Recognition) Il tipo di programma (per es. Jazz o Notizie) apparirà sul display.
RT	(testo radiofonico) Un messaggio di testo contiene informazioni speciali ricevute dalla stazione di trasmissione. Questo messaggio di testo scorre sul display.
CT	(Time controlled by the channel) Questo mostra l'ora e la data come trasmissione della stazione.

È possibile cercare le stazioni radio per tipo di programma premendo **SET/RDS**. Premere **PTY** sul controllo remoto una o più volte per selezionare il tipo di programma. Tenere premuto **TUN.(-/+)** sul controllo remoto o **I<< / >>I** sull'unità. Il sintonizzatore cercherà la stazione automaticamente. Quando una stazione viene trovata la ricerca si arresta.

Altro utilizzo

Riproduzione programmata

La funzione di programmazione consente di memorizzare tracce/file preferiti da qualsiasi disco o periferica USB.

Un programma può contenere 20 tracce/file.

1. Inserire un CD o collegare l'USB e attendere che venga caricato.
2. Premere **PROGRAM/MEMORY** sul telecomando nello stato di arresto.
3. Premere ⏮/⏭ sul telecomando per selezionare una traccia/file successivo/a.
4. Premere **PROGRAM/MEMORY** nuovamente per salvare e selezionare una traccia/file successiva/o.
5. Premere ▶/⏸ per riprodurre tracce/file musicali programmati.
6. Per cancellare la vostra selezione, premere due volte ■ **ENTER** sul telecomando e ☐(stop) sull'unità.

Nota

I programmi sono anche cancellati quando il disco o il dispositivo USB viene rimosso, l'unità è spenta o la funzione è modificata in altre.

Visualizzare le informazioni dei file (ID3 TAG)

Mentre si riproduce un file MP3 contenente le informazioni del file, puoi visualizzare le informazioni premendo **INFO**.

Ripristinare la riproduzione

Durante la riproduzione, se passate ad altra funzione, tornate alla funzione USB/CD, e quindi premete un tasto, potete ascoltare la musica dall'ultimo punto che avete riprodotto.

Disattiva temporaneamente il sonoro

Premere 🔇 sul telecomando per disattivare il sonoro. Puoi passare alla modalità silenziosa per poter, per esempio, rispondere al telefono. "MUTE" lampeggerà sulla finestra del display.Per cancellare la funzione muto, premere 🔇 nuovamente o **VOL(+/-)** sul telecomando o —/+ sull'unità per regolare il livello di volume.

Regolazione audio

Impostazione della modalità audio

Questo sistema dispone di svariati campi audio predefiniti. Potete selezionare il modo di suono desiderato usando la funzione di **SOUND EFFECT** sul telecomando.

Gli oggetti visualizzati per l'equalizzatore possono essere differenti in relazione a sorgenti e effetti di suoni.

Accensione display	Descrizione
NATURAL	Ricrea un naturale e piacevole effetto audio
AUTO EQ	Imposta l'equalizzatore del suono nel modo che è più simile al genere che è incluso nella serie MP3 ID3 dei file desiderati.
POP CLASSIC JAZZ ROCK	Questo programma fornisce un'atmosfera entusiastica al suono, dandovi la sensazione di essere effettivamente ad un concerto rock pop, o classico.
MP3 -- OPT	Questa funzione è stata ottimizzata per i file MP3 comprimibili. Incrementa l'audio dei toni acuti.
BASS (BASS BLAST)	Rinforza l'effetto acustico di acuti, bassi e surround.
BYPASS	Potete ascoltare la musica senza gli effetti dell'equalizzatore.

Nota

Dopo aver cambiato l'input potrebbe essere necessario dover reimpostare la modalità del suono, anche quando la traccia/file è cambiata.

Impostazione dell'orologio

Avete tre modi per impostare l'orologio.

1. Accendere l'unità.
2. Tenere premuto **CLOCK** per almeno 2 secondi.
3. Scegliere la modalità dell'ora premendo **I◄◄/►►I** sul controllo remoto o **I<< / >>I** sull'unità.

   - 12:00 (per una visualizzazione AM e PM) o 0:00 (per una visualizzazione a 24 ore)
4. Premere **SET/RDS** per confermare la selezione.
5. Selezionare l'ora premendo **I◄◄/►►I** sul controllo remoto o **I<< / >>I** sull'unità.
6. Premere **SET/RDS** per confermare la selezione.
7. Selezionare i minuti premendo **I◄◄/►►I** sul controllo remoto o **I<< / >>I** sull'unità.
8. Premere **SET/RDS** per confermare la selezione.
9. Se si vuole modificare l'ora, tenere premuto **CLOCK**. Ripetere quindi i punti 3-8.

Configurazione dell'ora tramite app "LG Bluetooth Remote"

Installare l'app "LG Bluetooth Remote" sul dispositivo Android. (vedere pagine 26-27) L'orologio dell'unità viene sincronizzato con il dispositivo attivando la connessione Bluetooth tramite la app "LG Bluetooth Remote".

Configurare l'orologio sincronizzandolo con iPhone/iPod

Collegare l'iPhone/iPod alla porta USB usando il cavo per iPhone/iPod e selezionate la funzione USB. Quindi l'impostazione dell'orologio nella finestra del display verrà sincronizzata con l'iPhone/iPod.

Dopo che l'unità è sincronizzata con la vostra impostazione di orologio dell'iPhone/iPod esisterà una differenza di tempo fra l'iPhone/iPod e l'unità. Nello stato disinserito, l'orologio non sarà sincronizzato con l'iPhone/iPod.

Impostazione della sveglia

È possibile utilizzare l'unità come una sveglia.

È necessario impostare l'ora prima di impostare la sveglia.

1. Accedere l'unità.
2. Premere **ALARM**. Ogni funzione lampeggia.
3. Premere **SET/RDS** quando la funzione che si desidera attivare appare sullo schermo.
4. Verrà visualizzato "ON TIME". Questa è l'ora di accensione dell'unità. Premere **I◄◄/►►I** sul controllo remoto o **I<< / >>I** sull'unità per cambiare le ore e i minuti e premere **SET/RDS** per salvare.
5. Premere **I◄◄/►►I** sul controllo remoto o **I<< / >>I** sull'unità per cambiare il volume e premere **SET/RDS** per salvare.
6. Se si vuole modificare la sveglia, tenere premuto **ALARM**. Quindi ripetere le fasi 3-5

Nota

- La sveglia funziona solo se l'unità viene spenta dopo aver impostato l'allarme.
- Una volta impostati l'ora e la sveglia, è possibile vedere l'ora premendo **CLOCK** e la sveglia premendo **ALARM** anche quando l'unità è spenta.
- Se la sveglia è già impostata, premere **ALARM** una volta per annullarla. Per attivare la sveglia, premere **ALARM** ancora una volta.
- Se l'ora o la sveglia sono già impostate, tenere premuto **CLOCK** o **ALARM** per almeno 2 secondi per azzerare l'ora o la sveglia.

Illuminazione sveglia intelligente

La luce dell'unità aumenta gradualmente a partire da 30 secondi dall'ora impostata per la sveglia dell'unità o dell'app LG Bluetooth.

- La luce si spegne automaticamente dopo 30 minuti se l'ora della sveglia è stata impostata tra le 8:00 a.m. e le 5:00 p.m.
- La luce rimane accesa finché non si preme **LIGHTING** sul controllo remoto se l'ora dell'allarme è stata impostata tra le 5:00 p.m. e le 8:00 a.m.

Impostazione del ritardo

Premere ripetutamente SLEEP per selezionare la sequenza di ritardo tra 180 e 10 minutes. Al termine del ritardo, l'unità viene spenta.

Per eliminare la funzione di ritardo, premere **SLEEP** più volte fino a quando appare la scritta "SLEEP 10", quindi premere **SLEEP** ancora una volta mentre viene visualizzato "SLEEP 10".

Nota

- Prima dello spegnimento dell'unità è possibile controllare il tempo rimanente.
- Premere **SLEEP**. Il tempo di spegnimento viene visualizzato nella finestrella del display.

Regolatore dell'intensità luminosa

Premere una volta il tasto **SLEEP**. Il display verrà semioscurato. Per disattivare questa funzione, premere più volte **SLEEP** finché il display si illumina.

Spegnimento automatico

Questa unità si spegnerà automaticamente per risparmiare sul consumo energetico nel caso in cui l'unità principale non sia connessa a un dispositivo esterno e non venga usata per 20 minuti.
Questa unità fa la stessa cosa dopo sei ore, in quanto l'unità principale è stata connessa a un altro dispositivo usando un input analogico.

Utilizzo avanzato

Registrazioone su USB

1. Connettere il dispositivo USB all'unità
2. Selezionare una funzione premendo **FUNCTION** sul telecomando o **F** sull'unità.

   Una registrazione di traccia/file Potete registrare una traccia/file su USB mentre riproducete il file desiderato.
   Tutte le registrazioni di traccce/file– Potete registrare tracce/file su USB in stato di arresto.
   Programmare lista di registrazione
   (Vedere a pag. 21)
3. Avviare la registrazione premendo il tasto **USB REC** sul telecomando.
4. Per arrestare la registrazione, premere ■ **ENTER**.

Pausa registrazione

Durante la registrazione, premere **USB REC**per mettere in pausa la registrazione. Premere ancora per riavviare la registrazione (Solo FM/ funzione Portable)

Per selezionare la registrazione della bit rate e della velocità

1. Premere **USB REC** (registrazione) per più di 3 secondi.
2. Usare **I≪ / ≫I** per selezionare la bit rate.
3. Premere **USB REC** nuovamente per selezionare la velocità di registrazione.
4. Premere **I≪ / ≫I** per selezionare una velocità di registrazione desiderata. (Solo funzione CD)

   X1 SPEED- Potete ascoltare la musica mentre registrate. (Solo AUDIO CD).

   X2 SPEED – Potete registrare il file di musica.
5. Premere **USB REC** per terminare l'impostazione.

Nota

- Potete controllare la velocità in percentuale della registrazione su USB sulla finestra del display durante la registrazione. (solo CD audio o CD MP3 / WMA/ FLAC)
- Durante la registrazione di MP3/WMA/ FLAC) non è riprodotto alcun suono.
- Quando si arresta la registrazione durante la riproduzione, il file che è stato registrato verrà memorizzato. (Eccetto per file MP3/ WMA/ FLAC)
- Non estrarre il dispositivo USB o spegnere l'unità durante la registrazione su USB. Se si stacca l'USB può essere creato un file incompleto e non è cancellato sul PC.
- Se la registrazione USB non funziona, il messaggio come "NO USB", "ERROR (USB ERR)", "FULL(USB FULL)", "NO SUPPO"o "NO REC" è visualizzato sulla finestra del display.
- I dispositivi di lettura multischede, HDD esterni, dispositivi mobili non possono essere usati per la registrazione USB.
- Un file viene registrato per circa 512 Mbyte quando si registra a lungo termine.
- Potete memorizzare più di 999 file.
- Il salvataggio avviene nel seguente modo.

Audio CD	MP3/ WMA/FLAC	L'altra sorgente *
CD_REC TRK_001 TRK_002	FILE_REC ABC(File name) DEF(File name)	EXT_REC AUDIO_001 AUDIO_002

* : FM, PORTABLE e simili.

BT non sono supportati.

La realizzazione di copie non autorizzate del materiale protetto da copia, includenti i programmi per computer, file, trasmissioni e registrazioni di suoni, possono essere una violazione dei diritti di copyright e costituiscono un atto criminale.
Questa apparecchiatura non dovrebbe essere usata per tali scopi.
Siate responsabili nel rispetto dei diritti di autore.

Uso della tecnologia Bluetooth wireless

Note sul Bluetooth

Il ***Bluetooth®*** è una tecnologia di comunicazioni wireless per il collegamento a breve raggio.

Il suono può essere interrotto quando il collegamento ha interferenza a causa di altre onde elettroniche o si collega il bluetooth in altre stanze. I dispositivi di collegamento individuali con tecnologia wireless ***Bluetooth®*** non provocano alcun carico. Un telefono mobile con tecnologia wireless ***Bluetooth®*** può essere usato in cascata se il collegamento è stato eseguito con la tecnologia wireless ***Bluetooth®***
Dispositivi disponibili : telefono mobile, MP3, Laptop, PDA.

Profili Bluetooth

Per usare la tecnologia ***Bluetooth®*** wireless, i dispositivi devono essere adatti per interpretare certi profili. Questa unità è compatibile con il seguente profilo.

A2DP (Advanced Audio Distribution Profile) (profilo distribuzione audio avanzata)

Ascolto di musica memorizzata nei dispositivi Bluetooth

Prima di avviare la procedura di accoppiamento, verificare che la caratteristica del Bluetooth sia attiva nel dispositivo Bluetooth. Vedere guida dell'utente del Bluetooth. Una volta che l'operazione di accoppiamento è stata eseguita, essa non deve essere più ripetuta.

1. Selezionare la funzione Bluetooth usando la **FUNCTION** sul telecomando o **F** sull'unità. "BT READY" appare sulla finestra del display.
2. Usare il dispositivo Bluetooth e usare l'operazione di accoppiamento. Quando si cerca questa unità con il dispositivo Bluetooth, viene indicata una lista di dispositivi rilevati nel display del dispositivo Bluetooth in relazione al tipo di dispositivo Bluetooth usato. La vostra unità è visualizzata come "LG MICRO(XX:XX)".

Nota

XX:XX indica le ultime quattro cifre dell'indirizzo BT. Per esempio, se la vostra unità ha un indirizzo BT come 9C:02:98:4A:**F7:08**, vedrete "LG MICRO (**F7:08**)" nel dispositivo Bluetooth.

3. Inserire il codice PIN.
   Codice PIN : 0000
4. Quando questa unità è accoppiata correttamente con il vostro dispositivo Bluetooth, "BT PAIR" appaiono sulla finestra del display.

Nota

In relazione al tipo di dispositivo Bluetooth, alcuni dispositivi hanno un differente tipo di accoppiamento.

5. Ascolto di musica.
   Per riprodurre una musica memorizzata nel dispositivo Bluetooth, vedere la guida utente del dispositivo Bluetooth.

Nota

- Il suono dal dispositivo principale potrebbe essere distorto se si alza il volume del dispositivo Bluetooth a due terzi o a un livello maggiore.
- Quando si usa la funzione Bluetooth, regolare il volume di un dispositivo Bluetooth a un livello appropriato per ascoltare.

Nota

- Quando si utilizza la tecnologia ***Bluetooth®*** è necessario impostare una connessione tra l'unità e il dispositivo Bluetooth mantenendolo il più vicino possibile. Il collegamento potrebbe essere instabile nei seguenti casi:
  - Tra l'unità e il dispositivo Bluetooth è presente un ostacolo.
  - È presente un dispositivo che utilizza le stesse frequenze della tecnologia ***Bluetooth®***, ad esempio un'attrezzatura medica, un forno a microonde o un dispositivo LAN wireless.
- Il suono può essere interrotto quando il collegamento interferisce con altre onde elettroniche.
- Non potete controllare il dispositivo Bluetooth con questa unità.
- L'accoppiamento è limitato ad un dispositivo Bluetooth per una unità e il multiaccoppiamento non è supportato.
- In relazione al tipo di dispositivo, non potete usare la funzione del Bluetooth.
- Puoi divertirti con il sistema wireless usando telefono, MP3, Notebook, ecc.
- Quando non è collegato il Bluetooth, "DISCONN" e "BT READY" appare sul pannello di controllo.
- Quando una persona è fissa e interrompe le comunicazioni fra il dispositivo Bluetooth e il lettore, il collegamento verrà disconnesso.
- Man mano che aumenta la distanza tra il dispositivo Bluetooth e l'unità, la qualità dell'audio diminuisce.

A proposito dell'app "LG Bluetooth Remote"

A proposito dell'app "LG Bluetooth Remote"

LG Bluetooth Remote App offre una suite di nuove caratteristiche alla vostra unità. Per beneficiare di altre caratteristiche, è consigliato scaricare e installare gratuitamente l'app "LG Bluetooth Remote".

Installare l'app "LG Bluetooth Remote" tramite "Apple App Store" o "Google Android Market"

1. Toccare l'icona Apple App Store o l'icona Google Android Market(Google Play Store).
2. Nella barra di ricerca, digitare "LG Bluetooth Remote" per effettuare la ricerca.
3. Nell'elenco dei risultati della ricerca, trovare e toccare "LG Bluetooth Remote" per iniziare a scaricare l'app Bluetooth.
4. Toccare una icona per l'installazione.
5. Toccare una icona per scaricare.

Nota

- Assicurarsi che il dispositivo Bluetooth sia connesso a Internet.
- Assicurarsi che il dispositivo Bluetooth sia dotato di "Apple App Store" o "Google Android Market (Google Play Store)".
- Se volete avere maggiori informazioni, vedere la spiegazione della app BT in "Apple App Store" o in "Google Android Market (Google Play Store)".

Attivare Bluetooth con l'app "LG Bluetooth Remote"

L'app LG Bluetooth vi aiuta a collegare il dispositivo con Bluetooth all'unità.

1. Toccare l'icona dell'app "LG Bluetooth Remote" sulla schermata iniziale per aprire l'app "LG Bluetooth Remote", e passare al menu principale.
2. Toccare [Setting] e selezionare l'unità che si desidera.
3. Se si desidera ottenere maggiori informazioni su come operare, toccare [Setting] e [Help].

Nota

- La app BT sarà disponibile nella versione di software seguente;
  Android O/S : 2.3.3 (o successiva)
  iOS O/S : 4.3 (o successiva)
- Quando si usa il Bluetooth, non potete attivare l'app BT. Disconnettere il dispositivo Bluetooth che avete collegato prima dell'uso dell'app BT in modo corretto.
- Se durante l'operazione usate Bluetooth App, potrebbero esserci delle differenze tra Bluetooth App e il telecomando offerto in dotazione. Usare il telecomando fornito se necessario.
- Se usate l'app BT con dispositivo Bluetooth collegato, il collegamento Blutooth che avete collegato prima può essere disconnesso. (In relazione all'O/S dello smartphone, questo processo ha una differenza.)
- In relazione al dispositivo Bluetooth, il BT.app può non funzionare.
- Nella funzione Bluetooth, se usate l'app BT, il telecomando fornito può non funzionare.
- Quando si usa l'app BT per il telecomando, il funzionamento può essere diverso da quello del telecomando fornito.
- A seconda del sistema operativo dello smartphone, essitono alcune differenze del funzionamento dell'app BT.
- Quando il dispositivo Bluetooth è stato collegato all'altra unità, scollegare il collegamento Bluetooth per primo. Quindi potete controllare il lettore tramite l'app BT.
- Il collegamento che avete eseguito può essere disconnesso se selezionate l'altra applicazione o modificate l'impostazione del dispositivo collegato tramite la app.IN di BT. In tale caso, controllare lo stato del collegamento.
- Per evitare un malfunzionamento, si raccomanda di collegare solo un dispositivo all'unità.
- Non collegare il vostro dispositivo smart usando un cavo per la porta USB. Altrimenti il collegamento Blutooth verrà disconnesso.
- Dopo il collegamento di app BT, la musica può essere riprodotta dal dispositivo. In questo caso, tentate nuovamente la procedura di collegamento.

Risoluzione dei problemi

Problema	Correzione
Il dispositivo non si accende.	• Inserire il cavo di alimentazione. • Controllare la condizione di utilizzo di altri dispositivi elettronici.
Non c'è audio.	Premere **F** e controllare la funzione selezionata.
L'unità non avvia la riproduzione.	• Inserire un disco riproducibile. • Pulire il disco. (Vedere a pagina 31) • Inserire il disco con l'etichetta o il lato stampato verso l'alto.
Impossibile sintonizzare correttamente le stazioni radio.	• Collegare bene l'antenna. • Sintonizzare la stazione manualmente. • Impostare alcune stazioni radio, vedere a pag. 20.
Il telecomando non funziona correttamente.	• Usare il telecomando entro circa 7 m (23 piedi). • C'è un ostacolo nel percorso tra telecomando e unità. • Sostituire la batteria con una nuova.
L'iPhone/iPod non funziona.	Collegare l'iPhone/iPod usando un cavo USB in modo corretto.
Il dispositivo Android non funziona.	• Controllare che l'O/S del dispositivo sia la ver. 4.1(o successiva) o AOA 2.0 (o successiva). • Collegare il dispositivo Android usando il cavo USB in modo corretto.
L'orologio non viene visualizzato.	• Collegare il dispositivo Bluetooth alla unità tramite l'app BT. • Collegare l' iPhone/iPod usando il cavo USB in modo stabile per la sincronia dell'ora.

Marchi depositati e licenze



La tecnologia wireless ***Bluetooth®*** è uno strumento che consente di stabilire una connessione radio tra dispositivi elettronici.

Collegando i singoli dispositivi con la tecnologia wireless ***Bluetooth®*** non si richiede alcun costo. Un telefono mobile con tecnologia wireless ***Bluetooth®*** può essere usato tramite la cascata se il collegamento è stato fatto con la tecnologia wireless ***Bluetooth®***.

Il marchio e i loghi della parola ***Bluetooth®*** sono di proprietà della ***Bluetooth®*** SIG, Inc. e un qualsiasi uso di tali marchi della LG Electronics è sotto licenza.

Altri marchi e nome commerciali depositati sono quelli dei relativi proprietari.

Specifiche

Generalità	
Requisiti di alimentazione	Fare riferimento all'etichetta principale.
Consumo di energia	Fare riferimento all'etichetta principale.
Dimensioni (L x A x P)	(212 x 144 x 212) mm
Peso netto (appross.)	2,4 kg
Temperatura di utilizzo	da 5 °C a 35 °C (da 41 °F a 95 °F)
Umidità utilizzo	da 5 % a 85 %
Alimentazione a bus	5V ⎓ 1 A

Ingress	
PORT.IN	0,7 Vrms (jack stereo da 3,5 mm)

Sintonizzatore	
Intervallo di frequenze FM	da 87,5 MHz a 108,0 MHz o da 87,50 MHz a 108,00 MHz

Amplificatore	
Modo stereo	10 W + 10 W
T.H.D (distorsione armonica totale)	10 %

CD	
Risposta in frequenza	40 Hz a 20 kHz
Rapporto segnale- rumore	Più di 60 dB
Campo dinamico	Più di 55 dB

Altoparlanti	
Tipo	Integrato
Impedenza	8 Ω
Potenza nominale d'ingresso	10 W
Max. alimentazione di ingresso	20 W

- Design e specifiche tecniche sono soggette a modifica senza preavviso.

Manutenzione

Note sui dischi

Gestione dei dischi

Non incollare mai carta o nastro adesivo sul disco.

Dischi di memorizzazione

Dopo l'utilizzo, conservare il disco nella sua custodia. Non esporre il disco alla luce diretta del sole o alle sorgenti di calore e non lasciarlo in auto parcheggiata esposto alla luce del sole diretta.

Pulizia dischi

Non usare solventi aggressivi come alcol, benzina, solvente, detersivi disponibil commercialmente, o spray antistatico previsti per i vecchi dischi di vinile.

Gestione dell'unità

In caso in cui l'unità venga spedita

Conservare il cartone di spedizione originale e i materiali di imballo. Se dovete spedire l'unità, per la massima protezione, reimballare l'unità nel suo imballo originale come era stato imballato in fabbrica.

Mantenere le superfici esterne pulite

Non utilizzare liquidi volatili come spray insetticida in prossimità dell'unità.

Strofinare con forza potrebbe danneggiare la superficie.

Non lasciare prodotti di gomma o di plastica a contatto con l'unità per un lungo periodo di tempo.

Pulizia dell'unità

Per pulire il lettore, usare un panno morbido e asciutto. Se le superfici sono molto sporche, usare un panno soffice leggermente inumidito on soluzione detergente non aggressiva. Non usare solventi aggressivi come alcol, benzina, o solvente, perché possono danneggiare la superficie dell'unità.

Gestione dell'unità

Questa unità un dispositivo di alta tecnologia e precisione. Se le lenti di lettura ottica e le parti di comando del disco sono sporche o usurate, la qualità dell'immagine potrebbe essere ridotta. Per i dettagli, contattare il vostro centro di servizio più vicino.


LG
Life's Good